BOSCH

EasyChain 18V-15-7

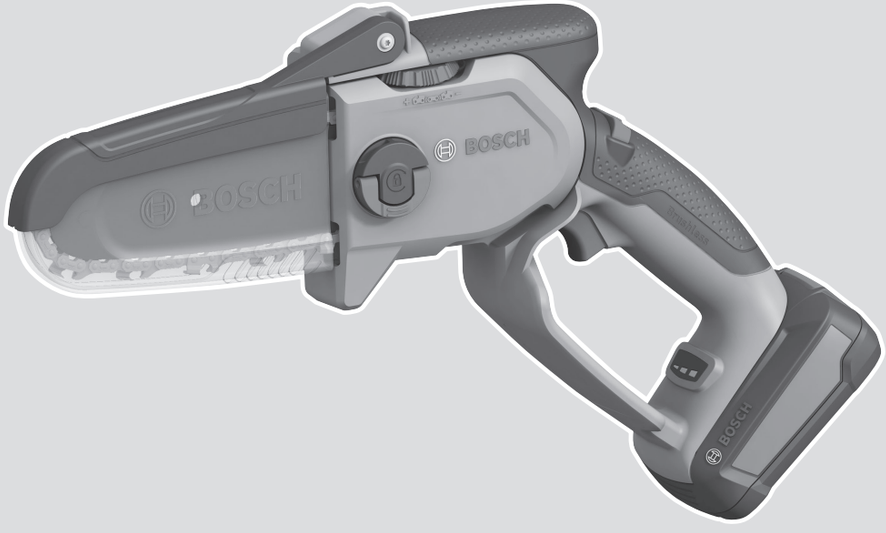

Robert Bosch Power Tools GmbH
70538 Stuttgart
GERMANY

www.bosch-pt.com

F 016 250 247 (2026.03) O / 325

F 016 250 247

de Originalbetriebsanleitung
en Original instructions
fr Notice originale
es Manual original
pt Manual original
it Istruzioni originali
nl Oorspronkelijke gebruiksaanwijzing
da Original brugsanvisning
sv Bruksanvisning i original
no Original driftsinstruks
fi Alkuperäiset ohjeet
el Πρωτότυπο οδηγιών χρήσης
tr Orijinal işletme talimatı
pl Instrukcja oryginalna
cs Původní návod k používání
sk Pôvodný návod na použitie
hu Eredeti használati utasítás
ru Оригинальное руководство по эксплуатации
uk Оригінальна інструкція з експлуатації
kk Пайдалану нұсқаулығының түпнұсқасы
ro Instrucțiuni originale
bg Оригинална инструкция
mk Оригинално упатство за работа
sq Manuali origjinal i përdorimit
sr Originalno uputstvo za rad
sl Izvirna navodila
hr Originalne upute za rad
et Algupärane kasutusjuhend
lv Instrukcijas oriģinālvalodā
lt Originali instrukcija
ar دليل التشغيل الأصلي

Deutsch ..... Seite 12
English ..... Page 22
Français ..... Page 31
Español ..... Página 42
Português ..... Página 52
Italiano ..... Pagina 62
Nederlands ..... Pagina 73
Dansk ..... Side 83
Svensk ..... Sidan 92
Norsk ..... Side 101
Suomi ..... Sivu 109
Ελληνικά ..... Σελίδα 118
Türkçe ..... Sayfa 129
Polski ..... Strona 139
Čeština ..... Stránka 150
Slovenčina ..... Stránka 159
Magyar ..... Oldal 169
Русский ..... Страница 179
Українська ..... Сторінка 191
Қазақ ..... Бет 202
Română ..... Pagina 215
Български ..... Страница 225
Македонски ..... Страница 236
Shqip ..... Faqe 246
Srpski ..... Strana 256
Slovenščina ..... Stran 265
Hrvatski ..... Stranica 275
Eesti ..... Lehekülg 284
Latviešu ..... Lappuse 293
Lietuvių k. ..... Puslapis 303
عربى ..... الصفحة 313

https://eu-doc.bosch.com/

https://gb-doc.bosch.com/

A



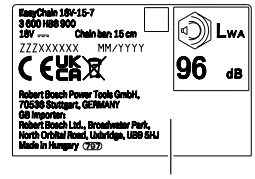

(18)

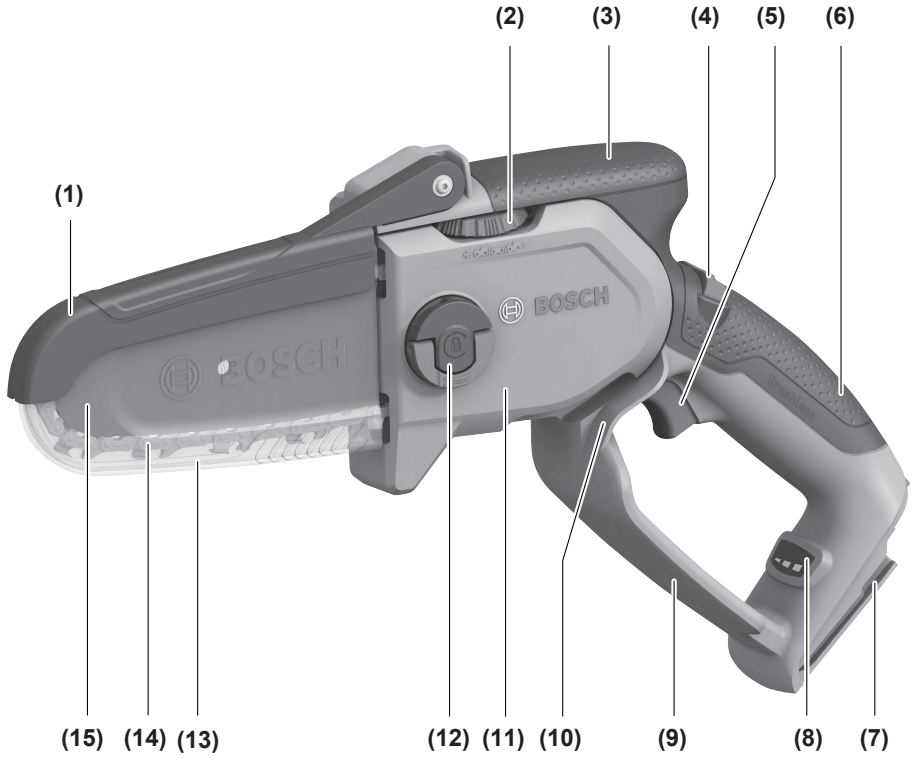

Kit Version



(16)



AL 18-20 CV

(17)

B1

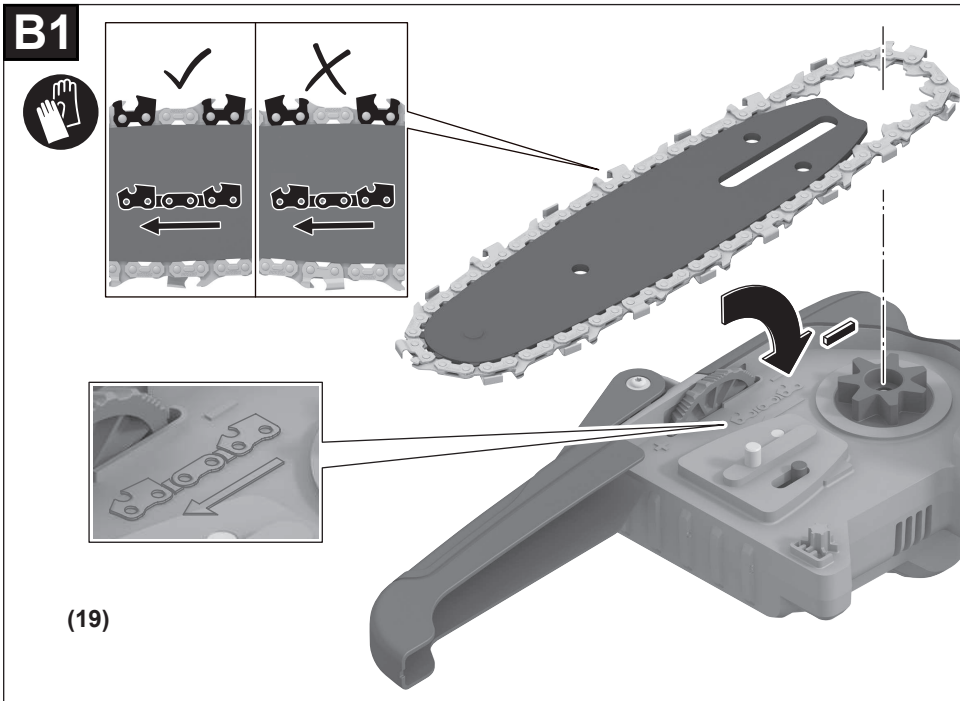

(19)

B2

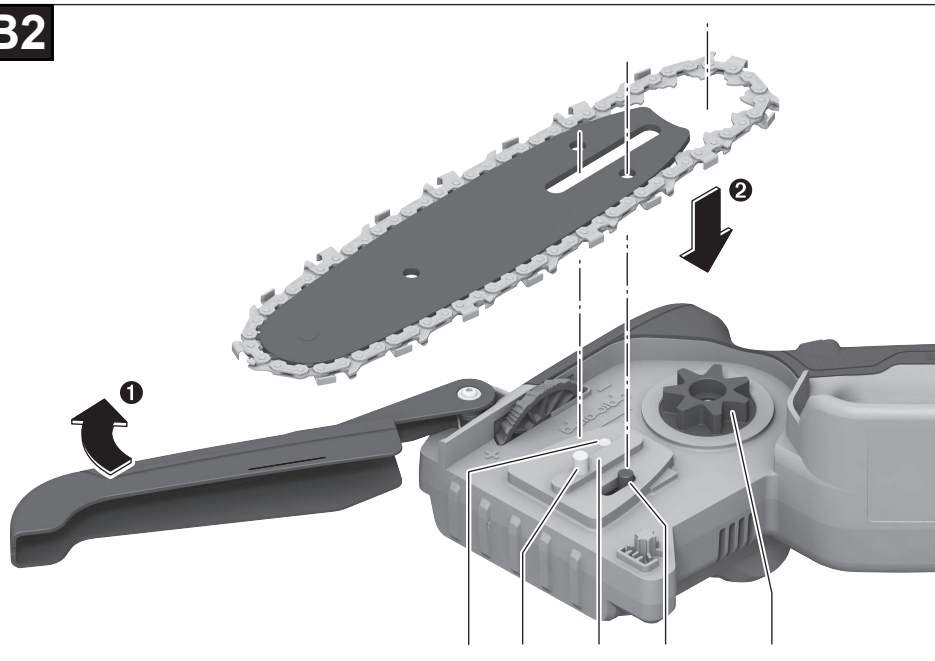

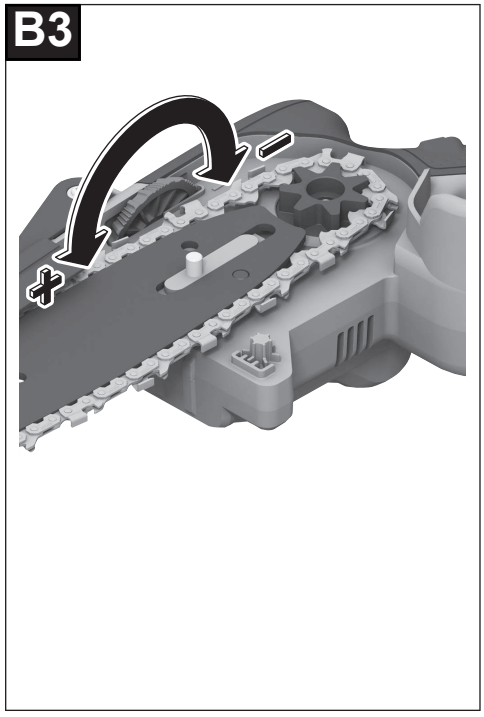
B3

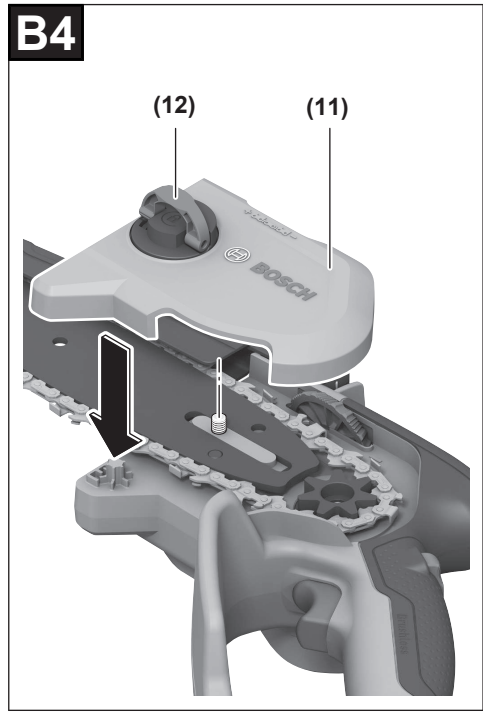
B4
(12)
(11)

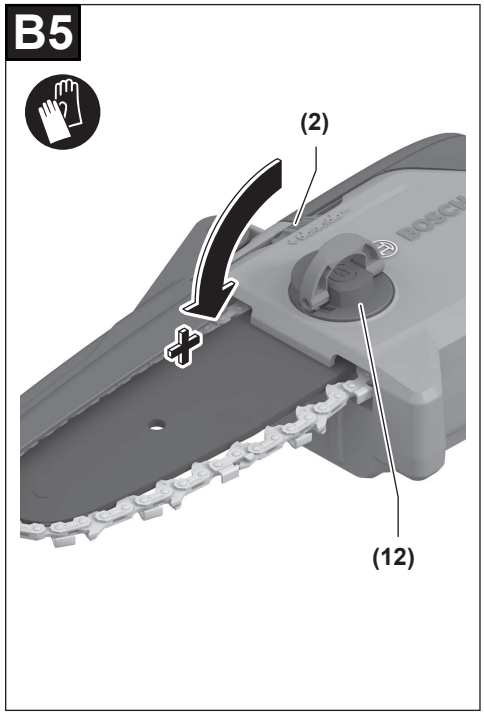
B5
(2)
(12)

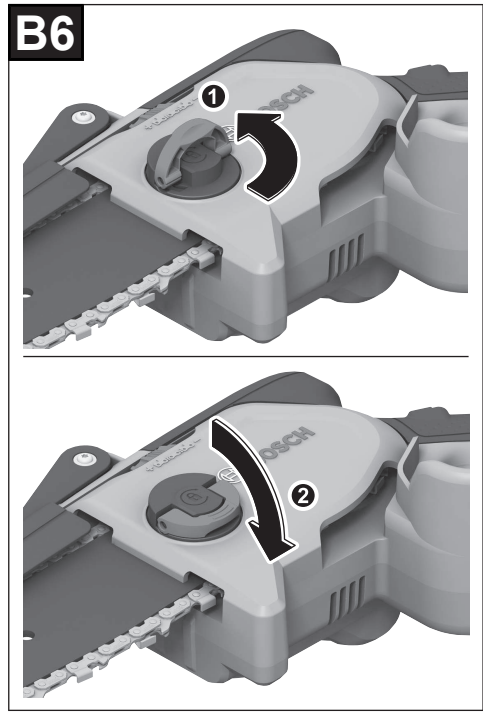
B6
1
2

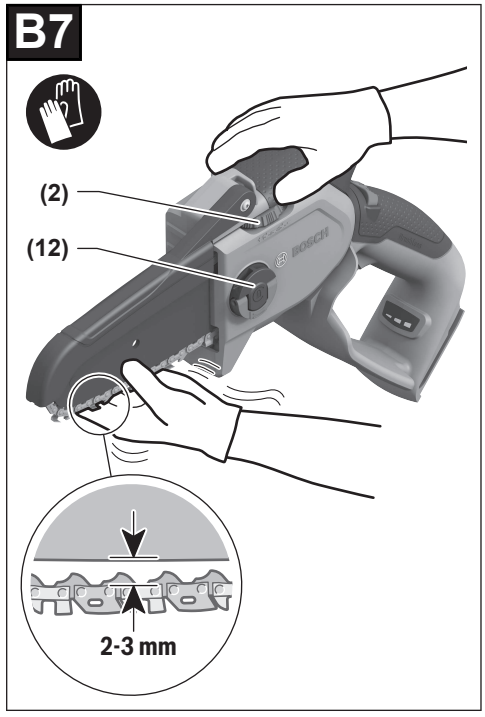
B7
(2)
(12)
2-3 mm

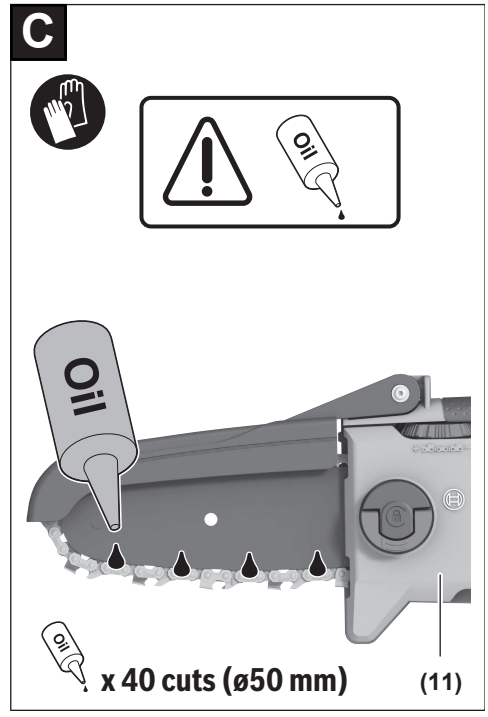
C
Oil
Oil
Oil
x 40 cuts (ø50 mm)
(11)

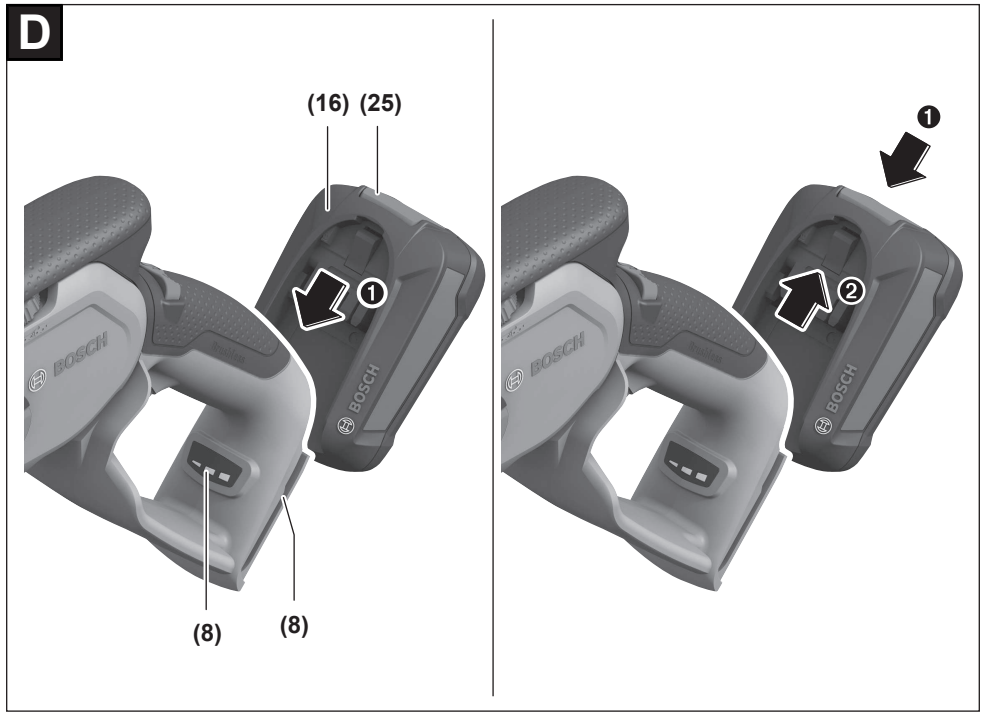
D
(16) (25)
(8)
(8)

E

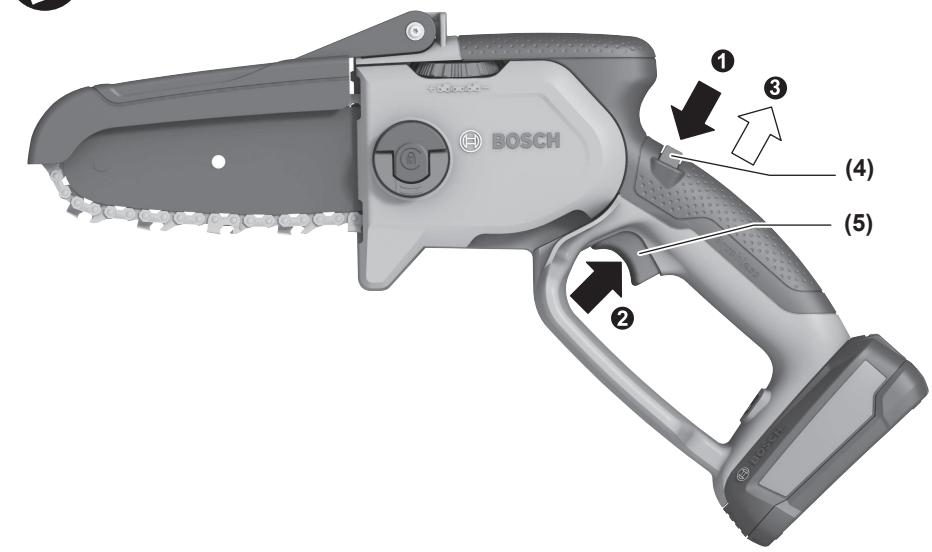

F

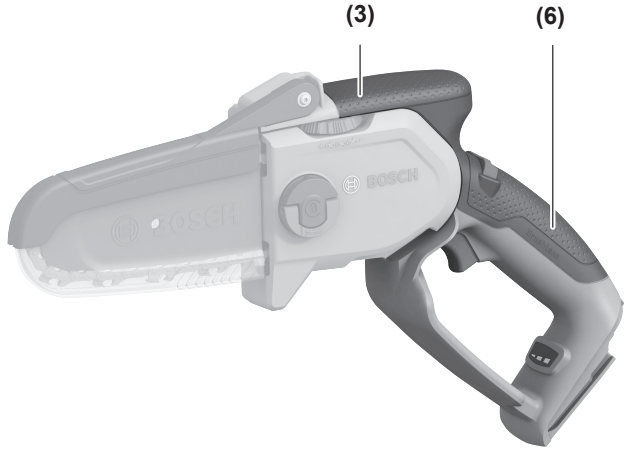

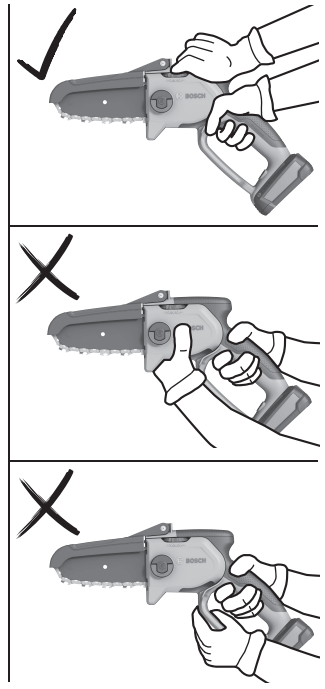

G

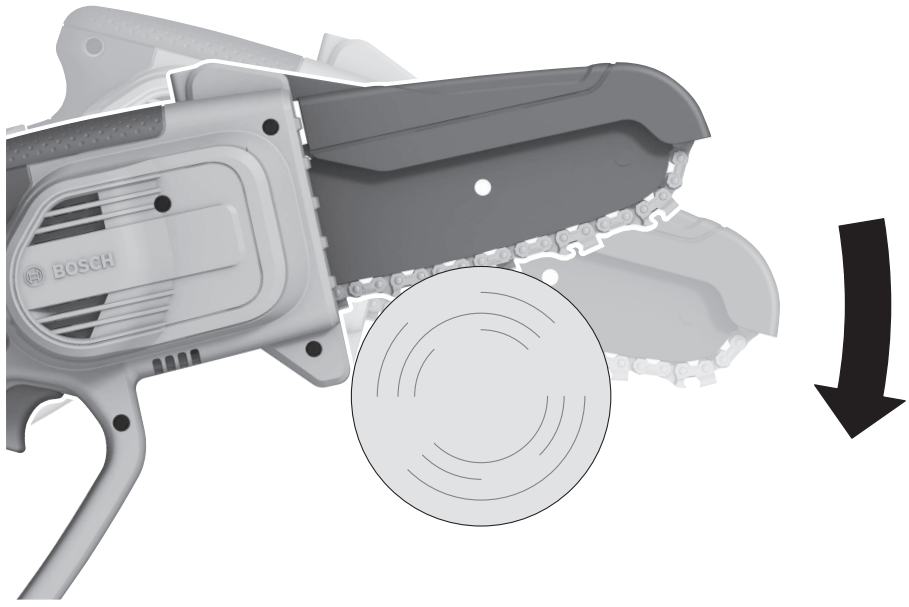

H

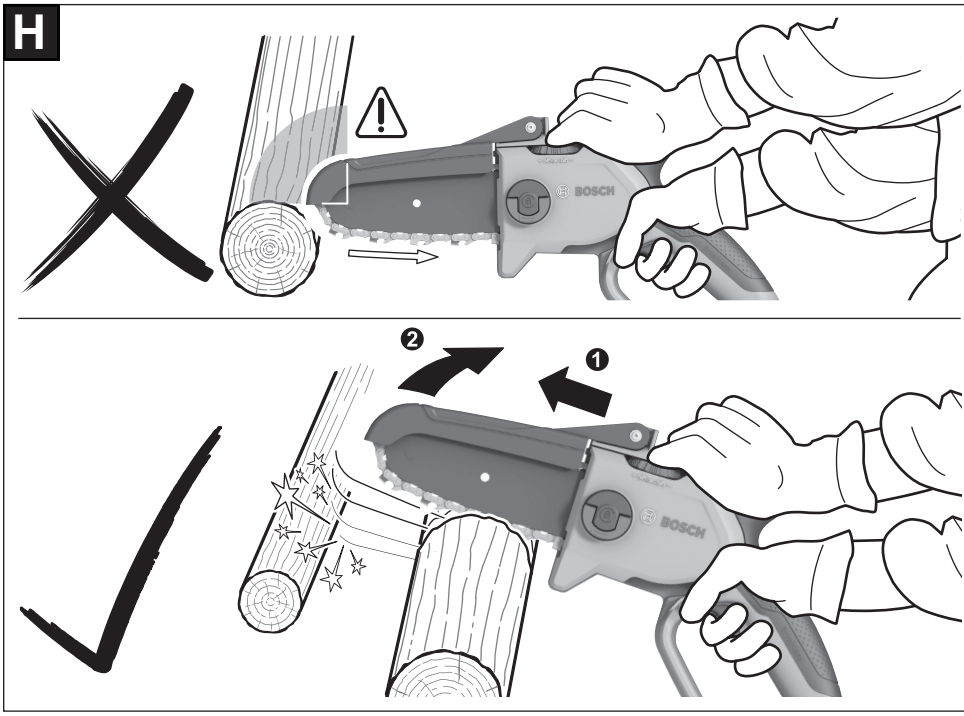

I1

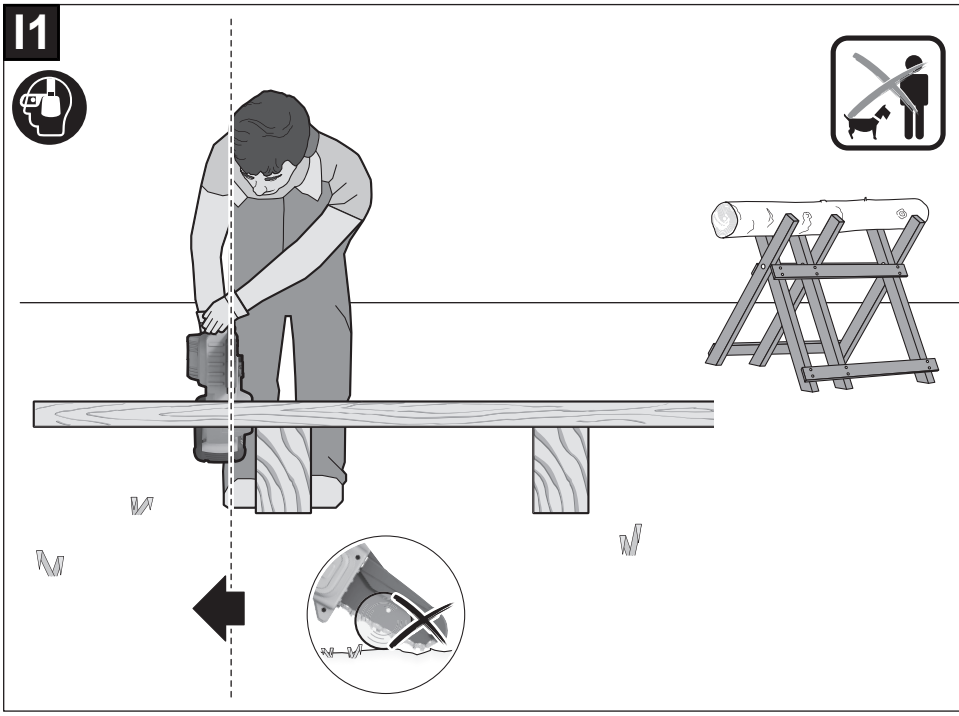

I2

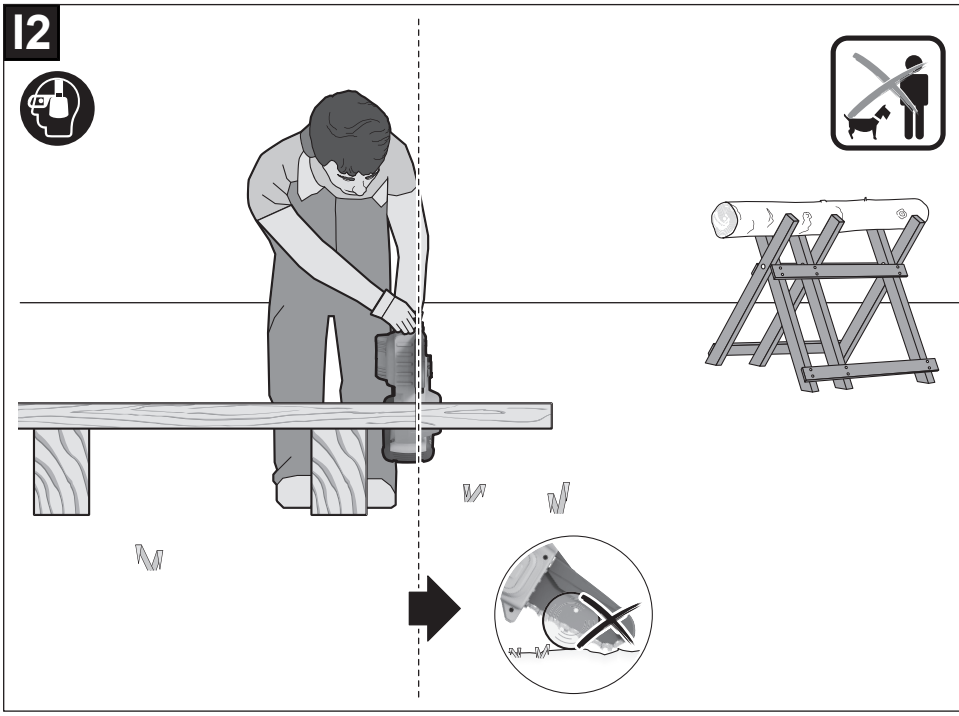

J

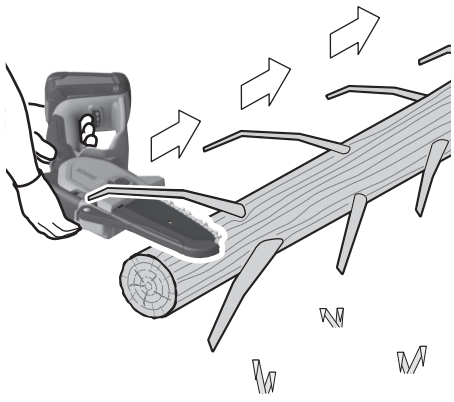

K



L

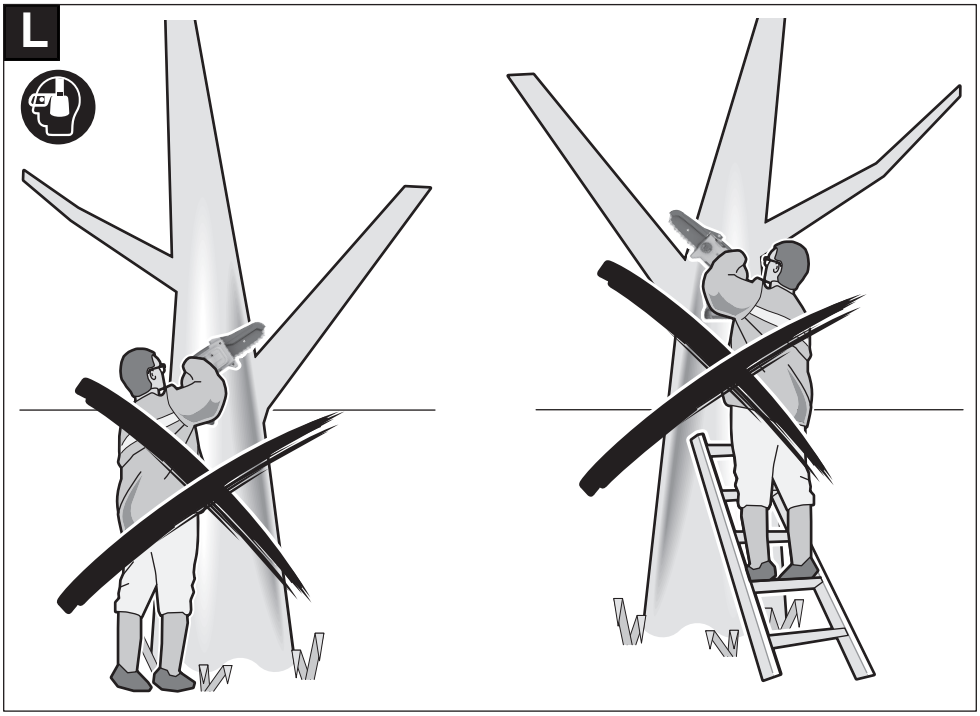

M





F 016 800 642

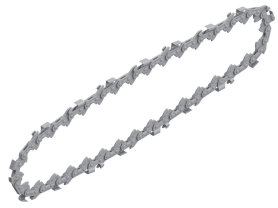

15 cm
F016 800 624

Deutsch

Sicherheitshinweise

Erläuterung der Bildsymbole


Allgemeiner Gefahrenhinweis.


Lesen Sie die Betriebsanleitung.


Nicht bei Regen benutzen.


Achten Sie auf den Rückschlag der Astsäge und vermeiden Sie das Sägen mit der Schwertspitze.


Halten Sie die Astsäge immer mit beiden Händen.


Halten Sie Ihre Hände vom Messer fern.


Tragen Sie Augen- und Gehörschutz.


Tragen Sie Sicherheitshandschuhe.


WARNUNG: Trennen Sie den Akku vor Wartungsarbeiten.

Allgemeine Sicherheitshinweise für Elektrowerkzeuge

⚠ WARNUNG **Lesen Sie alle Sicherheitshinweise, Anweisungen, Bebilderungen und technischen Daten, mit denen dieses Elektrowerkzeug versehen ist.** Versäumnisse bei der Einhaltung der Sicherheitshinweise und nachfolgenden Anweisungen können elektrischen Schlag, Brand und/oder schwere Verletzungen verursachen.

Bewahren Sie alle Sicherheitshinweise und Anweisungen für die Zukunft auf.

Der in den Sicherheitshinweisen verwendete Begriff „Elektrowerkzeug" bezieht sich auf netzbetriebene Elektrowerkzeuge (mit Netzleitung) und auf akkubetriebene Elektrowerkzeuge (ohne Netzleitung).

Arbeitsplatzsicherheit

- **Halten Sie Ihren Arbeitsbereich sauber und gut beleuchtet.** Unordnung oder unbeleuchtete Arbeitsbereiche können zu Unfällen führen.
- **Arbeiten Sie mit dem Elektrowerkzeug nicht in explosionsgefährdeter Umgebung, in der sich brennbare Flüssigkeiten, Gase oder Stäube befinden.** Elektrowerkzeuge erzeugen Funken, die den Staub oder die Dämpfe entzünden können.
- **Halten Sie Kinder und andere Personen während der Benutzung des Elektrowerkzeugs fern.** Bei Ablenkung können Sie die Kontrolle über das Elektrowerkzeug verlieren.

Elektrische Sicherheit

- **Halten Sie Elektrowerkzeuge von Regen oder Nässe fern.** Das Eindringen von Wasser in ein Elektrowerkzeug erhöht das Risiko eines elektrischen Schlages.

Sicherheit von Personen

- **Seien Sie aufmerksam, achten Sie darauf, was Sie tun, und gehen Sie mit Vernunft an die Arbeit mit einem Elektrowerkzeug. Benutzen Sie kein Elektrowerkzeug, wenn Sie müde sind oder unter dem Einfluss von Drogen, Alkohol oder Medikamenten stehen.** Ein Moment der Unachtsamkeit beim Gebrauch des Elektrowerkzeuges kann zu ernsthaften Verletzungen führen.
- **Tragen Sie persönliche Schutzausrüstung und immer eine Schutzbrille.** Das Tragen persönlicher Schutzausrüstung, wie Staubmaske, rutschfeste Sicherheitsschuhe, Schutzhelm oder Gehörschutz, je nach Art und Einsatz des Elektrowerkzeuges, verringert das Risiko von Verletzungen.
- **Vermeiden Sie eine unbeabsichtigte Inbetriebnahme. Vergewissern Sie sich, dass das Elektrowerkzeug ausgeschaltet ist, bevor Sie es an die Stromversorgung und/oder den Akku anschließen, es aufnehmen oder tragen.** Wenn Sie beim Tragen des Elektrowerkzeuges den Finger am Schalter haben oder das Gerät eingeschaltet an die Stromversorgung anschließen, kann dies zu Unfällen führen.
- **Entfernen Sie Einstellwerkzeuge oder Schraubenschlüssel, bevor Sie das Elektrowerkzeug einschalten.** Ein Werkzeug oder Schlüssel, der sich in einem drehenden Geräteteil befindet, kann zu Verletzungen führen.
- **Vermeiden Sie eine abnormale Körperhaltung. Sorgen Sie für einen sicheren Stand und halten Sie jederzeit das Gleichgewicht.** Dadurch können Sie das Elektrowerkzeug in unerwarteten Situationen besser kontrollieren.
- **Tragen Sie geeignete Kleidung. Tragen Sie keine weite Kleidung oder Schmuck. Halten Sie Haare und Kleidung fern von sich bewegenden Teilen.** Lockere Kleidung, Schmuck oder lange Haare können von sich bewegenden Teilen erfasst werden.
- **Wenn Staubabsaug- und -auffangeinrichtungen montiert werden können, sind diese anzuschließen und**

richtig zu verwenden. Verwendung einer Staubabsaugung kann Gefährdungen durch Staub verringern.

- ▶ **Wiegen Sie sich nicht in falscher Sicherheit und setzen Sie sich nicht über die Sicherheitsregeln für Elektrowerkzeuge hinweg, auch wenn Sie nach vielfachem Gebrauch mit dem Elektrowerkzeug vertraut sind.** Achtloses Handeln kann binnen Sekundenbruchteilen zu schweren Verletzungen führen.

Verwendung und Behandlung des Elektrowerkzeugs

- ▶ **Überlasten Sie das Elektrowerkzeug nicht. Verwenden Sie für Ihre Arbeit das dafür bestimmte Elektrowerkzeug.** Mit dem passenden Elektrowerkzeug arbeiten Sie besser und sicherer im angegebenen Leistungsbereich.
- ▶ **Benutzen Sie kein Elektrowerkzeug, dessen Schalter defekt ist.** Ein Elektrowerkzeug, das sich nicht mehr ein- oder ausschalten lässt, ist gefährlich und muss repariert werden.
- ▶ **Ziehen Sie den Stecker aus der Steckdose und/oder entfernen Sie einen abnehmbaren Akku, bevor Sie Geräteeinstellungen vornehmen, Einsatzwerkzeugteile wechseln oder das Elektrowerkzeug weglegen.** Diese Vorsichtsmaßnahme verhindert den unbeabsichtigten Start des Elektrowerkzeuges.
- ▶ **Bewahren Sie unbenutzte Elektrowerkzeuge außerhalb der Reichweite von Kindern auf. Lassen Sie keine Personen das Elektrowerkzeug benutzen, die mit diesem nicht vertraut sind oder diese Anweisungen nicht gelesen haben.** Elektrowerkzeuge sind gefährlich, wenn sie von unerfahrenen Personen benutzt werden.
- ▶ **Pflegen Sie Elektrowerkzeuge und Einsatzwerkzeug mit Sorgfalt. Kontrollieren Sie, ob bewegliche Teile einwandfrei funktionieren und nicht klemmen, ob Teile gebrochen oder so beschädigt sind, dass die Funktion des Elektrowerkzeuges beeinträchtigt ist. Lassen Sie beschädigte Teile vor dem Einsatz des Gerätes reparieren.** Viele Unfälle haben ihre Ursache in schlecht gewarteten Elektrowerkzeugen.
- ▶ **Halten Sie Schneidwerkzeuge scharf und sauber.** Sorgfältig gepflegte Schneidwerkzeuge mit scharfen Schneidkanten verklemmen sich weniger und sind leichter zu führen.
- ▶ **Verwenden Sie Elektrowerkzeug, Zubehör, Einsatzwerkzeuge usw. entsprechend diesen Anweisungen. Berücksichtigen Sie dabei die Arbeitsbedingungen und die auszuführende Tätigkeit.** Der Gebrauch von Elektrowerkzeugen für andere als die vorgesehenen Anwendungen kann zu gefährlichen Situationen führen.
- ▶ **Halten Sie Griffe und Griffflächen trocken, sauber und frei von Öl und Fett.** Rutschige Griffe und Griffflächen erlauben keine sichere Bedienung und Kontrolle des Elektrowerkzeugs in unvorhergesehenen Situationen.

Verwendung und Behandlung des Akkuwerkzeugs

- ▶ **Laden Sie die Akkus nur mit Ladegeräten auf, die vom Hersteller empfohlen werden.** Durch ein Ladegerät, das für eine bestimmte Art von Akkus geeignet ist, besteht Brandgefahr, wenn es mit anderen Akkus verwendet wird.
- ▶ **Verwenden Sie nur die dafür vorgesehenen Akkus in den Elektrowerkzeugen.** Der Gebrauch von anderen Akkus kann zu Verletzungen und Brandgefahr führen.
- ▶ **Halten Sie den nicht benutzten Akku fern von Büroklammern, Münzen, Schlüsseln, Nägeln, Schrauben oder anderen kleinen Metallgegenständen, die eine Überbrückung der Kontakte verursachen könnten.** Ein Kurzschluss zwischen den Akkukontakten kann Verbrennungen oder Feuer zur Folge haben.
- ▶ **Bei falscher Anwendung kann Flüssigkeit aus dem Akku austreten. Vermeiden Sie den Kontakt damit. Bei zufälligem Kontakt mit Wasser abspülen. Wenn die Flüssigkeit in die Augen kommt, nehmen Sie zusätzliche ärztliche Hilfe in Anspruch.** Austretende Akkuflüssigkeit kann zu Hautreizungen oder Verbrennungen führen.
- ▶ **Benutzen Sie keinen beschädigten oder veränderten Akku.** Beschädigte oder veränderte Akkus können sich unvorhersehbar verhalten und zu Feuer, Explosion oder Verletzungsgefahr führen.
- ▶ **Setzen Sie einen Akku keinem Feuer oder zu hohen Temperaturen aus.** Feuer oder Temperaturen über 130 °C können eine Explosion hervorrufen.
- ▶ **Befolgen Sie alle Anweisungen zum Laden und laden Sie den Akku oder das Akkuwerkzeug niemals außerhalb des in der Betriebsanleitung angegebenen Temperaturbereichs.** Falsches Laden oder Laden außerhalb des zugelassenen Temperaturbereichs kann den Akku zerstören und die Brandgefahr erhöhen.

Service

- ▶ **Lassen Sie Ihr Elektrowerkzeug nur von qualifiziertem Fachpersonal und nur mit Original-Ersatzteilen reparieren**. Damit wird sichergestellt, dass die Sicherheit des Elektrowerkzeuges erhalten bleibt.
- ▶ **Warten Sie niemals beschädigte Akkus.** Sämtliche Wartung von Akkus sollte nur durch den Hersteller oder bevollmächtigte Kundendienststellen erfolgen.

Sicherheitshinweise für Astsäge

- ▶ **Halten Sie bei laufender Astsäge alle Körperteile von der Sägekette fern. Vergewissern Sie sich vor dem Starten der Astsäge, dass die Sägekette nichts berührt.** Beim Arbeiten mit einer Astsäge kann ein Moment der Unachtsamkeit dazu führen, dass Bekleidung oder Körperteile von der Sägekette erfasst werden.
- ▶ **Das Werkzeug ist für den beidhändigen Gebrauch vorgesehen. Halten Sie die Astsäge immer mit einer Hand am hinteren Handgriff und die andere Hand am Zusatzhandgriff. (siehe Bild F)**
- ▶ **Halten Sie die Astsäge nur an den isolierten Griffflächen, da die Sägekette in Berührung mit verborgenen Stromleitungen kommen kann.** Der Kontakt der Sägekette mit einer spannungsführenden Leitung kann metal-

lene Geräteteile unter Spannung setzen und zu einem elektrischen Schlag führen.

- ▶ **Tragen Sie einen Augenschutz. Weitere Schutzausrüstung für Gehör, Kopf, Hände, Beine und Füße wird empfohlen.** Passende Schutzkleidung mindert die Verletzungsgefahr von umherfliegendes Spanmaterial und zufälliges Berühren der Sägekette.
- ▶ **Arbeiten Sie mit der Astsäge nicht auf einem Baum, auf einer Leiter, von einem Dach oder einer instabilen Stütze.** Der Betrieb einer Astsäge auf diese Weise kann zu schweren Verletzungen führen.
- ▶ **Achten Sie immer auf festen Stand und benutzen Sie die Astsäge nur, wenn Sie auf festem, sicherem und ebenem Grund stehen.** Rutschiger Untergrund oder instabile Standflächen können zum Verlust des Gleichgewichts oder zum Verlust der Kontrolle über die Astsäge führen.
- ▶ **Rechnen Sie beim Schneiden eines unter Spannung stehenden Astes damit, dass dieser zurückfedert.** Wenn die Spannung in den Holzfasern freikommt, kann der gespannte Ast die Bedienperson treffen und/oder die Astsäge der Kontrolle entreißen.
- ▶ **Seien Sie besonders vorsichtig beim Schneiden von Unterholz und jungen Bäumen.** Das dünne Material kann sich in der Sägekette verfangen und auf Sie schlagen oder Sie aus dem Gleichgewicht bringen.
- ▶ **Tragen Sie die Astsäge am hinteren Griff im ausgeschalteten Zustand, die Sägekette nach vorn zeigend. Bei Transport oder Aufbewahrung der Astsäge stets die Kettenabdeckung aufstecken.** Sorgfältiger Umgang mit der Astsäge verringert die Wahrscheinlichkeit einer versehentlichen Berührung mit der laufenden Sägekette.
- ▶ **Befolgen Sie Anweisungen für die Schmierung, die Kettenspannung und das Wechseln vom Schwert und Kette.** Eine unsachgemäß gespannte oder geschmierte Kette kann entweder reißen oder das Rückschlagrisiko erhöhen.
- ▶ **Nur Holz sägen. Die Astsäge nicht für Arbeiten verwenden, für die sie nicht bestimmt ist. Beispiel: Verwenden Sie die Astsäge nicht zum Sägen von Metall, Plastik, Mauerwerk oder Baumaterialien, die nicht aus Holz sind.** Die Verwendung der Astsäge für nicht bestimmungsgemäße Arbeiten kann zu gefährlichen Situationen führen.
- ▶ **Diese Astsäge ist nicht zum Fällen von Bäumen vorgesehen.** Die Verwendung der Astsäge für andere als vorgesehene Vorgänge kann zu schweren Verletzungen des Bedieners oder von Umstehenden führen.
- ▶ **Befolgen Sie alle Anweisungen, wenn Sie eingeklemmtes Material beseitigen, die Astsäge lagern oder warten.** Stellen Sie sicher, dass der Schalter ausgeschaltet und der Akku entfernt ist.
- ▶ **Ursachen und Vermeidung eines Rückschlags:**
  – Rückschlag kann auftreten, wenn die Spitze der Führungsschiene einen Gegenstand berührt oder wenn das Holz sich biegt und die Sägekette im Schnitt festklemmt.
  – Eine Berührung mit der Schienenspitze kann in manchen Fällen zu einer unerwarteten nach hinten gerichteten Reaktion führen, bei der die Führungsschiene nach oben und in Richtung der Bedienperson geschlagen wird.
  – Das Verklemmen der Sägekette an der Oberkante der Führungsschiene kann die Schiene rasch in Bedienerrichtung zurückstoßen.
  – Jede dieser Reaktionen kann dazu führen, dass Sie die Kontrolle über die Säge verlieren und sich möglicherweise schwer verletzen. Verlassen Sie sich nicht ausschließlich auf die in der Astsäge eingebauten Sicherheitseinrichtungen. Als Benutzer einer Astsäge sollten Sie verschiedene Maßnahmen ergreifen, um unfall- und verletzungsfrei arbeiten zu können.
  Ein Rückschlag ist die Folge eines falschen oder fehlerhaften Gebrauchs der Astsäge. Er kann durch geeignete Vorsichtsmaßnahmen, wie nachfolgend beschrieben, verhindert werden:
- ▶ **Halten Sie die Säge mit beiden Händen fest, wobei Daumen und Finger die Griffe der Astsäge umschließen. Bringen Sie Ihren Körper und die Arme in eine Stellung, in der Sie den Rückschlagkräften standhalten können.** Wenn geeignete Maßnahmen getroffen werden, kann die Bedienperson die Rückschlagkräfte beherrschen. Niemals die Astsäge loslassen.
- ▶ **Vermeiden Sie eine abnormale Körperhaltung und sägen Sie nicht über Schulterhöhe.** Dadurch wird ein unbeabsichtigtes Berühren mit der Schienenspitze vermieden und eine bessere Kontrolle der Astsäge in unerwarteten Situationen ermöglicht.
- ▶ **Verwenden Sie stets vom Hersteller vorgeschriebene Ersatzschienen und Sägeketten.** Falsche Ersatzschienen und Sägeketten können zum Reißen der Kette oder zu Rückschlag führen.
- ▶ **Halten Sie sich an die Anweisungen des Herstellers für das Schärfen und die Wartung der Sägekette.** Zu niedrige Tiefenbegrenzer erhöhen die Neigung zum Rückschlag.

Zusätzliche Sicherheitshinweise

- ▶ **Dieses Elektrowerkzeug ist nicht dafür bestimmt, von Personen (einschließlich Kinder) mit eingeschränkten physischen, sensorischen oder geistigen Fähigkeiten oder mangelnder Erfahrung und/oder mangelndem Wissen benutzt zu werden, es sei denn, sie werden durch eine für ihre Sicherheit zuständige Person beaufsichtigt oder erhalten von ihr Anweisungen, wie das Elektrowerkzeug zu benutzen ist.** Kinder sollten beaufsichtigt werden, um sicherzustellen, dass sie nicht mit dem Elektrowerkzeug spielen.
- ▶ **Stellen Sie sicher, dass alle Schutzvorrichtungen und Griffe bei Benutzung des Gerätes montiert sind.** Versuchen Sie niemals, ein unvollständig montiertes Gerät oder ein Gerät mit nicht zulässigen Modifikationen in Betrieb zu nehmen.
- ▶ Achten Sie immer darauf, dass die Kette in der richtigen Position ist. Eine falsch positionierte Kette kann zu Kettenbruch, Rückschlag und/oder Verletzungen führen.

- ▶ Tragen Sie bei der Arbeit mit der Astsäge immer eine robuste lange Arbeitshose.
- ▶ **Diese Astsäge ist nicht für Schnitte geeignet, die von unten nach oben geführt werden.** Die Verwendung der Astsäge für andere als die vorgesehenen Arbeiten kann zu gefährlichen Situationen führen.

Hinweise für den optimalen Umgang mit dem Akku

- ▶ **Ändern und öffnen Sie den Akku nicht.** Es besteht die Gefahr eines Kurzschlusses.



Schützen Sie den Akku vor Hitze (z. B. auch vor dauernder Sonneneinstrahlung), Feuer, Wasser und Feuchtigkeit. Es besteht Explosionsgefahr.

- ▶ **Wenn Sie das Gerät nicht benutzen, halten Sie den nicht benutzten Akku fern von Büroklammern, Münzen, Schlüsseln, Nägeln, Schrauben oder anderen kleinen Metallgegenständen, die eine Überbrückung der Kontakte verursachen könnten.** Ein Kurzschluss zwischen den Akkukontakten kann Verbrennungen oder Feuer zur Folge haben.
- ▶ **Bei Beschädigung und unsachgemäßem Gebrauch des Akkus können Dämpfe austreten.** Lüften Sie den Bereich und suchen Sie bei Beschwerden einen Arzt auf. Die Dämpfe können die Atemwege reizen.
- ▶ **Verwenden Sie den Akku nur in Produkten des Herstellers.** Nur so wird der Akku vor gefährlicher Überlastung geschützt.
- ▶ **Durch spitze Gegenstände wie z. B. Nagel oder Schraubenzieher oder durch äußere Krafteinwirkung kann der Akku beschädigt werden.** Es kann zu einem internen Kurzschluss kommen und der Akku brennen, rauchen, explodieren oder überhitzen.
- ▶ **Schließen Sie den Akku nicht kurz**. Es besteht Explosionsgefahr.
- ▶ Reinigen Sie gelegentlich die Lüftungsschlitze des Akkus mit einem weichen, sauberen und trockenen Pinsel.
- ▶ **Laden Sie das Gerät nur mit dem mitgelieferten Ladegerät.**

Symbole

Die nachfolgenden Symbole sind für das Lesen und Verstehen der Betriebsanleitung von Bedeutung. Prägen Sie sich die Symbole und ihre Bedeutung ein. Die richtige Interpretation der Symbole hilft Ihnen, das Produkt besser und sicherer zu gebrauchen.

Symbol	Bedeutung
	Überprüfen Sie sorgfältig den Bereich auf dem das Gartengerät verwendet werden soll nach Wild- und Haustieren. Wild- und Haustiere können während des Betriebs der Maschine verletzt werden. Überprüfen Sie den Einsatzbereich der Maschine gründlich und entfernen Sie alle Steine, Stöcke, Drähte, Knochen und fremde Gegenstände.
	Tragen Sie einen Kopfschutz, wenn die Gefahr besteht, dass herabfallende Äste Verletzungen verursachen können.
	Halten Sie Kinder und andere Personen während der Benutzung des Geräts fern. Bei Ablenkung können Sie die Kontrolle über das Gerät verlieren.
	Bewegungsrichtung
	Reaktionsrichtung
	Gewicht
	Einschalten
	Ausschalten
	Gestattete Handlung
	Verbotene Handlung
CLICK!	Hörbares Geräusch
	Zubehör/Ersatzteile

Produkt- und Leistungsbeschreibung



Lesen Sie alle Sicherheitshinweise und Anweisungen. Versäumnisse bei der Einhaltung der Sicherheitshinweise und Anweisungen können elektrischen Schlag, Brand und/oder schwere Verletzungen verursachen.

Bitte beachten Sie die Abbildungen im vorderen Teil der Betriebsanleitung.

Bestimmungsgemäßer Gebrauch

Das Produkt ist für den Hausgebrauch bestimmt, zum Sägen von Holz wie Äste, Bretter, Holzbalken usw., in Bodennähe.

Die Schnitte können mit oder quer zur Faser gesägt werden.

Dieses Elektrowerkzeug ist nicht zum Sägen von mineralischen Werkstoffen und Gipsplatten geeignet.

Dieses Elektrowerkzeug ist nicht zum Sägen von unten nach oben, Tauchschnitte und zum Fällen von Bäumen geeignet.

Dieses Elektrowerkzeug muss während des Gebrauchs mit zwei Händen bedient werden.

Lieferumfang

Nehmen Sie das Gerät vorsichtig aus der Verpackung und prüfen Sie, ob die nachfolgenden Teile vollständig sind:

- Kettensäge
- Abdeckung
- Sägekette
- Schwert
- Kettenschutz
- Sägekettenöl (50 ml)
- Betriebsanleitung

Akku und Ladegerät sind in bestimmten Ausführungen enthalten.

Wenn Teile fehlen oder beschädigt sind, wenden Sie sich bitte an Ihren Händler.

Abgebildete Komponenten

Die Nummerierung der abgebildeten Komponenten bezieht sich auf die Darstellung des Elektrowerkzeugs auf der Grafikseite.

(1) Kettenschutz
(2) Spannrad
(3) Zusatzhandgriff
(4) Einschaltsperre für Ein-/Ausschalter
(5) Ein-/Ausschalter
(6) Hinterer Handgriff
(7) Akkuaufnahme
(8) Akku-Ladezustandsanzeige
(9) Handschutz
(10) Spanauswurf
(11) Abdeckung
(12) Spannknopf
(14) Sägekette
(13) Kettenabdeckung
(15) Schwert
(16) Akku[a)]
(17) Ladegerät[a)]
(18) Seriennummer
(19) Laufrichtungs- und Schneidrichtungssymbol
(20) Magnet
(21) Befestigungsbolzen
(22) Schwert-Führungssteg
(23) Bolzen für Kettenspannung
(24) Kettenrad
(25) Akku-Entriegelungstaste

a) **Abgebildetes oder beschriebenes Zubehör gehört nicht zum Standard-Lieferumfang.**

Technische Daten

Astsäge		**EasyChain 18V-15-7**
Sachnummer		**3 600 HB8 9..**
Kettengeschwindigkeit im Leerlauf	m/s	6,95
Schwertlänge	mm	150
Sägekapazität	mm	130
Werkzeugloses Spannen der Kette (SDS)		●
Sägekettentyp		325"– 80BX
Treibgliedstärke	mm	1,1 (0,043")
Gewicht [A)]		
– ohne Akku	kg	1,3
– mit Akku	kg	1,7 (1,5 Ah) – 2,0 (6,0 Ah)
Seriennummer		Siehe Seriennummer (Typenschild) am Produkt
empfohlene Umgebungstemperatur beim Laden	°C	0… +35
erlaubte Umgebungstemperatur bei Lagerung	°C	-20… +50
erlaubte Umgebungstemperatur beim Betrieb [B)]	°C	0… +40
Akkutyp		PBA 18V…W-. 1,5 Ah, 2,0 Ah, 2,5 Ah, 4,0 Ah, 6,0 Ah

A) abhängig vom verwendeten Akku

B) eingeschränkte Leistung bei Temperaturen < 0 °C

Geräusch-/Vibrationsinformation

Geräuschemissionswerte ermittelt entsprechend **EN 62841-4-1**.

Der A-bewertete Geräuschpegel des Elektrowerkzeugs beträgt typischerweise: Schalldruckpegel **96** dB(A); Schallleistungspegel **104** dB(A). Unsicherheit K = **3** dB.

Gehörschutz tragen!

Schwingungswerte a_h (kontinuierliche Vibrationen), p_F (wiederholte Stoßvibrationen) und Unsicherheit K ermittelt entsprechend **EN 62841-4-1**.

a_h = **4** m/s^2 (K = **1,5** m/s^2), p_F = **186** m/s^2 (K = **65** m/s^2)

Dass der/die angegebene(n) Schwingungsgesamtwert(e) und der/die angegebene(n) Geräuschemissionswert(e) nach einem genormten Prüfverfahren gemessen worden sind und zum Vergleich eines Elektrowerkzeugs mit einem anderen verwendet werden können.

Dass der/die angegebene(n) Schwingungsgesamtwert(e) und der/die angegebene(n) Geräuschemissionswert(e) auch zu einer vorläufigen Einschätzung der Belastung verwendet werden können.

Dass die Schwingungs- und Geräuschemissionen während der tatsächlichen Benutzung des Elektrowerkzeugs von den Angabewerten abweichen können, abhängig von der Art und Weise, in der das Elektrowerkzeug verwendet wird, insbesondere, welche Art von Werkstück bearbeitet wird; und zur Notwendigkeit, Sicherheitsmaßnahmen zum Schutz des Bedieners festzulegen, die auf einer Abschätzung der Schwingungsbelastung während der tatsächlichen Benutzungsbedingungen beruhen (hierbei sind alle Anteile des Betriebszyklus zu berücksichtigen, beispielsweise Zeiten, in denen das Elektrowerkzeug abgeschaltet ist, und solche, in denen es zwar eingeschaltet ist, aber ohne Belastung läuft).

Akku

Bosch verkauft Akku-Elektrowerkzeuge auch ohne Akku. Ob im Lieferumfang Ihres Elektrowerkzeugs ein Akku enthalten ist, können Sie der Verpackung entnehmen.

Akku laden

▶ **Benutzen Sie nur die in den technischen Daten aufgeführten Ladegeräte.** Nur diese Ladegeräte sind auf den bei Ihrem Elektrowerkzeug verwendeten Li-Ionen-Akku abgestimmt.

Hinweis: Li-Ionen-Akkus werden aufgrund internationaler Transportvorschriften teilgeladen ausgeliefert. Um die volle Leistung des Akkus zu gewährleisten, laden Sie vor dem ersten Einsatz den Akku vollständig auf.

Akku einsetzen

Schieben Sie den geladenen Akku in die Akku-Aufnahme, bis dieser eingerastet ist.

Akku entnehmen

Zur Entnahme des Akkus drücken Sie die Akku-Entriegelungstaste und ziehen den Akku heraus. **Wenden Sie dabei keine Gewalt an.**

Akku-Ladezustandsanzeige am Akku

Hinweis: Nicht jeder Akku-Typ verfügt über eine Ladezustandsanzeige.

Die LEDs der Akku-Ladezustandsanzeige am Akku zeigen den Ladezustand des Akkus an. Aus Sicherheitsgründen ist die Abfrage des Ladezustands nur bei Stillstand des Elektrowerkzeuges möglich.

Drücken Sie die Taste für die Ladezustandsanzeige am Akku, um den Ladezustand anzuzeigen. Dies ist auch bei abgenommenem Akku möglich.

LED am Akku	Ladezustand
Dauerlicht 4 × grün	≈ 75–100 %
Dauerlicht 3 × grün	≈ 50–75 %
Dauerlicht 2 × grün	≈ 25–50 %
Dauerlicht 1 × grün	≈ 5–25 %
Blinklicht 1 × grün	≈ 0–5 %

Hinweise für den optimalen Umgang mit dem Akku

Schützen Sie den Akku vor Feuchtigkeit und Wasser.

Lagern Sie den Akku nur im Temperaturbereich von –20 °C bis 50 °C. Lassen Sie den Akku z.B. im Sommer nicht im Auto liegen.

Eine wesentlich verkürzte Betriebszeit nach der Aufladung zeigt an, dass der Akku verbraucht ist und ersetzt werden muss.

Beachten Sie die Hinweise zur Entsorgung.

Akku-Pflege

Um eine optimale Nutzung des Akkus zu gewährleisten, beachten Sie folgende Hinweise und Maßnahmen:

- Schützen Sie den Akku vor Feuchtigkeit und Wasser.
- Lagern Sie das Elektrowerkzeug und den Akku nur im Temperaturbereich von –20 °C bis 50 °C. Lassen Sie den Akku z.B. im Sommer nicht im Auto liegen.
- Lagern Sie den Akku separat und nicht im Gartengerät.
- Lassen Sie den Akku bei direkter Sonnenbestrahlung nicht im Gartengerät.
- Die optimale Temperatur zur Aufbewahrung des Akkus beträgt 5 °C.
- Reinigen Sie gelegentlich die Lüftungsschlitze des Akkus mit einem weichen, sauberen und trockenen Pinsel.

Eine wesentlich verkürzte Betriebszeit nach der Aufladung zeigt an, dass der Akku verbraucht ist und ersetzt werden muss.

Montage

Sägekette montieren und spannen (siehe Bilder B1 – B7)

▶ **Tragen Sie Ihre persönliche Schutzausrüstung (PSA), bevor Sie die Sägekette warten oder wechseln.**

▶ **Verwenden Sie für die Montage kein Werkzeug.**

- ▶ **Die Verwendung der Astsäge mit einer falsch ausgerichteten oder falsch gespannten Kette kann zu Kettenbruch, Rückschlag und/oder Verletzungen führen.** Eine korrekt ausgerichtete und gespannte Kette optimiert die Leistung des Produkts und verlängert seine Lebensdauer. Spannen Sie die Kette mit der von Bosch zugelassenen Spannhilfe .
- ▶ **Insbesondere bei neuen Sägeketten ist anfangs mit erhöhter Ausweitung zu rechnen.**
- ▶ **Spannen Sie die Sägekette nicht, wenn sie stark erhitzt ist, da sie sich nach dem Abkühlen zusammenzieht und dann zu straff am Schwert anliegt.**
- ▶ **Verwenden Sie nur Sägeketten mit einer Treibglieddicke (Nutbreite) von 1,1 mm.**
- – Legen Sie die Astsäge auf einer geraden Fläche ab.
- – Stellen Sie sicher, dass das Spannrad **(2)** vollständig gegen den Uhrzeigersinn gedreht wurde.
- – Stecken Sie die Sägekette **(14)** in den Spalt des Schwertes **(15)**. Achten Sie dabei auf die richtige Laufrichtung; vergleichen Sie dazu die Sägekette mit dem Laufrichtung- und Schneidrichtungssymbol **(19)**.
- – Setzen Sie das Schwert **(15)** auf den Befestigungsbolzen **(21)** und legen Sie die Kettenglieder um das Kettenrad **(24)**.
- – Prüfen Sie, ob alle Teile gut platziert sind und halten Sie das Schwert mit der Sägekette in dieser Position. Verwenden Sie den Magneten **(20)** als zusätzliche Unterstützung beim Ausrichten der Kettenschiene.
- – Drehen Sie das Spannrad **(2)** im Uhrzeigersinn, bis die Kette teilweise gespannt ist.
- – Bringen Sie die SDS-Abdeckung **(11)** auf und drehen Sie den Spannknopf **(12)** im Uhrzeigersinn, bis die Abdeckung teilweise gesichert ist.
- – Drehen Sie das Spannrad **(2)** im Uhrzeigersinn (+), bis die richtige Kettenspannung erreicht ist. Die Sägekette **(14)** ist richtig gespannt, wenn sie um ca. 2–3 mm angehoben werden kann.
- – Wenn die richtige Spannung erreicht ist, drehen Sie den Spannknopf **(12)** im Uhrzeigersinn, bis er fest sitzt und klappen Sie den Bügel am Spannknopf **(12)** herunter. Die Kettenschiene ist in der eingestellten Position fixiert. Drehen Sie das Spannrad **(2)** nicht weiter.
- – Wenn die Kette zu straff gespannt ist, klappen Sie den Bügel am Spannknopf **(12)** hoch und drehen Sie ihn teilweise gegen den Uhrzeigersinn. Drehen Sie das Spannrad in Richtung (-) und wiederholen Sie die Schritte zum Spannen.

Sägekettenschmierung (siehe Bild C)

Die Sägekette wird während des Betriebs nicht automatisch mit Kettenöl geschmiert.

Prüfen Sie die Sägekette vor jedem Gebrauch und tragen Sie manuell Öl auf.

Der Betrieb der Astsäge ohne Kettenöl führt zu Schäden an der Astsäge.

Die Lebensdauer der Sägekette und die Schnittleistung hängen von einer optimalen Schmierung ab.

Hinweis: Verwenden Sie stets das für die Kettensäge vorgesehene Öl, um die beste Leistung zu erzielen. Die Verwendung von nicht zugelassenem Öl kann die Leistung des Ölsystems beeinträchtigen und zum Erlöschen der Garantie führen.

Auftragen von Öl auf die Sägekette:

- – Entfernen Sie den Akku, bevor Sie die Kette ölen.
- – Tragen Sie immer Handschuhe, wenn Sie Öl auf die Sägekette auftragen.
- – Legen Sie die Astsäge auf eine geeignete Fläche, mit der Abdeckung **(11)** nach oben.
- – Tragen Sie Öl im Bereich zwischen dem Schwert und der Sägekette auf.
- – Setzen Sie den Akku wieder ein. Schalten Sie die Astsäge kurzzeitig ein, um das Öl gleichmäßig auf dem Führungsschiene und die Sägekette zu verteilen.

Betrieb

Ein-/Ausschalten (siehe Bild E)

Einschalten

Entfernen Sie die Kettenabdeckung **(13)** und setzen Sie den geladenen Akku ein.

Halten Sie die Astsäge mit beiden Händen, eine Hand am hinteren Handgriff **(6)** und eine Hand am Zusatzhandgriff **(3)**.

Drücken Sie die Einschaltsperre **(4)** und anschließend den Ein-/Ausschalter **(5)**.

Sobald die Sägekette **(14)** sich bewegt, lassen Sie die Einschaltsperre **(4)** wieder los.

Ausschalten

Lassen Sie den Ein-/Ausschalter **(5)** los, die Sägekette **(14)** kommt zum Stillstand.

Stoppt die Sägekette **(14)** nicht, nachdem Sie den Ein-/Ausschalter **(5)** losgelassen haben, wenden Sie sich an Ihren Bosch-Kundendienst.

Entfernen Sie den Akku und ziehen Sie die Kettenabdeckung **(13)** auf.

Arbeiten mit der Astsäge

- ▶ **Lesen Sie vor dem Gebrauch immer die Bedienungsanleitung und die Sicherheitshinweise.**
- ▶ **Betreiben Sie die Maschine niemals mit defekten Schutzvorrichtungen oder ohne Schutzvorrichtungen, wie z.B. Schutz vor der laufenden Sägekette.**
- ▶ **Überprüfen Sie immer den Zustand der Astsäge und der Kette. Ist die Sägekette mit Öl geschmiert? Siehe Abschnitt "Sägekettenschmierung". Benutzen Sie die Astsäge nur, wenn sie in einwandfreiem Zustand ist. Nehmen Sie keine Veränderungen an der Astsäge vor.**

- ▶ **Prüfen Sie immer, ob die Astsäge richtig zusammengebaut ist, siehe Abschnitt "Sägekette montieren und spannen".**
- ▶ **Prüfen Sie, ob der Kettenschutz vor der laufenden Sägekette richtig positioniert ist. Wenn der Kettenschutz vor der laufenden Sägekette fehlerhaft ist und nicht in seine normale Position zurückkehrt, wenden Sie sich an Ihren Bosch-Kundendienst.**
- ▶ **Tragen Sie immer geeignete Kleidung und persönliche Schutzausrüstung.**
- ▶ **Tragen Sie Schutzbrille, Gehörschutz und Schutzhandschuhe. Geeignete Kleidung verringert die Verletzungsgefahr durch herumgeschleudertes Schnittgut und versehentliches Berühren der Sägekette.**
- ▶ **Achten Sie immer darauf, dass die Umgebung frei von Hindernissen ist und keine unbeteiligten Personen in der Umgebung sind.**
- ▶ **Verwenden Sie die Astsäge immer auf einem stabilen, ebenen Untergrund. Verwenden Sie die Astsäge immer bei guten Lichtverhältnissen.**
- ▶ **Benutzen Sie die Astsäge niemals auf einer Leiter oder über der Schulterhöhe.**
- ▶ **Niemals zu weit ausholen oder mit ausgestreckten Armen arbeiten.**
- ▶ **Halten Sie die Astsäge immer mit beiden Händen fest.**
- ▶ **Seien Sie vorsichtig mit Öl auf den Griffflächen und den Handschuhen.**
- ▶ **Verwenden Sie beim Schneiden von behandeltem Holz eine Staubschutzmaske.**
- ▶ **Prüfen Sie, dass sich im Schnittbereich kein Stromkabel befindet.**

Allgemeines Verhalten (siehe Bild G)

- Erstbenutzer sollten das Schneiden von Stämmen auf einem Sägebock üben.
- Halten Sie die Astsäge an der Seite Ihres Körpers, mit Ihrer bevorzugten Hand.
- Der bewegliche Kettenschutz **(1)** ist zum Schutz des Zusatzhandgriffs angebracht. Dieser Schutz bewegt sich nach oben, wenn das Werkzeug durch das Holz schneidet. Nach dem Schneiden kehrt der Kettenschutz **(1)** in seine Ausgangsposition zurück.
- Die Sägekette muss vor dem Kontakt mit dem Holz in voller Geschwindigkeit laufen.
- Drücken Sie beim Sägen nicht mit Kraft auf die Sägekette, sondern lassen Sie diese arbeiten.
- Entfernen Sie die Astsäge mit laufender Sägekette aus einem unvollendeten Schnitt.
- Vorsicht am Ende des Sägeschnitts. Sobald die Astsäge sich freigeschnitten hat, ändert sich unerwartet die Gewichtskraft. Es besteht Verletzungsgefahr für Beine und Füße.

Sägenrückschlag (siehe Bild H)

Entfernen oder verändern Sie niemals den Kettenschutz!
Die Säge ist mit den Schutz vor der laufenden Sägekette ausgestattet, um einen Rückschlag zu verhindern, wenn die Spitze der Säge versehentlich gegen das Holz gedrückt wird.

Unter Sägenrückschlag versteht man das plötzliche Hoch- und Zurückschlagen der laufenden Astsäge, das bei Berührung der Schwertspitze mit dem Sägegut oder bei klemmender Kette auftreten kann.

Wenn Sägenrückschlag auftritt, reagiert die Astsäge auf unvorhersehbare Art und Weise und kann schwere Verletzungen beim Bediener oder den im Sägebereich stehenden Personen verursachen.

Seitliche Schnitte, Schräg- und Längsschnitte müssen mit besonderer Vorsicht angegangen werden, lassen Sie in Gefahrensituationen den Ein-/Ausschalter **(5)** los, um Verletzungen zu vermeiden.

Zur Vermeidung von Sägenrückschlag:

- Setzen Sie die Astsäge so flach wie möglich an.
- Arbeiten Sie niemals mit ausgeweiteter oder stark verschlissener Sägekette.
- Ersetzen Sie eine stumpfe Sägekette.
- Sägen Sie niemals über Schulterhöhe.
- Sägen Sie niemals mit der Spitze des Schwertes.
- Halten Sie die Astsäge immer fest mit beiden Händen.
- Verwenden Sie stets eine von Bosch zugelassene rückschlaghemmende Sägekette.
- Achten Sie auf eine richtige Kettenspannung.

Schneiden von Baumstämmen/Brennholz (siehe Bilder I1 und I2)

- Verwenden Sie zum Sägen von Stämmen einen Sägebock, der auf einer ebenen und festen Untergrund steht.
- Sägen Sie nur Holz oder Holzgegenstände. Achten Sie beim Sägen immer darauf, nicht auf Steine, Nägel usw. zu treffen, da diese hochgeschleudert werden, die Kette beschädigen oder zu schweren Verletzungen des Bedieners oder umstehender Personen führen können.
- Sichern Sie immer die Stämme vor dem Sägen.
- Schneiden Sie die Stämme immer außerhalb der Abstützstellen, um zu verhindern, dass der Stamm einknickt und die Kette klemmt.
- Achten Sie darauf, dass die Sägekette niemals mit dem Boden oder Gegenständen der Arbeitsplatzausstattung in Berührung kommt.
- Achten Sie wegen der Stolpergefahr auf Baumstümpfe, Äste, Wurzeln etc.
- Es ist nicht ratsam, Holz zu schneiden, das größer ist als die in den Technischen Daten angegebene Schnittkapazität (**130** mm).

Entasten eines Astes oder eines Baumes (siehe Bild J)

- Unter Entasten versteht man das Abtrennen der Äste vom gefällten Baum oder einem großen Ast.

- Lassen Sie größere nach unten gerichtete Äste, die den Baum stützen, vorerst stehen.
- Entfernen Sie die kleineren Äste in einem Schnitt.
- Seien Sie vorsichtig beim Schneiden von Ästen/Zweigen, diese können zurückfedern.
- Verwenden Sie die Astsäge nie auf einer Leiter oder über Schulterhöhe.
- Der Sägevorgang wird optimiert, wenn die Kettengeschwindigkeit während des Schnitts konstant bleibt.

Fehlersuche

Wenn Ihr Elektrowerkzeug nicht einwandfrei funktioniert, zeigt Ihnen die folgende Tabelle Fehlersymptome, mögliche Ursachen sowie Maßnahmen zur Abhilfe. Können Sie damit das Problem nicht identifizieren und beseitigen, wenden Sie sich an Ihre Service-Werkstatt.

Achtung: Schalten Sie vor der Fehlersuche das Elektrowerkzeug aus und entnehmen Sie den Akku.

Symptom	Mögliche Ursache	Abhilfe
Astsäge läuft nicht	Akku entladen	Akku laden, siehe auch „Hinweise zum Laden“
	Akku nicht richtig eingesetzt	Sicherstellen, dass beide Verriegelungsstufen eingerastet sind
	Motorschutz hat angesprochen	Motor abkühlen lassen
	Akku zu kalt/zu heiß	Akku erwärmen/abkühlen lassen
	Kettenspannung zu hoch	Sägekette entspannen, siehe auch (siehe „Sägekette montieren und spannen (siehe Bilder **B1** – **B7**)“, Seite 17).
Sägekette bewegt sich nicht	Akku entladen	Akku laden, siehe auch „Hinweise zum Laden“
	Elektrowerkzeug defekt	Wenden Sie sich an den autorisierten Bosch Kundendienst
	Bereich unter der SDS-Abdeckung verstopft	Siehe „Wartung und Reinigung“
	Kein Öl auf der Sägekette	Sägekette nachspannen, siehe auch (siehe „Sägekette montieren und spannen (siehe Bilder **B1** – **B7**)“, Seite 17) und ölen (siehe auch (siehe „Sägekettenschmierung (siehe Bild **C**)“, Seite 18) **C**).
Astsäge arbeitet intermittierend	Interner Wackelkontakt	Wenden Sie sich an den autorisierten Bosch Kundendienst
	Ein-/Ausschalter **(5)** defekt	Wenden Sie sich an den autorisierten Bosch Kundendienst
Sägekette trocken	Kein Öl auf der Sägekette	Sägekette ölen; siehe auch (siehe „Sägekettenschmierung (siehe Bild **C**)“, Seite 18) .
Sägekette/Führungsschiene heiß	Kein Öl auf der Sägekette	Sägekette ölen; siehe auch (siehe „Sägekettenschmierung (siehe Bild **C**)“, Seite 18) .
	Kettenspannung zu hoch	Sägekette entspannen, siehe auch(siehe „Sägekette montieren und spannen (siehe Bilder **B1** – **B7**)“, Seite 17) .
	Sägekette stumpf	Sägekette ersetzen
Astsäge rupft, vibriert oder sägt nicht richtig	Kettenspannung zu niedrig	Sägekette entspannen, siehe auch(siehe „Sägekette montieren und spannen (siehe Bilder **B1** – **B7**)“, Seite 17) .
	Sägekette stumpf	Sägekette ersetzen
	Sägekette verschlissen	Sägekette ersetzen
	Sägezähne zeigen in die falsche Richtung	Sägekette richtig montieren
Starke Vibrationen/Geräusche	Elektrowerkzeug defekt	Wenden Sie sich an den autorisierten Bosch Kundendienst

Symptom	Mögliche Ursache	Abhilfe
Sägedauer pro Akku-Ladung zu gering	Zu viel Reibung wegen fehlender Schmierung	Sägekette ölen; siehe auch (siehe „Sägekettenschmierung (siehe Bild **C**)“, Seite 18).
	Sägekette verschmutzt	Sägekette reinigen
	Schlechte Sägetechnik	(siehe „Arbeiten mit der Astsäge“, Seite 18)
	Akku nicht voll geladen	Akku laden, siehe auch „Hinweise zum Laden“
	Akku außerhalb des zulässigen Temperaturbereiches	Lassen Sie den Akku auf Raumtemperatur erwärmen (innerhalb des zulässigen Temperaturbereichs von 0–45 °C)
Sägekette bewegt sich langsam	Akku entladen	Akku laden, siehe auch „Hinweise zum Laden“
	Akku außerhalb des zulässigen Temperaturbereiches	Lassen Sie den Akku auf Raumtemperatur erwärmen (innerhalb des zulässigen Temperaturbereichs von 0–45 °C)

Wartung und Service

Wartung und Reinigung

- ▶ **Nehmen Sie den Akku vor allen Arbeiten am Gartengerät (z. B. Wartung, Werkzeugwechsel etc.) sowie bei dessen Transport und Aufbewahrung aus dem Gartengerät.** Bei unbeabsichtigtem Betätigen des Ein-/Ausschalters besteht Verletzungsgefahr.
- ▶ **Tragen Sie immer geeignete Kleidung und persönliche Schutzausrüstung.**
- ▶ **Untersuchen Sie die Kettensäge regelmäßig auf offensichtliche Mängel, wie eine lose, ausgehängte oder beschädigte Sägekette, lose Befestigung und verschlissene oder beschädigte Bauteile.**
- ▶ **Nehmen Sie keine Veränderungen am Gartengerät vor.** Unzulässige Veränderungen können die Sicherheit Ihres Gartengerätes beeinträchtigen und zu verstärkten Geräuschen und Vibrationen führen und die Garantie verfällt.

Hinweis: Führen Sie die folgenden Wartungsarbeiten regelmäßig aus, damit eine lange und zuverlässige Nutzung gewährleistet ist.

Halten Sie das Elektrowerkzeug und die Lüftungsschlitze sauber, um gut und sicher zu arbeiten. Untersuchen Sie die Astsäge regelmäßig auf offensichtliche Mängel, wie eine lose oder beschädigte Sägekette und verschlissene oder beschädigte Bauteile.

Prüfen Sie, ob Abdeckungen und Schutzvorrichtungen unbeschädigt und richtig angebracht sind. Führen Sie vor der Benutzung eventuell notwendige Wartungs- oder Reparaturarbeiten durch.

Ersetzen und Schärfen der Sägekette

- – Die Sägekette kann bei längerem Gebrauch oder bei Kontakt mit anderen Gegenständen als Holz stumpf werden.
- – Für eine optimale Leistung und Sicherheit ist eine scharfe Sägekette erforderlich.
- – Schärfen Sie die Sägekette niemals selbst, es sei denn Sie haben Erfahrung darin.
- – Ersetzen Sie die Sägekette mit der Bosch Zubehör Sägekette oder lassen Sie die Sägekette fachmännisch nachschleifen.

Schwert auswechseln

- ▶ **Tauschen Sie das Schwert nur aus, wenn Sie das Produkt und die Anweisungen genau verstehen, andernfalls wenden Sie sich bitte an den Bosch-Kundendienst.**
- – Wenn das Schwert verschlissen ist, können Sie dieses zur Verlängerung der Lebensdauer anders herum montieren oder Sie ersetzen es.
- – Verwenden Sie einen Inbusschlüssel, um die Schraube zwischen Schwert **(15)** und Spannrad **(2)** zu lösen.
- – Nachdem Sie das Schwert umgedreht oder ersetzt haben, montieren Sie das Spannrad **(2)** wieder.

Hinweis: Von Hand anziehen, bis Sie einen leichten Widerstand spüren, dann für die richtige Befestigung 1/8 Umdrehung machen. Ein zu starkes Anziehen kann dazu führen, dass das Schwert eingeklemmt wird und den Umlauf der Sägekette einschränkt.

Schwert

EasyChain 18V-15-7	Oregon 064BXNA041

Kundendienst und Anwendungsberatung

Deutschland
Tel.: +49 711 400 40 480

Österreich
Tel.: (01) 797222010

Schweiz
Tel.: (044) 8471511

Den Link zu unseren Serviceadressen und zu den Garantiebedingungen finden Sie auf der letzten Seite.

Geben Sie bei allen Rückfragen und Ersatzteilbestellungen bitte unbedingt die 10-stellige Sachnummer laut Typenschild des Produkts an.

Entsorgung

Elektrowerkzeuge, Akkus, Zubehör und Verpackungen sollen einer umweltgerechten Wiederverwertung zugeführt werden.



Werfen Sie Elektrowerkzeuge und Akkus/Batterien nicht in den Hausmüll!

Nur für EU-Länder:

Elektrische und elektronische Geräte oder gebrauchte Akkus/Batterien, die nicht mehr brauchbar sind, müssen separat gesammelt und auf umweltgerechte Weise entsorgt werden. Nutzen Sie die ausgewiesenen Sammelsysteme. Falsche Entsorgung kann aufgrund von möglicherweise enthaltenen gefährlichen Stoffen umwelt- und gesundheitsschädlich sein.

Nur für Deutschland:

Informationen zur Rücknahme von Elektro-Altgeräten für private Haushalte
Wie im Folgenden näher beschrieben, sind bestimmte Vertreiber zur unentgeltlichen Rücknahme von Altgeräten verpflichtet.

Vertreiber mit einer Verkaufsfläche für Elektro- und Elektronikgeräte von mindestens 400 m² sowie Vertreiber von Lebensmitteln mit einer Gesamtverkaufsfläche von mindestens 800 m², die mehrmals im Kalenderjahr oder dauerhaft Elektro- und Elektronikgeräte anbieten und auf dem Markt bereitstellen, sind verpflichtet,

1. bei der Abgabe eines neuen Elektro- oder Elektronikgeräts an einen Endnutzer ein Altgerät des Endnutzers der gleichen Geräteart, das im Wesentlichen die gleichen Funktionen wie das neue Gerät erfüllt, am Ort der Abgabe oder in unmittelbarer Nähe hierzu unentgeltlich zurückzunehmen; Ort der Abgabe ist auch der private Haushalt, sofern dort durch Auslieferung die Abgabe erfolgt: In diesem Fall ist die Abholung des Altgeräts für den Endnutzer unentgeltlich; und
2. auf Verlangen des Endnutzers Altgeräte, die in keiner äußeren Abmessung größer als 25 cm sind, im Einzelhandelsgeschäft oder in unmittelbarer Nähe hierzu unentgeltlich zurückzunehmen; die Rücknahme darf nicht an den Kauf eines Elektro- oder Elektronikgerätes geknüpft werden und ist auf drei Altgeräte pro Geräteart beschränkt.

Der Vertreiber hat beim Abschluss des Kaufvertrags für das neue Elektro- oder Elektronikgerät den Endnutzer über die Möglichkeit zur unentgeltlichen Rückgabe bzw. Abholung des Altgeräts zu informieren und den Endnutzer nach seiner Absicht zu befragen, ob bei der Auslieferung des neuen Geräts ein Altgerät zurückgegeben wird.

Dies gilt auch bei Vertrieb unter Verwendung von Fernkommunikationsmitteln, wenn die Lager- und Versandflächen für Elektro- und Elektronikgeräte mindestens 400 m² betragen oder die gesamten Lager- und Versandflächen mindestens 800 m² betragen, wobei die unentgeltliche Abholung auf Elektro- und Elektronikgeräte der Kategorien 1 (Wärmeübertäger), 2 (Bildschirmgeräte) und 4 (Großgeräte mit mindestens einer äußeren Abmessung über 50 cm) beschränkt ist. Für alle übrigen Elektro- und Elektronikgeräte muss der Vertreiber geeignete Rückgabemöglichkeiten in zumutbarer Entfernung zum jeweiligen Endnutzer gewährleisten; das gilt auch für Altgeräte, die in keiner äußeren Abmessung größer als 25 cm sind, die der Endnutzer zurückgeben will, ohne ein neues Gerät zu kaufen.

English

Safety Notes

Explanation of symbols



General hazard safety alert.



Read instruction manual.



Do not expose to rain.



Pay attention to the kickback of the pruner saw and avoid sawing with the tip of the chain bar.



Always hold the pruner saw with both hands.



Keep hands away from blade.



Wear eye and ear protection.



Wear hand protection.



WARNING: Disconnect battery before maintenance.

General Power Tool Safety Warnings

⚠ WARNING **Read all safety warnings, instructions, illustrations and specifications provided with this power tool.** Failure to follow all in-

structions listed below may result in electric shock, fire and/or serious injury.

Save all warnings and instructions for future reference.

The term "power tool" in the warnings refers to your mains-operated (corded) power tool or battery-operated (cordless) power tool.

Work area safety

- **Keep work area clean and well lit.** Cluttered or dark areas invite accidents.
- **Do not operate power tools in explosive atmospheres, such as in the presence of flammable liquids, gases or dust.** Power tools create sparks which may ignite the dust or fumes.
- **Keep children and bystanders away while operating a power tool.** Distractions can cause you to lose control.

Electrical safety

- **Do not expose power tools to rain or wet conditions.** Water entering a power tool will increase the risk of electric shock.

Personal safety

- **Stay alert, watch what you are doing and use common sense when operating a power tool. Do not use a power tool while you are tired or under the influence of drugs, alcohol or medication.** A moment of inattention while operating power tools may result in serious personal injury.
- **Use personal protective equipment. Always wear eye protection.** Protective equipment such as a dust mask, non-skid safety shoes, hard hat or hearing protection used for appropriate conditions will reduce personal injuries.
- **Prevent unintentional starting. Ensure the switch is in the off-position before connecting to power source and/or battery pack, picking up or carrying the tool.** Carrying power tools with your finger on the switch or energising power tools that have the switch on invites accidents.
- **Remove any adjusting key or wrench before turning the power tool on.** A wrench or a key left attached to a rotating part of the power tool may result in personal injury.
- **Do not overreach. Keep proper footing and balance at all times.** This enables better control of the power tool in unexpected situations.
- **Dress properly. Do not wear loose clothing or jewellery. Keep your hair and clothing away from moving parts.** Loose clothes, jewellery or long hair can be caught in moving parts.
- **If devices are provided for the connection of dust extraction and collection facilities, ensure these are connected and properly used.** Use of dust collection can reduce dust-related hazards.
- **Do not let familiarity gained from frequent use of tools allow you to become complacent and ignore tool safety principles.** A careless action can cause severe injury within a fraction of a second.

Power tool use and care

- **Do not force the power tool. Use the correct power tool for your application.** The correct power tool will do the job better and safer at the rate for which it was designed.
- **Do not use the power tool if the switch does not turn it on and off.** Any power tool that cannot be controlled with the switch is dangerous and must be repaired.
- **Disconnect the plug from the power source and/or remove the battery pack, if detachable, from the power tool before making any adjustments, changing accessories, or storing power tools.** Such preventive safety measures reduce the risk of starting the power tool accidentally.
- **Store idle power tools out of the reach of children and do not allow persons unfamiliar with the power tool or these instructions to operate the power tool.** Power tools are dangerous in the hands of untrained users.
- **Maintain power tools and accessories. Check for misalignment or binding of moving parts, breakage of parts and any other condition that may affect the power tool's operation. If damaged, have the power tool repaired before use.** Many accidents are caused by poorly maintained power tools.
- **Keep cutting tools sharp and clean.** Properly maintained cutting tools with sharp cutting edges are less likely to bind and are easier to control.
- **Use the power tool, accessories and tool bits etc. in accordance with these instructions, taking into account the working conditions and the work to be performed.** Use of the power tool for operations different from those intended could result in a hazardous situation.
- **Keep handles and grasping surfaces dry, clean and free from oil and grease.** Slippery handles and grasping surfaces do not allow for safe handling and control of the tool in unexpected situations.

Battery tool use and care

- **Recharge only with the charger specified by the manufacturer.** A charger that is suitable for one type of battery pack may create a risk of fire when used with another battery pack.
- **Use power tools only with specifically designated battery packs.** Use of any other battery packs may create a risk of injury and fire.
- **When battery pack is not in use, keep it away from other metal objects, like paper clips, coins, keys, nails, screws or other small metal objects, that can make a connection from one terminal to another.** Shorting the battery terminals together may cause burns or a fire.
- **Under abusive conditions, liquid may be ejected from the battery; avoid contact. If contact accidentally occurs, flush with water. If liquid contacts eyes, addi-**

tionally seek medical help. Liquid ejected from the battery may cause irritation or burns.

- **Do not use a battery pack or tool that is damaged or modified.** Damaged or modified batteries may exhibit unpredictable behaviour resulting in fire, explosion or risk of injury.
- **Do not expose a battery pack or tool to fire or excessive temperature.** Exposure to fire or temperature above 130 °C may cause explosion.
- **Follow all charging instructions and do not charge the battery pack or tool outside the temperature range specified in the instructions.** Charging improperly or at temperatures outside the specified range may damage the battery and increase the risk of fire.

Service

- **Have your power tool serviced by a qualified repair person using only identical replacement parts.** This will ensure that the safety of the power tool is maintained.
- **Never service damaged battery packs.** Service of battery packs should only be performed by the manufacturer or authorized service providers.

Pruner saw safety warnings

- **Keep all parts of the body away from the saw chain when the pruner saw is operating. Before you start the pruner saw, make sure the saw chain is not contacting anything.** A moment of inattention while operating pruner saws may cause entanglement of your clothing or body with the saw chain.
- **The tool is designed for use with both hands. Always hold the pruner saw with one hand on the rear handle and the other hand on the auxiliary handle (see figure F).**
- **Hold the pruner saw by insulated gripping surfaces only, because the saw chain may contact hidden wiring.** Saw chains contacting a “live” wire may make exposed metal parts of the power tool “live” and could give the operator an electric shock.
- **Wear eye protection. Further protective equipment for hearing, head, hands, legs and feet is recommended.** Adequate protective equipment will reduce personal injury from flying debris or accidental contact with the saw chain.
- **Do not operate a pruner saw in a tree, on a ladder, from a rooftop, or any unstable support.** Operation of a pruner saw in this manner could result in serious personal injury.
- **Always keep proper footing and operate the pruner saw only when standing on fixed, secure and level surface.** Slippery or unstable surfaces may cause a loss of balance or control of the pruner saw.
- **When cutting a limb that is under tension be alert for spring back.** When the tension in the wood fibres is released the spring loaded limb may strike the operator and/or throw the pruner saw out of control.
- **Use extreme caution when cutting brush and saplings.** The slender material may catch the saw chain and be whipped toward you or pull you off balance.
- **Carry the pruner saw by the rear handle with the pruner saw switched off and away from your body. When transporting or storing the pruner saw, always fit the chain cover.** Proper handling of the pruner saw will reduce the likelihood of accidental contact with the moving saw chain.
- **Follow instructions for lubricating, chain tensioning and changing the bar and chain.** Improperly tensioned or lubricated chain may either break or increase the chance for kickback.
- **Cut wood only. Do not use pruner saw for purposes not intended. For example: do not use pruner saw for cutting metal, plastic, masonry or non-wood building materials.** Use of the pruner saw for operations different than intended could result in a hazardous situation.
- **This pruner saw is not intended for felling trees.** Use of the pruner saw for operations different than intended could result in serious injury to the operator or bystanders.
- **Follow all instructions when clearing jammed material, storing or servicing the pruner saw.** Make sure the switch is off and the battery pack is removed.
- **Causes and operator prevention of kickback:**
  – Kickback may occur when the nose or tip of the guide bar touches an object, or when the wood closes in and pinches the saw chain in the cut.
  – Tip contact in some cases may cause a sudden reverse reaction, kicking the guide bar up and back towards the operator.
  – Pinching the saw chain along the top of the guide bar may push the guide bar rapidly back towards the operator.
  – Either of these reactions may cause you to lose control of the saw which could result in serious personal injury. Do not rely exclusively upon the safety devices built into your pruner saw. As a pruner saw user, you should take several steps to keep your cutting jobs free from accident or injury.
  Kickback is the result of tool misuse and/or incorrect operating procedures or conditions and can be avoided by taking proper precautions as given below:
- **Maintain a firm grip, with thumbs and fingers encircling the pruner saw handles, with both hands on the saw and position your body and arms to allow you to resist kickback forces.** Kickback forces can be controlled by the operator, if proper precautions are taken. Do not let go of the pruner saw.
- **Do not overreach and do not cut above shoulder height.** This helps prevent unintended tip contact and enables better control of the pruner saw in unexpected situations.
- **Only use replacement guide bars and saw chains specified by the manufacturer.** Incorrect replacement

guide bars and saw chains may cause chain breakage and/or kickback.

- ▶ **Follow the manufacturer's sharpening and maintenance instructions for the saw chain.** Decreasing the depth gauge height can lead to increased kickback.

Additional safety warnings

- ▶ **This appliance is not intended for use by persons (including children) with reduced physical, sensory or mental capabilities, or lack of experience and knowledge, unless they have been given supervision or instruction concerning use of the appliance by a person responsible for their safety.** Children should be supervised to ensure that they do not play with the appliance.
- ▶ **Always ensure all handles and guards are fitted when using the machine.** Never attempt to use an incomplete machine or one fitted with an unauthorized modification.
- ▶ Always make sure that the chain is in the correct position. An incorrectly positioned chain can result in chain breakage, kickback and/or injury.
- ▶ Always wear robust full length trousers when working with the pruner saw.
- ▶ **This pruner saw is not suitable for cuts that are made from the bottom up.** Use of the pruner saw for operations different than intended could result in a hazardous situation.

Recommendations for Optimal Handling of the Battery Pack

- ▶ **Do not modify or open the battery.** There is a risk of short-circuiting.



Protect the battery against heat (e.g., against continuous intense sunlight), fire, water, and moisture. There is a risk of explosion.

- ▶ **When not using the machine detach the battery away from paper clips, coins, keys, nails, screws, or other small metal objects that could cause bridging of the terminals.** Shorting the battery terminals together may cause burns or a fire.
- ▶ **In case of damage and improper use of the battery pack, vapours may be emitted.** Ventilate the area and seek medical help in case of complaints. The vapours can irritate the respiratory system.
- ▶ **Only use the battery with products from the manufacturer.** This is the only way in which you can protect the battery against dangerous overload.
- ▶ **The battery can be damaged by pointed objects such as nails or screwdrivers or by force applied externally.** An internal short circuit may occur, causing the battery to burn, smoke, explode or overheat.
- ▶ **Do not short-circuit the battery**. There is a risk of explosion.
- ▶ Occasionally clean the air inlet vents of the battery using a soft, clean and dry brush.
- ▶ **Charge the machine only with the supplied battery charger.**

Symbols

The following symbols are important for reading and understanding the original instructions. Please take note of the symbols and their meaning. The correct interpretation of the symbols will help you to use the product in a better and safer manner.

Symbol	Meaning
	Carefully check the area where the garden tool is to be used for wildlife and pets. Wild animals and pets can be injured by the machine during operation. Thoroughly check the working area and remove any stones, sticks, wires, bones and foreign objects.
	Wear head protection if there is a risk that falling branches could cause injuries.
	Keep children and bystanders away while operating the machine. Distractions can cause you to lose control over the machine.
	Movement direction
	Reaction direction
	Weight
	Switching on
	Switching off
	Permitted action
	Prohibited action
CLICK!	Audible noise
	Accessories/Spare parts

Product description and specifications



Read all safety warnings and all instructions. Failure to follow the safety warnings and instructions may result in electric shock, fire and/or serious injury.

Please observe the illustrations at the beginning of this operating manual.

Intended Use

The product is intended for domestic use, for sawing wood such as branches, planks, wooden beams etc., at ground level.

Cuts can be sawed with or across the grain.

This power tool is not suitable for sawing mineral materials and plasterboard.

This power tool is not intended for undercut pruning, plunge cuts and felling trees.

This power tool must be operated with two hands whilst in use.

Delivery Scope

Carefully remove the machine from its packaging and check if the following parts are complete:

– Pruner saw
– Cover
– Saw chain
– Chain bar
– Chain cover
– Chain saw oil (50 ml)
– Operating instructions

Battery and charger are included in certain versions. When parts are missing or damaged, please contact your dealer.

Product Features

The numbering of the product features refers to the diagram of the power tool on the graphics page.

(1) Chain guard
(2) Tensioning wheel
(3) Auxiliary handle
(4) Lock-off button for On/Off switch
(5) On/Off switch
(6) Rear handle
(7) Battery receptacle
(8) Battery status indicator
(9) Hand guard
(10) Chip ejector
(11) Cover
(12) Clamping knob
(14) Saw chain
(13) Chain cover
(15) Chain bar
(16) Battery[a)]
(17) Charger[a)]
(18) Serial number
(19) Symbol for rotation and cutting direction
(20) Magnet
(21) Fastening bolt
(22) Guide fin for chain bar
(23) Bolt for chain tension
(24) Drive sprocket
(25) Battery release button

a) **The accessories illustrated or described are not included as standard delivery.**

Technical Data

Pruner saw		EasyChain 18V-15-7
Article number		**3 600 HB8 9..**
Chain speed (no-load)	m/s	6.95
Chain bar length	mm	150
Cutting capacity	mm	130
Toolless chain tensioning (SDS)		●
Saw chain type		325"–80BX
Drive link thickness	mm	1.1 (0.043")
Weight[A)]		
– without battery	kg	1.3
– with battery	kg	1.7 (1.5 Ah)–2.0 (6 Ah)
Serial number		See serial number (type plate) on the machine
Recommended ambient temperature during charging	°C	0 to +35
Permitted ambient temperature during storage	°C	–20 to +50
Permitted ambient temperature during operation[B)]	°C	0 to 40

Pruner saw	EasyChain 18V-15-7
Battery type	PBA 18V...W-. 1.5 Ah, 2.0 Ah, 2.5 Ah, 4.0 Ah, 6.0 Ah

A) Depending on battery in use

B) Limited performance at temperatures < 0 °C

Noise/Vibration Information

Noise emission values determined according to **EN 62841-4-1**.

Typically, the A-weighted noise level of the power tool is: Sound pressure level **96** dB(A); sound power level **104** dB(A). Uncertainty K = **3** dB.

Wear hearing protection!

Vibration values a_h (continuous vibrations), p_F (repeated shock vibrations) and uncertainty K determined according to **EN 62841-4-1**.

a_h = **4.0** m/s^2 (K = **1.5** m/s^2), p_F = **186** m/s^2 (K = **65** m/s^2)

The declared vibration total value(s) and the declared noise emission value(s) have been measured in accordance with a standard test method and can be used for comparing one machine with another.

The declared vibration total value(s) and the declared noise emission value(s) can also be used in a preliminary assessment of exposure.

The vibration emissions and noise emissions during actual use of the machine can differ from the declared total value depending on the ways in which the machine is used; and of the need to identify safety measures to protect the operator that are based on an estimation of exposure in the actual conditions of use (taking account of all parts of the operating cycle such as the times when the machine is switched off and when it is running idle in addition to the trigger time).

Rechargeable battery

Bosch sells some cordless power tools without a rechargeable battery. You can tell whether a rechargeable battery is included with the power tool by looking at the packaging.

Charging the battery

▶ **Use only the chargers listed in the technical data.** Only these chargers are matched to the lithium-ion battery of your power tool.

Note: Lithium-ion rechargeable batteries are supplied partially charged according to international transport regulations. To ensure full rechargeable battery capacity, fully charge the rechargeable battery before using your tool for the first time.

Inserting the Battery

Push the charged battery into the battery holder until it clicks into place.

Removing the Battery

To remove the rechargeable battery, press the battery release button and pull the battery out. **Do not use force to do this.**

Battery Charge Indicator on the Rechargeable Battery

Note: Not all battery types have a battery charge indicator.

The LEDs on the battery charge indicator on the rechargeable battery indicate the state of charge of the battery. For safety reasons, it is only possible to check the charging status when the power tool is at a standstill.

Press the button for the battery charge indicator on the rechargeable battery to show the state of charge. This is also possible when the rechargeable battery is removed.

LEDs on rechargeable battery	State of charge
4 × continuous green light	≈ 75–100 %
3 × continuous green light	≈ 50–75 %
2 × continuous green light	≈ 25–50 %
1 × continuous green light	≈ 5–25 %
1 × flashing green light	≈ 0–5 %

Recommendations for Optimal Handling of the Battery

Protect the battery against moisture and water.

Only store the battery within a temperature range of −20 to 50 °C. Do not leave the battery in your car in the summer, for example.

A significantly reduced operating time after charging indicates that the battery has deteriorated and must be replaced.

Follow the instructions on correct disposal.

Battery Maintenance

Use the following procedures to enable optimum usage of the battery:

– Protect the battery against moisture and water.
– Store the machine and battery only within a temperature range between −20 °C and 50 °C . As an example, do not leave the battery in the car in summer.
– The battery must not be stored within the product but stored separately.
– Do not leave the battery in the product in direct sunlight.
– The ideal storage condition for the battery is 5 °C.
– Occasionally clean the venting slots of the battery using a soft, clean and dry brush.

A significantly reduced working period after charging indicates that the battery is used and must be replaced.

Assembly

Mounting and Tensioning the Saw Chain (see figures B1 – B7)

- ▶ **Wear PPE before maintaining or changing the saw chain.**
- ▶ **Do not use any tools for assembly.**
- ▶ **Using the pruner saw with a misaligned or improperly tensioned chain may result in chain breakage, kickback, and/or injury.** A correctly aligned and tensioned chain optimises product performance and extends its service life. Tension the chain using the Bosch approved tensioning aid .
- ▶ **Upon initial operation, new chains can lengthen considerably.**
- ▶ **Avoid tensioning the chain if it is hot, as this will cause the chain to become overtensioned and fit too tightly against the chain bar when it cools down.**
- ▶ **Use only chains with a drive link thickness of 1.1 mm.**
- – Place the pruner saw on any suitable flat surface.
- – Make sure that the tensioning wheel **(2)** has been turned fully in anticlockwise direction.
- – Slot in the saw chain **(14)** in the gap of the chain bar **(15)**. Ensure the saw chain is in the correct running direction by comparing the saw chain with the symbol for rotation and cutting direction **(19)**.
- – Place the chain bar **(15)** on the fastening bolt **(21)** and place the chain links around the drive sprocket **(24)**.
- – Check if all parts are positioned properly and hold the chain bar and the chain in this position. Use the magnet **(20)** for added support when aligning the chain bar into position.
- – Rotate the tensioning wheel **(2)** clockwise until the chain is partially tensioned.
- – Attach the cover **(11)** and rotate the SDS lock **(12)** clockwise until the cover is partially secured.
- – Turn the tensioning wheel **(2)** clockwise (+) until the correct chain tension is reached. The saw chain **(14)** is correctly tensioned when it can be raised approx. 2–3 mm from the chain bar.
- – Once the correct tension is reached, rotate the clamping knob **(12)** clockwise until it is firmly secured and fold down the bracket on the clamping knob **(12)**. The chain bar is fixed in the set position. Do not continue to turn the tensioning wheel **(2)**.
- – If the chain is tensioned too tightly, fold up the bracket on the clamping knob **(12)** and turn partly anti-clockwise. Turn the tensioning wheel (-) and repeat the tensioning steps.

Saw chain Lubrication (see figure C)

The saw chain is not automatically lubricated with chain oil during operation.

Check the saw chain before each use and apply oil manually.

Operating the pruner saw without chain oil will damage the pruner saw.

The service life of the saw chain and the cutting performance depend on optimum lubrication.

Note: Always use the oil intended for the chain saw to achieve the best performance. Use of non-approved oil may impair the performance of the oiling system and invalidate the warranty.

Applying oil to the saw chain:

- – Remove the battery before oiling the chain.
- – Always wear gloves when applying oil to the saw chain.
- – Put the pruner saw on a suitable surface, with the cover **(11)** facing up.
- – Apply oil in the area between the chain bar and the saw chain.
- – Reinsert the battery. Briefly switch the pruner saw on to distribute the oil evenly over the guide bar and saw chain.

Operation

Switching On and Off (see figure E)

Switching On

Remove the chain cover **(13)** and insert the charged battery.

Hold the pruner saw with both hands, one hand on the rear handle **(6)** and one hand on the auxiliary handle **(3)**.

Press the power lock-off button **(4)** and afterwards the On/Off switch **(5)**.

As soon as the saw chain **(14)** moves, release the lock-off button for the On/Off switch**(4)** again.

After changing the battery, check that the pruner saw starts up before you start cutting.

Switching Off

Release the On/Off switch **(5)**, the saw chain **(14)** comes to a standstill.

If the saw chain **(14)** does not stop after you release the On/Off switch **(5)**, contact your Bosch Service Centre.

Remove the battery and mount the chain cover **(13)**.

Working with the pruner saw

- ▶ **Always read the operating and safety information before use.**
- ▶ **Never operate the machine with defective guards or shields, or without safety devices, for example protection from the running saw chain in place.**
- ▶ **Always check the condition of the pruner saw and the chain. Is the saw chain lubricated with oil? See Section "Saw chain lubrication". Only use the pruner saw if it is in perfect condition. Do not make any modifications to the pruner saw.**
- ▶ **Always check that the pruner saw is correctly assembled, see section "Mounting and Tensioning the Saw Chain".**

- ▶ **Check that the chain guard is positioned correctly. If the chain guard is faulty and does not return to its normal position, contact your Bosch Service Centre.**
- ▶ **Always wear suitable clothing and personal protective equipment.**
- ▶ **Wear safety glasses, hearing protection and protective gloves. Suitable clothing reduces the risk of injury from thrown about cuttings and accidental contact with the saw chain.**
- ▶ **Always make sure that the environment is free from obstacles and persons not involved.**
- ▶ **Always use the pruner saw on a stable, level surface. Always use the pruner saw in good light conditions.**
- ▶ **Never use the pruner saw on a ladder or above shoulder height.**
- ▶ **Never over-reach or work with arms fully extended.**
- ▶ **Always hold the pruner saw with both hands.**
- ▶ **Be careful with oil on the grip surfaces and use the gloves.**
- ▶ **Use a protective mask when cutting treated wood.**
- ▶ **Ensure that there is no power cable in the cutting area.**

General Behaviour (see figure G)

- First-time users should practice cutting logs on a saw horse.
- Hold the pruning saw at the side of your body, with your preferred hand.
- The movable chain guard **(1)** is in place for protection of the auxiliary handle. This guard will move up, as the tool cuts through the wood. After cutting, the chain guard **(1)** will return to its starting position.
- The chain must be running at full speed before it makes contact with the wood.
- Do not force the saw chain while cutting, let the chain do the work.
- Remove the pruner saw with the saw chain running from an unfinished cut.
- Beware when reaching the end of the cut. The weight of the pruner saw changes unexpectedly as it cuts free from the wood. Danger of injury to the legs and feet.

Saw Kickback (see figure H)

Never remove or alter the chain guard! The saw is equipped with the protection from the running saw chain to prevent kickback if the tip of the saw is accidentally pressed against the wood.

Kickback is the sudden backward/upward motion of the pruner saw, occurring when the chain (at the tip of the chain bar) comes in contact with a log or wood, or when the chain becomes jammed.

When kickback occurs, the pruner saw reacts unpredictable and can cause heavy injuries to the operator or bystanders.

Particular attention must be given when sawing sidewards, slanted or during length cuts; release the On/Off switch **(5)** in dangerous situations to prevent injuries.

To avoid kickback:

- Saw with the chain bar at a flat angle.
- Never work with a widely stretched or heavily worn out saw chain.
- Remove the blunt saw chain.
- Never saw above shoulder height.
- Never work with the tip of the chain.
- Always hold the pruner saw firmly with both hands.
- Always use a Bosch approved low-kickback saw chain.
- Ensure correct chain tension.

Cutting Logs/Firewood (see figures I1 and I2)

- To cut logs, use a saw horse standing on a level and firm surface.
- Saw only wood or wooden objects. When sawing, always take care to avoid hitting stones, nails, etc., as these could be thrown up, could cause damage to the chain, or could result in serious injury to the operator or bystanders.
- Always secure the logs before cutting.
- Always cut the logs beyond the support points to prevent the log from snapping and the chain from jamming.
- Never allow the saw chain to make contact with the ground or items of workplace equipment.
- Be careful not to trip over tree stumps, branches, roots, etc.
- It is not recommended to cut wood larger than the cutting capacity (**130** mm) specified in the technical data.

Limbing a Branch or Tree (see figure J)

- Limbing is removing the small branches from a fallen tree or large branch.
- Leave larger lower limbs to support the log off the ground.
- Remove the smaller limbs in one cut.
- Be careful when cutting branches/twigs, as these can spring or bounce back.
- Never use the pruner saw on a ladder or above shoulder height.
- Sawing is optimized when the chain speed remains steady during cutting.

Troubleshooting

The following chart lists problem symptoms, possible causes and corrective action, if your power tool does not operate properly. If these do not identify and correct the problem, contact your service agent.

Warning: Switch off and remove the battery prior to any troubleshooting.

Problem	Possible cause	Corrective measure
Pruner saw fails to operate	Battery discharged	Recharge battery; also see “Battery Charging”
	Battery not fully connected	Ensure both locking levels are engaged
	Motor protector has activated	Allow motor to cool
	Battery too hot/cold	Allow to cool/warm
	Chain tension too high	Retension the saw chain, (see "Mounting and Tensioning the Saw Chain (see figures **B1** – **B7**)", page 28).
Saw chain will not move	Battery discharged	Recharge battery; also see “Battery Charging”
	Power tool defective	Contact your Bosch Service Centre
	Area under SDS cover clogged	See “Maintenance and Cleaning”
	No oil on saw chain	Retension the saw chain, (see "Mounting and Tensioning the Saw Chain (see figures **B1** – **B7**)", page 28) and oil saw chain (see "Saw chain Lubrication (see figure **C**)", page 28).
Pruner saw operates intermittently	Internal loose contact	Contact your Bosch Service Centre
	On/Off switch **(5)** defective	Contact your Bosch Service Centre
Saw chain dry	No oil on saw chain	Oil saw chain; (see "Saw chain Lubrication (see figure **C**)", page 28).
Saw chain/guide bar hot	No oil on saw chain	Oil saw chain; (see "Saw chain Lubrication (see figure **C**)", page 28).
	Chain tension too high	Retension the saw chain, (see "Mounting and Tensioning the Saw Chain (see figures **B1** – **B7**)", page 28).
	Dull saw chain	Replace saw chain
Pruner saw rips, vibrates or does not saw properly	Saw chain tension too loose	Retension the saw chain, (see "Mounting and Tensioning the Saw Chain (see figures **B1** – **B7**)", page 28).
	Dull saw chain	Replace saw chain
	Saw chain worn out	Replace saw chain
	Saw chain teeth are facing in the wrong direction	Reassemble with saw chain in correct direction
Excessive vibrations/ noise	Power tool defective	Contact your Bosch Service Centre
Sawing time per battery charge too low	Too much friction, due to lack of lubricant	Oil saw chain; (see "Saw chain Lubrication (see figure **C**)", page 28).
	Saw chain dirty	Clean saw chain
	Poor sawing technique	(see "Working with the pruner saw", page 28)
	Battery not fully charged	Recharge battery; also see “Battery Charging”
	Battery out of the allowable temperature range	Allow battery to warm naturally to room temperature (within battery operating temperature 0– 45 °C)
The saw chain is running slow	Battery discharged	Recharge battery; also see “Battery Charging”
	Battery out of the allowable temperature range	Allow battery to warm naturally to room temperature (within battery operating temperature 0– 45 °C)

Maintenance and Service

Maintenance and Cleaning

- ▶ **Before any work on the garden product itself (e. g. maintenance, tool change, etc.) as well as during transport and storage, remove the battery from the garden product.** There is danger of injury when unintentionally actuating the On/Off switch.
- ▶ **Always wear suitable clothing and personal protective equipment.**
- ▶ **Regularly check the chain saw for obvious defects such as loose, dislodged or damaged saw chain and chain bar, loose fixings and worn or damaged components.**
- ▶ **Do not modify this product.** Unauthorized modifications may impair the safety of your product and may result in increased noise and vibration and invalidates warranty.

Note: To ensure long and reliable service, carry out the following maintenance regularly.

For safe and proper working, always keep the power tool and its ventilation slots clean. Regularly check the pruner saw for obvious defects such as loose or damaged saw chain and chain bar and worn or damaged components.

Check that covers and guards are undamaged and correctly fitted. Carry out necessary maintenance or repairs before using.

Replacing and Sharpening the Saw Chain

- The saw chain can become blunt through prolonged use or when coming into contact with objects other than wood.
- A sharp saw chain is required for optimum performance and safety.
- Never sharpen the saw chain yourself unless you have experience with it.
- Replace the saw chain with the Bosch saw chain accessory or have the saw chain professionally resharpened.

Replacing the Chain Bar

- ▶ **Only replace the chain bar if you fully understand the product and the instructions, otherwise please contact the Bosch Service Centre.**
- If the chain bar is worn, you can mount it upside down to extend its life, or you can replace it.
- Use a hex key to loosen the screw between the chain bar **(15)** and the affixed tensioning wheel **(2)**.
- Once you have flipped or replaced the chain bar, reattach the affixed tensioning wheel **(2)**.

Note: Tighten by hand until you feel a slight resistance, then perform 1/8 turn for proper fastening. Overtightening can cause the chain bar to pinch and restrict the path of the rotating saw chain.

Chain bar

EasyChain 18V-15-7	Oregon 064BXNA041

After-Sales Service and Application Service

Great Britain
Tel. Service: (0344) 7360109

GB Importer:
Robert Bosch Ltd.
Broadwater Park
North Orbital Road
Uxbridge
UB9 5HJ

You can find the link to our service addresses and warranty conditions on the last page.

In all correspondence and spare parts orders, please always include the 10-digit article number given on the nameplate of the product.

Disposal

Power tools, rechargeable batteries, accessories and packaging should be sorted for environmental-friendly recycling.



Do not dispose of power tools and batteries/rechargeable batteries into household waste!

Only for EU countries and United Kingdom:

Electrical and electronic equipment or used batteries that are no longer suitable for use must be collected separately and disposed of in an environmentally friendly manner. Use the designated collection systems. Incorrect disposal may cause harmful effects on the environment and human health, due to the potential presence of hazardous substances.

Français

Consignes de sécurité

Explication des symboles



Indications générales sur d'éventuels dangers.



Lire soigneusement ces instructions d'utilisation.



Ne pas utiliser par temps de pluie.



Tenir compte des rebonds de la scie à élaguer et éviter de scier avec la pointe du guide.



Tenir la scie à élaguer toujours avec les deux mains.



Garder les mains à distance de la lame.



Porter des protections oculaires et auditives.



Porter des gants de sécurité.



AVERTISSEMENT : Débrancher la batterie avant toute opération d'entretien.

Avertissements de sécurité généraux pour l'outil électrique

⚠ AVERTISSEMENT **Lire tous les avertissements de sécurité, les instructions, les illustrations et les spécifications fournis avec cet outil électrique.** Ne pas suivre les instructions énumérées ci-dessous peut provoquer un choc électrique, un incendie et/ou une blessure sérieuse.

Conserver tous les avertissements et toutes les instructions pour pouvoir s'y reporter ultérieurement.

Le terme "outil électrique" dans les avertissements fait référence à votre outil électrique alimenté par le secteur (avec cordon d'alimentation) ou votre outil électrique fonctionnant sur batterie (sans cordon d'alimentation).

Sécurité de la zone de travail

- **Conserver la zone de travail propre et bien éclairée.** Les zones en désordre ou sombres sont propices aux accidents.
- **Ne pas faire fonctionner les outils électriques en atmosphère explosive, par exemple en présence de liquides inflammables, de gaz ou de poussières.** Les outils électriques produisent des étincelles qui peuvent enflammer les poussières ou les fumées.
- **Maintenir les enfants et les personnes présentes à l'écart pendant l'utilisation de l'outil électrique.** Les distractions peuvent vous faire perdre le contrôle de l'outil.

Sécurité électrique

- **Ne pas exposer les outils électriques à la pluie ou à des conditions humides.** La pénétration d'eau à l'intérieur d'un outil électrique augmente le risque de choc électrique.

Sécurité des personnes

- **Rester vigilant, regarder ce que vous êtes en train de faire et faire preuve de bon sens dans votre utilisation de l'outil électrique. Ne pas utiliser un outil électrique lorsque vous êtes fatigué ou sous l'emprise de drogues, de l'alcool ou de médicaments.** Un moment d'inattention en cours d'utilisation d'un outil électrique peut entraîner des blessures graves.
- **Utiliser un équipement de protection individuelle. Toujours porter une protection pour les yeux.** Les équipements de protection individuelle tels que les masques contre les poussières, les chaussures de sécurité antidérapantes, les casques ou les protections auditives utilisés pour les conditions appropriées réduisent les blessures.
- **Éviter tout démarrage intempestif. S'assurer que l'interrupteur est en position arrêt avant de brancher l'outil au secteur et/ou au bloc de batteries, de le ramasser ou de le porter.** Porter les outils électriques en ayant le doigt sur l'interrupteur ou brancher des outils électriques dont l'interrupteur est en position marche est source d'accidents.
- **Retirer toute clé de réglage avant de mettre l'outil électrique en marche.** Une clé laissée fixée sur une partie tournante de l'outil électrique peut donner lieu à des blessures.
- **Ne pas se précipiter. Garder une position et un équilibre adaptés à tout moment.** Cela permet un meilleur contrôle de l'outil électrique dans des situations inattendues.
- **S'habiller de manière adaptée. Ne pas porter de vêtements amples ou de bijoux. Garder les cheveux et les vêtements à distance des parties en mouvement.** Des vêtements amples, des bijoux ou les cheveux longs peuvent être pris dans des parties en mouvement.
- **Si des dispositifs sont fournis pour le raccordement d'équipements pour l'extraction et la récupération des poussières, s'assurer qu'ils sont connectés et correctement utilisés.** Utiliser des collecteurs de poussière peut réduire les risques dus aux poussières.
- **Rester vigilant et ne pas négliger les principes de sécurité de l'outil sous prétexte que vous avez l'habitude de l'utiliser.** Une fraction de seconde d'inattention peut provoquer une blessure grave.

Utilisation et entretien de l'outil électrique

- **Ne pas forcer l'outil électrique. Utiliser l'outil électrique adapté à votre application.** L'outil électrique adapté réalise mieux le travail et de manière plus sûre au régime pour lequel il a été construit.
- **Ne pas utiliser l'outil électrique si l'interrupteur ne permet pas de passer de l'état de marche à arrêt et inversement.** Tout outil électrique qui ne peut pas être commandé par l'interrupteur est dangereux et il faut le réparer.
- **Débrancher la fiche de la source d'alimentation et/ou enlever le bloc de batteries, s'il est amovible, avant tout réglage, changement d'accessoires ou avant de ranger l'outil électrique.** De telles mesures de sécurité préventives réduisent le risque de démarrage accidentel de l'outil électrique.

- **Conserver les outils électriques à l'arrêt hors de la portée des enfants et ne pas permettre à des personnes ne connaissant pas l'outil électrique ou les présentes instructions de le faire fonctionner.** Les outils électriques sont dangereux entre les mains d'utilisateurs novices.
- **Observer la maintenance des outils électriques et des accessoires. Vérifier qu'il n'y a pas de mauvais alignement ou de blocage des parties mobiles, des pièces cassées ou toute autre condition pouvant affecter le fonctionnement de l'outil électrique. En cas de dommages, faire réparer l'outil électrique avant de l'utiliser.** De nombreux accidents sont dus à des outils électriques mal entretenus.
- **Garder affûtés et propres les outils permettant de couper.** Des outils destinés à couper correctement entretenus avec des pièces coupantes tranchantes sont moins susceptibles de bloquer et sont plus faciles à contrôler.
- **Utiliser l'outil électrique, les accessoires et les lames etc., conformément à ces instructions, en tenant compte des conditions de travail et du travail à réaliser.** L'utilisation de l'outil électrique pour des opérations différentes de celles prévues peut donner lieu à des situations dangereuses.
- **Il faut que les poignées et les surfaces de préhension restent sèches, propres et dépourvues d'huiles et de graisses.** Des poignées et des surfaces de préhension glissantes rendent impossibles la manipulation et le contrôle en toute sécurité de l'outil dans les situations inattendues.

Utilisation des outils fonctionnant sur batteries et précautions d'emploi

- **Ne recharger qu'avec le chargeur spécifié par le fabricant.** Un chargeur qui est adapté à un type de bloc de batteries peut créer un risque de feu lorsqu'il est utilisé avec un autre type de bloc de batteries.
- **N'utiliser les outils électriques qu'avec des blocs de batteries spécifiquement désignés.** L'utilisation de tout autre bloc de batteries peut créer un risque de blessure et de feu.
- **Lorsqu'un bloc de batteries n'est pas utilisé, le maintenir à l'écart de tout autre objet métallique, par exemple trombones, pièces de monnaie, clés, clous, vis ou autres objets de petite taille qui peuvent donner lieu à une connexion d'une borne à une autre.** Le court-circuitage des bornes d'une batterie entre elles peut causer des brûlures ou un feu.
- **Dans de mauvaises conditions, du liquide peut être éjecté de la batterie; éviter tout contact. En cas de contact accidentel, nettoyer à l'eau. Si le liquide entre en contact avec les yeux, rechercher en plus une aide médicale.** Le liquide éjecté des batteries peut causer des irritations ou des brûlures.
- **Ne pas utiliser un bloc de batteries ou un outil fonctionnant sur batteries qui a été endommagé ou modifié.** Les batteries endommagées ou modifiées peuvent avoir un comportement imprévisible provoquant un feu, une explosion ou un risque de blessure.
- **Ne pas exposer un bloc de batteries ou un outil fonctionnant sur batteries au feu ou à une température excessive.** Une exposition au feu ou à une température supérieure à 130 °C peut provoquer une explosion.
- **Suivre toutes les instructions de charge et ne pas charger le bloc de batteries ou l'outil fonctionnant sur batteries hors de la plage de températures spécifiée dans les instructions.** Un chargement incorrect ou à des températures hors de la plage spécifiée de températures peut endommager la batterie et augmenter le risque de feu.

Maintenance et entretien

- **Faire entretenir l'outil électrique par un réparateur qualifié utilisant uniquement des pièces de rechange identiques.** Cela assure le maintien de la sécurité de l'outil électrique.
- **Ne jamais effectuer d'opération d'entretien sur des blocs de batteries endommagés.** Il convient que l'entretien des blocs de batteries ne soit effectué que par le fabricant ou les fournisseurs de service autorisés.

Avertissements de sécurité pour scies à élaguer

- **N'approcher aucune partie du corps de la chaîne coupante lorsque la scie à élaguer est en marche. Avant de mettre en marche la scie à élaguer, s'assurer que la chaîne coupante n'est pas en contact avec quoi que ce soit.** Un moment d'inattention au cours de l'utilisation de la scie à élaguer peut provoquer l'accrochage de votre vêtement ou d'une partie du corps à la chaîne coupante.
- **L'outil est conçu pour une utilisation à deux mains. Toujours tenir la scie à élaguer avec une main sur la poignée arrière et l'autre main sur la poignée supplémentaire. (voir figure F)**
- **Tenir la scie à élaguer uniquement par les surfaces de préhension isolées car la chaîne peut entrer en contact avec des fils électriques cachés.** Les chaînes de scie entrant en contact avec un fil sous tension peuvent mettre sous tension les parties métalliques exposées de l'outil électrique et provoquer un choc électrique sur l'opérateur.
- **Porter une protection des yeux. Un équipement supplémentaire de protection pour les oreilles, la tête, les mains, les jambes et les pieds est recommandé.** Des vêtements de protection appropriés diminuent les risques de blessure provoqués par des copeaux projetés ou par un contact involontaire avec la chaîne.
- **Ne pas travailler avec la scie à élaguer sur un arbre, une échelle, un toit ou un support instable.** Utiliser une scie à élaguer de cette manière peut entraîner des blessures graves.
- **Toujours maintenir une assise de pied appropriée et faire fonctionner la scie à élaguer uniquement en se tenant sur une surface fixe, sûre et plane.** Des surfaces

glissantes ou des supports instables peuvent entraîner une perte d'équilibre ou de contrôle de la scie à élaguer.

- ▶ **Lors de la coupe d'une branche sous contrainte, s'attendre à ce qu'elle pourrait rebondir.** Lorsque la tension des fibres de bois est relâchée, la branche sous un effet ressort peut frapper l'opérateur et / ou projeter la scie à élaguer hors de contrôle.
- ▶ **Faire preuve d'une extrême prudence lors de la coupe de broussailles et de jeunes arbustes.** Les matériaux fins peuvent agripper la chaîne coupante et être projetés tel un fouet en votre direction, ou vous faire perdre l'équilibre sous l'effet de la traction.
- ▶ **Tenir la scie à élaguer par la poignée arrière et veiller à ce qu'elle soit hors tension et que la chaîne soit tournée vers l'avant. Pendant le transport ou l'entreposage de la scie à élaguer, toujours la recouvrir du protège-chaîne.** Une manipulation appropriée de la scie à élaguer réduira la probabilité d'un contact accidentel avec la chaîne coupante mobile.
- ▶ **Suivre les instructions concernant la lubrification, la tension de la chaîne et le remplacement du guide et de la chaîne.** Une chaîne dont la tension et la lubrification sont incorrectes peut soit se rompre soit accroître le risque de rebond.
- ▶ **Ne couper que du bois. Ne pas utiliser la scie à élaguer à des fins non prévues. Exemple : Ne pas utiliser la scie à élaguer pour couper des matériaux métalliques ou plastiques, de la maçonnerie ou des matériaux de construction autres qu'en bois.** L'utilisation de la scie à élaguer pour des opérations différentes de celles prévues peut provoquer des situations dangereuses.
- ▶ **Cette scie à élaguer n'est pas destinée à l'abattage des arbres.** L'utilisation de la scie à élaguer pour des opérations différentes de celles prévues pourrait gravement blesser l'opérateur ou les personnes se trouvant à proximité.
- ▶ **Suivre toutes les instructions lors de l'élimination de matériaux accumulés, lorsque la scie à élaguer est rangée ou lors de travaux d'entretien.** S'assurer que l'interrupteur Marche / Arrêt est arrêté et que la batterie est retirée.
- ▶ **Causes de rebonds et prévention par l'opérateur :**
  – Le rebond peut se produire lorsque le bec ou l'extrémité du guide-chaîne touche un objet, ou lorsque le bois se resserre et coince la chaîne coupante dans la section de coupe.
  – Le contact avec le bec de la chaîne peut dans certains cas provoquer une réaction soudaine dirigée vers l'arrière, en faisant rebondir le guide-chaîne vers le haut et en direction de l'opérateur.
  – Le coincement de la chaîne coupante sur la partie supérieure du guide-chaîne peut repousser brutalement le guide-chaîne vers l'opérateur.
  – L'une ou l'autre de ces réactions peut provoquer une perte de contrôle de la scie susceptible d'entraîner un accident corporel grave. Ne pas compter exclusivement sur les dispositifs de sécurité intégrés dans votre scie à élaguer. L'utilisateur d'une scie à élaguer doit prendre différentes mesures pour pouvoir travailler sans risque d'accidents et de blessures.
  Un contrecoup est donc la suite d'une mauvaise utilisation ou d'une utilisation incorrecte de la scie à élaguer. Il peut être évité en prenant les précautions appropriées spécifiées ci-dessous :
- ▶ **Maintenir la scie à élaguer des deux mains fermement avec les pouces et les doigts encerclant les poignées de la scie à élaguer. Veillez à bien placer votre corps et vos bras de sorte à pouvoir résister aux forces de rebond.** Les forces de rebond peuvent être maîtrisées par l'opérateur, si des précautions appropriées sont prises. Ne pas lâcher la scie à élaguer.
- ▶ **Ne pas tendre le bras trop loin et ne pas couper au-dessus de la hauteur de l'épaule.** Cela contribue à empêcher tout contact involontaire avec le bec de la chaîne et permet un meilleur contrôle de la scie à élaguer dans des situations imprévues.
- ▶ **N'utiliser que les guides et les chaînes de rechange spécifiés par le fabricant.** Des guides et chaînes de rechange incorrects peuvent provoquer une rupture de la chaîne et/ou des rebonds.
- ▶ **Suivre les instructions du fabricant concernant l'affûtage et l'entretien de la scie à chaîne.** Une diminution du niveau du calibre de profondeur peut conduire à une augmentation de rebonds.

Avertissements supplémentaires

- ▶ **Cet outil électroportatif doit être utilisé par des personnes disposant des capacités physiques adaptées et de l'expérience et/ou les connaissances nécessaires. Si tel n'était pas le cas ou en cas d'utilisation de cet outil électroportatif par des enfants, cette utilisation ne sera possible que sous la surveillance d'une personne responsable de la sécurité des utilisateurs ou si ces derniers ont été instruits quant au maniement de l'outil.** Les enfants doivent être surveillés pour s'assurer qu'ils ne jouent pas avec l'outil électroportatif.
- ▶ **Avant d'utiliser l'appareil, s'assurer que tous les dispositifs de protection et toutes les poignées sont bien montés.** Ne jamais essayer de mettre en service un appareil incomplet ni sur lequel des modifications non autorisées ont été effectuées.
- ▶ Toujours veiller à ce que la chaîne soit dans la bonne position. Une chaîne mal positionnée peut entraîner une rupture de la chaîne, un rebond et/ou des blessures.
- ▶ Toujours porter un pantalon de travail long et robuste lors du travail avec la scie à élaguer.
- ▶ **Cette scie à élaguer ne convient pas pour les coupes effectuées du bas vers le haut.** L'utilisation de la scie à élaguer pour des travaux différents de ceux prévus pourrait entraîner des situations dangereuses.

Indications pour le maniement optimal de la batterie

- ▶ **N'apportez aucune modification à la batterie et ne l'ouvrez pas.** Risque de court-circuit.



Protéger la batterie de toute source de chaleur, comme par ex. l'exposition directe au soleil, au feu, à l'eau et à l'humidité. Il y a un risque d'explosion.

- ▶ **En cas de non-utilisation de l'outil, tenir la batterie non utilisée à l'écart de toutes sortes d'objets métalliques tels qu'agrafes, pièces de monnaie, clés, clous, vis ou autres, car un pontage pourrait provoquer un court-circuit.** Un court-circuit entre les contacts de la batterie peut provoquer des brûlures ou un incendie.
- ▶ **En cas d'endommagement et d'utilisation non conforme de la batterie, des vapeurs peuvent s'échapper.** Bien aérer le local et consulter un médecin en cas de malaise. Les vapeurs peuvent irritater les voies respiratoires.
- ▶ **N'utilisez l'accu qu'avec des produits du fabricant.** Tout risque de surcharge dangereuse sera alors exclu.
- ▶ **Les objets pointus comme un clou ou un tournevis et le fait d'exercer une force extérieure sur le boîtier risque d'endommager l'accu.** Il peut en résulter un court-circuit interne et l'accu risque de s'enflammer, de dégager des fumées, d'exploser ou de surchauffer.
- ▶ **Ne pas court-circuiter la batterie.** Il y a un risque d'explosion.
- ▶ Nettoyer de temps en temps les orifices de ventilation de la batterie à l'aide d'un pinceau doux, propre et sec.
- ▶ **Ne recharger l'appareil qu'avec le chargeur fourni avec.**

Symboles

Les symboles suivants sont importants pour pouvoir lire et mieux comprendre le mode d'emploi. Mémoriser ces symboles et leur signification. L'interprétation correcte des symboles vous permettra de mieux utiliser l'outil en toute sécurité.

Symbole	Signification
	S'assurer qu'il n'y a pas d'animaux sauvages ou domestiques dans la zone dans laquelle l'outil de jardin doit être utilisé. Les animaux sauvages ou domestiques peuvent être blessés pendant l'utilisation de la machine. Contrôler soigneusement la zone d'utilisation de la machine et retirer pierres, bâtons, fils, os et corps étrangers.
	Porter une protection pour la tête s'il y a un risque de chutes de branches pouvant provoquer des blessures.
	Tenir les enfants et autres personnes éloignés durant l'utilisation de l'appareil. En cas d'inattention vous risquez de perdre le contrôle sur l'appareil.
	Direction de déplacement
	Direction de réaction
	Poids
	Mise en marche
	Arrêt
	Action autorisée
	Interdit
CLICK!	Bruit audible
	Accessoires/pièces de rechange

Description des prestations et du produit



Lire toutes les consignes de sécurité et instructions. Le non-respect de ces consignes de sécurité et instructions peut entraîner un choc électrique, un incendie et/ou de graves blessures.

Veuillez tenir compte des illustrations dans la partie avant de la notice d'utilisation.

Utilisation conforme

Le produit est destiné à un usage domestique, pour scier du bois par exemple branches, planches, poutres en bois, etc. près du sol.

Les coupes peuvent être sciées avec ou perpendiculairement aux fibres.

Cet outil électroportatif n'est pas conçu pour scier des matériaux composés essentiellement de minéraux et des plaques de plâtre.

Cet outil électroportatif n'est pas conçu pour scier du bas vers le haut, effectuer des coupes plongeantes et pour abattre des arbres.

Cet outil électroportatif doit être manipulé à deux mains pendant son utilisation.

Contenu de la livraison

Sortez avec précaution l'appareil de son emballage et vérifiez si les pièces suivantes sont au complet :

– Tronçonneuse à chaîne

– Cache
– Chaîne
– Guide-chaîne
– Protège-chaîne
– Huile pour chaîne (50 ml)
– Instructions d'utilisation

Pour certaines versions, la batterie et le chargeur sont compris dans la fourniture.

Si des pièces manquent ou sont endommagées, veuillez contacter votre revendeur.

Éléments illustrés

La numérotation des éléments se réfère à la représentation de l'outil électroportatif sur la page graphique.

(1) Protège-chaîne
(2) Roue de serrage
(3) Poignée supplémentaire
(4) Verrouillage de mise en marche de l'interrupteur Marche/Arrêt
(5) Interrupteur Marche/Arrêt
(6) Poignée arrière
(7) Compartiment batterie
(8) Indicateur d'état de charge de la batterie
(9) Protège-main
(10) Éjection des copeaux
(11) Cache
(12) Bouton de serrage
(14) Chaîne
(13) Protège-chaîne
(15) Guide-chaîne
(16) Batterie[a)]
(17) Chargeur[a)]
(18) Numéro de série
(19) Symbole du sens de rotation et de coupe
(20) Aimant
(21) Broche de fixation
(22) Nervure de positionnement du guide
(23) Boulon de tension de chaîne
(24) Pignon de chaîne
(25) Bouton de déverrouillage de la batterie

a) **Les accessoires décrits ou illustrés ne sont pas tous compris dans la fourniture d'origine.**

Caractéristiques techniques

Scie à élaguer		**EasyChain 18V-15-7**
Référence		**3 600 HB8 9..**
Vitesse de la chaîne à vide	m/s	6,95
Longueur du guide-chaîne	mm	150
Capacité de sciage	mm	130
Tension de la chaîne sans outil (SDS)		●
Type de chaîne		325"– 80BX
Épaisseur de maillons	mm	1,1 (0,043")
Poids [A)]		
– Sans batterie	kg	1,3
– Avec batterie	kg	1,7 (1,5 Ah) – 2,0 (6,0 Ah)
Numéro de série		Voir numéro de série (plaque signalétique) sur le produit
Température ambiante recommandée pour la charge	°C	0 … +35
Température ambiante admissible pour le stockage	°C	–20 … +50
Températures ambiantes admissibles pendant l'utilisation [B)]	°C	0 … +40
Type de batterie		PBA 18V…W-. 1,5 Ah, 2,0 Ah, 2,5 Ah, 4,0 Ah, 6,0 Ah

A) selon l'accumulateur utilisé

B) performances réduites à des températures < 0 °C

Niveau sonore et vibrations

Valeurs d'émission sonores déterminées selon **EN 62841-4-1**.

Niveau sonore en dB(A) typique de l'outil électroportatif : niveau de pression acoustique **96** dB(A) ; niveau de puissance acoustique **104** dB(A). Incertitude K = **3** dB.

Portez un casque antibruit !

Valeurs de taux de vibration a_h (vibrations continues), p_F (vibrations saccadées répétées) et incertitude K déterminées selon **EN 62841-4-1**.

a_h = **4** m/s^2 (K = **1,5** m/s^2), p_F = **186** m/s^2 (K = **65** m/s^2)

La / les valeur(s) totale(s) des vibrations déclarée(s) et la / les valeur(s) d'émission sonore déclarée(s) ont été mesurées selon une procédure de test standardisée et peuvent être utilisées pour comparer un outil électrique avec un autre.

La / les valeurs totales des vibrations et la / les valeurs d'émission sonore déclarées peuvent également être utilisées pour une estimation préliminaire de l'exposition.

Les émissions des vibrations et de bruit pendant l'utilisation réelle de l'outil électroportatif peuvent différer des valeurs déclarées, en fonction de la manière dont l'outil électroportatif est utilisé, en particulier du type de pièce à usiner ; il est nécessaire de définir des mesures de sécurité pour la protection de l'opérateur sur la base d'une estimation de l'exposition aux vibrations dans les conditions réelles d'utilisation (en tenant compte de toutes les parties du cycle de fonctionnement, par exemple les périodes où l'outil électroportatif est arrêté et les périodes où il est mis en marche mais fonctionne sans charge).

Accu

Bosch vend ses outils électroportatifs sans-fil aussi sans accu. Il est indiqué sur l'emballage si un accu est fourni ou non avec l'outil électroportatif.

Recharge de l'accu

- ▶ **N'utilisez que les chargeurs indiqués dans les Caractéristiques techniques.** Seuls ces chargeurs sont adaptés à l'accu Lithium-Ion de votre outil électroportatif.

Remarque : Les dispositions internationales en vigueur pour le transport de marchandises obligent à livrer les accus Lithium-Ion partiellement chargés. Pour que les accus soient pleinement performants, chargez-les complètement avant leur première utilisation.

Mise en place de l'accu

Insérez l'accu dans le compartiment à accu jusqu'à ce qu'il s'enclenche.

Retrait de l'accu

Pour retirer l'accu, appuyez sur le bouton de déverrouillage de l'accu et sortez l'accu de l'outil électroportatif. **Ne forcez pas.**

Indicateur d'état de charge de l'accu

Remarque : Tous les types d'accu ne possèdent pas d'indicateur d'état de charge.

Les LED de l'indicateur d'état de charge de l'accu indiquent le niveau de charge de l'accu. Pour des raisons de sécurité, il n'est possible d'afficher l'état de charge que quand l'outil électroportatif est à l'arrêt.

Pour afficher le niveau de charge, actionnez la touche de l'indicateur d'état de charge sur l'accu.Il est également possible d'afficher le niveau de charge quand l'accu ne se trouve pas dans l'outil.

LED de l'accu	Niveau de charge
Allumage permanent en vert de 4 LED	≈ 75–100 %
Allumage permanent en vert de 3 LED	≈ 50–75 %
Allumage permanent en vert de 2 LED	≈ 25–50 %
Allumage permanent en vert de 1 LED	≈ 5–25 %
Clignotement en vert de 1 LED	≈ 0–5 %

Indications pour une utilisation optimale de la batterie

Protégez l'accu de l'humidité et de l'eau.

Ne stockez l'accu que dans la plage de températures de –20 à 50 °C. Ne laissez par ex. pas l'accu dans une voiture en plein été.

Une baisse notable de l'autonomie de l'accu au fil des recharges effectuées indique que l'accu est arrivé en fin de vie et qu'il doit être remplacé.

Respectez les indications concernant l'élimination.

Entretien de la batterie

Respecter les indications et mesures suivantes qui permettent une utilisation optimale de la batterie :

- – Protégez la batterie de l'humidité et de l'eau.
- – Ne rangez l'outil électroportatif et la batterie qu'à une plage de température entre -20 °C et 50 °C. Ne laissez pas la batterie p. ex. dans une voiture en été.
- – Rangez la batterie séparément et non dans l'outil de jardin.
- – Ne laissez pas la batterie dans l'outil de jardin en cas d'exposition directe au soleil.
- – La température optimale de stockage de la batterie est de 5 °C.
- – Nettoyez de temps en temps les orifices de ventilation de la batterie à l'aide d'un pinceau doux, propre et sec.

Si l'autonomie de la batterie diminue considérablement après qu'une recharge a été effectuée, c'est que la batterie est usagée et qu'elle doit être remplacée.

Montage

Monter et tendre la chaîne (voir figures B1 – B7)

- ▶ **Porter votre équipement de protection individuelle (EPI) avant les travaux d'entretien ou avant de changer la chaîne.**
- ▶ **Ne pas utiliser d'outils pour le montage.**
- ▶ **L'utilisation de la scie à élaguer avec une chaîne mal alignée et mal tendue peut provoquer une rupture de la chaîne, un rebond et / ou des blessures.** Une chaîne correctement alignée et tendue optimise les perfor-

mances du produit et prolonge sa durée de vie. Tendre la chaîne à l'aide du tendeur agréé par Bosch .

- ▶ **Il faut tenir compte du fait que les chaînes neuves, en particulier, tendent à s'allonger de manière importante au début de leur utilisation.**
- ▶ **La chaîne ne doit pas être tendue lorsqu'elle est très chaude, étant donné qu'elle se rétracte en refroidissant et qu'elle est alors trop tendue sur le guide.**
- ▶ **N'utiliser que des chaînes d'une épaisseur de maillons (largeur de la rainure) de 1,1 mm.**

– Déposer la scie à élaguer sur une surface plane.
– S'assurer que la molette de tension **(2)** est complètement tournée dans le sens inverse des aiguilles d'une montre.
– Enfoncer la chaîne de scie **(14)** dans la fente du guide **(15)**. Veiller au bon sens de rotation ; comparer la chaîne avec le symbole sens de rotation et de coupe **(19)**.
– Placer le guide **(15)** sur le boulon de fixation **(21)** et placer les maillons de chaîne autour du pignon de la chaîne **(24)**.
– Contrôler si toutes les pièces sont correctement positionnées et maintenir le guide avec la chaîne dans cette position. Utiliser l'aimant **(20)** comme soutien supplémentaire pour aligner le guide-chaîne.
– Tourner la molette de tension **(2)** dans le sens des aiguilles d'une montre jusqu'à ce que la chaîne soit partiellement tendue.
– Monter le couvercle SDS **(11)** et tourner le bouton de serrage **(12)** dans le sens des aiguilles d'une montre jusqu'à ce que le couvercle soit partiellement sécurisé.
– Tourner la molette de tension **(2)** dans le sens des aiguilles d'une montre (+) jusqu'à ce que la chaîne ait la bonne tension. La chaîne **(14)** est correctement tendue lorsqu'elle peut être soulevée de 2 à 3 mm env.
– Lorsque la bonne tension est atteinte, tourner le bouton de serrage**(12)** dans le sens des aiguilles d'une montre jusqu'à ce qu'il soit bien serré et rabattre l'arceau sur le bouton de serrage **(12)**. Le guide-chaîne est fixé dans la position réglée. Ne plus tourner la molette de tension **(2)**.
– Si la chaîne est trop tendue, relever l'étrier du bouton de serrage **(12)** et le tourner partiellement dans le sens inverse des aiguilles d'une montre. Tourner la molette de tension dans le sens (-) et répéter les étapes pour le serrage.

Lubrification de la chaîne (voir figure C)

Durant son fonctionnement, la chaîne n'est pas automatiquement graissée d'huile pour chaîne.

Vérifier la chaîne de la scie à élaguer avant chaque utilisation et appliquer de l'huile manuellement.

L'utilisation de la scie à élaguer sans huile de chaîne endommage la scie.

La durée de vie de la chaîne de scie et sa performance de coupe dépendent d'une lubrification optimale.

Remarque : Toujours utiliser l'huile prévue pour la tronçonneuse afin d'obtenir les meilleures performances. L'utilisation d'huiles non agréées peut entraver les performances du système de lubrification et entraîner l'annulation de la garantie.

Appliquer de l'huile sur la chaîne de scie :

– Retirer la batterie avant d'huiler la chaîne.
– Toujours porter des gants lors de l'application d'huile sur la chaîne de scie.
– Poser la scie à élaguer sur une surface appropriée avec le couvre-pignon de chaîne **(11)** orienté vers le haut.
– Appliquer de l'huile dans la zone située entre le guide-chaîne et la chaîne de la scie.
– Remettre la batterie en place. Mettre brièvement en marche la scie à élaguer pour répartir uniformément l'huile sur le guide-chaîne et la chaîne.

Mise en marche

Mise en marche / Arrêt (voir figure E)

Mise en marche

Retirer le protège-chaîne **(13)** et insérer la batterie chargée.

Toujours tenir la scie à élaguer des deux mains, une main sur la poignée arrière **(6)** et l'autre main sur la poignée supplémentaire **(3)**.

Appuyer sur le verrouillage de mise en marche **(4)** puis sur l'interrupteur Marche / Arrêt **(5)**.

Dès que la chaîne **(14)** bouge, relâcher le verrouillage de mise en marche **(4)**.

Arrêt

Relâcher l'interrupteur Marche / Arrêt **(5)** ; la chaîne **(14)** s'arrête.

Si la chaîne **(14)** ne s'arrête pas après avoir relâché l'interrupteur Marche / Arrêt **(5)**, contacter votre centre de Service après-vente Bosch.

Retirer la batterie : et monter le protège-chaîne **(13)**.

Travailler avec la scie à élaguer

- ▶ **Avant l'utilisation, toujours lire toutes les instructions d'utilisation et les avertissements de sécurité.**
- ▶ **Ne jamais utiliser la machine avec des dispositifs de protection défectueux ou sans protections, comme par exemple une protection contre la chaîne de scie en mouvement.**
- ▶ **Toujours vérifier l'état de la scie à élaguer et de la chaîne. La chaîne de scie est-elle lubrifiée avec de l'huile ? voir chapitre « Lubrification de la chaîne ». N'utiliser la scie à élaguer que si elle est en parfait état. Ne jamais apporter de modifications à la scie à élaguer.**
- ▶ **Toujours s'assurer que la scie à élaguer est correctement assemblée, voir chapitre « Monter et tendre la chaîne ».**
- ▶ **Vérifier si le protège-chaîne est correctement positionné devant la chaîne en mouvement. Si le protège-chaîne devant la chaîne de scie en mouvement est dé-**

fectueux et ne revient pas à sa position normale, contacter un Centre de Service après-vente Bosch.

- ▶ **Toujours porter des vêtements et des équipements de protection individuelle appropriés.**
- ▶ **Porter des lunettes de protection, une protection acoustique et des gants de protection. Des vêtements de protection appropriés réduisent le danger de blessures causées par d'éventuelles projections du matériau coupé, et par un contact accidentel avec la chaîne.**
- ▶ **Toujours s'assurer que l'espace de travail n'est pas obstrué par des corps étrangers et qu'il n'y a aucune personne non concernée dans la zone de travail.**
- ▶ **Toujours utiliser la scie à élaguer sur une surface stable et plane. Toujours utiliser la scie à élaguer dans de bonnes conditions d'éclairage.**
- ▶ **Ne jamais utiliser la scie à élaguer à partir d'une échelle ou au-dessus de la hauteur des épaules.**
- ▶ **Ne jamais tendre les bras trop loin et ne pas travailler les bras tendus.**
- ▶ **Tenir la scie à élaguer toujours des deux mains.**
- ▶ **Être prudent avec l'huile sur les surfaces de préhension et les gants.**
- ▶ **Utiliser un masque anti-poussière lors de la coupe d'un bois traité.**
- ▶ **Vérifier qu'aucun câble électrique ne se trouve dans la zone de coupe.**

Comportement général (voir figure G)

- Les utilisateurs débutants doivent s'entraîner à couper des bûches sur un chevalet de scie.
- Toujours se tenir latéralement à la scie et la maintenir de la main droite ou gauche selon les préférences de l'utilisateur.
- Le protège-chaîne mobile **(1)** est placé pour protéger la poignée supplémentaire. Ce dispositif de protection se déplace vers le haut lorsque l'outil coupe à travers le bois. Après la coupe, le protège-chaîne **(1)** revient dans sa position initiale.
- La chaîne doit tourner à pleine vitesse avant de toucher le bois.
- Lors du sciage, ne pas appuyer sur la chaîne de scie avec force, mais la laisser travailler.
- Ne retirer la scie à élaguer du tracé que lorsque la chaîne est en rotation.
- Attention à la fin de la coupe. Dès que la scie à élaguer a terminé la coupe et qu'elle sort du tracé, le poids change de manière imprévue. Il y a risque de blessure pour les jambes et les pieds.

Rebond de la scie à élaguer (voir figure H)

Ne jamais retirer ou modifier le protège-chaîne ! La scie à élaguer et équipée du dispositif de protection devant la chaîne en marche pour éviter un contrecoup quand la pointe de la scie est accidentellement poussée contre le bois.

Par cela, on entend le rebond et le recul brusque de la scie à élaguer en marche pouvant se produire lorsque la pointe du guide touche le matériau à travailler ou lorsque la chaîne se bloque.

En cas de rebond de la scie, la scie à élaguer réagit de manière imprévue pouvant blesser gravement l'utilisateur ou les personnes se trouvant à proximité.

Les coupes latérales, obliques et longitudinales doivent être abordées avec une prudence particulière. Dans les situations dangereuses, relâcher l'interrupteur Marche / Arrêt **(5)** afin d'éviter les blessures.

Pour éviter le rebond de la scie :

- Positionner la scie à élaguer aussi à plat que possible.
- Ne jamais travailler avec une chaîne détendue ou fortement usée.
- Remplacer une chaîne émoussée.
- Ne jamais scier au-dessus de la hauteur de l'épaule.
- Ne jamais scier avec la pointe du guide.
- Tenir la scie à élaguer toujours fermement avec les deux mains.
- Toujours utiliser une chaîne autorisée par Bosch freinant l'effet de rebond de l'outil.
- Faire attention à la bonne tension de la chaîne.

Découpe de troncs d'arbres / de bois de chauffage (voir figures I1 et I2)

- Pour scier des bûches, utiliser un chevalet de sciage sur une surface plane et ferme.
- Ne scier que du bois ou des objets en bois. Lors du sciage, toujours veiller à ne pas heurter de pierres, de clous, etc., car ils peuvent être projetés vers le haut, endommager la chaîne ou blesser gravement l'opérateur ou les personnes à proximité.
- Toujours fixer les troncs avant de les scier.
- Toujours couper les troncs en dehors des points d'appui pour éviter que le tronc ne s'accroche et que la chaîne ne se coince.
- Veiller à ce que la chaîne de la scie n'entre jamais en contact avec le sol ou des objets de l'équipement du lieu de travail.
- Veiller à ne pas trébucher sur des souches d'arbre, des branches et des racines.
- Il est déconseillé de couper du bois d'une taille supérieure à la capacité de coupe indiquée dans les caractéristiques techniques (**130** mm).

Ébrancher une branche ou un arbre (voir figure J)

- L'ébranchage consiste à enlever les branches d'un arbre après sa chute ou d'une grosse branche.
- Laisser les branches inférieures, plus grandes, pour soutenir le rondin au-dessus du sol.
- Enlever les petites branches par une seule coupe.
- Être prudent lors de la coupe de branches / brindilles, elles peuvent rebondir.

– Ne jamais utiliser la scie à élaguer à partir d'une échelle ou au-dessus de la hauteur des épaules.
– Le processus de sciage est optimisé lorsque la vitesse de la chaîne reste constante pendant la coupe.

Dépistage de défauts

Au cas où votre outil électroportatif ne fonctionnerait pas correctement, le tableau suivant vous montre les types de pannes et les causes possibles et vous indique comment vous pouvez y remédier. Si malgré cela vous n'arrivez pas à identifier le problème et à le résoudre, contactez votre Service Après-Vente.

Attention : Avant de dépister la panne, arrêtez l'outil électroportatif et sortez l'accu.

Symptôme	Cause possible	Solution
La scie à élaguer ne fonctionne pas	Batterie déchargée	Rechargez la batterie, voir également « Indications pour le chargement »
	Batterie mal insérée	S'assurer que les deux positions de verrouillage sont encliquetées
	L'électronique de protection du moteur est entrée en action	Laissez refroidir le moteur
	La batterie est trop chaude/trop froide	Laissez refroidir/chauffer la batterie
	Tension de la chaîne trop élevée	Supprimer la tension de la chaîne, (voir « Monter et tendre la chaîne (voir figures **B1** – **B7**) », Page 37).
La chaîne ne bouge pas	Batterie déchargée	Rechargez la batterie, voir également « Indications pour le chargement »
	L'outil électroportatif est défectueux	Contacter le service client Bosch agréé
	Bourrage de la zone située sous le couvercle SDS	Voir « Maintenance et nettoyage »
	Pas d'huile sur la chaîne	Retendre la chaîne, (voir « Monter et tendre la chaîne (voir figures **B1** – **B7**) », Page 37) et la lubrifier (voir « Lubrification de la chaîne (voir figure **C**) », Page 38).
La scie à élaguer fonctionne par intermittence	Faux contact interne	Contacter le service client Bosch agréé
	Interrupteur Marche/Arrêt **(5)** défectueux	Contacter le service client Bosch agréé
La chaîne est trop sèche	Pas d'huile sur la chaîne	Lubrifier la chaîne ; (voir « Lubrification de la chaîne (voir figure **C**) », Page 38).
Échauffement excessif de la chaîne/du guide-chaîne	Pas d'huile sur la chaîne	Lubrifier la chaîne ; (voir « Lubrification de la chaîne (voir figure **C**) », Page 38).
	Tension de la chaîne trop élevée	Supprimer la tension de la chaîne, (voir « Monter et tendre la chaîne (voir figures **B1** – **B7**) », Page 37).
	Chaîne émoussée	Remplacez la chaîne
La scie à élaguer arrache, vibre ou ne scie pas correctement	Chaîne pas assez tendue	Supprimer la tension de la chaîne, (voir « Monter et tendre la chaîne (voir figures **B1** – **B7**) », Page 37).
	Chaîne émoussée	Remplacez la chaîne
	Chaîne usée	Remplacez la chaîne
	Dents de la chaîne orientées dans la mauvaise direction	Montez la chaîne correctement
Vibrations/bruits excessifs	L'outil électroportatif est défectueux	Contacter le service client Bosch agréé
Autonomie par charge de batterie trop basse	Frottement excessif dû à une lubrification insuffisante	Lubrifier la chaîne ; (voir « Lubrification de la chaîne (voir figure **C**) », Page 38).
	Chaîne encrassée	Nettoyez la chaîne

Symptôme	Cause possible	Solution
	Mauvaise technique de sciage	(voir « --- FEHLENDER LINK --- », Page 38)
	La batterie n'est pas complètement chargée	Rechargez la batterie, voir également « Indications pour le chargement »
	Batterie en dehors de la plage de températures admissibles	Attendez que la batterie revienne dans la plage de températures admissibles (de 0–45 °C)
La chaîne avance lentement	Batterie déchargée	Rechargez la batterie, voir également « Indications pour le chargement »
	Batterie en dehors de la plage de températures admissibles	Attendez que la batterie revienne dans la plage de températures admissibles (de 0–45 °C)

Entretien et Service Après-Vente

Nettoyage et entretien

- ▶ **Avant d'effectuer des travaux sur l'outil de jardin (p. ex. travaux d'entretien, changement d'outils, etc.) et pour le transport ou le stockage, toujours sortir la batterie de l'outil de jardin.** Risques de blessures en cas d'activation accidentelle de l'interrupteur Marche / Arrêt.
- ▶ **Toujours porter des vêtements et des équipements de protection individuelle appropriés.**
- ▶ **Contrôler à intervalles réguliers la tronçonneuse afin de détecter des défauts visibles tels qu'une chaîne détachée, décrochée ou endommagée, des raccordements détachés ou des pièces usées ou endommagées.**
- ▶ **N'effectuer aucune modification sur l'outil de jardin.** Des modifications non autorisées peuvent s'avérer préjudiciables à la sécurité de l'outil de jardin et conduiront à une augmentation des émissions de bruit et des vibrations ainsi qu'à une annulation de la garantie.

Remarque : effectuez les travaux de maintenance suivants à intervalles réguliers afin de garantir une utilisation sans problème sur le long terme.

Pour obtenir un travail impeccable et sûr, veillez à ce que l'outil électroportatif ainsi que les fentes de ventilation restent toujours propres. Contrôlez la scie à élaguer à intervalles réguliers pour détecter des défauts visibles tels qu'une chaîne lâche ou endommagée ou encore des pièces usées ou endommagées.

Vérifiez que les couvercles et les dispositifs de protection ne sont pas endommagés et qu'ils sont correctement installés. Avant l'utilisation, effectuez les travaux de maintenance et de réparation éventuellement nécessaires.

Remplacement et affûtage de la chaîne de la scie

- – La chaîne de la scie peut s'émousser après une utilisation prolongée ou un contact avec des objets autres que du bois.
- – Une chaîne de scie bien affûtée est nécessaire pour des performances et une sécurité optimales.
- – Ne jamais affûter la chaîne soi-même, à moins de n'avoir l'expérience nécessaire.
- – Remplacer la chaîne de scie par la chaîne de scie accessoire Bosch ou faire réaffûter la chaîne de scie par un professionnel.

Remplacement du guide

- ▶ **Ne remplacer le guide qu'après s'être bien familiarisé avec le produit et les instructions, sinon contacter le service Après-Vente de Bosch.**
- – Si le guide est usé, il peut être monté dans l'autre sens pour prolonger sa durée de vie, ou le remplacer.
- – Utiliser une clé Allen pour desserrer la vis entre le guide **(15)** et la roue de tension **(2)**.
- – Après avoir inversé ou remplacé le guide, remettre en place la roue de tension **(2)**.

Remarque : Serrer à la main jusqu'à sentir une légère résistance, puis faire 1/8 de tour pour une fixation correcte. Un serrage excessif peut entraîner le blocage du guide et entraver la rotation de la chaîne de scie.

Guide

EasyChain 18V-15-7	Oregon 064BXNA041

Service Après-Vente et Assistance

France

Tel. : 09 70 82 12 99 (Numéro non surtaxé au prix d'un appel local)

Vous trouverez le lien vers les conditions de garantie et les adresses du service après-vente à la dernière page.

Pour toute demande de renseignement ou toute commande de pièces de rechange, précisez impérativement la référence à 10 chiffres figurant sur l'étiquette signalétique du produit.

Élimination des déchets

Les outils électroportatifs, les accus ainsi que leurs accessoires et emballages doivent être rapportés dans un centre de recyclage respectueux de l'environnement.



Ne jetez pas les outils électroportatifs et les accus/piles avec les ordures ménagères !

Seulement pour les pays de l'UE :

Les appareils ou outils électriques et électroniques devenus hors d'usage ou les batteries/piles usagées doivent être mis

de côté séparément et éliminés de façon respectueuse pour l'environnement. Utilisez les systèmes de collecte indiqués. Une mise au rebut incorrecte peut être néfaste pour l'environnement et la santé en raison des substances dangereuses pouvant être présentes dans les déchets d'équipements électriques et électroniques.

Valable uniquement pour la France :



Español

Instrucciones de seguridad

Explicación de la simbología


Advertencia general de peligro.


Lea las instrucciones de servicio con detenimiento.


No usar bajo la lluvia.


Preste atención a un posible rebote de la sierra de poda y evite serrar con la punta de la espada.


Siempre sujete la sierra de poda con ambas manos.


Mantenga alejadas las manos de la cuchilla.


Utilice una protección para los ojos y protectores auditivos.


Use guantes de seguridad.


ADVERTENCIA: Desconecte el acumulador antes de realizar trabajos de mantenimiento.

Indicaciones generales de seguridad para herramientas eléctricas

⚠ ADVERTENCIA **Lea íntegramente las advertencias de peligro, las instrucciones, las ilustraciones y las especificaciones entregadas con esta herramienta eléctrica.** En caso de no atenerse a las instrucciones siguientes, ello puede ocasionar una descarga eléctrica, un incendio y/o una lesión grave.

Guardar todas las advertencias de peligro e instrucciones para futuras consultas.

El término "herramienta eléctrica" empleado en las siguientes advertencias de peligro se refiere a herramientas eléctricas de conexión a la red (con cable de red) y a herramientas eléctricas accionadas por acumulador (sin cable de red).

Seguridad del puesto de trabajo

- **Mantenga el área de trabajo limpia y bien iluminada.** Las áreas desordenadas u oscuras pueden provocar accidentes.
- **No utilice herramientas eléctricas en un entorno con peligro de explosión, en el que se encuentren combustibles líquidos, gases o material en polvo.** Las herramientas eléctricas producen chispas que pueden llegar a inflamar los materiales en polvo o vapores.
- **Mantenga alejados a los niños y otras personas de su puesto de trabajo al emplear la herramienta eléctrica.** Una distracción le puede hacer perder el control sobre la herramienta eléctrica.

Seguridad eléctrica

- **No exponga la herramienta eléctrica a la lluvia o a condiciones húmedas.** Existe el peligro de recibir una descarga eléctrica si penetran ciertos líquidos en la herramienta eléctrica.

Seguridad de personas

- **Esté atento a lo que hace y emplee sentido común cuando utilice una herramienta eléctrica. No utilice la herramienta eléctrica si estuviese cansado, ni tampoco después de haber consumido drogas, alcohol o medicamentos.** El no estar atento durante el uso de la herramienta eléctrica puede provocarle serias lesiones.
- **Utilice un equipo de protección personal. Utilice siempre una protección para los ojos.** El riesgo a lesionarse se reduce considerablemente si se utiliza un equipo de protección adecuado como una mascarilla antipolvo, zapatos de seguridad con suela antideslizante, casco, o protectores auditivos.
- **Evite una puesta en marcha involuntaria. Asegurarse de que la herramienta eléctrica esté desconectada antes de conectarla a la toma de corriente y/o al montar el acumulador, al recogerla y al transportarla.** Si transporta la herramienta eléctrica sujetándola por el interruptor de conexión/desconexión, o si alimenta la herramienta eléctrica estando ésta conectada, ello puede dar lugar a un accidente.

- **Retire las herramientas de ajuste o llaves fijas antes de conectar la herramienta eléctrica.** Una herramienta de ajuste o llave fija colocada en una pieza rotante puede producir lesiones al poner a funcionar la herramienta eléctrica.
- **Evite posturas arriesgadas. Trabaje sobre una base firme y mantenga el equilibrio en todo momento.** Ello le permitirá controlar mejor la herramienta eléctrica en caso de presentarse una situación inesperada.
- **Lleve puesta una vestimenta de trabajo adecuada. No utilice vestimenta amplia ni joyas. Mantenga su pelo y vestimenta alejados de las piezas móviles.** La vestimenta suelta, el pelo largo y las joyas se pueden enganchar con las piezas en movimiento.
- **Si se proporcionan dispositivos para la conexión de las instalaciones de extracción y recogida de polvo, asegúrese que éstos estén conectados y que sean utilizados correctamente.** El empleo de estos equipos reduce los riesgos derivados del polvo.
- **No permita que la familiaridad ganada por el uso frecuente de herramientas eléctricas lo deje caer en la complacencia e ignorar las normas de seguridad de herramientas.** Una acción negligente puede causar lesiones graves en una fracción de segundo.

Uso y trato cuidadoso de herramientas eléctricas

- **No sobrecargue la herramienta eléctrica. Utilice la herramienta eléctrica adecuada para su aplicación.** Con la herramienta eléctrica adecuada podrá trabajar mejor y más seguro dentro del margen de potencia indicado.
- **No utilice la herramienta eléctrica si el interruptor está defectuoso.** Las herramientas eléctricas que no se puedan conectar o desconectar son peligrosas y deben hacerse reparar.
- **Saque el enchufe de la red y/o retire el acumulador desmontable de la herramienta eléctrica, antes de realizar un ajuste, cambiar de accesorio o al guardar la herramienta eléctrica.** Esta medida preventiva reduce el riesgo a conectar accidentalmente la herramienta eléctrica.
- **Guarde las herramientas eléctricas fuera del alcance de los niños. No permita la utilización de la herramienta eléctrica a aquellas personas que no estén familiarizadas con su uso o que no hayan leído estas instrucciones.** Las herramientas eléctricas utilizadas por personas inexpertas son peligrosas.
- **Cuide las herramientas eléctricas y los accesorios. Controle la alineación de las piezas móviles, rotura de piezas y cualquier otra condición que pudiera afectar el funcionamiento de la herramienta eléctrica. En caso de daño, la herramienta eléctrica debe repararse antes de su uso.** Muchos de los accidentes se deben a herramientas eléctricas con un mantenimiento deficiente.
- **Mantenga los útiles limpios y afilados.** Los útiles mantenidos correctamente se dejan guiar y controlar mejor.
- **Utilice la herramienta eléctrica, los accesorios, los útiles, etc. de acuerdo a estas instrucciones, considerando en ello las condiciones de trabajo y la tarea a realizar.** El uso de herramientas eléctricas para trabajos diferentes de aquellos para los que han sido concebidas puede resultar peligroso.
- **Mantenga las empuñaduras y las superficies de las empuñaduras secas, limpias y libres de aceite y grasa.** Las empuñaduras y las superficies de las empuñaduras resbaladizas no permiten un manejo y control seguro de la herramienta eléctrica en situaciones imprevistas.

Trato y uso cuidadoso de herramientas accionadas por acumulador

- **Solamente recargar los acumuladores con los cargadores especificados por el fabricante.** Existe un riesgo de incendio al intentar cargar acumuladores de un tipo diferente al previsto para el cargador.
- **Utilice las herramientas eléctricas sólo con los acumuladores específicamente designados.** El uso de otro tipo de acumuladores puede provocar daños e incluso un incendio.
- **Si no utiliza el acumulador, guárdelo separado de objetos metálicos, como clips de papel, monedas, llaves, clavos, tornillos u otros objetos metálicos pequeños que pudieran puentear sus contactos.** El cortocircuito de los contactos del acumulador puede causar quemaduras o un incendio.
- **La utilización inadecuada del acumulador puede provocar fugas de líquido. Evite el contacto con él. En caso de un contacto accidental, enjuagar el área afectada con abundante agua. En caso de un contacto con los ojos, recurra además inmediatamente a ayuda médica.** El líquido del acumulador puede irritar la piel o producir quemaduras.
- **No emplee acumuladores o útiles dañados o modificados.** Los acumuladores dañados o modificados pueden comportarse en forma imprevisible y producir un fuego, explosión o peligro de lesión.
- **No exponga un paquete de baterías o una herramienta eléctrica al fuego o a una temperatura demasiado alta.** La exposición al fuego o a temperaturas sobre 130 °C puede causar una explosión.
- **Siga todas las instrucciones para la carga y no cargue nunca el acumulador o la herramienta eléctrica a una temperatura fuera del margen correspondiente especificado en las instrucciones.** Una carga inadecuada o a temperaturas fuera del margen especificado puede dañar el acumulador y aumentar el riesgo de incendio.

Servicio

- **Únicamente deje reparar su herramienta eléctrica por un experto cualificado, empleando exclusivamente piezas de repuesto originales.** Solamente así se mantiene la seguridad de la herramienta eléctrica.
- **No repare los acumuladores dañados.** El mantenimiento de los acumuladores sólo debe ser realizado por el fabricante o un servicio técnico autorizado.

Instrucciones de seguridad para la sierra de poda

- **Mantenga alejadas todas las partes del cuerpo de la cadena de sierra en funcionamiento. Antes de poner en marcha la sierra de poda asegúrese que la cadena de sierra no toque en ningún lado.** Un momento de distracción al trabajar con la sierra de poda puede causar que la cadena de sierra se enrede con su vestimenta o atrape alguna parte de su cuerpo.
- **La herramienta ha sido prevista ser utilizada empleando las dos manos. Siempre sujete la sierra de poda agarrando la empuñadura posterior con una mano y la empuñadura adicional con la otra. (ver figura F)**
- **Solamente sujete la sierra de poda por las empuñaduras aisladas, ya que es posible que la cadena de sierra llegue a tocar cables eléctricos ocultos.** El contacto de la cadena de sierra con conductores bajo tensión puede hacer que las partes metálicas de la herramienta eléctrica le provoquen una descarga eléctrica.
- **Use unas gafas de protección. Se recomienda emplear un equipo de protección adicional para los oídos, cabeza, manos, piernas y pies.** Un traje de protección adecuado reduce el riesgo de accidente con las virutas que puedan salir violentamente proyectadas o al tocar fortuitamente la cadena de sierra.
- **No trabaje con la sierra de poda estando subido a un árbol, a una escalera, desde un tejado o un soporte inestable.** La operación de la sierra de poda bajo estas condiciones puede acarrear graves lesiones.
- **Siempre preste atención a trabajar manteniendo una postura estable, y solamente use la sierra de poda si se encuentra sobre un firme consistente, seguro, y plano.** Los firmes resbaladizos o inestables pueden hacerle perder el equilibrio o el control sobre la sierra de poda.
- **Esté prevenido al cortar una rama que se encuentre bajo tensión, ya que ésta se podría enderezar bruscamente.** A medida que va cortando la rama puede que la tensión a la que está sometida haga que ésta se desgarre bruscamente y golpee al usuario o/y que le haga perder el control sobre la sierra de poda..
- **Proceda con especial cautela al cortar matorrales y árboles jóvenes.** El material, por ser bastante fino, puede engancharse en la cadena de sierra y golpearle o hacerle perder el equilibrio.
- **Transporte la sierra de poda estando desconectada, sujetándola por la empuñadura delantera, y con la cadena de sierra mirando hacia adelante. Al transportar y guardar la sierra de poda montar siempre la funda de la cadena.** El manejo con precaución de la sierra de poda reduce el riesgo de un contacto accidental con la cadena de sierra en funcionamiento.
- **Aténgase a las instrucciones de lubricación, tensado de la cadena, cambio de la espada y de la cadena.** Una cadena incorrectamente tensada o lubricada puede romperse, o ser más propensa al rebote.
- **Únicamente serrar madera. No emplear la sierra de poda para aquellos trabajos para los que no fue concebida. Ejemplo: No utilice la sierra de poda para serrar metal, plástico, ladrillos, o materiales de construcción que no sean de madera.** La utilización de la sierra de poda en trabajos para los que no ha sido concebida puede conducir a situaciones de peligro.
- **Esta sierra de poda no ha sido diseñada para talar árboles.** El uso de la sierra de poda en trabajos para los que no ha sido concebida puede causar graves lesiones al usuario o a las personas en las inmediaciones.
- **Siga todas las instrucciones al retirar material atascado o al guardar y mantener la sierra de poda.** Asegurarse de que esté desconectado el interruptor de conexión/desconexión y de haber desmontado el acumulador.
- **Causas y prevención contra rebote de la sierra:**
  – El rebote puede producirse si la punta de la espada alcanza a tocar un objeto, o si la ranura de corte se estrecha al ceder la madera que está cortando, haciendo que se atasque la cadena de sierra.
  – Si la punta de la espada alcanza a tocar un objeto, ello puede provocar una fuerza de reacción inesperada hacia atrás, provocando que la espada sea impulsada hacia arriba en dirección al usuario.
  – Al atascarse la cadena de sierra en el borde superior de la espada ello puede originar que la espada sea proyectada bruscamente en dirección al usuario.
  – Cada una de las reacciones descritas puede hacerle perder el control sobre la sierra y causar un grave accidente. No trabaje confiando exclusivamente en los dispositivos de seguridad que incorpora la sierra de poda. Como usuario de una sierra de poda deberá Ud. tomar diversas medidas preventivas para lograr trabajar sin accidentarse ni lesionarse.
  El rebote es consecuencia de una aplicación o manejo incorrectos de la sierra de poda. Es posible evitarlo ateniéndose a las medidas preventivas que a continuación se detallan:
- **Sujete la sierra de poda con ambas manos de forma que el pulgar y los dedos abarquen las empuñaduras de la sierra. Coloque su cuerpo y brazos adoptando una postura que le permita oponerse a las fuerzas resultantes del rebote.** Tomando unas medidas oportunas, el usuario es capaz de controlar las fuerzas provocadas por el rebrote. Jamás suelte la sierra de poda.
- **Evite posturas anormales y no sierre por encima de la altura de su hombro.** De esta manera se evita el contacto fortuito con la punta de la espada, además de permitir un mejor control de la sierra de poda al presentarse situaciones inesperadas.
- **Siempre utilice las espadas y cadenas de sierra de repuesto que el fabricante prescribe.** Las espadas y cadenas de sierra de repuesto incorrectas pueden provocar la rotura de la cadena o un rebote.
- **Respete las instrucciones del fabricante para el afilado y mantenimiento de la cadena de sierra.** Los limitadores de profundidad demasiado bajos aumentan el riesgo a que se origine un rebote.

Instrucciones de seguridad adicionales

- ▶ **Esta herramienta eléctrica no ha sido diseñada para ser utilizada por personas o niños que presenten una discapacidad física, sensorial o mental, o que dispongan de una experiencia y/o conocimientos insuficientes, a no ser que sean supervisados por una persona encargada de velar por su seguridad o de instruirles en el manejo de la herramienta eléctrica.** Los niños deberán ser vigilados con el fin de evitar que jueguen con la herramienta eléctrica.
- ▶ **Antes de utilizar el aparato, asegúrese de que estén montados todos los dispositivos protectores y las empuñaduras.** Jamás intente poner en marcha un aparato que no esté completamente montado, o uno que haya sido modificado de forma inadmisible.
- ▶ Siempre observe que la cadena esté en la posición correcta. Una cadena mal posicionada puede provocar la rotura de la cadena, un rebote de la herramienta y/o lesiones.
- ▶ Al trabajar con la sierra de poda use siempre pantalones largos fuertes.
- ▶ **Esta sierra de poda no es apta para realizar cortes guiándola desde abajo hacia arriba.** El uso de la sierra de poda para trabajos diferentes de aquellos para los que ha sido concebida puede resultar peligroso.

Indicaciones para el trato óptimo del acumulador

- ▶ **No modifique ni abra el acumulador.** Podría provocar un cortocircuito.





Proteja el acumulador del calor excesivo (p. ej., también de una exposición prolongada al sol), del fuego, del agua y de la humedad. Existe el riesgo de explosión.

- ▶ **Si no utiliza el acumulador, guárdelo separado de clips, monedas, llaves, clavos, tornillos o demás objetos metálicos que pudieran puentear sus contactos.** El cortocircuito de los contactos del acumulador puede causar quemaduras o un incendio.
- ▶ **Si el acumulador se daña o usa de forma inapropiada puede que éste emane vapores.** Ventile el área y acuda a un médico si nota molestias. Los vapores pueden irritar las vías respiratorias.
- ▶ **Utilice el acumulador únicamente en productos del fabricante.** Solamente así queda protegido el acumulador contra una sobrecarga peligrosa.
- ▶ **Mediante objetos puntiagudos, como p. ej. clavos o destornilladores, o por influjo de fuerza exterior se puede dañar el acumulador.** Se puede generar un cortocircuito interno y el acumulador puede arder, humear, explotar o sobrecalentarse.
- ▶ **No cortocircuite el acumulador.** Existe el riesgo de explosión.
- ▶ Limpie de vez en cuando las rejillas de refrigeración del acumulador con un pincel suave, limpio y seco.
- ▶ **Solamente cargue el aparato con el cargador suministrado.**

Simbología

Los símbolos siguientes le ayudarán a entender las instrucciones de servicio al leerlas. Es importante que retenga en su memoria estos símbolos y su significado. La interpretación correcta de estos símbolos le ayudará a manejar mejor y de forma más segura el producto.

Símbolo	Significado
	Examine detenidamente si existen animales silvestres o domésticos en el área en el que pretende usar el aparato para jardín. Los animales silvestres o domésticos pueden ser lesionados durante el uso de la máquina. Examine con detenimiento el área de trabajo de la máquina y retire todas las piedras, palos, alambres, huesos y demás objetos extraños que encuentre.
	Use una protección para la cabeza si existe el peligro de ser lesionado por la caída de ramas.
	Mantenga alejados a niños y a otras personas durante el uso del aparato. Una distracción puede hacerle perder el control sobre el aparato.
	Dirección de movimiento
	Dirección de reacción
	Peso
	Conexión
	Desconexión
	Acción permitida
	Acción prohibida
CLICK!	Sonido perceptible
	Accesorios/Piezas de recambio

Descripción del producto y servicio



Lea íntegramente todas las indicaciones de seguridad e instrucciones. En caso de no atenerse a las advertencias de peligro e instrucciones siguientes, ello puede ocasionar una descarga eléctrica, un incendio y/o lesión grave.

Tenga en cuenta las figuras que aparecen en la parte delantera de las instrucciones de uso.

Utilización reglamentaria

El producto ha sido previsto para el uso doméstico para serrar madera como ramas, tablas, vigas de madera, etc., a nivel del suelo.

Los cortes se pueden realizar a favor o transversal a la veta.

Esta herramienta eléctrica no es apta para serrar materiales minerales ni placas de pladur.

Esta herramienta eléctrica no es apta para serrar guiándola desde abajo hacia arriba, para cortes de inmersión ni para la tala de árboles.

Esta herramienta eléctrica se deberá guiar con las dos manos al serrar.

Volumen de suministro

Saque la herramienta del embalaje con cuidado y asegúrese de que las siguientes piezas están incluidas:

- Sierra de cadena
- Tapa
- Cadena de sierra
- Espada
- Protector de cadenas
- Aceite para cadena de sierra (50 ml)
- Instrucciones de servicio

En ciertas versiones, el acumulador y el cargador se incluyen en el suministro.

Si faltan piezas o están dañadas, póngase en contacto con su distribuidor.

Componentes principales

La numeración de los componentes representados se refiere a la imagen de la herramienta eléctrica en la página ilustrada.

(1) Protector de cadenas
(2) Rueda tensora
(3) Empuñadura adicional
(4) Bloqueo de conexión para interruptor de conexión/desconexión
(5) Interruptor de conexión/desconexión
(6) Empuñadura posterior
(7) Compartimento del acumulador
(8) Indicador del estado de carga del acumulador
(9) Protección para las manos
(10) Expulsor de virutas
(11) Tapa
(12) Botón de sujeción
(14) Cadena de sierra
(13) Cubierta de la cadena
(15) Espada
(16) Acumulador[a)]
(17) Cargador[a)]
(18) Número de serie
(19) Símbolo de dirección de corte y de giro
(20) Imán
(21) Perno de sujeción
(22) Puente guía de la cuchilla
(23) Perno para tensado de la cadena
(24) Rueda de cadena
(25) Tecla de desbloqueo del acumulador

a) **Los accesorios descritos e ilustrados no corresponden al material que se adjunta de serie.**

Datos técnicos

Sierra de poda		EasyChain 18V-15-7
Número de artículo		**3 600 HB8 9..**
Velocidad de la cadena al vacío	m/s	6,95
Longitud de la espada	mm	150
Capacidad de serrado	mm	130
Tensado de la cadena sin herramientas (SDS)		●
Tipo de cadena de sierra		325"– 80BX
Espesor de elemento impulsor	mm	1,1 (0,043")
Peso [A)]		
– Sin acumulador	kg	1,3
– Con acumulador	kg	1,7 (1,5 Ah) – 2,0 (6,0 Ah)
Número de serie		Véase el número de serie (placa de características) en el producto
Temperatura ambiente recomendada durante la carga	°C	0 ... +35
Temperatura ambiente permitida durante el almacenamiento	°C	-20 ... +50
Temperatura ambiente permitida durante el servicio[B)]	°C	0... +40

Sierra de poda	EasyChain 18V-15-7
Tipo de acumulador	PBA 18V...W-. 1,5 Ah, 2,0 Ah, 2,5 Ah, 4,0 Ah, 6,0 Ah

A) según el acumulador utilizado

B) potencia limitada a temperaturas < 0 °C

Información sobre ruidos y vibraciones

Valores de emisión de ruidos determinados según **EN 62841-4-1**.

El nivel de ruidos valorado con A de la herramienta eléctrica asciende típicamente a: nivel de presión acústica **96** dB(A); nivel de potencia acústica **104** dB(A). Incertidumbre K = **3** dB.

¡Utilice protección para los oídos!

Los valores de oscilación a_h (vibraciones continuas), p_F (vibraciones de impacto repetidas) e incertidumbre K se determinan según **EN 62841-4-1**.

a_h = **4** m/s^2 (K = **1,5** m/s^2), p_F = **186** m/s^2 (K = **65** m/s^2)

Que el/los nivel(es) total(es) de vibraciones y del ruido emitido indicados han sido medidos conforme a un procedimiento de prueba normalizado y pueden por tanto ser tomados para comparar herramientas eléctricas entre sí.

Que el/los nivel(es) total(es) de vibraciones y del ruido emitido indicados también son aptos para estimar provisionalmente el grado de exposición a los mismos.

Que durante el uso real de la herramienta eléctrica, las emisiones de vibraciones y ruido pueden diferir de los valores declarados, dependiendo del modo de uso de la misma, y muy en especial, según el tipo de pieza de trabajo procesada; además será necesario definir medidas de seguridad para la protección del usuario basadas en una estimación de las condiciones de uso reales (considerando todas las partes del ciclo operativo como, p. ej., los tiempos en los que la herramienta eléctrica está desconectada y aquellos en los que la misma está conectada pero funcionando sin carga).

Acumulador

Bosch también vende herramientas eléctricas accionadas por acumulador sin acumulador. En el embalaje puede ver si un acumulador está incluido en el volumen de suministro de su herramienta eléctrica.

Carga del acumulador

▶ **Utilice únicamente los cargadores que se enumeran en los datos técnicos.** Solamente estos cargadores han sido especialmente adaptados a los acumuladores de iones de litio empleados en su herramienta eléctrica.

Indicación: Los acumuladores de iones de litio se entregan parcialmente cargados debido a la normativa de transporte internacional. Con el fin de obtener la plena potencia del acumulador, cargue completamente el acumulador antes de su primer uso.

Montaje del acumulador

Desplace el acumulador cargado en el alojamiento del acumulador, hasta que encastre perceptible.

Desmontaje del acumulador

Para la extracción del acumulador, presione la tecla de desenclavamiento y retire el acumulador. **No proceda con brusquedad.**

Indicador del estado de carga del acumulador

Indicación: No cada tipo de acumulador dispone de un indicador de estado de carga.

Los LED del indicador del estado de carga del acumulador indican el estado de carga del acumulador. Por motivos de seguridad, la consulta del estado de carga solo es posible con la herramienta eléctrica parada.

Presione la tecla del indicador de estado de carga del acumulador para indicar el estado de carga. Esto también es posible con el acumulador desmontado.

LED en el acumulador	Estado de carga
Luz permanente 4 × verde	≈ 75–100 %
Luz permanente 3 × verde	≈ 50–75 %
Luz permanente 2 × verde	≈ 25–50 %
Luz permanente 1 × verde	≈ 5–25 %
Luz intermitente 1 × verde	≈ 0–5 %

Indicaciones para el trato óptimo del acumulador

Proteja el acumulador de la humedad y del agua.

Únicamente almacene el acumulador en el margen de temperatura desde −20 °C hasta 50 °C. P.ej., no deje el acumulador en el coche en verano.

Si después de una recarga, el tiempo de funcionamiento del acumulador fuese muy reducido, ello es señal de que éste está agotado y deberá sustituirse.

Observe las indicaciones referentes a la eliminación.

Cuidado del acumulador

Para asegurar un aprovechamiento óptimo del acumulador tenga en cuenta las siguientes indicaciones y medidas:

– Proteja el acumulador de la humedad y del agua.
– Únicamente almacene la herramienta eléctrica y el acumulador a una temperatura situada entre -20 °C y 50 °C. No deje, p. ej., el acumulador dentro del coche en verano.
– Guarde el acumulador por separado, sin tenerlo montado en el aparato para jardín.
– No deje el acumulador en el aparato para jardín si éste estuviese directamente expuesto a sol.
– La temperatura ideal para almacenar el acumulador es de 5 °C.

– Limpie de vez en cuando las rejillas de refrigeración del acumulador con un pincel suave, limpio y seco.

Si después de haberlo recargado, el tiempo de funcionamiento del acumulador fuese muy corto, ello es síntoma de que está agotado y debe sustituirse.

Montaje

Montaje y tensado de la cadena de sierra (ver figuras B1 – B7)

- ▶ **Use su equipo de protección individual (EPI) siempre que realice un mantenimiento o cambio de la cadena de sierra.**
- ▶ **No use herramientas para el montaje.**
- ▶ **El uso de la sierra de poda con una cadena mal alineada o incorrectamente tensada puede provocar la rotura de la cadena, un rebote de la herramienta y/o lesiones.** Una cadena correctamente alineada y tensada optimiza el rendimiento del producto y prolonga su vida útil. Tense la cadena con el medidor de tensión homologado por Bosch .
- ▶ **Especialmente si la cadena de sierra es nueva, tendrá que contarse al principio con un mayor alargamiento de la misma.**
- ▶ **No tense la cadena de sierra si se hubiese calentado demasiado ya que se contrae al enfriarse y quedaría demasiado tensa sobre la espada.**
- ▶ **Solo use cadenas de sierra con un grosor del elemento de arrastre (ancho de la ranura) de 1,1 mm.**
- – Deposite la sierra de poda sobre una superficie plana.
- – Asegúrese de haber girado completamente la rueda tensora **(2)** en sentido contrario a las agujas del reloj.
- – Inserte la cadena de sierra **(14)** en la ranura de la espada **(15)**. Al realizar esto, cuide que la cadena vaya colocada de modo que el sentido de corte de la misma coincida con el símbolo del sentido de rotación y marcha **(19)**.
- – Inserte la espada **(15)** en el perno de sujeción **(21)** y encastre los eslabones de la cadena en la rueda de cadena **(24)**.
- – Controle que estén bien colocadas todas las piezas y sujete la espada y la cadena de sierra en esa posición. Use el imán **(20)** para que le resulte más fácil alinear la espada.
- – Gire en el sentido de las agujas del reloj la rueda tensora **(2)** de modo que la cadena quede parcialmente tensa.
- – Coloque la cubierta SDS **(11)** y gire el botón de sujeción **(12)** en el sentido de las agujas del reloj de forma que la cubierta quede parcialmente sujeta.
- – Gire en el sentido de las agujas del reloj (+) la rueda tensora **(2)** hasta lograr la tensión correcta de la cadena. La cadena de sierra **(14)** está correctamente tensada si se puede levantar verticalmente aprox. 2-3 mm de la espada.
- – Una vez alcanzada la tensión correcta, gire en el sentido de las agujas del reloj el botón de sujeción **(12)** hasta que quede firmemente sujeto, y abata hacia abajo el estribo del botón de sujeción **(12)**. La espada queda firmemente sujeta en la posición ajustada. No intente girar todavía más la rueda tensora **(2)**.
- – Si la cadena ha quedado demasiado tensa, abata hacia arriba el estribo del botón de sujeción **(12)** y gírelo parcialmente en sentido contrario a las agujas del reloj. Gire la rueda tensora en la dirección (-) y repita los pasos para el tensado.

Lubricación de la cadena de sierra (ver figura C)

La cadena de sierra no se lubrica automáticamente con aceite para cadenas durante el funcionamiento.

Compruebe la cadena de sierra antes de cada uso y aplique aceite manualmente.

La sierra de poda puede dañarse si se emplea sin aceite para cadenas.

La vida útil de la cadena de sierra y el rendimiento de corte dependen de una lubricación óptima.

Nota: Emplee siempre el aceite previsto para la sierra de cadena para conseguir el mejor rendimiento. El uso de aceite no autorizado puede perjudicar el rendimiento del sistema de aceite e invalidar la garantía.

Aplicación de aceite a la cadena de sierra:

- – Retire el acumulador antes de lubricar la cadena.
- – Use siempre guantes al aplicar aceite a la cadena de sierra.
- – Coloque la sierra de poda sobre una superficie adecuada, con la cubierta **(11)** hacia arriba.
- – Aplique aceite en la zona entre la cuchilla y la cadena de sierra.
- – Vuelva a montar el acumulador. Conecte brevemente la sierra de poda para distribuir uniformemente el aceite por el carril guía y la cadena de sierra.

Operación

Conexión/desconexión (ver figura E)

Conexión

Retire la funda de la cadena **(13)** y monte el acumulador cargado.

Siempre sujete la sierra de poda con ambas manos, agarrando la empuñadura posterior **(6)** con una mano y la empuñadura adicional **(3)** con la otra.

Presione el bloqueo de puesta en marcha **(4)** y accione entonces el interruptor de conexión/desconexión **(5)**.

Nada más ponerse a funcionar la cadena de sierra **(14)** suelte el bloqueo de puesta en marcha **(4)**.

Desconexión

Al soltar el interruptor de conexión/desconexión **(5)** se detiene la cadena de sierra **(14)** .

Si la cadena de sierra **(14)** no se detiene al soltar el interruptor de conexión/desconexión **(5)** acuda a su servicio técnico Bosch habitual.

Retire el acumulador y monte la funda de la cadena **(13)**.

Operación con el sierra de poda

- ▶ **Antes de su utilización, lea siempre las instrucciones de manejo y las instrucciones de seguridad.**
- ▶ **Nunca utilice la máquina con protecciones o protectores defectuosos ni sin dispositivos de seguridad como, p. ej., la protección de la cadena con la sierra en marcha.**
- ▶ **Inspeccione siempre el estado de la sierra de poda y de la cadena. ¿Esta lubricada con aceite la cadena de sierra? Ver apartado "Lubricación de la cadena de sierra". Solo use la sierra de poda si ésta se encuentra en perfectas condiciones. No modifique en manera alguna la sierra de poda.**
- ▶ **Controle siempre si la sierra de poda está correctamente ensamblada, ver apartado "Montaje y tensado de la cadena de sierra".**
- ▶ **Controle si la protección de la cadena está correctamente posicionada. Si la protección de la cadena está defectuosa o si no regresa a su posición normal acuda a su servicio técnico Bosch habitual.**
- ▶ **Siempre utilice ropa apropiada y un equipo de protección personal.**
- ▶ **Use gafas de protección, protector de oídos y guantes de protección. El uso de ropa adecuada reduce el riesgo de accidente con el material cortado proyectado o al tocar accidentalmente la cadena de sierra.**
- ▶ **Cuide siempre que el entrono esté libre de obstáculos y de personas ajenas.**
- ▶ **Siempre use la sierra de poda sobre un firme estable y plano. Siempre use la sierra de poda con una iluminación suficiente.**
- ▶ **Nunca use la sierra de poda estando subido a una escalera ni por encima de la altura del hombro.**
- ▶ **Jamás intente extremar su radio de acción y no trabaje con los brazos completamente extendidos.**
- ▶ **Siempre sujete firmemente la sierra de poda con ambas manos.**
- ▶ **Tenga cuidado con el aceite en las superficies de agarre y use guantes.**
- ▶ **Use una mascarilla antipolvo al cortar madera tratada.**
- ▶ **Controle que no se encuentre ningún conductor eléctrico dentro del área de corte.**

Comportamiento en general (ver figura G)

- Se recomienda que los novatos practiquen el corte de troncos teniéndolos colocados sobre un caballete.
- Mantenga la sierra de poda a un lado de su cuerpo con su mano preferida.
- La protección de la cadena **(1)** móvil, sirve para proteger la empuñadura adicional. Esta protección se va moviendo hacia arriba a medida que la herramienta va cortando el material. La protección de la cadena **(1)** regresa a su posición inicial una vez realizado el corte.
- Antes de aplicarla contra la madera espere a que la cadena de sierra marche a plena velocidad.
- Al serrar no presione con fuerza la cadena de sierra, simplemente deje que ésta se ocupe del corte.
- Si el corte no se realizó del todo retire la sierra de poda con la cadena de sierra en marcha.
- Tenga cuidado cuando esté a punto de concluir el corte. Al traspasar la sierra de poda la pieza deberá soportar Ud. repentinamente todo el peso de la sierra. Existe el riesgo de que se lesione las piernas y pies.

Rebote de la sierra (ver figura H)

¡Jamás retire o modifique el protección de la cadena! La sierra viene equipada con una protección de la cadena de sierra en funcionamiento para evitar un rebote en caso de presionar accidentalmente la punta contra la madera.

Bajo el rebote de la sierra se entiende la proyección brusca hacia arriba y hacia atrás de la sierra de poda en marcha, lo cual puede presentarse al tocar la punta de la espada el material a cortar o al atascarse la cadena.

Al rebotar la sierra de poda ésta reacciona de manera imprevisible y puede causar graves lesiones al usuario o a las personas que se encuentren cerca.

Los cortes laterales, sesgados o longitudinales se realizarán con especial precaución; suelte el interruptor de conexión/desconexión **(5)** en situaciones de peligro para evitar lesiones.

Para evitar que la sierra rebote:

- Aplique la sierra de poda lo más plana posible.
- Jamás trabaje con una cadena de sierra distendida o muy desgastada.
- Sustituya una cadena de sierra mellada.
- Nunca sierre a una altura superior a su hombro.
- Jamás sierre con la punta de la espada.
- Siempre sujete firmemente con ambas manos la sierra de poda.
- Siempre utilice una cadena de sierra menos propensa al rebote homologada por Bosch.
- Observe que sea correcta la tensión de la cadena.

Corte de troncos/leña (ver figuras I1 und I2)

- Sierre los troncos empleando un caballete para serrar colocado sobre una base plana y firme.
- Únicamente sierre madera u objetos de madera. Al serrar, evite siempre el contacto de la cadena con piedras, clavos, etc., ya que podrían salir despedidos, dañar la cadena o provocar lesiones graves al operador o a otras personas circundantes.
- Asegure siempre los troncos antes de serarlos.
- Corte siempre los troncos por el lado en voladizo que sobresale de los puntos de apoyo para evitar que se cierre la ranura de corte y se atasque la cadena.
- Cuide que la cadena de sierra no toque jamás el suelo ni objetos del equipo ubicados en el lugar de trabajo.
- Tenga cuidado de no tropezar con tocones, ramas, raíces, etc.

– No se recomienda cortar madera de mayor tamaño a la capacidad de corte (**130** mm) especificada en los datos técnicos.

Limpieza de ramas grandes y desramado de árboles (ver figura J)

– Este trabajo consiste en cortar las ramas pequeñas del árbol ya talado y de las ramas grandes.
– No corte por el momento aquellas ramas grandes sobre las que está apoyado el árbol.
– Corte las ramas pequeñas de una vez.
– Tenga cuidado al cortar ramas gruesas o finas ya que se pueden desplazar o rebotar.
– Nunca use la sierra de poda estando subido a una escalera ni por encima de la altura del hombro.
– El corte se optimiza si la velocidad de la cadena se mantiene constante durante el serrado.

Localización de fallos

En la siguiente tabla se indican los síntomas, posibles causas y soluciones para ayudarle en el caso de que su herramienta eléctrica no funcione correctamente. Si ello no le permite identificar o subsanar el fallo diríjase a su taller de servicio habitual.

Atención: Antes de tratar de localizar el fallo desconecte la herramienta eléctrica y retire el acumulador.

Síntoma	Posible causa	Solución
La sierra de poda no está en marcha	Acumulador descargado	Cargar el acumulador, ver también "Indicaciones para la carga"
	Acumulador incorrectamente montado	Asegurar que estén enclavadas ambas posiciones de bloqueo
	La protección del motor ha reaccionado	Dejar que se enfríe el motor
	Acumulador demasiado frío o demasiado caliente	Dejar que se caliente/enfríe el acumulador
	Cadena demasiado tensa	Aflojar la cadena de sierra, (ver "Montaje y tensado de la cadena de sierra (ver figuras **B1** – **B7**)", Página 48).
La cadena de sierra no se mueve	Acumulador descargado	Cargar el acumulador, ver también "Indicaciones para la carga"
	Herramienta eléctrica defectuosa	Póngase en contacto con el servicio técnico de Bosch autorizado
	Zona debajo de la cubierta SDS obstruida	Ver "Mantenimiento y limpieza"
	Cadena de sierra sin aceite	Volver a tensar la cadena de sierra, (ver "Montaje y tensado de la cadena de sierra (ver figuras **B1** – **B7**)", Página 48) y engrasar (ver "Lubricación de la cadena de sierra (ver figura **C**)", Página 48).
La sierra de poda funciona de forma intermitente	Contacto suelto interno	Póngase en contacto con el servicio técnico de Bosch autorizado
	Interruptor de conexión/desconexión **(5)** defectuoso	Póngase en contacto con el servicio técnico de Bosch autorizado
Cadena de sierra seca	Cadena de sierra sin aceite	Engrasar cadena de sierra; (ver "Lubricación de la cadena de sierra (ver figura **C**)", Página 48).
Cadena de sierra/carril guía demasiado calientes	Cadena de sierra sin aceite	Engrasar cadena de sierra; (ver "Lubricación de la cadena de sierra (ver figura **C**)", Página 48).
	Cadena demasiado tensa	Aflojar la cadena de sierra, (ver "Montaje y tensado de la cadena de sierra (ver figuras **B1** – **B7**)", Página 48).
	Cadena de sierra desafilada	Sustituir cadena de sierra
La sierra de poda funciona de forma irregular, vibra o sierra de forma deficiente	Cadena poco tensa	Aflojar la cadena de sierra, (ver "Montaje y tensado de la cadena de sierra (ver figuras **B1** – **B7**)", Página 48).
	Cadena de sierra desafilada	Sustituir cadena de sierra
	Cadena de sierra desgastada	Sustituir cadena de sierra

Síntoma	Posible causa	Solución
	Dientes de la sierra orientados en sentido opuesto	Montar correctamente la cadena de sierra
Vibraciones/ruidos fuertes	Herramienta eléctrica defectuosa	Póngase en contacto con el servicio técnico de Bosch autorizado
Duración de serrado insuficiente por carga del acumulador	Rozamiento excesivo debido a una lubricación deficiente	Engrasar cadena de sierra; (ver "Lubricación de la cadena de sierra (ver figura **C**)", Página 48).
	Cadena de sierra sucia	Limpiar la cadena de sierra
	Técnica de serrado inadecuada	(ver "Operación con el sierra de poda", Página 49)
	El acumulador no se ha cargado completamente	Cargar el acumulador, ver también "Indicaciones para la carga"
	Temperatura del acumulador fuera del rango admisible	Deje que el acumulador se atempere a la temperatura ambiente (dentro del rango de temperatura admisible de 0–45 °C)
La cadena de sierra se desplaza lentamente	Acumulador descargado	Cargar el acumulador, ver también "Indicaciones para la carga"
	Temperatura del acumulador fuera del rango admisible	Deje que el acumulador se atempere a la temperatura ambiente (dentro del rango de temperatura admisible de 0–45 °C)

Mantenimiento y servicio

Mantenimiento y limpieza

- ▶ **Desmonte el acumulador antes de manipular en el aparato para jardín (p. ej. en el mantenimiento, cambio de útil, etc.), así como al transportarlo y guardarlo.** En caso contrario podría accidentarse al accionar fortuitamente el interruptor de conexión/desconexión.
- ▶ **Siempre utilice ropa apropiada y un equipo de protección personal.**
- ▶ **Inspeccione con regularidad la sierra de cadena en cuanto a daños manifiestos como, p. ej., si se ha salido o está dañada la cadena de sierra, o si existen piezas sueltas, desgastadas o dañadas.**
- ▶ **No modifique en manera alguna el aparato para jardín.** Las modificaciones no autorizadas pueden perjudicar la seguridad de su herramienta de jardinería y provocar un aumento del ruido y de las vibraciones, además de invalidar la garantía.

Nota: Realice los siguientes trabajos de mantenimiento con regularidad para garantizar un uso prolongado y fiable.

Mantenga limpias la herramienta eléctrica y las rejillas de refrigeración para trabajar con eficacia y seguridad. Inspeccione la sierra de poda con regularidad en busca de daños evidentes como una cadena de sierra floja o dañada y componentes desgastados o dañados.

Compruebe que las cubiertas y los dispositivos de protección están intactos y correctamente colocados. Antes de utilizar la herramienta, realice los trabajos de mantenimiento o reparación que sean necesarios.

Cambio y afilado de la cadena de sierra

- – La cadena de sierra alcanza a mellarse tras un uso prolongado o al tocar otros objetos que no sean de madera.
- – Para lograr una seguridad y prestaciones óptimas es necesario que la cadena de sierra esté afilada.
- – Jamás reafile Ud. mismo una cadena de sierra a no ser que tenga suficiente experiencia en ello.
- – Sustituya la cadena de sierra por una cadena Bosch del programa de accesorios o deje reafilarla por un profesional.

Cambio de la espada

- ▶ **Solo cambie la espada si ha comprendido del todo el producto y las instrucciones, en caso contrario, diríjase por favor a un servicio técnico Bosch.**
- – Sustituya la espada si está desgastada o dele la vuelta, de modo que la parte de arriba quede abajo, para prolongar su vida útil.
- – Use una llave allen para aflojar el tornillo situado entre la espada **(15)** y la rueda tensora **(2)**.
- – Una vez volteada o sustituida la espada, vuela a montar la rueda tensora **(2)**.

Indicación: Apretar a mano hasta percibir una leve resistencia y continuar girando entonces un 1/8 de vuelta para sujetarla del todo. Un apriete excesivo puede hacer que la espada sea aprisionada y restrinja el movimiento de la cadena de sierra.

Espada

EasyChain 18V-15-7	Oregon 064BXNA041

Servicio técnico y atención al cliente

España
Tel. Asesoramiento al cliente: 902 531 553

El enlace a nuestras direcciones de servicio y condiciones de garantía se encuentra en la última página.

Para cualquier consulta o pedido de piezas de repuesto es imprescindible indicar el nº de artículo de 10 dígitos que figura en la placa de características del producto.

Eliminación

Las herramientas eléctricas, acumuladores, accesorios y embalajes deberán someterse a un proceso de recuperación que respete el medio ambiente.



¡No arroje las herramientas eléctricas, acumuladores o pilas a la basura!

Sólo para los países de la UE:

Los aparatos eléctricos y electrónicos o pilas/baterías usadas que ya no se puedan utilizar deben recogerse por separado y eliminarse de forma respetuosa con el medio ambiente. Utilice los sistemas de recogida indicados. Una eliminación incorrecta puede ser perjudicial para el medio ambiente y la salud debido a las sustancias peligrosas que puedan contener.

NOM

El símbolo es solamente válido, si también se encuentra sobre la placa de características del producto/fabricado.

Português

Indicações de segurança

Descrição dos pictogramas



Indicação geral de perigos.



Ler, atentamente, este manual de instruções.



Não usar na chuva.



Preste atenção ao contragolpe da eletrosserra de poda e evite o contacto com a ponta da espada.



Sempre segurar a eletrosserra de poda com ambas as mãos.



Manter as mãos afastadas da lâmina.



Usar proteção para os olhos e para os ouvidos.



Usar luvas de segurança.



ATENÇÃO: Desconectar a bateria antes de realizar a manutenção.

Instruções gerais de segurança para ferramentas eléctricas

⚠ AVISO **Devem ser lidas todas as indicações de segurança, instruções, ilustrações e especificações desta ferramenta eléctrica.** O desrespeito das instruções apresentadas abaixo poderá resultar em choque eléctrico, incêndio e/ou ferimentos graves.

Guarde bem todas as advertências e instruções para futura referência.

O termo "ferramenta eléctrica" utilizado a seguir nas indicações de advertência, refere-se a ferramentas eléctricas operadas com corrente de rede (com cabo de rede) e a ferramentas eléctricas operadas com acumulador (sem cabo de rede).

Segurança da área de trabalho

- **Mantenha a sua área de trabalho sempre limpa e bem iluminada.** Desordem ou áreas de trabalho insuficientemente iluminadas podem levar a acidentes.
- **Não trabalhar com a ferramenta eléctrica em áreas com risco de explosão, nas quais se encontrem líquidos, gases ou pós inflamáveis.** Ferramentas eléctricas produzem faíscas, que podem inflamar pós ou vapores.
- **Manter crianças e outras pessoas afastadas da ferramenta eléctrica durante a utilização.** No caso de distracção é possível que perca o controlo sobre o aparelho.

Segurança elétrica

- **Manter o aparelho afastado de chuva ou humidade.** A infiltração de água numa ferramenta eléctrica aumenta o risco de choque eléctrico.

Segurança de pessoas

- **Esteja atento, observe o que está a fazer e tenha prudência ao trabalhar com a ferramenta eléctrica. Não utilizar uma ferramenta eléctrica quando estiver fatigado ou sob a influência de drogas, álcool ou medicamentos.** Um momento de descuido ao utilizar a ferramenta eléctrica, pode levar a lesões graves.
- **Utilizar equipamento de protecção individual. Utilizar sempre óculos de protecção.** A utilização de

equipamento de protecção pessoal, como máscara de protecção contra pó, sapatos de segurança antiderrapantes, capacete de segurança ou protecção auricular, de acordo com o tipo e aplicação da ferramenta eléctrica, reduz o risco de lesões.

- ▶ **Evitar uma colocação em funcionamento involuntária. Assegure-se de que a ferramenta eléctrica esteja desligada, antes de conectá-la à alimentação de rede e/ou ao acumulador, antes de levantá-la ou de transportá-la.** Se tiver o dedo no interruptor ao transportar a ferramenta eléctrica ou se o aparelho for conectado à alimentação de rede enquanto estiver ligado, poderão ocorrer acidentes.
- ▶ **Remover ferramentas de ajuste ou chaves de boca antes de ligar a ferramenta eléctrica.** Uma ferramenta ou chave que se encontre numa parte do aparelho em movimento pode levar a lesões.
- ▶ **Evite uma posição anormal. Mantenha uma posição firme e mantenha sempre o equilíbrio.** Desta forma é mais fácil controlar a ferramenta eléctrica em situações inesperadas.
- ▶ **Usar roupa apropriada. Não usar roupa larga nem jóias. Mantenha os cabelos e roupas afastados de peças em movimento.** Roupas frouxas, cabelos longos ou jóias podem ser agarrados por peças em movimento.
- ▶ **Se for possível montar dispositivos de aspiração ou de recolha, assegure-se de que estejam conectados e utilizados correctamente.** A utilização de uma aspiração de pó pode reduzir o perigo devido ao pó.
- ▶ **Não deixe que a familiaridade resultante de uma utilização frequente de ferramentas permita que você se torne complacente e ignore os princípios de segurança da ferramenta.** Uma acção descuidada pode causar ferimentos graves numa fracção de segundo.

Utilização e manuseio cuidadoso de ferramentas eléctricas

- ▶ **Não sobrecarregue a ferramenta eléctrica. Utilize a ferramenta eléctrica apropriada para o seu trabalho.** É melhor e mais seguro trabalhar com a ferramenta eléctrica apropriada na área de potência indicada.
- ▶ **Não utilizar uma ferramenta eléctrica com um interruptor defeituoso.** Uma ferramenta eléctrica que não pode mais ser ligada nem desligada, é perigosa e deve ser reparada.
- ▶ **Puxar a ficha da tomada e/ou remover o acumulador, se amovível, antes de executar ajustes na ferramenta eléctrica, de substituir acessórios ou de guardar as ferramentas eléctricas.** Esta medida de segurança evita o arranque involuntário da ferramenta eléctrica.
- ▶ **Guardar ferramentas eléctricas não utilizadas fora do alcance de crianças e não permitir que as pessoas que não estejam familiarizadas com o aparelho ou que não tenham lido estas instruções utilizem o aparelho.** Ferramentas eléctricas são perigosas se forem utilizadas por pessoas inexperientes.
- ▶ **Tratar a ferramenta eléctrica e os acessórios com cuidado. Controlar se as partes móveis do aparelho funcionam perfeitamente e não emperram, e se há peças quebradas ou danificadas que possam prejudicar o funcionamento da ferramenta eléctrica. Permitir que peças danificadas sejam reparadas antes da utilização.** Muitos acidentes têm como causa, a manutenção insuficiente de ferramentas eléctricas.
- ▶ **Manter as ferramentas de corte afiadas e limpas.** Ferramentas de corte cuidadosamente tratadas e com cantos de corte afiados emperram com menos frequência e podem ser conduzidas com maior facilidade.
- ▶ **Utilizar a ferramenta eléctrica, acessórios, ferramentas de aplicação, etc. conforme estas instruções. Considerar as condições de trabalho e a tarefa a ser executada.** A utilização de ferramentas eléctricas para outras tarefas a não ser as aplicações previstas, pode levar a situações perigosas.
- ▶ **Mantenha os punhos e as superfícies de agarrar secas, limpas e livres de óleo e massa consistente.** Punhos e superfícies de agarrar escorregadias não permitem o manuseio e controle seguros da ferramenta em situações inesperadas.

Manuseio e utilização cuidadosos de ferramentas com acumuladores

- ▶ **Só carregar acumuladores em carregadores recomendados pelo fabricante.** Há perigo de incêndio se um carregador apropriado para um certo tipo de acumuladores for utilizado para carregar acumuladores de outros tipos.
- ▶ **Só utilizar ferramentas eléctricas com os acumuladores apropriados.** A utilização de outros acumuladores pode levar a lesões e perigo de incêndio.
- ▶ **Manter o acumulador que não está sendo utilizado afastado de clipes, moedas, chaves, parafusos ou outros pequenos objectos metálicos que possam causar um curto-circuito dos contactos.** Um curto-circuito entre os contactos do acumulador pode ter como consequência queimaduras ou fogo.
- ▶ **No caso de aplicação incorrecta pode vazar líquido do acumulador. Evitar o contacto. No caso de um contacto acidental, deverá enxaguar com água. Se o líquido entrar em contacto com os olhos, também deverá consultar um médico.** Líquido que escapa do acumulador pode levar a irritações da pele ou a queimaduras.
- ▶ **Não use um acumulador ou uma ferramenta danificada ou modificada.** Os acumuladores danificados ou modificados exibem um comportamento imprevisível podendo causar incêndio, explosão ou risco de lesão.
- ▶ **Não exponha o acumulador ou a ferramenta ao fogo ou temperatura excessiva.** A exposição ao fogo ou a temperaturas acima de 130 °C pode causar explosão.
- ▶ **Siga todas as instruções de carregamento e não carregue o acumulador ou a ferramenta fora da faixa de temperatura especificada no manual de instruções.**

Carregar indevidamente ou em temperaturas fora da faixa especificada pode danificar o acumulador e aumentar o risco de incêndio.

Serviço

- ▶ **Só permita que o seu aparelho seja reparado por pessoal especializado e qualificado e só com peças de reposição originais.** Desta forma é assegurado o funcionamento seguro do aparelho.
- ▶ **Nunca tente reparar acumuladores danificados.** A reparação de acumuladores deve ser realizada apenas pelo fabricante ou agentes de assistência autorizados.

Indicações de segurança para eletrosserras de poda

- ▶ **Manter todas as partes do corpo afastadas da corrente da serra enquanto a eletrosserra de poda estiver em movimento. Assegure-se de que a corrente da serra não possa entrar em contacto com nenhum objeto antes da eletrosserra de poda ser ligada.** Durante o trabalho com uma eletrosserra de poda é suficiente um momento de falta de atenção, para que a corrente da serra agarre a roupa ou corte partes do corpo.
- ▶ **A ferramenta destina-se ao uso com as duas mãos. Sempre segure a eletrosserra de poda com uma mão no punho traseiro e a outra mão no punho adicional. (ver figura F)**
- ▶ **Só segurar a eletrosserra de poda pelas superfícies isoladas do punho, pois a corrente da serra pode entrar em contacto com cabos elétricos escondidos.** O contacto da corrente da serra com um cabo sob tensão pode colocar as peças metálicas do aparelho sob tensão e levar a um choque elétrico.
- ▶ **Usar uma proteção para os olhos. Recomendamos a utilização de equipamentos de proteção para a cabeça, mãos, pernas e pés.** Vestuários de proteção apropriados reduzem o risco de lesões devido a aparas a voar e também no caso de um contacto involuntário com a corrente da serra.
- ▶ **Não opere a eletrosserra de poda sobre uma árvore, escada, telhado ou suporte instável.** Operar uma eletrosserra de poda dessa maneira pode resultar em ferimentos graves.
- ▶ **Manter sempre uma posição firme e só utilizar a eletrosserra de poda se estiver sobre uma superfície firme, segura e plana.** Superfícies escorregadias ou superfícies instáveis podem levar à perda de equilíbrio ou perda de controlo da eletrossera.
- ▶ **Ao cortar um galho sob tensão, deverá sempre contar com que este ricocheteie.** Logo que a tensão das fibras da madeira é aliviada, é possível que o galho sob tensão atinja a pessoa a operar o aparelho e/ou leve à perda de controlo sobre a eletrosserra de poda.
- ▶ **Tenha especial cuidado ao cortar arbustos e árvores jovens.** O material fino pode se enganchar na corrente da serra e golpear a pessoa que opera o aparelho ou desequilibrá-la.
- ▶ **Sempre transporte a eletrosserra de poda pelo punho da frente e desligada, com a corrente da serra afastada do seu corpo. Ao transportar ou armazenar a eletrosserra de poda, coloque sempre a cobertura de corrente.** O manuseio cuidadoso da eletrosserra de poda reduzirá a probabilidade de contacto acidental com a corrente de serra em movimento.
- ▶ **Seguir as instruções para a lubrificação, a tensão da corrente e a substituição da espada e da corrente.** Uma corrente incorretamente tensionada ou lubrificada pode romper-se ou aumentar o risco de um contragolpe.
- ▶ **Só se deve serrar madeira. A eletrosserra de poda não deve ser utilizada para trabalhos, para os quais não é destinada. Exemplo: Não se deve utilizar a eletrosserra de poda para serrar plásticos, alvenaria ou materiais de construção, que não sejam de madeira.** A utilização da eletrosserra de poda para trabalhos que não correspondam às disposições pode levar à situações perigosas.
- ▶ **Esta eletrosserra de poda não se destina ao corte de árvores.** O uso da eletrosserra de poda para qualquer operação diferente daquela para a qual foi projetada pode resultar em graves ferimentos ao operador ou aos transeuntes.
- ▶ **Siga todas as instruções ao limpar o material entalado e de armazenar ou fazer a manutenção da eletrosserra de poda.** Certifique-se de que o interruptor esteja desligado e a bateria removida.
- ▶ **Causas e prevenção de contragolpes:**
  Podem ocorrer contragolpes, se a ponta da barra de guia entrar em contacto com um objeto ou se a madeira se curvar e a eletrosserra for emperrada no corte.
  Um contacto com a ponta da barra pode causar uma inesperada reação direcionada para trás, durante a qual a barra de guia é golpeada para cima e na direção da pessoa que opera a máquina.
  Se a eletrosserra emperrar no canto superior da barra de guia, é possível que a barra possa ser golpeada no sentido de operação.
  Cada uma destas reações pode levar à perda de controlo sobre a serra e possivelmente causar graves lesões. Não confie exclusivamente nos dispositivos de segurança montados na eletrosserra de poda. Como utilizador da eletrosserra de poda, deverá tomar várias medidas para garantir que possa trabalhar livre de acidentes ou ferimentos.
  Um contragolpe é a consequência de uma utilização errada ou incorreta da eletrosserra de poda. Este pode ser evitado por apropriadas medidas de precaução, como descrito a seguir:
- ▶ **Segurar a eletrosserra de poda firmemente com ambas as mãos, de modo que o polegar e os dedos circundem os punhos. Posicionar o corpo e os braços, de modo que possam suportar as forças de um contragolpe.** Se forem tomadas providências apropriadas, a pessoa que opera a ferramenta poderá

controlar as forças de um contragolpe. Jamais soltar a eletrosserra de poda.

- ▶ **Evitar uma postura anormal e não serrar acima da altura dos ombros.** Desta forma é evitado um contacto involuntário com a ponta da barra e é possibilitado um melhor controlo da eletrosserra de poda em situações inesperadas.
- ▶ **Utilizar sempre as barras e as correntes de serra sobressalentes especificadas pelo fabricante.** Barras e correntes de serra sobressalentes incorretas podem levar a um rompimento da corrente ou a contragolpes.
- ▶ **Siga as instruções do fabricante para afiar e para a manutenção da eletrosserra.** Limitadores de profundidade baixos demais aumentam a tendência a contragolpes.

Advertências de segurança adicionais

- ▶ **Esta ferramenta elétrica não é destinada para o uso por pessoas (inclusive crianças) com capacidades físicas, sensoriais ou mentais limitadas nem com falta de experiência e/ou conhecimento, a não ser que sejam supervisionadas por uma pessoa responsável pela sua segurança ou que tenham sido instruídas quanto à utilização correta da ferramenta elétrica.** Crianças devem ser supervisionadas para garantir que não brinquem com a ferramenta elétrica.
- ▶ **Assegure-se de que todos os dispositivos de proteção e punhos estejam montados aquando da utilização do aparelho.** Jamais tente colocar em funcionamento um aparelho que não esteja completamente montado nem um aparelho com modificações inadmissíveis.
- ▶ Certifique-se sempre de que a corrente esteja na posição correta. Uma corrente incorretamente posicionada pode quebrar a corrente, causar um contragolpe e/ou ferimentos.
- ▶ Ao trabalhar com a eletrosserra de poda, use sempre calças de trabalho compridas resistentes.
- ▶ **Esta eletrosserra de poda não é adequada para cortes de baixo para cima.** A utilização da eletrosserra de poda para outras tarefas a não ser as aplicações previstas, pode levar a situações perigosas.

Indicações sobre o manuseio ideal do acumulador

- ▶ **Não altere nem abra o acumulador.** Há perigo de haver um curto-circuito.





Proteger o acumulador contra calor, p.ex. também contra uma permanente radiação solar, fogo, água e humidade. Há perigo de explosão.

- ▶ **Quando o dispositivo não estiver em uso, mantenha a bateria não utilizada longe de clipes de papel, moedas, chaves, pregos, parafusos ou outros pequenos objetos metálicos que possam curto-circuitar os contactos.** Um curto-circuito entre os contactos do acumulador pode ter como consequência queimaduras ou fogo.
- ▶ **Em caso de caso de danos, e uso incorreto do acumulador, podem escapar vapores.** Arejar o espaço e procurar assistência médica se forem constatados quaisquer sintomas. Os vapores podem irritar as vias respiratórias.
- ▶ **Use a bateria apenas em produtos do fabricante.** Só assim é que a bateria é protegida contra sobrecarga perigosa.
- ▶ **Os objetos afiados como, p. ex., pregos ou chaves de fendas, assim como o efeito de forças externas podem danificar o acumulador.** Podem causar um curto-circuito interno e o acumulador pode ficar queimado, deitar fumo, explodir ou sobreaquecer.
- ▶ **Não curto-circuitar o acumulador.** Há risco de explosão.
- ▶ Limpar de vez em quando as aberturas de ventilação do acumulador com um pincel macio, limpo e seco.
- ▶ **O aparelho só deve ser carregado com o carregador fornecido.**

Símbolos

Os símbolos a seguir são importantes para a leitura e para a compreensão destas instruções de serviço. Os símbolos e os seus significados devem ser memorizados. A interpretação correta dos símbolos ajuda a usar o produto de modo melhor e mais seguro.

Símbolo	Significado
	Verifique, atentamente, a área onde o aparelho de jardinagem deve ser usado, quanto a animais silvestres e domésticos. Animais silvestres e domésticos podem ser feridos durante a operação da máquina. Verifique, meticulosamente, a área de uso da máquina e remova todas as pedras, paus, fios, ossos e objetos estranhos.
	Use uma proteção para a cabeça se houver risco de queda de galhos que causem ferimentos.
	Manter crianças e outras pessoas afastadas do aparelho durante a utilização. No caso de distração é possível que perca o controlo sobre o aparelho.
	Direção do movimento
	Direção da reação
	Peso
	Ligar

Símbolo	Significado
	Desligar
	Ação permitida
	Ação proibida
CLICK!	Nítido ruído
	Acessórios/peças sobressalentes

Descrição do produto e do serviço



Devem ser lidas todas as indicações de segurança e todas as instruções. A inobservância das indicações de segurança e das instruções pode causar choque elétrico, incêndio e/ou ferimentos graves.

Favor observar as ilustrações na parte dianteira deste manual de instruções.

Utilização conforme as disposições

O produto é destinado ao uso doméstico, para serrar madeira como galhos, tábuas, vigas de madeira, etc., rente ao solo.

Os cortes podem ser executados ao longo da fibra ou transversalmente a ela.

Esta ferramenta elétrica não é apropriada para serrar materiais minerais nem placas de gesso.

Esta ferramenta elétrica não se destina a serrar de baixo para cima, nem para cortes em imersão ou derrubar árvores.

Esta ferramenta elétrica deve ser operada com as duas mãos.

Volume de fornecimento

Retire cuidadosamente o aparelho da embalagem e verifique se as seguintes peças estão completas:

– Eletrosserra
– Cobertura
– Corrente de serra
– Barra
– Proteção da corrente
– Óleo para corrente de serra (50 ml)
– Manual de instruções

Em certos modelos, estão incluídos uma bateria e um carregador.

Entre em contacto com o seu revendedor se faltarem peças ou se houver peças danificadas.

Componentes ilustrados

A numeração dos componentes ilustrados refere-se à apresentação da ferramenta elétrica na página de esquemas.

(1) Proteção da corrente
(2) Roda tensora
(3) Punho adicional
(4) Bloqueio de ligação para o interruptor de ligar/desligar
(5) Interruptor de ligar/desligar
(6) Punho traseiro
(7) Encaixe da bateria
(8) Indicador do nível de carga da bateria
(9) Proteção para as mãos
(10) Expulsão de aparas
(11) Cobertura
(12) Botão tensionador
(14) Corrente de serra
(13) Cobertura da corrente
(15) Barra
(16) Bateria[a)]
(17) Carregador[a)]
(18) Número de série
(19) Símbolo do sentido de marcha e do sentido de corte
(20) Íman
(21) Pino de fixação
(22) Nervura de guia da barra
(23) Cavilha para tensão da corrente
(24) Pinhão
(25) Tecla de desbloqueio da bateria

a) **Acessórios apresentados ou descritos não pertencem ao volume de fornecimento.**

Dados técnicos

Eletrosserra de poda		EasyChain 18V-15-7
Número de produto		**3 600 HB8 9..**
Velocidade da corrente na marcha em vazio	m/s	6,95
Comprimento da barra	mm	150
Capacidade de serragem	mm	130
Tensionamento da corrente sem usar ferramentas (SDS)		●
Tipo de corrente de serra		325”– 80BX

Eletrosserra de poda		EasyChain 18V-15-7
Espessura do elo de tração	mm	1,1 (0,043")
Peso [A)]		
– Sem bateria	kg	1,3
– Com bateria	kg	1,7 (1,5 Ah) – 2,0 (6,0 Ah)
Número de série		Ver número de série (placa de identificação) no produto
Temperatura ambiente recomendada durante o carregamento	°C	0 ... +35
Temperatura ambiente permitida para armazenamento	°C	-20 ... +50
Temperatura ambiente permitida durante o funcionamento[B)]	°C	0 ... +40
Tipo de bateria		PBA 18V...W-. 1,5 Ah, 2,0 Ah, 2,5 Ah, 4,0 Ah, 6,0 Ah

A) dependendo da bateria utilizada

B) potência limitada perante temperaturas < 0 °C

Informação sobre ruídos/vibrações

Os valores de emissão de ruído foram determinados de acordo com **EN 62841-4-1**.

O nível sonoro avaliado como A da ferramenta elétrica é normalmente de: nível de pressão sonora **96** dB(A); nível de potência sonora **104** dB(A). Incerteza K = **3** dB.

Utilizar proteção auditiva!

Valores da vibração a_h (vibrações contínuas), p_F (vibrações repetidas de impacto) e incerteza K apurados conforme **EN 62841-4-1**.

a_h = **4** m/s^2 (K = **1,5** m/s^2), p_F = **186** m/s^2 (K = **65** m/s^2)

O(s) valor(es) total(ais) de vibração e o(s) valor(es) especificado(s) de emissão de ruído devem ter sido medidos de acordo com um método de teste padronizado e podem ser usadospara comparar uma ferramenta elétrica com outra.

O(s) valor(es) total(ais) de vibração e o(s) valor(es) especificado(s) de emissão de ruído também podem ser usados para uma avaliação preliminar da exposição.

Que as emissões de vibração e ruído durante o uso real da ferramenta elétrica podem diferir dos valores declarados, dependendo da forma como a ferramenta elétrica é usada, em particular do tipo de peça a ser usinada; e a necessidade de estabelecer medidas de segurança para proteger o operador, com base em uma estimativa da exposição à vibração durante as condições reais de uso (levando em consideração todas as partes do ciclo de trabalho, como os momentos em que a ferramenta elétrica está desligada e os momentos em que está ligada é, mas roda sem carga).

Bateria

Bosch vende ferramentas elétricas sem fio também sem bateria. Pode consultar na embalagem se está incluída uma bateria no volume de fornecimento da sua ferramenta elétrica.

Carregar a bateria

▶ **Utilize apenas os carregadores listados nos dados técnicos.** Só estes carregadores são apropriados para os baterias de lítio utilizadas para a sua ferramenta elétrica.

Nota: devido a normas de transporte internacionais, as baterias de lítio são fornecidas parcialmente carregadas. Para assegurar a completa potência da bateria, a bateria deverá ser carregada completamente antes da primeira utilização.

Colocar a bateria

Insira a bateria carregada no respetivo encaixe, até que esta esteja engatada.

Retirar a bateria

Para retirar a bateria, pressione a respetiva tecla de desbloqueio e puxe a bateria para fora. **Não empregue força.**

Indicador do nível de carga da bateria na bateria

Nota: Nem todos os tipos de bateria dispõem de um indicador do nível de carga de bateria.

Os três LEDs do indicador do nível de carga da bateria na bateria indicam o nível de carga da bateria. Por motivos de segurança, a consulta do nível de carga só é possível com a ferramenta elétrica parada.

Pressione a tecla para o indicador do nível de carga da bateria na bateria para visualizar o nível de carga. Isto também é possível com a bateria removida.

LED na bateria	Nível de carga
Luz permanente 4 × verde	≈ 75–100 %
Luz permanente 3 × verde	≈ 50–75 %
Luz permanente 2 × verde	≈ 25–50 %
Luz permanente 1 × verde	≈ 5–25 %
Luz intermitente 1 × verde	≈ 0–5 %

Indicações sobre o manuseio ideal da bateria

Proteger a bateria contra humidade e água.

Armazene a bateria apenas na faixa de temperatura de −20 °C a 50 °C. Por exemplo, não deixe a bateria dentro do automóvel no verão.

Um tempo de funcionamento reduzido após o carregamento indica que a bateria está gasta e que deve ser substituída.

Observe as indicações sobre a eliminação de forma ecológica.

Tratamento do acumulador

Para assegurar a utilização otimizada do acumulador, deverá observar as seguintes indicações e medidas:

- Proteger o acumulador contra humidade e água.
- Armazene a ferramenta elétrica e a bateria apenas na faixa de temperatura de -20 °C a 50 °C. Não deixe a bateria, por ex., dentro do carro no verão.
- Armazenar o acumulador separadamente e não no aparelho de jardinagem.
- Não deixe o acumulador dentro do aparelho de jardinagem, em caso de radiação solar direta.
- A temperatura ideal para a arrecadação do acumulador é de 5 °C.
- Limpar de vez em quando as aberturas de ventilação do acumulador com um pincel macio, limpo e seco.

Um período de funcionamento reduzido após o carregamento, indica que o acumulador está gasto e que deve ser substituído.

Montagem

Montar e esticar a corrente da serra (ver figuras B1 – B7)

- ▶ **Use seu equipamento de proteção individual (EPI) antes de fazer manutenção ou trocar a corrente da serra.**
- ▶ **Não usar nenhuma ferramenta para montagem.**
- ▶ **Usar a eletrosserra de poda com uma corrente incorretamente alinhada ou tensionada pode levar à rutura da corrente, recuo e/ou ferimentos.** Uma corrente corretamente alinhada e tensionada otimiza o desempenho do produto e prolonga a sua vida útil. Tensione a corrente usando o auxiliar de tensionamento aprovado pela Bosch .
- ▶ **Especialmente no caso de correntes de serra novas, deverá contar um uma maior dilatação.**
- ▶ **Não esticar a corrente de serra quando ela estiver fortemente aquecida, pois ela se contrai após o arrefecimento e estaria demasiadamente esticada na espada.**
- ▶ **Só utilizar eletrosserras de poda com uma espessura de elo de acionamento (largura da ranhura) de 1,1 mm.**

- Depositar a eletrosserra de poda sobre uma superfície plana.
- Certifique-se de que a roda tensora **(2)** foi, completamente, girada no sentido contrário aos ponteiros do relógio.
- Insira a corrente de serra **(14)** na fenda da espada **(15)**. Observar o sentido de marcha, comparando a corrente de serra com o símbolo do sentido de marcha **(19)**.
- Coloque a espada **(15)** sobre a cavilha de fixação **(21)** e coloque os elos da corrente em volta da roda da corrente **(24)**.
- Controlar se todas as peças estão bem posicionadas e manter a espada com a corrente da serra nesta posição. Utilize o íman **(20)** como apoio adicional ao alinhar o carril da corrente.
- Girar a roda tensora **(2)** no sentido horário até que a corrente esteja parcialmente tensionada.
- Colocar a **(11)** e girar o botão de fixação **(12)** no sentido horário até que a cobertura esteja parcialmente encaixada.
- Girar a roda tensora **(2)** no sentido horário (+), até alcançar a tensão correta da corrente. A corrente de serra **(14)** está corretamente esticada, quando puder ser elevada 2–3 mm.
- Assim que for alcançada a tensão correta **(12)**, deve-se gira o botão de tensão **(12)** no sentido horário até estar firme e bascular para baixo o arco no botão de tensão. O carril de corrente está fixo na posição ajustada. Não continuar a girar a roda tensora **(2)**.
- Se a corrente estiver demasiado apertada, levante o arco no botão de tensão **(12)** e gire-a parcialmente no sentido anti-horário. Gire a roda de tensão na direção (-) e repita as etapas para tensionar.

Lubrificação da corrente de serra (ver figura C)

A corrente de serra não é lubrificada automaticamente com óleo para correntes durante a operação.

Verifique a corrente de serra antes de cada uso e aplique óleo manualmente.

Operar a eletrosserra de poda sem óleo para correntes danificará a eletrosserra de poda.

A vida útil da corrente de serra e a potência de corte dependem de uma lubrificação ideal.

Nota: Use sempre o óleo previsto para a corrente de serra, para alcançar a melhor potência. A utilização de óleo não aprovado pode afetar o desempenho do sistema de óleo e anular a garantia.

Aplicação de óleo na corrente de serra:

- Remova a bateria antes de lubrificar a corrente.
- Use sempre luvas ao aplicar óleo na corrente de serra.
- Coloque a eletrosserra de poda sobre uma superfície adequada, com a cobertura **(11)** para cima.
- Aplique óleo na área entre a barra e a corrente de serra.
- Coloque novamente a bateria. Ligue a eletrosserra de poda brevemente para distribuir o óleo uniformemente na calha de guia e na corrente de serra.

Serviço

Ligar/desligar (ver figura E)

Ligar

Remova a cobertura da corrente **(13)** e insira a bateria carregada.

Segure a eletrossera de poda com as duas mãos, uma mão no punho traseiro **(6)** e a outra mão no punho auxiliar **(3)**.

Premir o bloqueio de ligação **(4)** e em seguida o interruptor de ligar-desligar **(5)**.

Assim que a corrente de serra **(14)** se mover, solte novamente o bloqueio de ligação **(4)**.

Desligar

Solte novamente o interruptor de ligar-desligar **(5)** e a corrente de serra **(14)** irá parar.

Se a corrente de serra **(14)** não parar após soltar o interruptor de ligar-desligar **(5)**, entre em contaccto com o seu serviço de atendimento ao cliente da Bosch.

Remova a bateria e levante a cobertura da corrente **(13)**.

Trabalhar com a eletrosserra de poda

- ▶ **Sempre leia sempre o manual de instruções e as informações de segurança antes do uso.**
- ▶ **Nunca opere a máquina com dispositivos de proteção defeituosos ou sem dispositivos de proteção, como por ex. proteção contra a corrente de serra em movimento.**
- ▶ **Verifique sempre o estado da eletrosserra de poda e da corrente. A corrente da serra está lubrificada com óleo? Consulte a seção "Lubrificação da corrente de serra". Usar a eletrosserra de poda apenas se estiver em perfeito estado de funcionamento. Não efetue alterações na eletrosserra de poda.**
- ▶ **Verifique sempre se a eletrosserra de poda está montada corretamente, consulte a seção "Montar e tensionar a corrente de serra".**
- ▶ **Verifique se a proteção da corrente está posicionada corretamente na frente da corrente de serra em movimento. Se a proteção da corrente na frente da corrente de serra estiver com defeito e não retornar à sua posição normal, entre em contacto com o serviço de atendimento ao cliente da Bosch.**
- ▶ **Sempre usar roupas e equipamentos de proteção individual apropriados.**
- ▶ **Use óculos de proteção, protetor auricular e luvas de proteção. Vestuários apropriados reduzem o risco de lesões devido a material serrado atirado ou contacto acidental com a corrente de serra.**
- ▶ **Certificar-se sempre de que a área esteja livre de obstáculos e de que não haja pessoas não envolvidas na área.**
- ▶ **Sempre use a eletrosserra de poda estando sobre uma superfície estável e nivelada. Sempre use a eletrosserra de poda em boas condições de luz.**
- ▶ **Nunca usar a eletrosserra de poda sobre uma escada ou acima da altura dos ombros.**
- ▶ **Nunca esticar-se demais ou trabalhar com os braços estendidos.**
- ▶ **Sempre segure a eletrosserra de poda com as duas mãos.**
- ▶ **Tenha cuidado com o óleo nos punhos e luvas.**
- ▶ **Use uma máscara contra poeira ao cortar madeira tratada.**
- ▶ **Verifique se não há cabo de alimentação na área de corte.**

Comportamento geral (ver figura G)

- – Primeiros utilizadores devem praticar o corte de toras sobre um cavalete previsto para tal.
- – Segure a eletrosserra de poda ao lado do corpo, com sua mão favorita.
- – O protetor de corrente móvel **(1)** é fixado para proteger o punho auxiliar. Essa proteção se move para cima conforme a ferramenta corta a madeira. Após o corte, o protetor de corrente **(1)** retorna à sua posição original.
- – A corrente de serra já deve estar em movimento à plena velocidade antes de entrar em contacto com a madeira.
- – Ao serrar, não deve-se aplicar força na corrente de serra, mas deve-se permitir que ela trabalhe.
- – Só remover a eletrosserra de poda do corte com a corrente da serra em movimento.
- – Cuidado ao chegar no final do corte. Assim que a eletrosserra de poda tiver cortado o material, o seu peso muda inesperadamente. Há perigo de lesões para as pernas e para os pés.

Contragolpe da serra (ver figura H)

Nunca remova ou modifique a proteção da corrente! A serra está equipada com proteções da corrente de serra para evitar contragolpes se a ponta da serra for acidentalmente pressionada contra a madeira.

O contragolpe da serra é entendido como o movimento súbito para cima e para trás da eletroserra de poda em movimento, que pode ocorrer se a ponta da lâmina tocar o material a serrar ou se a corrente travar.

Quando ocorre um contragolpe, a eletrosserra de poda reage de modo imprevisível e pode causar graves lesões no operador ou nas pessoas que se encontrem na área de serrar.

Cortes laterais, chanfrados e longitudinais devem ser feitos com cuidado especial, solte o interruptor liga/desliga **(5)** em situações perigosas para evitar ferimentos.

Para evitar contragolpes da serra:

- – Aplicar a eletrosserra de poda de forma mais plana possível.

- Jamais trabalhar com uma corrente da serra alargada ou extremamente gasta.
- Substitua uma corrente de serra embotada.
- Jamais serrar acima da altura dos ombros.
- Jamais serrar com a ponta da espada.
- Sempre segurar a eletrosserra de poda firmemente com ambas as mãos.
- Sempre utilizar uma corrente de serra homologada pela Bosch, que inibe contragolpe.
- Tenha em atenção a tensão correta da corrente.

Corte de toras/lenha (ver figurar I1 und I2)

- Ao serrar toras, deve-se usar um cavalete que esteja em uma superfície plana e sólida.
- Serrar apenas madeira ou objetos de madeira. Ao serrar, tenha sempre cuidado para não bater em pedras, pregos, etc., pois estes podem ser arremessadospara cima, danificando a corrente ou causando ferimentos graves ao operador ou pessoas próximas.
- Sempre fixar os troncos antes de serrar.
- Sempre corte as toras fora dos pontos de apoio para evitar que a tora empene e a corrente fique presa.
- Deve ser assegurado que a corrente da serra nunca entre em contacto com o solo ou com objetos do equipamento do locala de trabalho.
- Tenha cuidado para não tropeçar por cepos de árvore, ramos, raízes, etc.
- Não é aconselhável cortar madeira acima da capacidade de corte indicada nos dados técnicos (**130** mm).

Desgalhar um galho ou uma árvore (ver figura J)

- Desgalhar é a separação dos galhos da árvore derrubada ou de um galho grande.
- Deixar por enquanto os galhos maiores voltados para baixo, que sustentam a árvore.
- Remover os ramos menores através de um corte.
- Tenha cuidado ao cortar galhos/ramos, pois eles podem voltar.
- Nunca usar a eletrosserra de poda sobre uma escada ou acima da altura dos ombros.
- O processo de corte é otimizado se a velocidade da corrente permanecer constante durante o corte.

Busca de erros

Se a ferramenta elétrica não estiver funcionando corretamente, a seguinte tabela descreve sinais de erro, possíveis causas e medidas de solução. Se não for possível identificar e eliminar o problema com estas informações, dirija-se à sua oficina de serviço pós-venda.

Atenção: Antes de tentar localizar o erro, deverá desligar a ferramenta elétrica e retirar a bateria.

Sintoma	Causa possível	Solução
A eletrosserra de poda não funciona	Bateria descarregada	Carregar a bateria, ver também as "Instruções para carregar"
	Bateria não inserida corretamente	Assegure que os dois níveis de travamento estão engatados
	Proteção do motor foi acionada	Deixar arrefecer o motor
	Bateria fria/quente demais	Permitir que a bateria se aqueça/arrefeça
	Tensão da corrente demasiado alta	Afrouxar a corrente de serra, (ver "Montar e esticar a corrente da serra (ver figuras **B1** – **B7**)", Página 58).
A corrente de serra não se move	Bateria descarregada	Carregar a bateria, ver também as "Instruções para carregar"
	Ferramenta elétrica com defeito	Entre em contacto com o serviço de assistência técnica da Bosch autorizado
	Área entupida sob a cobertura SDS	Ver "Manutenção e limpeza"
	Nenhum óleo na corrente de serra	Tensionar novamente a corrente de serra, (ver "Montar e esticar a corrente da serra (ver figuras **B1** – **B7**)", Página 58) e lubrificar (ver "Lubrificação da corrente de serra (ver figura **C**)", Página 58).
A eletrosserra de poda trabalha intermitentemente	Mau contacto interno	Entre em contacto com o serviço de assistência técnica da Bosch autorizado
	Interruptor de ligar/desligar **(5)** defeituoso	Entre em contacto com o serviço de assistência técnica da Bosch autorizado

Sintoma	Causa possível	Solução
Secar a corrente de serra	Nenhum óleo na corrente de serra	Lubrificar a corrente de serra; (ver "Lubrificação da corrente de serra (ver figura **C**)", Página 58).
Corrente de serra/ barra guia quente	Nenhum óleo na corrente de serra	Lubrificar a corrente de serra; (ver "Lubrificação da corrente de serra (ver figura **C**)", Página 58).
	Tensão da corrente demasiado alta	Afrouxar a corrente de serra, (ver "Montar e esticar a corrente da serra (ver figuras **B1** – **B7**)", Página 58).
	Corrente de serra embotada	Substituir corrente de serra
A eletrosserra de poda chocalha, vibra ou não serra corretamente	Tensão da corrente baixa demais	Afrouxar a corrente de serra, (ver "Montar e esticar a corrente da serra (ver figuras **B1** – **B7**)", Página 58).
	Corrente de serra embotada	Substituir corrente de serra
	Corrente de serra gasta	Substituir corrente de serra
	Dentes de corte apontam na direção errada	Montar corretamente a corrente de serra
Fortes vibrações/ ruídos	Ferramenta elétrica com defeito	Entre em contacto com o serviço de assistência técnica da Bosch autorizado
Autonomia de serrar por cada carga da bateria muito reduzida	Demasiada fricção devido à falta de lubrificação	Lubrificar a corrente de serra; (ver "Lubrificação da corrente de serra (ver figura **C**)", Página 58).
	Corrente de serra suja	Limpar corrente de serra
	Má técnica de serrar	(ver "Trabalhar com a eletrosserra de poda", Página 59)
	A bateria não está completamente carregada	Carregar a bateria, ver também as "Instruções para carregar"
	Bateria fora da faixa de temperatura admissível	Permitir que a bateria aqueça até alcançar a temperatura ambiente (dentro da faixa de temperatura da bateria de 0–45 °C)
Corrente de serra move-se devagar	Bateria descarregada	Carregar a bateria, ver também as "Instruções para carregar"
	Bateria fora da faixa de temperatura admissível	Permitir que a bateria aqueça até alcançar a temperatura ambiente (dentro da faixa de temperatura da bateria de 0–45 °C)

Manutenção e serviço

Manutenção e limpeza

- ▶ **Retirar a bateria do dispositivo de jardinagem antes de executar qualquer trabalho no dispositivo de jardinagem (por exemplo, manutenção, troca de ferramentas, etc.), assim como durante o transporte e o armazenamento.** A atuação inadvertida do interruptor de ligar/desligar pode resultar em ferimentos.
- ▶ **Sempre usar roupas e equipamentos de proteção individual apropriados.**
- ▶ **Controlar regularmente se a eletrosserra apresenta defeitos, tais como por exemplo uma corrente de serra frouxa, despendurada ou danificada, fixações soltas e gastas ou peças danificadas.**
- ▶ **Não efetuar quaisquer alterações no aparelho de jardinagem.** Modificações não autorizadas podem comprometer a segurança da sua ferramenta de jardinagem e resultar no aumento de ruídos e vibrações e anular a garantia.

Nota: Efetue os seguintes trabalhos de manutenção com regularidade para garantir uma utilização duradoura e fiável.

Mantenha a ferramenta elétrica e as aberturas de ventilação limpas, para trabalhar bem e de forma segura. Controle regularmente se a eletrosserra de poda apresenta defeitos, tais como por exemplo uma corrente de serra frouxa ou danificada e componentes gastos ou danificados.

Verifique se as coberturas e os dispositivos de proteção não estão danificados e se estão corretamente colocados. Antes da utilização, realize eventuais trabalhos de manutenção e reparação necessários.

Substituir e aficar a corrente da serra

- – A corrente da serra pode ficar cega se usada por muito tempo ou se entrar em contacto com objetos que não sejam de madeira.
- – Uma corrente de serra afiada é necessária para um desempenho e uma segurança ideais.

– Nunca afie pessoalmente a corrente da serra, a menos que tenha experiência nisto.
– Substituir a corrente da serra pela corrente sobressalente da Bosch ou permita que um profissional afie a corrente.

Substituir a espada

▶ **Substituir a espada apenas se tiver compreendido exatamente o produto e as instruções, caso contrário, entre em contacto com o serviço de atendimento ao cliente da Bosch.**

– Se a espada estiver gasta, ela poderá ser montado ao contrário para estender a vida útil ou substituí-la.
– Usar uma chave Allen para afrouxar o parafuso entre a espada **(15)** e a roda tensora **(2)**.
– Depois de virar a espada ou de a substituir, deve-se montar novamente a roda tensora **(2)**.

Nota: Apertar com a mão até sentir uma ligeira resistência e, em seguida, girar 1/8 de volta para a fixação correta. O aperto excessivo pode fazer com que a lâmina fique presa e limite a rotação da corrente da serra.

Espada

EasyChain 18V-15-7	Oregon 064BXNA041

Serviço pós-venda e consultoria de aplicação

Portugal
Tel.: 21 8500000
Na última página encontra o link para os nossos endereços de assistência técnica e para as condições da garantia.
Indique para todas as questões e encomendas de peças sobressalentes a referência de 10 dígitos de acordo com a placa de caraterísticas do produto.

Eliminação

As ferramentas elétricas, as baterias, os acessórios e as embalagens devem ser enviados a uma reciclagem ecológica de matéria prima.



Não deitar ferramentas elétricas e baterias/ pilhas no lixo doméstico!

Apenas para países da UE:
Os equipamentos elétricos e eletrónicos ou baterias/pilhas que já não são utilizáveis devem ser recolhidos separadamente e eliminados de forma ecologicamente correta. Utilize os sistemas de recolha designados para o efeito. Uma eliminação incorreta pode ser prejudicial ao meio ambiente e à saúde devido às substâncias potencialmente perigosas que contém.

Italiano

Indicazioni di sicurezza

Descrizione dei simboli



Indicazione generale di pericolo.



Leggere le istruzioni d'uso.



Non utilizzare quando piove.



Prestare attenzione al contraccolpo della sega da potatura ed evitare il taglio con la punta della sega.



Tenere la sega da potatura sempre con entrambe le mani.



Tenere le mani lontano dalla lama.



Indossare protezione per gli occhi e protezione per l'udito.



Indossare guanti di sicurezza.



AVVERTENZA: Prima degli interventi di manutenzione staccare la batteria ricaricabile.

Avvertenze generali di sicurezza per elettroutensili

⚠ ATTENZIONE Leggere tutte le avvertenze di pericolo, le istruzioni operative, le figure e le specifiche fornite in dotazione al presente elettroutensile. Il mancato rispetto di tutte le istruzioni sottoelencate potrà comportare il pericolo di scosse elettriche, incendi e/o gravi lesioni.

Conservare tutte le avvertenze di pericolo e le istruzioni operative per ogni esigenza futura.

Il termine "elettroutensile" riportato nelle avvertenze fa riferimento ai dispositivi dotati di alimentazione elettrica (a filo) o a batteria (senza filo).

Sicurezza della postazione di lavoro

▶ **Conservare l'area di lavoro pulita e ben illuminata.** Zone disordinate o buie possono essere causa di incidenti.

- ▶ **Evitare di impiegare l'elettroutensile in ambienti soggetti al rischio di esplosioni nei quali siano presenti liquidi, gas o polveri infiammabili.** Gli elettroutensili producono scintille che possono far infiammare la polvere o i gas.
- ▶ **Tenere lontani i bambini ed altre persone durante l'impiego dell'elettroutensile.** Eventuali distrazioni potranno comportare la perdita del controllo sull'elettroutensile.

Sicurezza elettrica

- ▶ **Custodire l'elettroutensile al riparo dalla pioggia o dall'umidità..** La penetrazione dell'acqua in un elettroutensile aumenta il rischio di una scossa elettrica.

Sicurezza delle persone

- ▶ **Quando si utilizza un elettroutensile è importante restare vigili, concentrarsi su ciò che si sta facendo ed operare con giudizio. Non utilizzare l'elettroutensile in caso di stanchezza o sotto l'effetto di droghe, alcool o medicinali.** Un attimo di distrazione durante l'uso dell'elettroutensile può essere causa di gravi incidenti.
- ▶ **Utilizzare gli appositi dispositivi di protezione individuali. Indossare sempre gli occhiali protettivi.** L'impiego, in condizioni appropriate, di dispositivi di protezione quali maschera antipolvere, scarpe antinfortunistiche antiscivolo, elmetto di protezione, protezioni acustiche, riduce il rischio di infortuni.
- ▶ **Evitare l'accensione involontaria dell'elettroutensile. Prima di collegare l'elettroutensile all'alimentazione di corrente e/o alla batteria, prima di prenderlo o trasportarlo, assicurarsi che sia spento.** Tenendo il dito sopra l'interruttore mentre si trasporta l'elettroutensile oppure collegandolo all'alimentazione di corrente con l'interruttore inserito, si vengono a creare situazioni pericolose in cui possono verificarsi seri incidenti.
- ▶ **Prima di accendere l'elettroutensile togliere qualsiasi attrezzo di regolazione o chiave utilizzata.** Un accessorio oppure una chiave che si trovi in una parte rotante della macchina può provocare seri incidenti.
- ▶ **Evitare di assumere posture anomale. Mantenere appoggio ed equilibrio adeguati in ogni situazione.** In questo modo è possibile controllare meglio l'elettroutensile in caso di situazioni inaspettate.
- ▶ **Indossare indumenti adeguati. Non indossare vestiti larghi, né gioielli. Tenere capelli e vestiti lontani da parti in movimento.** Vestiti larghi, gioielli o capelli lunghi potranno impigliarsi in parti in movimento.
- ▶ **Se l'utensile è dotato di un apposito attacco per dispositivi di aspirazione e raccolta polvere, accertarsi che gli stessi siano collegati ed utilizzati in modo conforme.** L'utilizzo di un'aspirazione polvere può ridurre lo svilupparsi di situazioni pericolose dovute alla polvere.
- ▶ **Evitare che la confidenza derivante da un frequente uso degli utensili si trasformi in superficialità e vengano trascurate le principali norme di sicurezza.** Una mancanza di attenzione può causare gravi lesioni in una frazione di secondo.

Trattamento accurato ed uso corretto degli elettroutensili

- ▶ **Non sottoporre l'elettroutensile a sovraccarico. Utilizzare l'elettroutensile adeguato per l'applicazione specifica.** Con un elettroutensile adatto si lavora in modo migliore e più sicuro nell'ambito della sua potenza di prestazione.
- ▶ **Non utilizzare l'elettroutensile qualora l'interruttore non consenta un'accensione/uno spegnimento corretti.** Un elettroutensile con l'interruttore rotto è pericoloso e deve essere aggiustato.
- ▶ **Prima di eseguire eventuali regolazioni, sostituire accessori o riporre la macchina al termine del lavoro, estrarre sempre la spina dalla presa di corrente e/o togliere la batteria, se rimovibile.** Tale precauzione eviterà che l'elettroutensile possa essere messo in funzione involontariamente.
- ▶ **Riporre gli elettroutensili fuori della portata dei bambini durante i periodi di inutilizzo e non consentire l'uso degli utensili stessi a persone inesperte o che non abbiano letto le presenti istruzioni.** Gli elettroutensili sono macchine pericolose quando vengono utilizzati da persone non dotate di sufficiente esperienza.
- ▶ **Eseguire la manutenzione degli elettroutensili e relativi accessori. Verificare la presenza di un eventuale disallineamento o inceppamento delle parti mobili, la rottura di componenti o qualsiasi altra condizione che possa pregiudicare il corretto funzionamento dell'elettroutensile stesso. Se danneggiato, l'elettroutensile dovrà essere riparato prima dell'uso.** Numerosi incidenti vengono causati da elettroutensili la cui manutenzione è stata effettuata poco accuratamente.
- ▶ **Mantenere gli utensili da taglio affilati e puliti.** Gli utensili da taglio curati con particolare attenzione e con taglienti affilati s'inceppano meno frequentemente e sono più facili da condurre.
- ▶ **Utilizzare sempre l'elettroutensile, gli accessori e gli utensili specifici ecc. in conformità alle presenti istruzioni, tenendo conto delle condizioni di lavoro e delle operazioni da eseguire.** L'impiego di elettroutensili per usi diversi da quelli consentiti potrà dar luogo a situazioni di pericolo.
- ▶ **Mantenere impugnature e superfici di presa asciutte, pulite e prive di olio e grasso.** Impugnature e superfici di presa scivolose non consentono di manipolare e controllare l'utensile in caso di situazioni inaspettate.

Trattamento ed utilizzo appropriato di utensili dotati di batterie ricaricabili

- ▶ **Per ricaricare la batteria utilizzare solo il dispositivo di carica consigliato dal produttore.** Per un dispositivo di carica previsto per un determinato tipo di batteria sussiste pericolo di incendio se viene utilizzato con un tipo diverso di batteria ricaricabile.
- ▶ **Utilizzare gli elettroutensili solo con le batterie esplicitamente previste.** L'uso di batterie ricaricabili di tipo

diverso potrà dare insorgenza a lesioni e comportare il rischio d'incendi.

- ▶ **Durante i periodi di inutilizzo, conservare la batteria lontano da oggetti metallici quali fermagli, monete, chiavi, chiodi, viti ed altri piccoli oggetti metallici che potrebbero creare una connessione tra i terminali.** Un eventuale corto circuito tra i contatti dell'accumulatore potrà dare origine a bruciature o ad incendi.
- ▶ **In caso di condizioni d'uso non conformi, si può verificare la fuoriuscita di liquido dalla batteria. Evitare il contatto. In caso di contatto accidentale, risciacquare con acqua. Qualora il liquido venisse in contatto con gli occhi, richiedere inoltre assistenza medica.** Il liquido fuoriuscito dalla batteria ricaricabile potrà causare irritazioni cutanee o ustioni.
- ▶ **Non utilizzare una batteria, né un utensile danneggiati o modificati.** Batterie danneggiate o modificate possono comportare problemi non prevedibili, causando incendi, esplosioni e possibili lesioni.
- ▶ **Non esporre una batteria o un elettroutensile al fuoco o a temperature eccessive.** L'esposizione al fuoco o a temperature superiori a 130 °C può causare esplosioni.
- ▶ **Seguire tutte le istruzioni di carica e non ricaricare la batteria o l'elettroutensile fuori dal campo di temperatura indicato nelle istruzioni stesse.** Una carica non corretta, o fuori dal campo di temperatura indicato, può comportare danni alla batteria ed aumentare il pericolo di incendio.

Assistenza

- ▶ **Fare riparare l'elettroutensile da personale specializzato ed utilizzando solo parti di ricambio identiche.** In tale maniera potrà essere salvaguardata la sicurezza dell'elettroutensile.
- ▶ **Non eseguire mai la manutenzione di batterie danneggiate.** La manutenzione di batterie ricaricabili andrà effettuata esclusivamente dal produttore o da fornitori di servizi appositamente autorizzati.

Indicazioni di sicurezza per sega da potatura

- ▶ **Con sega da potatura in funzione tenere lontano tutte le parti del corpo dalla catena della sega. Prima di avviare la sega da potatura assicurarsi che la catena della sega non possa arrivare a toccare niente.** Lavorando con una sega da potatura vi è il serio pericolo che in un momento di distrazione la catena della sega possa far presa su un indumento oppure su parti del corpo.
- ▶ **L'utensile è previsto per l'uso con entrambe le mani. Tenere la sega da potatura sempre con una mano sull'impugnatura posteriore e l'altra mano sull'impugnatura supplementare. (vedi figura F)**
- ▶ **Afferrare la sega da potatura solamente sulle superfici isolate dell'impugnatura in quanto la catena della sega potrebbe venire a contatto con cavi elettrici nascosti.** Il contatto della catena della sega con un cavo sotto tensione può mettere sotto tensione parti metalliche dell'apparecchio, causando una scossa elettrica.
- ▶ **Indossare una protezione per occhi. Si consiglia di utilizzare ulteriori equipaggiamenti di protezione per l'udito, la testa, le mani, le gambe ed i piedi.** Tramite indumenti di protezione adatti si riduce il rischio di incidenti dovuti a materiale di scarto scaraventato per aria o a contatti accidentali con la catena della sega.
- ▶ **Non lavorare mai con una sega da potatura su un albero, su una scala, da un tetto o da un supporto instabile.** L'utilizzo di una sega da potatura in questo modo può causare lesioni gravi.
- ▶ **Assicurarsi sempre una posizione operativa sicura ed utilizzare la sega da potatura esclusivamente su una base che sia ben solida, sicura e piana.** Una base scivolosa oppure una superficie d'appoggio instabile possono provocare una perdita dell'equilibrio oppure del controllo della sega da potatura.
- ▶ **Durante il taglio di un ramo che si trova sotto tensione, calcolare sempre la possibilità che possa scattare indietro.** Liberando la tensione nelle fibre del legno, è possibile che il ramo teso possa colpire l'operatore e/o fargli perdere il controllo sulla sega da potatura.
- ▶ **Si raccomanda di operare in modo particolarmente attento quando si taglia legname nel sottobosco ed alberi giovani.** Il materiale sottile può rimanere impigliato nella catena della sega e colpire l'operatore oppure fargli perdere l'equilibrio.
- ▶ **Trasportare la sega da potatura tenendola all'impugnatura posteriore e spenta, la catena della sega non deve essere rivolta in avanti. Durante il trasporto oppure la conservazione della sega da potatura applicare sempre la copertura della catena.** Maneggiando con cautela la sega da potatura si riduce la probabilità di un contatto accidentale con la catena della sega in funzione.
- ▶ **Attenersi alle istruzioni relative alla lubrificazione, alla tensione della catena ed alla sostituzione della lama e della catena.** Una catena che non sia tesa oppure lubrificata correttamente può rompersi oppure aumentare il rischio di un contraccolpo.
- ▶ **Tagliare esclusivamente legno. Non utilizzare la sega da potatura per lavori per i quali la stessa non è esplicitamente prevista. Esempio: Non utilizzare la sega da potatura per tagliare metallo, materie plastiche, muratura oppure materiali da costruzione che non siano di legno.** L'impiego della sega da potatura per lavori non consentiti può causare situazioni pericolose.
- ▶ **Questa sega da potatura non è prevista per l'abbattimento di alberi.** L'impiego della sega da potatura per operazioni differenti da quelle previste può causare gravi lesioni all'operatore o alle persone che si trovano nelle vicinanze.
- ▶ **Osservare tutte le istruzioni rimuovendo materiale rimasto impigliato, immagazzinando o effettuando la manutenzione della sega da potatura.** Assicurarsi che l'interruttore sia disinserito e la batteria ricaricabile rimossa.
- ▶ **Cause ed accorgimenti per impedire un contraccolpo:** – Un contraccolpo si può verificare quando la punta del

binario di guida tocca un oggetto oppure quando il legno si piega e la catena della sega rimane bloccata nel taglio.
– Un contatto con la punta del binario di guida può in alcuni casi provocare una reazione improvvisa all'indietro nel corso della quale il binario di guida viene sollevato e scaraventato in direzione dell'operatore.
– Il blocco della catena della sega sul bordo superiore del binario di guida può far ribaltare rapidamente la guida in direzione dell'operatore.
– Ognuna di queste reazioni può comportare la perdita di controllo sulla sega ed il pericolo concreto di gravi lesioni. Mai fare affidamento esclusivamente sui dispositivi di sicurezza montati nella sega da potatura. Quale utente di una sega da potatura sarebbe necessario adottare diverse misure per poter lavorare con sicurezza ed evitare situazioni pericolose.
Un contraccolpo è la conseguenza di un utilizzo non appropriato o non corretto della sega da potatura. Lo stesso può essere evitato prendendo misure precauzionali adatte come descritto di seguito:

- ▶ **Tenere la sega ben salda con entrambe le mani e con pollici e dita che afferrano le impugnature della sega da potatura. Portare il proprio corpo e le braccia in una posizione che permetta di resistere bene alle forze di contraccolpo.** Adottando misure adatte, l'operatore è in grado di controllare le forze di contraccolpo. Non lasciar cadere mai la sega da potatura.
- ▶ **Evitare una posizione anomala del corpo e non eseguire tagli oltre l'altezza della spalla.** In questo modo è possibile evitare un contatto accidentale con la punta del binario di guida, rendendo possibile un migliore controllo della sega da potatura quando si presentano situazioni inaspettate.
- ▶ **Utilizzare sempre guide di ricambio e catene della sega esplicitamente prescritte dal produttore.** Guide di ricambio e catene della sega non appropriate possono causare la rottura della catena oppure provocare un contraccolpo.
- ▶ **Per quanto riguarda l'affilatura e la manutenzione della catena della sega, attenersi alle istruzioni del produttore.** Limitatori di profondità troppo bassi aumentano la tendenza a provocare un contraccolpo.

Ulteriori avvertenze di pericolo

- ▶ **Il presente elettroutensile non deve essere utilizzato da persone (bambini compresi) che hanno capacità fisiche, sensoriali o mentali ridotte oppure a cui manchi esperienza e/o conoscenza, se le stesse non sono sorvegliate oppure istruite relativamente all'uso dell'elettroutensile da parte di una persona responsabile per la loro sicurezza.** I bambini dovrebbero essere sorvegliati per assicurarsi che non giochino con l'elettroutensile.
- ▶ **Prima di cominciare ad usare l'apparecchio accertarsi sempre che siano montate correttamente tutte le impugnature e tutti i dispositivi di protezione.** Mai tentare di mettere in funzione apparecchi che non siano completi di tutti i componenti previsti e neppure apparecchi sottoposti a modifiche non consentite.
- ▶ Prestare sempre attenzione affinché la catena sia in posizione corretta. Una catena posizionata non correttamente può causare rottura della catena. contraccolpo e/o lesioni.
- ▶ Durante i lavori con la sega da potatura indossare sempre robusti pantaloni da lavoro lunghi.
- ▶ **Questa sega da potatura non è adatta per tagli che vengono effettuati dal basso verso l'alto.** L'impiego della sega da potatura per lavori diversi da quelli previsti può causare situazioni pericolose.

Indicazioni per l'uso ottimale della batteria ricaricabile

- ▶ **Non modificare né aprire la batteria.** Vi è il rischio di cortocircuito.





Proteggere la batteria ricaricabile dal calore (ad. es. anche dall'irradiamento solare continuo) dal fuoco, dall'acqua e dall'umidità. Vi è pericolo di esplosione.

- ▶ **Se l'apparecchio non viene utilizzato non avvicinare la batteria ricaricabile non usata a fermagli, monete, chiavi, chiodi, viti e neppure ad altri piccoli oggetti metallici che potrebbero provocare un'esclusione dei contatti.** Un corto circuito tra i contatti della batteria ricaricabile può avere come conseguenza bruciature o incendi.
- ▶ **In caso di danneggiamento ed un uso non corretto della batteria ricaricabile possono fuoriuscire vapori.** Aerare l'area e, in caso di disturbi, consultare un medico. I vapori possono irritare le vie respiratore.
- ▶ **Utilizzare la batteria solo per prodotti del produttore.** Soltanto in questo modo la batteria verrà protetta da pericolosi sovraccarichi.
- ▶ **Qualora si utilizzino oggetti appuntiti, come ad es. chiodi o cacciaviti, oppure se si esercita forza dall'esterno, la batteria potrebbe danneggiarsi.** Potrebbe verificarsi un cortocircuito interno e la batteria potrebbe incendiarsi, emettere fumo, esplodere o surriscaldarsi.
- ▶ **Non mettere la batteria ricaricabile in corto circuito**. Vi è concreto pericolo di esplosione!
- ▶ Pulire di tanto in tanto le fessure di ventilazione della batteria ricaricabile con un pennello morbido, pulito ed asciutto.
- ▶ **Caricare l'apparecchio esclusivamente con la stazione di ricarica fornita in dotazione.**

Simboli

I simboli seguenti sono importanti per la lettura e la comprensione delle istruzioni d'uso. Memorizzare i simboli ed il loro significato. Un'interpretazione corretta dei simboli contribuisce ad utilizzare meglio ed in modo più sicuro il prodotto.

Simbolo	Significato
	Controllare accuratamente l'area in cui deve essere impiegato l'apparecchio per il giardinaggio in merito ad animali selvatici e animali domestici. Animali selvatici ed animali domestici possono essere feriti durante il funzionamento dell'apparecchio. Controllare accuratamente l'area di impiego dell'apparecchio e rimuovere tutti i sassi, i bastoni, i fili metallici, gli ossi ed altri corpi estranei.
	Indossare una protezione per la testa se esiste il pericolo che rami cadenti potrebbero causare lesioni.
	Tenere lontano i bambini ed altre persone mentre si lavora con l'apparecchio. Eventuali distrazioni potranno comportare la perdita del controllo sull'apparecchio.
	Direzione di movimento
	Direzione di reazione
	Peso
	Accensione
	Spegnimento
	Operazione permessa
	Operazione vietata
CLICK!	Rumore percettibile
	Accessori/parti di ricambio

Descrizione del prodotto e dei servizi forniti



Leggere tutte le indicazioni di sicurezza e le istruzioni operative. La mancata osservanza delle istruzioni e delle indicazioni di sicurezza può essere causa di scosse elettriche, incendi e/o lesioni di grave entità.

Osservare le figure nella parte anteriore delle istruzioni per l'uso.

Uso conforme alle norme

Il prodotto è destinato all'uso domestico per il taglio di legno come rami, assi, travi di legno ecc., in prossimità del terreno.

I tagli possono essere effettuati con o attraverso le fibre.

Questo elettroutensile non è adatto per il taglio di materiali minerali e pannelli di gesso.

Questo elettroutensile non è adatto per il taglio dal basso verso l'alto, tagli dal centro e per l'abbattimento di alberi.

Durante l'impiego questo elettroutensile deve essere sempre usato con due mani.

Dotazione

Estrarre l'utensile con attenzione dall'imballaggio ed accertarsi che tutti i componenti che seguono facciano parte della fornitura:

- Sega a catena
- Copertura
- Catena della sega
- Barra
- Copricatena
- Olio per catene (50 ml)
- Istruzioni d'uso

Batteria e caricabatteria sono inclusi in alcune versioni.

Se alcune parti mancano o sono danneggiate, contattare il proprio rivenditore.

Componenti illustrati

La numerazione dei componenti raffigurati è riferita all'illustrazione dell'elettroutensile nella pagina con rappresentazione grafica.

(1) Copricatena
(2) Rotella di tensionamento
(3) Impugnatura supplementare
(4) Dispositivo di blocco per l'interruttore di avvio/arresto
(5) Interruttore di avvio/arresto
(6) Impugnatura posteriore
(7) Alloggiamento batteria
(8) Indicatore del livello di carica della batteria
(9) Protezione per le mani
(10) Espulsione trucioli
(11) Copertura
(12) Manopola di serraggio
(14) Catena della sega
(13) Copertura della catena
(15) Barra
(16) Batteria[a)]
(17) Caricabatteria[a)]
(18) Numero di serie
(19) Simbolo del senso di rotazione e della direzione di taglio
(20) Magnete
(21) Bullone di fissaggio
(22) Traversino di guida della barra
(23) Perno tendicatena

(24) Ingranaggio della catena

(25) Tasto di sbloccaggio della batteria

a) **L'accessorio illustrato o descritto non è compreso nella fornitura standard.**

Dati tecnici

Sega da potatura		**EasyChain 18V-15-7**
Codice prodotto		**3 600 HB8 9..**
Velocità della catena a vuoto	m/s	6,95
Lunghezza della barra	mm	150
Capacità di taglio	mm	130
Tensione della catena senza l'impiego di utensili (SDS)		●
Tipo di catena della sega		325"– 80BX
Spessore della maglia di guida	mm	1,1 (0,043")
Peso [A)]		
– Senza batteria	kg	1,3
– Con batteria	kg	1,7 (1,5 Ah) – 2,0 (6,0 Ah)
Numero di serie		Vedere numero di serie (targhetta identificativa) sul prodotto
Temperatura ambiente consigliata in fase di ricarica	°C	0 ... +35
Temperatura ambiente consentita per lo stoccaggio	°C	-20 ... +50
Temperatura ambiente consentita durante il funzionamento [B)]	°C	0 ... +40
Tipo di batteria		PBA 18V...W-. 1,5 Ah, 2,0 Ah, 2,5 Ah, 4,0 Ah, 6,0 Ah

A) in funzione della batteria ricaricabile utilizzata

B) Prestazioni limitate con temperature < 0 °C

Informazioni sulla rumorosità e sulle vibrazioni

Valori di emissione acustica rilevati conformemente a **EN 62841-4-1**.

Il livello di rumorosità ponderato A dell'elettroutensile è tipicamente di: livello di pressione acustica **96** dB(A); livello di potenza sonora **104** dB(A). Grado d'incertezza K = **3** dB.

Indossare protezioni acustiche!

Valori di oscillazione a_h (vibrazioni continue), p_F (vibrazioni ripetute da colpo) e grado d'incertezza K rilevati conformemente a **EN 62841-4-1**.

a_h = **4** m/s^2 (K = **1,5** m/s^2), p_F = **186** m/s^2 (K = **65** m/s^2)

Il/I valore/i complessivo/i delle oscillazioni indicato/i e il valore/i di emissione acustica indicato/i sono stati misurati secondo una procedura di controllo standardizzata e possono essere utilizzati per il confronto di un elettroutensile con un altro.

Il/I valore/i complessivo/i delle oscillazioni indicato/i e il valore/i di emissione acustica indicato/i possono essere utilizzati anche per una valutazione temporanea della sollecitazione.

Durante l'effettivo impiego dell'elettroutensile le emissioni di oscillazioni e le emissioni acustiche possono differire dai valori dei dati indicati in funzione del modo in cui l'elettroutensile viene impiegato e in modo particolare dal tipo di pezzo da lavorare; e per la necessità di definire misure di sicurezza per la protezione dell'operatore, che si basano su una valutazione della sollecitazione da vibrazioni durante le effettive condizioni di impiego (a riguardo devono essere tenute presenti tutte le parti del ciclo operativo, ad esempio i tempi in cui l'elettroutensile è spento e quelli in cui lo stesso è acceso ma funziona senza sollecitazione).

Batteria

Bosch vende elettroutensili a batteria anche senza batteria. Per sapere se nella dotazione dell'elettroutensile è compresa una batteria, leggere quanto riportato sulla confezione.

Ricarica della batteria

► **Utilizzare esclusivamente i caricabatterie indicati nei dati tecnici.** Soltanto questi caricabatterie sono adatti alle batterie al litio utilizzate nell'elettroutensile.

Avvertenza: a causa delle norme internazionali per il trasporto, le batterie al litio vengono fornite parzialmente cariche. Per assicurare la piena potenza della batteria, ricaricarla completamente prima dell'impiego iniziale.

Introduzione della batteria

Spingere la batteria carica nell'apposito alloggiamento, sino a farlo scattare udibilmente in posizione.

Rimozione della batteria

Per rimuovere la batteria, premere il tasto di sbloccaggio ed estrarla. **Durante tale operazione, non esercitare forza.**

Indicatore del livello di carica della batteria sulla batteria

Avvertenza: non tutti i tipi di batteria dispongono di un indicatore del livello di carica.

I LED dell'indicatore del livello di carica della batteria sulla batteria mostrano il livello di carica della batteria. Per motivi di sicurezza è possibile verificare il livello di carica esclusivamente ad elettroutensile fermo.

Premere il tasto dell'indicatore del livello di carica sulla batteria per visualizzare il livello di carica. Questa operazione è possibile anche quando la batteria è rimossa.

LED sulla batteria	Livello di carica
Luce fissa, 4 LED verdi	≈ 75–100%
Luce fissa, 3 LED verdi	≈ 50–75%
Luce fissa, 2 LED verdi	≈ 25–50%
Luce fissa, 1 LED verde	≈ 5–25%
Luce lampeggiante, 1 LED verde	≈ 0–5%

Avvertenze per l'impiego ottimale della batteria

Proteggere la batteria ricaricabile da umidità ed acqua.

Conservare la batteria esclusivamente nel campo di temperatura fra −20 °C e 50 °C. Non lasciare la batteria all'interno dell'auto, ad es. nel periodo estivo.

Una sensibile riduzione della durata del funzionamento dopo l'operazione di ricarica sta ad indicare che la batteria ricaricabile dovrà essere sostituita.

Attenersi alle indicazioni relative allo smaltimento.

Cura della batteria ricaricabile

Osservare le seguenti indicazioni e provvedimenti per garantire un utilizzo ottimale della batteria ricaricabile:

- Proteggere la batteria ricaricabile da umidità ed acqua.
- Immagazzinare l'elettroutensile e la batteria ricaricabile esclusivamente nel campo di temperatura tra −20 °C bis 50 °C. Ad es. in estate non lasciare in auto la batteria ricaricabile.
- Immagazzinare la batteria ricaricabile separatamente e non nella stazione di ricarica.
- In caso di irradiamento solare diretto non lasciare la batteria ricaricabile nell'apparecchio per il giardinaggio.
- La temperatura ottimale per la conservazione della batteria ricaricabile è di 5 °C.
- Pulire di tanto in tanto le fessure di ventilazione della batteria ricaricabile con un pennello morbido, pulito ed asciutto.

Un tempo di funzionamento notevolmente ridotto dopo la ricarica indica che la batteria ricaricabile è consumata e deve essere sostituita.

Montaggio

Montaggio e tensione della catena della sega (vedi figure B1 – B7)

- ▶ **Indossare dispositivi di protezione individuale (DPI) prima di effettuare interventi di manutenzione alla catena della sega o prima di sostituirla.**
- ▶ **Per il montaggio non utilizzare alcun utensile.**
- ▶ **L'impiego della sega da potatura con una catena allineata in modo errato o non tesa correttamente può causare rottura della catena, contraccolpo e/o lesioni.** Una catena allineata e tesa in modo corretto ottimizza le prestazioni del prodotto e ne prolunga la durata. Tendere la catena con l'ausilio per tensione omologato dalla Bosch .
- ▶ **In modo particolare in caso di catene nuove della sega, all'inizio c'è da aspettarsi un'espansione maggiore.**
- ▶ **Non tendere la catena della sega quando è ancora eccessivamente calda in quanto raffreddandosi si restringe e potrebbe appoggiare poi troppo tesa sulla lama.**
- ▶ **Utilizzare esclusivamente catene per sega con uno spessore dell'elemento di trazione (larghezza della scanalatura) di 1,1 mm.**
- – Appoggiare la sega da potatura su una superficie piana.
- – Assicurarsi che la ruota di tensione **(2)** sia stata ruotata completamente in senso antiorario.
- – Inserire la catena della sega **(14)** nella fessura della lama **(15)**. Prestare attenzione al corretto senso di rotazione; confrontare la catena della sega con il simbolo relativo al senso di rotazione ed alla direzione di taglio **(19)**.
- – Posizionare la lama **(15)** sul bullone di fissaggio **(21)** e applicare le maglie della catena attorno al rocchetto per catena **(24)**.
- – Controllare se tutte le parti sono posizionate correttamente e tenere in questa posizione la lama con la catena della sega. Utilizzare il magnete **(20)** quale ulteriore supporto durante l'allineamento della guida della catena.
- – Ruotare la ruota di tensione **(2)** in senso orario fino a quando la catena è parzialmente tesa.
- – Applicare la copertura SDS **(11)** e ruotare la manopola di bloccaggio **(12)** in senso orario fino a quando la copertura è in parte bloccata.
- – Ruotare la ruota di tensione **(2)** in senso orario (+) fino a quando è stata raggiunta la corretta tensione della catena. La catena della sega **(14)** è stata tesa correttamente se può essere sollevata di ca. 2-3 mm.
- – Al raggiungimento della tensione corretta, ruotare la manopola di bloccaggio **(12)** in senso orario fino a quando la stessa ha una sede fissa e abbassare la staffa sulla manopola di bloccaggio **(12)**. La guida della catena è fissata nella posizione regolata. Non continuare a ruotare la ruota di tensione **(2)**.
- – Se la catena è troppo tesa, sollevare la staffa sulla manopola di bloccaggio **(12)** e ruotarla parzialmente in senso

antiorario. Ruotare la ruota di tensione in direzione (-) e ripetere le operazioni per la tensione.

Lubrificazione della catena della sega (vedere fig. C)

Durante il funzionamento, la catena della sega non viene lubrificata automaticamente con olio per catene.

Controllare la catena della sega prima di ogni impiego e applicare olio manualmente.

La sega da potatura rischia di danneggiarsi qualora sia utilizzata senza olio per catene.

La durata della catena della sega e la potenza di taglio dipendono da una lubrificazione ottimale.

Avvertenza: per ottenere le massime prestazioni, utilizzare sempre l'olio previsto per la sega a catena. L'impiego di olio non omologato può pregiudicare le prestazioni del sistema dell'olio ed invalidare la garanzia.

Applicazione dell'olio sulla catena della sega:

- Rimuovere la batteria prima di lubrificare la catena.
- Indossare sempre i guanti quando si applica l'olio sulla catena della sega.
- Poggiare la sega da potatura su una superficie appropriata, con la copertura **(11)** rivolta verso l'alto.
- Applicare l'olio nell'area tra la barra e la catena della sega.
- Reinserire la batteria. Accendere brevemente la sega da potatura per distribuire uniformemente l'olio sul binario di guida e sulla catena della sega.

Uso

Accensione/spegnimento (vedi figura E)

Accensione

Rimuovere la copertura della catena **(13)** ed inserire la batteria carica.

Tenere la sega da potatura con entrambe le mani, una mano sull'impugnatura posteriore **(6)** e una mano sull'impugnatura supplementare **(3)**.

Premere il pulsante di sicurezza **(4)** e successivamente l'interruttore di avvio/arresto **(5)**.

Non appena la catena della sega **(14)** si muove, rilasciare di nuovo il pulsante di sicurezza **(4)**.

Spegnimento

Rilasciare l'interruttore di avvio/arresto **(5)** la catena della sega **(14)** si arresta.

Qualora la catena della sega **(14)** non dovesse arrestarsi, dopo che è stato rilasciato l'interruttore di avvio/arresto **(5)**, rivolgersi al Centro di Assistenza Clienti Bosch di fiducia.

Rimuovere la batteria ricaricabile ed applicare la copertura della catena **(13)**.

Lavorare con la sega da potatura

- ▶ **Prima dell'impiego leggere sempre le istruzioni per l'uso e le indicazioni di sicurezza.**
- ▶ **Mai utilizzare la macchina con dispositivi di protezione difettosi oppure senza dispositivi di protezione, come ad es. protezione dalla catena della sega in funzione.**
- ▶ **Controllare sempre le condizioni della sega da potatura e della catena. La catena della sega è lubrificata con olio? Vedi paragrafo "Lubrificazione della catena della sega". Utilizzare la sega da potatura esclusivamente se la stessa è in perfette condizioni. Non effettuare modifiche alla sega da potatura.**
- ▶ **Controllare sempre che la sega da potatura sia assemblata correttamente, vedi paragrafo "Montaggio e tensione della catena della sega".**
- ▶ **Con la catena della sega in funzione controllare se la protezione della catena è posizionata correttamente. Se con la catena della sega in funzione la protezione della catena è difettosa e non ritorna nella sua posizione normale, rivolgervi al Centro di Assistenza Clienti Bosch di fiducia.**
- ▶ **Indossare sempre un abbigliamento adatto ed equipaggiamento di protezione personale.**
- ▶ **Indossare sempre occhiali di protezione, protezione per l'udito e guanti di protezione. Un abbigliamento adatto riduce il rischio di lesioni causate da materiale tagliato scagliato in giro e dal contatto accidentale con la catena della sega.**
- ▶ **Prestare sempre attenzione che l'ambiente sia libero da impedimenti e che nessuna persona estranea sia presente.**
- ▶ **Utilizzare sempre la sega da potatura su una base stabile e piana. Utilizzare sempre la sega da potatura con buone condizioni di luce.**
- ▶ **Non utilizzare in nessun caso la sega da potatura su una scala o oltre l'altezza della spalla.**
- ▶ **Non sollevare mai troppo il braccio o lavorare con braccio teso.**
- ▶ **Tenere la sega da potatura sempre saldamente con entrambe le mani.**
- ▶ **Procedere con cautela con olio sulle superfici dell'impugnatura ed i guanti.**
- ▶ **Durante il taglio di legno trattato utilizzare una mascherina protettiva contro la polvere.**
- ▶ **Controllare che nel settore di taglio non vi sia alcun cavo elettrico.**

Comportamento generale (vedi figura G)

- Gli utenti che utilizzano la sega per la prima volta dovrebbero far pratica nel taglio di tronchi su un cavalletto per segare.
- Tenere la sega da potatura sul lato del corpo con la mano preferita.
- La protezione della catena mobile **(1)** è montata per la protezione dell'impugnatura supplementare. Questa protezione si muove verso l'alto quando l'utensile taglia attra-

verso il legno. Dopo il taglio la protezione della catena **(1)** ritorna nella sua posizione iniziale.
- Prima del contatto con il legno la catena della sega deve aver raggiunto la velocità massima.
- Durante l'operazione di taglio non premere con forza sulla catena della sega ma lasciarla lavorare.
- Estrarre la sega da potatura da un taglio incompleto con catena della sega ancora in funzione.
- Prestare attenzione alla fine del taglio. Non appena la sega da potatura avrà completato il taglio, cambierà improvvisamente il peso. Esiste pericolo di lesioni per gambe e piedi.

Contraccolpo della sega (vedi figura H)

Non rimuovere o modificare in nessun caso la protezione della catena! La sega è dotata di protezione dalla catena della sega in funzione per impedire un contraccolpo se accidentalmente la punta della sega viene premuta contro il legno.

Per contraccolpo della sega si intende un improvviso contraccolpo all'indietro oppure verso l'alto della sega da potatura che si verifica mentre la sega è in funzione e che può essere provocato dal contatto della punta della sega con il materiale da tagliare oppure in caso di catena bloccata.

Quando si verifica un contraccolpo, la sega da potatura reagisce in modo imprevedibile e può provocare gravi lesioni all'operatore oppure alle persone che si trovano nella zona operativa.

In caso di tagli laterali, tagli trasversali e tagli longitudinali è indispensabile operare con particolare attenzione, in situazioni pericolose rilasciare l'interruttore di avvio/arresto **(5)** per evitare lesioni.

Per evitare il contraccolpo della sega:
- Accostare la sega da potatura in una posizione che sia la più piana possibile.
- Non lavorare mai con la catena della sega allargata oppure eccessivamente usurata.
- Sostituire una catena della sega non più affilata.
- Non effettuare mai operazioni di taglio oltre l'altezza della spalla.
- Non segare mai con la punta della lama.
- Tenere la sega da potatura sempre saldamente con entrambe le mani.
- Utilizzare sempre una catena per sega in grado di attutire i contraccolpi omologata dalla Bosch.
- Fare attenzione ad avere sempre la corretta tensione della catena.

Taglio di tronchi d'albero/legna da ardere (vedi figure I1 e I2)

- Per il taglio di tronchi utilizzare un cavalletto per segare che sia posizionato su una base stabile e piana.
- Tagliare esclusivamente legno o oggetti in legno. Tagliando prestare sempre attenzione ad evitare il contatto con pietre, chiodi ecc. in quanto gli stessi potrebbero essere scaraventati in aria, potrebbero danneggiare la catena oppure potrebbero causare serie lesione all'operatore o alle persone che si trovano nelle vicinanze.
- Prima del taglio assicurare sempre i tronchi.
- Tagliare i tronchi sempre al di fuori dei punti di appoggio per impedire che il tronco si pieghi e la catena rimanga incastrata.
- Prestare attenzione affinché la catena della sega non venga mai a contatto con il terreno o oggetti delle attrezzature sul posto di lavoro.
- Prestare attenzione ad non inciampare su resti di tronchi d'alberi, rami, radici ecc.
- Non è consigliabile tagliare legna che sia più grande della capacità di taglio indicata nei dati tecnici (**130** mm).

Sramatura di un ramo o di un albero (vedi figura J)

- Con il termine sramatura si intende il taglio dei rami dall'albero abbattuto o da un grosso ramo.
- Non tagliare mai prima i rami più grandi rivolti verso il basso sui quali appoggia l'albero.
- Rimuovere i rami più piccoli con un taglio.
- Procedere con cautela in caso di taglio di rami/ramoscelli, gli stessi possono scattare indietro.
- Non utilizzare mai la sega da potatura su una scala o oltre l'altezza della spalla.
- L'operazione di taglio viene ottimizzata se durante il taglio la velocità della catena rimane costante.

Individuazione dei guasti e rimedi

Qualora l'elettroutensile non dovesse funzionare correttamente, la tabella che segue illustra problemi che si evidenziano in caso di guasto, le possibili cause e le misure da adottare a rimedio del problema. Se non fosse possibile, in base alla stessa, identificare ed eliminare il problema, rivolgersi all'officina Service di fiducia.

Attenzione: Prima di iniziare la ricerca della causa del guasto spegnere l'elettroutensile ed estrarre la batteria ricaricabile.

Sintomo	Possibile causa	Rimedio
La sega da potatura non funziona	Batteria scarica	Ricaricare la batteria, vedere anche «Avvertenze per la ricarica»
	Batteria non inserita correttamente	Assicurarsi che entrambi gli inserti di bloccaggio siano scattati in posizione

Sintomo	Possibile causa	Rimedio
	Intervento della protezione del motore	Far raffreddare il motore
	Batteria troppo fredda/troppo calda	Far riscaldare/raffreddare la batteria
	Tensione della catena eccessiva	Allentare la tensione della catena della sega, (vedi «Montaggio e tensione della catena della sega (vedi figure **B1** – **B7**)», Pagina 68).
La catena della sega non si muove	Batteria scarica	Ricaricare la batteria, vedere anche «Avvertenze per la ricarica»
	Elettroutensile difettoso	Rivolgersi al Servizio Assistenza Clienti Bosch autorizzato
	Area sotto la copertura SDS ostruita	Vedere «Manutenzione e pulizia»
	Olio assente sulla catena della sega	Regolare nuovamente la catena della sega,(vedi «Montaggio e tensione della catena della sega (vedi figure **B1** – **B7**)», Pagina 68) e lubrificarla (vedi «Lubrificazione della catena della sega (vedere fig. **C**)», Pagina 69).
La sega da potatura funziona in modo intermittente	Contatto interno difettoso	Rivolgersi al Servizio Assistenza Clienti Bosch autorizzato
	Interruttore di avvio/arresto **(5)** difettoso	Rivolgersi al Servizio Assistenza Clienti Bosch autorizzato
Catena della sega asciutta	Olio assente sulla catena della sega	Lubrificare la catena della sega; (vedi «Lubrificazione della catena della sega (vedere fig. **C**)», Pagina 69).
Catena della sega/binario di guida caldi	Olio assente sulla catena della sega	Lubrificare la catena della sega; (vedi «Lubrificazione della catena della sega (vedere fig. **C**)», Pagina 69).
	Tensione della catena eccessiva	Allentare la tensione della catena della sega, (vedi «Montaggio e tensione della catena della sega (vedi figure **B1** – **B7**)», Pagina 68).
	Catena della sega non affilata	Sostituire la catena della sega
La sega da potatura si inceppa, vibra oppure non taglia correttamente	Tensione della catena troppo lenta	Allentare la tensione della catena della sega, (vedi «Montaggio e tensione della catena della sega (vedi figure **B1** – **B7**)», Pagina 68).
	Catena della sega non affilata	Sostituire la catena della sega
	Catena della sega usurata	Sostituire la catena della sega
	Senso della dentatura della catena errato	Montare correttamente la catena
Vibrazioni/rumori intensi	Elettroutensile difettoso	Rivolgersi al Servizio Assistenza Clienti Bosch autorizzato
Autonomia della sega per ricarica della batteria troppo bassa	Attrito eccessivo a causa di lubrificazione insufficiente	Lubrificare la catena della sega; (vedi «Lubrificazione della catena della sega (vedere fig. **C**)», Pagina 69).
	Catena della sega sporca	Pulire la catena della sega
	Tecnica di taglio non idonea	(vedi «Lavorare con la sega da potatura», Pagina 69)
	Batteria non ricaricata completamente	Ricaricare la batteria, vedere anche «Avvertenze per la ricarica»
	Batteria al di fuori del campo di temperatura ammissibile	Far riscaldare la batteria fino a temperatura ambiente (nel campo di temperatura ammissibile di 0–45 °C)
La catena della sega è lenta	Batteria scarica	Ricaricare la batteria, vedere anche «Avvertenze per la ricarica»

Sintomo	Possibile causa	Rimedio
	Batteria al di fuori del campo di temperatura ammissibile	Far riscaldare la batteria fino a temperatura ambiente (nel campo di temperatura ammissibile di 0–45 °C)

Manutenzione ed assistenza

Manutenzione e pulizia

- ▶ **Rimuovere la batteria ricaricabile dall'apparecchio per il giardinaggio prima di qualsiasi intervento sull'apparecchio stesso (ad es. manutenzione, cambio dell'utensile ecc.) nonché durante il suo trasporto e la conservazione.** In caso di azionamento accidentale dell'interruttore di avvio/arresto esiste pericolo di lesioni.
- ▶ **Indossare sempre un abbigliamento adatto ed equipaggiamento di protezione personale.**
- ▶ **Controllare regolarmente la sega a catena in merito a difetti visibili come una catena allentata, staccata oppure danneggiata, fissaggio allentato e componenti usurati oppure danneggiati.**
- ▶ **Non effettuare alcuna modifica all'apparecchio per il giardinaggio.** Modifiche illecite possono pregiudicare la sicurezza dell'apparecchio per il giardinaggio, causare un aumento della rumorosità e delle vibrazioni e la garanzia decade.

Avvertenza: per garantire un utilizzo affidabile a lungo, eseguire i seguenti interventi di manutenzione con cadenza regolare.

Per lavori ottimali e sicuri, tenere sempre puliti l'elettroutensile e le feritoie di aerazione. Controllare regolarmente la sega da potatura per verificare la presenza di difetti visibili, ad esempio distacco o danneggiamento della catena della sega e usura o danneggiamento dei componenti.

Verificare che le coperture e i dispositivi di protezione siano integri e montati correttamente. Prima dell'utilizzo, eseguire gli eventuali interventi di manutenzione o riparazione necessari.

Sostituzione e affilamento della catena della sega

- – In caso di impiego prolungato oppure in caso di contatto con altri oggetti diversi dal legno la catena della sega può non essere più affilata.
- – Per una prestazione e una sicurezza ottimali è necessaria una catena della sega affilata.
- – Non affilare in nessun caso la catena della sega da soli, a meno che non si abbia esperienza in merito.
- – Sostituire la catena della sega con la catena della sega accessori Bosch oppure fare riaffilare correttamente la catena della sega.

Sostituzione della lama

- ▶ **Sostituire la lama esclusivamente se si comprende con precisione il prodotto e le istruzioni, in caso contrario rivolgersi al Centro di Assistenza Clienti Bosch.**
- – Se la lama è usurata è possibile montare la stessa al contrario per il prolungamento della durata oppure sostituirla.
- – Utilizzare una chiave per viti ad esagono cavo per allentare la vite tra la lama **(15)** e la ruota di tensione **(2)**.
- – Dopo che la lama è stata montata al contrario o sostituita montare nuovamente la ruota di tensione **(2)**.

Avvertenza: Serrare manualmente fino a quando si avverte una leggera resistenza, quindi per il fissaggio corretto effettuare 1/8 di giro. Un serraggio troppo forte può causare un bloccaggio della lama e la limitazione della circolazione della catena della sega.

Lama

EasyChain 18V-15-7	Oregon 064BXNA041

Assistenza clienti e consulenza impieghi

Italia
Tel.: (02) 3696 2314

Il link ai nostri indirizzi di assistenza e alle condizioni di garanzia è riportato all'ultima pagina.

In caso di richieste o di ordinazione di pezzi di ricambio, comunicare sempre il codice prodotto a 10 cifre riportato sulla targhetta di fabbricazione dell'elettroutensile.

Smaltimento

Avviare ad un riciclaggio rispettoso dell'ambiente elettroutensili, batterie, accessori ed imballaggi non più impiegabili.



Non gettare elettroutensili e batterie/pile tra i rifiuti domestici!

Solo per i Paesi UE:

I dispositivi elettrici ed elettronici o le batterie/pile usate non più utilizzabili devono essere sottoposti/e a raccolta differenziata e smaltiti nel rispetto dell'ambiente. Utilizzare gli appositi sistemi di raccolta. A causa delle sostanze pericolose eventualmente contenute al loro interno, uno smaltimento non appropriato rischia di provocare danni all'ambiente e alla salute.

Nederlands

Veiligheidsvoorschriften

Verklaring van de pictogrammen


Algemene waarschuwing.


Lees de gebruiksaanwijzing.


Niet in de regen gebruiken.


Let op de terugslag van de snoeizaag en voorkom zagen met de zwaardpunt.


Houd de snoeizaag altijd met beide handen vast.


Houd uw handen uit de buurt van het mes.


Draag een veiligheidsbril en gehoorbescherming.


Draag veiligheidshandschoenen.


WAARSCHUWING: Verwijder de accu vóór onderhoudswerkzaamheden.

Algemene veiligheidsaanwijzingen voor elektrische gereedschappen

⚠ WAARSCHUWING **Lees alle waarschuwingen, veiligheidsaanwijzingen, afbeeldingen en specificaties die bij dit elektrische gereedschap worden geleverd.** Als de hieronder vermelde aanwijzingen niet worden opgevolgd, kan dit een elektrische schok, brand en/of ernstig letsel tot gevolg hebben.

Bewaar alle waarschuwingen en voorschriften voor toekomstig gebruik.

Het in de waarschuwingen gebruikte begrip elektrisch gereedschap heeft betrekking op elektrische gereedschappen voor gebruik op het stroomnet (met netsnoer) en op elektrische gereedschappen voor gebruik met een accu (zonder netsnoer).

Veiligheid van de werkomgeving

- **Houd uw werkomgeving schoon en goed verlicht.** Een rommelige of onverlichte werkomgeving kan tot ongevallen leiden.
- **Werk met het elektrische gereedschap niet in een omgeving met explosiegevaar waarin zich brandbare vloeistoffen, brandbare gassen of brandbaar stof bevinden.** Elektrische gereedschappen veroorzaken vonken die het stof of de dampen tot ontsteking kunnen brengen.
- **Houd kinderen en andere personen tijdens het gebruik van het elektrische gereedschap uit de buurt.** Wanneer u wordt afgeleid, kunt u de controle over het gereedschap verliezen.

Elektrische veiligheid

- **Houd het gereedschap uit de buurt van regen en vocht.** Het binnendringen van water in het elektrische gereedschap vergroot het risico van een elektrische schok.

Veiligheid van personen

- **Wees alert, let goed op wat u doet en ga met verstand te werk bij het gebruik van het elektrische gereedschap. Gebruik geen elektrisch gereedschap, wanneer u moe bent of onder invloed staat van drugs, alcohol of medicijnen.** Een moment van onoplettendheid bij het gebruik van het elektrische gereedschap kan tot ernstige verwondingen leiden.
- **Draag persoonlijke beschermingsmiddelen. Draag altijd een veiligheidsbril.** Het dragen van persoonlijke beschermingsmiddelen zoals een stofmasker, slipvaste werkschoenen, een veiligheidshelm of gehoorbescherming, afhankelijk van de aard en het gebruik van het elektrische gereedschap, vermindert het risico van verwondingen.
- **Voorkom per ongeluk inschakelen. Controleer dat het elektrische gereedschap uitgeschakeld is, voordat u de stekker in het stopcontact steekt of de accu aansluit en voordat u het gereedschap oppakt of draagt.** Wanneer u bij het dragen van het elektrische gereedschap uw vinger aan de schakelaar hebt of wanneer u het gereedschap ingeschakeld op de stroomvoorziening aansluit, kan dit tot ongevallen leiden.
- **Verwijder instelgereedschappen of schroefsleutels, voordat u het elektrische gereedschap inschakelt.** Een instelgereedschap of sleutel in een draaiend deel van het gereedschap kan tot verwondingen leiden.
- **Voorkom een onevenwichtige lichaamshouding. Zorg ervoor dat u stevig staat en steeds in evenwicht blijft.** Daardoor kunt u het elektrische gereedschap in onverwachte situaties beter onder controle houden.
- **Draag geschikte kleding. Draag geen loshangende kleding of sieraden. Houd haren en kleding uit de buurt van bewegende delen.** Loshangende kleding, lange haren en sieraden kunnen door bewegende delen worden meegenomen.
- **Wanneer stofafzuigings- of stofopvangvoorzieningen kunnen worden gemonteerd, dient u zich ervan te ver-**

zekeren dat deze zijn aangesloten en juist worden gebruikt. Het gebruik van een stofafzuiging beperkt het gevaar door stof.

- ▶ **Ondanks het feit dat u eventueel heel goed vertrouwd bent met het gebruik van gereedschappen, moet u ervoor zorgen dat u niet nonchalant wordt en veiligheidsvoorschriften voor het gereedschap gaat negeren.** Een onoplettende handeling kan binnen een fractie van een seconde ernstig letsel veroorzaken.

Zorgvuldige omgang met en zorgvuldig gebruik van elektrische gereedschappen

- ▶ **Overbelast het elektrische gereedschap niet. Gebruik voor uw werkzaamheden het daarvoor bestemde elektrische gereedschap.** Met het passende elektrische gereedschap werkt u beter en veiliger binnen het aangegeven capaciteitsbereik.
- ▶ **Gebruik geen elektrisch gereedschap waarvan de schakelaar defect is.** Elektrisch gereedschap dat niet meer kan worden in- of uitgeschakeld, is gevaarlijk en moet worden gerepareerd.
- ▶ **Trek de stekker uit het stopcontact en/of neem de accu (indien uitneembaar) uit het elektrische gereedschap, voordat u het elektrische gereedschap instelt, accessoires wisselt of het elektrische gereedschap opbergt.** Deze voorzorgsmaatregel voorkomt onbedoeld starten van het elektrische gereedschap.
- ▶ **Bewaar niet-gebruikte elektrische gereedschappen buiten bereik van kinderen. Laat het gereedschap niet gebruiken door personen die er niet mee vertrouwd zijn en deze aanwijzingen niet hebben gelezen.** Elektrische gereedschappen zijn gevaarlijk wanneer deze door onervaren personen worden gebruikt.
- ▶ **Pleeg onderhoud aan elektrische gereedschappen en accessoires. Controleer of bewegende delen van het gereedschap correct functioneren en niet vastklemmen en of onderdelen zodanig gebroken of beschadigd zijn dat de werking van het elektrische gereedschap nadelig wordt beïnvloed. Laat deze beschadigde onderdelen vóór gebruik repareren.** Veel ongevallen hebben hun oorzaak in slecht onderhouden elektrische gereedschappen.
- ▶ **Houd snijdende inzetgereedschappen scherp en schoon.** Zorgvuldig onderhouden snijdende inzetgereedschappen met scherpe snijkanten klemmen minder snel vast en zijn gemakkelijker te geleiden.
- ▶ **Gebruik elektrisch gereedschap, accessoires, inzetgereedschappen en dergelijke volgens deze aanwijzingen. Let daarbij op de arbeidsomstandigheden en de uit te voeren werkzaamheden.** Het gebruik van elektrische gereedschappen voor andere dan de voorziene toepassingen kan tot gevaarlijke situaties leiden.
- ▶ **Houd handgrepen en greepvlakken droog, schoon en vrij van olie en vet.** Gladde handgrepen en greepvlakken verhinderen dat het gereedschap in onverwachte situaties veilig kan worden gehanteerd en bediend.

Gebruik en onderhoud van accugereedschappen

- ▶ **Laad accu's alleen op in oplaadapparaten die door de fabrikant worden geadviseerd.** Voor een oplaadapparaat dat voor een bepaald type accu geschikt is, bestaat brandgevaar wanneer het met andere accu's wordt gebruikt.
- ▶ **Gebruik alleen de daarvoor bedoelde accu's in de elektrische gereedschappen.** Het gebruik van andere accu's kan tot verwondingen en brandgevaar leiden.
- ▶ **Voorkom aanraking van de niet-gebruikte accu met paperclips, munten, sleutels, spijkers, schroeven en andere kleine metalen voorwerpen die overbrugging van de contacten kunnen veroorzaken.** Kortsluiting tussen de accucontacten kan brandwonden of brand tot gevolg hebben.
- ▶ **Bij verkeerd gebruik kan vloeistof uit de accu lekken. Voorkom contact daarmee. Spoel bij onvoorzien contact met water af. Wanneer de vloeistof in de ogen komt, dient u bovendien een arts te raadplegen.** Gelekte accuvloeistof kan tot huidirritaties en verbrandingen leiden.
- ▶ **Gebruik accu of gereedschap niet, als deze beschadigd of veranderd zijn.** Beschadigde of veranderde accu's kunnen onvoorspelbaar gedrag vertonen, waardoor een brand, explosie of het gevaar van letsel kan ontstaan.
- ▶ **Stel accu of gereedschap niet bloot aan vuur of overmatige temperaturen.** Blootstelling aan vuur of temperaturen boven 130 °C kan een explosie veroorzaken.
- ▶ **Volg alle aanwijzingen voor het laden en laad de accu of het gereedschap niet buiten het temperatuurbereik dat in de aanwijzingen is vermeld.** Verkeerd laden of laden bij temperaturen buiten het vastgelegde bereik kan de accu beschadigen en het risico van brand vergroten.

Service

- ▶ **Laat het elektrische gereedschap alleen repareren door gekwalificeerd en vakkundig personeel en alleen met originele vervangingsonderdelen.** Daarmee wordt gewaarborgd dat de veiligheid van het gereedschap in stand blijft.
- ▶ **Voer nooit servicewerkzaamheden aan beschadigde accu's uit.** Service van accu's dient uitsluitend te worden uitgevoerd door de fabrikant of erkende servicewerkplaatsen.

Veiligheidsvoorschriften voor snoeizagen

- ▶ **Houd bij een lopende snoeizaag alle lichaamsdelen uit de buurt van de zaagketting. Controleer voor het starten van de snoeizaag dat de zaagketting niets aanraakt.** Bij werkzaamheden met een snoeizaag kan een moment van onoplettendheid ertoe leiden dat kleding of lichaamsdelen door de zaagketting worden meegenomen.
- ▶ **Het gereedschap is ontworpen voor tweehandig gebruik. Houd de snoeizaag altijd vast met één hand op de achterste greep en de andere hand op de extra greep. (zie afbeelding F)**

- **Houd de snoeizaag alleen aan de geïsoleerde greepvlakken vast. Anders kan de zaagketting in aanraking komen met verborgen stroomleidingen.** Contact van de zaagketting met een spanningvoerende leiding kan metalen delen van het gereedschap onder spanning zetten en tot een elektrische schok leiden.
- **Draag een oogbescherming. Verdere beschermingsmiddelen voor gehoor, hoofd, handen, benen en voeten worden aanbevolen.** Passende beschermende kleding vermindert het risico op letsel door rondvliegende spanen en onbedoeld aanraken van de zaagketting.
- **Werk niet met de snoeizaag op een boom, op een ladder, vanaf een dak of een onstabiele steun.** Het op deze manier bedienen van een snoeizaag kan ernstig letsel veroorzaken.
- **Let er altijd op dat u stevig staat en gebruik de snoeizaag alleen als u op een stevige en vlakke ondergrond staat.** Als u op een gladde ondergrond of niet stevig staat, kunt u uw evenwicht of de controle over de snoeizaag verliezen.
- **Houd er bij het afzagen van een onder spanning staande tak rekening mee dat deze terugveert.** Als de spanning in de houtvezels vrijkomt, kan de gespannen tak de bediener raken en kan hij de controle over de snoeizaag verliezen.
- **Wees bijzonder voorzichtig bij het zagen van laag houtgewas en jonge bomen.** Het dunne materiaal kan in de zaagketting blijven hangen en op u slaan of u uit het evenwicht brengen.
- **Draag de snoeizaag aan de achterste greep in uitgeschakelde toestand. De zaagketting wijst naar voren. Breng altijd de kettingafdekking aan voordat u de snoeizaag vervoert of opbergt.** Een zorgvuldige omgang met de snoeizaag vermindert de kans op per ongeluk aanraken van de lopende zaagketting.
- **Volg de aanwijzingen voor het smeren, de kettingspanning en het wisselen van zwaard en ketting op.** Een onjuist gespannen of gesmeerde ketting kan breken of het terugslagrisico verhogen.
- **Zaag alleen hout. Gebruik de snoeizaag niet voor werkzaamheden waarvoor deze niet bestemd is. Voorbeeld: Gebruik de snoeizaag niet voor het zagen van metaal, plastic, metselwerk of bouwmaterialen die niet van hout zijn.** Het gebruik van de snoeizaag voor werkzaamheden waarvoor deze niet bestemd is, kan tot gevaarlijke situaties leiden.
- **Deze snoeizaag is niet bedoeld voor het vellen van bomen.** Het gebruik van de snoeizaag voor andere dan de bedoelde werkzaamheden kan leiden tot ernstig letsel bij de bediener of omstanders.
- **Volg alle voorschriften op wanneer u vastgeklemd materiaal verwijdert of wanneer u de snoeizaag opbergt of onderhoud daaraan uitvoert.** Controleer of de schakelaar in de uit-stand staat en de accu verwijderd is.
- **Oorzaken en voorkoming van een terugslag:**
  – Terugslag kan optreden als de punt van de geleidingsrail een voorwerp raakt of als het hout buigt en de zaagketting in de groef wordt vastgeklemd.
  – Een aanraking met de punt van de kettinggeleider kan in veel gevallen tot een onverwachte en naar achteren gerichte actie leiden, waarbij de kettinggeleider omhoog en in de richting van de bediener wordt geslagen.
  – Het vastklemmen van de zaagketting aan de bovenkant van de geleidingsrail kan de geleidingsrail snel in de richting van de bediener terugstoten.
  – Elk van deze reacties kan ertoe leiden dat u de controle over de zaag verliest en u zich mogelijk ernstig verwondt. Vertrouw niet uitsluitend op de in de snoeizaag ingebouwde veiligheidsvoorzieningen. Als gebruiker van een snoeizaag dient u verschillende maatregelen te treffen om zonder ongevallen en zonder letsel te kunnen werken.
  Een terugslag is het gevolg van onjuist of foutief gebruik van de snoeizaag. Terugslag kan worden voorkomen door geschikte voorzorgsmaatregelen, zoals hieronder beschreven:
- **Houd de zaag met beide handen vast, waarbij duim en vinger de grepen van de snoeizaag omsluiten. Neem een zodanige lichaamshouding in en houd uw armen in een zodanige positie, dat u stand kunt houden ten opzichte van de terugslagkrachten.** Als geschikte maatregelen worden getroffen, kan de bediener de terugslagkrachten beheersen. Laat de snoeizaag nooit los.
- **Voorkom een abnormale lichaamshouding en zaag niet boven schouderhoogte.** Daardoor voorkomt u per ongeluk aanraken van de punt van de kettinggeleider en kunt u de snoeizaag in onverwachte situaties beter onder controle houden.
- **Gebruik altijd de door de fabrikant voorgeschreven vervangende kettinggeleiders en zaagkettingen.** Verkeerde vervangende kettinggeleiders en zaagkettingen kunnen tot kettingbreuk en terugslag leiden.
- **Houd u aan de aanwijzingen van de fabrikant voor het slijpen en het onderhoud van de zaagketting.** Te lage dieptebegrenzers verhogen de neiging tot terugslag.

Aanvullende veiligheidsvoorschriften

- **Dit elektrische gereedschap is niet bestemd voor gebruik door personen (inclusief kinderen) met beperkte fysieke, zintuiglijke of geestelijke vermogens of met beperkte ervaring en/of beperkte kennis, tenzij zij onder toezicht staan van een voor hun veiligheid verantwoordelijke persoon of zij van deze persoon instructies ontvangen ten aanzien van het gebruik van het elektrische gereedschap.** Op kinderen moet toezicht worden gehouden om er zeker van te zijn dat ze niet met het elektrische gereedschap spelen.
- **Controleer of alle beschermingsvoorzieningen en grepen bij gebruik van het gereedschap gemonteerd zijn.** Probeer nooit een onvolledig gemonteerd gereedschap of een gereedschap met niet-toegestane aanpassingen in gebruik te nemen.
- Let er altijd op dat de ketting zich in de juiste positie bevindt. Een verkeerd gepositioneerde ketting kan tot kettingbreuk, terugslag en/of letsel leiden.

- ▶ Draag altijd een stevige lange werkbroek wanneer u met de snoeizaag werkt.
- ▶ **Deze snoeizaag is niet geschikt voor zaagwerkzaamheden van onderen naar boven.** Het gebruik van de snoeizaag voor werkzaamheden waarvoor deze niet bestemd is, kan tot gevaarlijke situaties leiden.

Aanwijzingen voor de optimale omgang met de accu

- ▶ **Verander en open de accu niet.** Er bestaat gevaar voor kortsluiting.





Bescherm de accu tegen hitte, bijv. ook tegen fel zonlicht, vuur, water en vocht. Er bestaat explosiegevaar.

- ▶ **Voorkom, wanneer u het gereedschap niet gebruikt, aanraking van de niet-gebruikte accu met paperclips, munten, sleutels, spijkers, schroeven en andere kleine metalen voorwerpen die overbrugging van de contacten kunnen veroorzaken.** Kortsluiting tussen de accucontacten kan brandwonden of brand tot gevolg hebben.
- ▶ **Bij beschadiging en onjuist gebruik van de accu kunnen er dampen vrijkomen.** Zorg voor ventilatie en ga bij klachten naar een arts. De dampen kunnen de luchtwegen irriteren.
- ▶ **Gebruik de accu alleen in producten van de fabrikant.** Alleen zo wordt de accu tegen gevaarlijke overbelasting beschermd.
- ▶ **Door spitse voorwerpen, zoals bijv. spijkers of schroevendraaiers, of door krachtinwerking van buitenaf kan de accu beschadigd worden.** Er kan een interne kortsluiting ontstaan en de accu doen branden, roken, exploderen of oververhitten.
- ▶ **Sluit de accu niet kort.** Er bestaat explosiegevaar.
- ▶ Reinig de ventilatieopeningen van de accu af en toe met een zachte, schone en droge kwast.
- ▶ **Laad het gereedschap alleen op met het meegeleverde oplaadapparaat.**

Symbolen

De volgende symbolen zijn van betekenis voor het lezen en begrijpen van de gebruiksaanwijzing. Zorg ervoor dat u de symbolen en hun betekenis herkent. Het juiste begrip van de symbolen helpt u het product goed en veilig te gebruiken.

Symbool	Betekenis
	Controleer de omgeving waar u het tuingereedschap wilt gebruiken zorgvuldig op in het wild levende dieren en huisdieren. In het wild levende dieren en huisdieren kunnen tijdens het gebruik van de machine gewond raken. Controleer de omgeving waar u de machine wilt gebruiken grondig en verwijder alle stenen, stokken, draden, botten en andere voorwerpen.
	Draag een hoofdbescherming als het risico bestaat dat vallende takken letsel veroorzaken.
	Houd kinderen en andere personen tijdens het gebruik van het gereedschap uit de buurt. Als u wordt afgeleid, kunt u de controle over het gereedschap verliezen.
	Bewegingsrichting
	Reactierichting
	Gewicht
	Inschakelen
	Uitschakelen
	Toegestane handeling
	Verboden handeling
CLICK!	Hoorbaar geluid
	Toebehoren en vervangingsonderdelen

Beschrijving van product en werking



Lees alle veiligheidsvoorschriften en instructies. Als de veiligheidsvoorschriften en instructies niet worden opgevolgd, kan dit een elektrische schok, brand of ernstig letsel tot gevolg hebben.

Neem de afbeeldingen in het voorste gedeelte van de gebruiksaanwijzing in acht.

Gebruik volgens bestemming

Het product is bestemd voor huishoudelijk gebruik, voor het zagen van hout zoals takken, planken, houten balken, enz. dicht bij de grond.

Met deze zaag kunt u met de nerf mee of dwars op de nerf zagen.

Dit elektrische gereedschap is niet geschikt voor het zagen van minerale materialen en gipsplaat.

Dit elektrisch gereedschap is niet geschikt voor zaagwerkzaamheden van onderen naar boven, invallend zagen of het vellen van bomen.

Dit elektrisch gereedschap moet tijdens het gebruik met twee handen worden bediend.

Dit wordt geleverd

Neem het gereedschap voorzichtig uit de verpakking en controleer of de volgende onderdelen compleet zijn:

– kettingzaag
– afdekking
– zaagketting
– zwaard
– kettingbescherming
– zaagkettingolie (50 ml)
– gebruiksaanwijzing

Accu en oplader worden bij bepaalde uitvoeringen meegeleverd.

Neem contact op met uw leverancier wanneer er onderdelen ontbreken of beschadigd zijn.

Afgebeelde componenten

De componenten zijn genummerd zoals op de afbeelding van het elektrische gereedschap op de pagina met afbeeldingen.

(1) Kettingbescherming
(2) Spanwiel
(3) Extra handgreep
(4) Vergrendeling voor aan/uit-schakelaar
(5) Aan/uit-schakelaar
(6) Achterste handgreep
(7) Accuhouder
(8) Accu-oplaadaanduiding
(9) Handbescherming
(10) Spaanafvoer
(11) Afdekking
(12) Spanknop
(14) Zaagketting
(13) Kettingafdekking
(15) Zwaard
(16) Accu[a)]
(17) Oplader[a)]
(18) Serienummer
(19) Looprichting- en zaagrichtingsymbool
(20) Magneet
(21) Bevestigingsbout
(22) Zwaardgeleidebrug
(23) Bout voor kettingspanning
(24) Aandrijfwiel
(25) Accu-ontgrendelingsknop

a) **Niet elk afgebeeld en beschreven toebehoren wordt standaard meegeleverd.**

Technische gegevens

Snoeizaag		EasyChain 18V-15-7
Productnummer		**3 600 HB8 9..**
Kettingsnelheid zonder belasting	m/s	6,95
Zwaardlengte	mm	150
Zaagcapaciteit	mm	130
Spannen van de ketting zonder hulpgereedschap (SDS)		●
Type zaagketting		325"– 80BX
Kettingschakeldikte	mm	1,1 (0,043")
Gewicht [A)]		
– zonder accu	kg	1,3
– met accu	kg	1,7 (1,5 Ah) – 2,0 (6,0 Ah)
Serienummer		Zie serienummer (typeplaatje) op het product
Aanbevolen omgevingstemperatuur bij opladen	°C	0 … +35
Toegestane omgevingstemperatuur bij opslag	°C	–20 … +50
Toegestane omgevingstemperatuur tijdens gebruik[B)]	°C	0 … +40
Accutype		PBA 18V...W-. 1,5 Ah, 2,0 Ah, 2,5 Ah, 4,0 Ah, 6,0 Ah

A) afhankelijk van gebruikte accu
B) beperkt vermogen bij temperaturen < 0 °C

Informatie over geluid en trillingen

Geluidsemissiewaarden bepaald conform **EN 62841-4-1**.

Het A-gewogen geluidsniveau van het elektrische gereedschap bedraagt typisch: geluidsdrukniveau **96** dB(A); geluidsvermogenniveau **104** dB(A). Onzekerheid K = **3** dB.

Draag gehoorbescherming!

Trillingswaarden a_h (continue trillingen), p_F (herhaalde schoktrillingen) en onzekerheid K bepaald conform **EN 62841-4-1**.

a_h = **4** m/s^2 (K = **1,5** m/s^2), p_F = **186** m/s^2 (K = **65** m/s^2)

Dat de opgegeven totale trillingswaarde(n) en de opgegeven geluidsemissiewaarde(n) volgens een gestandaardiseerde testprocedure zijn gemeten en kunnen worden gebruikt om het ene elektrische gereedschap met het andere te vergelijken.

Dat de opgegeven totale trillingswaarde(n) en opgegeven geluidsemissiewaarde(n) ook kunnen worden gebruikt voor een voorlopige beoordeling van de blootstelling.

Dat de trillings- en geluidsemissie tijdens het feitelijke gebruik van het elektrische gereedschap kan verschillen van de opgegeven waarden, afhankelijk van de manier waarop het elektrische gereedschap wordt gebruikt, met name het type werkstuk dat wordt bewerkt; en de noodzaak om veiligheidsmaatregelen ter bescherming van de bediener vast te stellen op basis van een schatting van de blootstelling aan trillingen tijdens de feitelijke gebruiksomstandigheden (waarbij rekening wordt gehouden met alle onderdelen van de bedrijfscyclus, bijvoorbeeld de tijden waarop het elektrische gereedschap is uitgeschakeld en de tijden waarop het elektrische gereedschap is ingeschakeld, maar zonder belasting draait).

Accu

Bosch verkoopt accugereedschap ook zonder accu. Of bij de levering van uw elektrische gereedschap een accu inbegrepen is, kunt u zien op de verpakking.

Accu opladen

- ▶ **Gebruik alleen de in de technische gegevens vermelde oplaadapparaten.** Alleen deze oplaadapparaten zijn afgestemd op de bij het elektrische gereedschap gebruikte Li-Ion-accu.

Aanwijzing: lithium-ion-accu's worden vanwege internationale transportvoorschriften gedeeltelijk geladen geleverd. Om het volledige vermogen van de accu te waarborgen, laadt u vóór het eerste gebruik de accu volledig op.

Accu plaatsen

Schuif de geladen accu in de accuhouder tot deze is vastgeklikt.

Accu verwijderen

Voor het verwijderen van de accu drukt u op de accu-ontgrendelingstoets en trekt u de accu uit het elektrische gereedschap. **Gebruik daarbij geen geweld.**

Accu-oplaadaanduiding op de accu

Aanwijzing: Niet elk accutype beschikt over een oplaadaanduiding.

De LED's van de accu-oplaadaanduiding op de accu geven de laadtoestand van de accu aan. Uit veiligheidsoverwegingen is het opvragen van de laadtoestand alleen bij stilstaand elektrisch gereedschap mogelijk.

Druk op de toets voor de oplaadaanduiding op de accu om de laadtoestand aan te geven. Dit is ook bij weggenomen accu mogelijk.

LED op de accu	Laadtoestand
Permanent licht 4 × groen	≈ 75–100%
Permanent licht 3 × groen	≈ 50–75%
Permanent licht 2 × groen	≈ 25–50%
Permanent licht 1 × groen	≈ 5–25%
Knipperlicht 1 × groen	≈ 0–5%

Aanwijzingen voor de optimale omgang met de accu

Bescherm de accu tegen vocht en water.

Bewaar de accu alleen bij een temperatuur tussen –20 °C en 50 °C. Laat de accu bijvoorbeeld in de zomer niet in de auto liggen.

Een duidelijk kortere gebruiksduur na het opladen duidt erop dat de accu versleten is en moet worden vervangen.

Neem de aanwijzingen met betrekking tot afvalverwijdering in acht.

Onderhoud van de accu

Neem de volgende aanwijzingen en maatregelen in acht om een optimaal gebruik van de accu te waarborgen:

- – Bescherm de accu tegen vocht en water.
- – Bewaar het elektrische gereedschap en de accu alleen in het temperatuurbereik tussen –20 en 50 °C. Laat de accu bijvoorbeeld in de zomer niet in de auto liggen.
- – Bewaar de accu apart en niet in het tuingereedschap.
- – Laat de accu bij fel zonlicht niet in het tuingereedschap zitten.
- – De optimale temperatuur voor het bewaren van de accu bedraagt 5 °C.
- – Reinig de ventilatieopeningen van de accu af en toe met een zachte, schone en droge kwast.

Een duidelijk kortere gebruiksduur na het opladen geeft aan dat de accu versleten is en moet worden vervangen.

Montage

Zaagketting monteren en spannen (zie afbeeldingen B1 – B7)

- ▶ **Draag uw persoonlijke beschermingsmiddelen (PPE) voordat u de zaagketting onderhoudt of vervangt.**
- ▶ **Gebruik voor de montage geen gereedschap.**
- ▶ **Het gebruik van de snoeizaag met een verkeerd afgestelde of verkeerd gespannen ketting kan tot kettingbreuk, terugslag en/of letsel leiden.** Een correct uitgelijnde en gespannen ketting optimaliseert de prestaties van het product en verlengt de levensduur. Span de ketting met de door Bosch goedgekeurde spanner .
- ▶ **In het bijzonder bij nieuwe zaagkettingen moet in het begin met verslapping worden gerekend.**

- ▶ **Span de zaagketting niet wanneer deze zeer heet is. De ketting trekt na het afkoelen samen en ligt dan te strak op het zwaard.**
- ▶ **Gebruik alleen zaagkettingen met een kettingschakeldikte (groefbreedte) van 1,1 mm.**

– Leg de snoeizaag op een recht oppervlak neer.
– Controleer dat het spanwiel **(2)** volledig tegen de richting van de wijzers van de klok is gedraaid.
– Steek de zaagketting **(14)** in de opening van het zwaard **(15)**. Let daarbij op de juiste looprichting. Vergelijk daarvoor de zaagketting met het looprichtingsymbool **(19)**.
– Plaats het zwaard **(15)** op de bevestigingsbout **(21)** en plaats de kettingschakels om het tandwiel **(24)**.
– Controleer of alle delen goed geplaatst zijn en houd het zwaard met de zaagketting in deze stand. Gebruik de magneet **(20)** als extra steun bij het uitlijnen van de kettingrail.
– Draai het spanwiel **(2)** met de wijzers van de klok mee tot de ketting deels gespannen is.
– Plaats de SDS-afscherming **(11)** en draai de spanknop **(12)** in de richting van de wijzers van de klok tot de afscherming deels geborgd is.
– Draai het spanwiel **(2)** met de wijzers van de klok mee (+) tot de juiste kettingspanning is bereikt. De zaagketting **(14)** is juist gespannen als deze ca. 2–3 mm kan worden opgetild.
– Wanneer de juiste spanning is bereikt, draait u de spanknop **(12)** rechtsom tot hij strak staat en klapt u de beugel op de spanknop **(12)** naar beneden. De kettingrail wordt vastgezet in de ingestelde positie. Draai het spanwiel **(2)** niet verder.
– Als de ketting te strak staat, klapt u de beugel op de spanknop **(12)** omhoog en draait u hem gedeeltelijk tegen de klok in. Draai het spanwiel in de richting van (-) en herhaal de stappen voor het spannen.

Zaagkettingsmering (zie afbeelding C)

De zaagketting wordt tijdens het gebruik niet automatisch met kettingolie gesmeerd.

Controleer de zaagketting vóór elk gebruik en breng handmatig olie aan.

Gebruik van de snoeizaag zonder kettingolie resulteert in beschadiging van de snoeizaag.

De levensduur van de zaagketting en de zaagcapaciteit zijn afhankelijk van een optimale smering.

Aanwijzing: Gebruik altijd de voor de kettingzaag bestemde olie om de beste prestaties te verkrijgen. Het gebruik van niet-goedgekeurde olie kan de prestaties van het oliesysteem belemmeren en tot het verlies van de garantie leiden.

Olie op de zaagketting aanbrengen:

– Verwijder de accu voordat u de ketting met olie smeert.
– Draag altijd handschoenen wanneer u olie op de zaagketting aanbrengt.
– Leg de snoeizaag met de afdekking **(11)** naar boven op een geschikte vlakke ondergrond.
– Breng olie in het gebied tussen het zwaard en de zaagketting aan.
– Breng de accu weer aan. Schakel de snoeizaag kort in om de olie gelijkmatig over de geleiderail en de zaagketting te verdelen.

Gebruik

In- en uitschakelen (zie afbeelding E)

Inschakelen

Verwijder de kettingafdekking **(13)** en plaats de opgeladen accu.

Houd de snoeizaag met beide handen vast, een hand aan de achterste greep **(6)** en een hand aan de extra greep **(3)**.

Druk op de inschakelblokkering **(4)** en vervolgens op de aan/uit-schakelaar **(5)**.

Zodra de zaagketting **(14)** beweegt, laat u de inschakelvergrendeling **(4)** weer los.

Uitschakelen

Laat de aan/uit-schakelaar **(5)** los, de zaagketting **(14)** komt tot stilstand.

Als de zaagketting **(14)** niet stopt nadat u de aan/uit-schakelaar **(5)** hebt losgelaten, neem dan contact op met de klantenservice van Bosch.

Verwijder de accu en trek de kettingafdekking **(13)** open.

Werken met de snoeizaag

- ▶ **Lees vóór het gebruik altijd de gebruiksaanwijzing en de veiligheidsvoorschriften.**
- ▶ **Gebruik de machine nooit met defecte afschermingen of zonder afschermingen, bijvoorbeeld de afscherming van de lopende zaagketting.**
- ▶ **Controleer altijd de staat van de snoeizaag en de ketting. Is de zaagketting gesmeerd met olie? Zie het gedeelte “Smering van de zaagketting”. Gebruik de snoeizaag alleen wanneer deze in onberispelijke toestand verkeert. Breng geen wijzigingen aan de snoeizaag aan.**
- ▶ **Controleer altijd of de snoeizaag correct is gemonteerd, zie het gedeelte “Montage en spannen van de zaagketting”.**
- ▶ **Controleer of de kettingbescherming van de lopende zaagketting juist is geplaatst. Als de kettingbescherming van de lopende zaagketting defect is en niet in de normale positie terugkeert, neem dan contact op met de klantenservice van Bosch.**
- ▶ **Draag altijd geschikte kleding en persoonlijke beschermende uitrusting.**
- ▶ **Draag een veiligheidsbril, gehoorbescherming en werkhandschoenen. Geschikte beschermende kleding vermindert de kans op letsel door wegvliegend materiaal en het onbedoeld aanraken van de zaagketting.**

- ▶ **Let er altijd op dat de omgeving droog en vrij van obstakels is en zich geen andere personen in de omgeving bevinden.**
- ▶ **Gebruik de snoeizaag altijd op een stabiele en vlakke ondergrond. Gebruik de snoeizaag altijd bij goed licht.**
- ▶ **Gebruik de snoeizaag nooit op een ladder of boven schouderhoogte.**
- ▶ **Nooit te ver uithalen of met uitgestrekte armen werken.**
- ▶ **Houd de snoeizaag altijd met beide handen vast.**
- ▶ **Wees voorzichtig met olie op de greepoppervlakken en de handschoenen.**
- ▶ **Gebruik een stofmasker bij het zagen van behandeld hout.**
- ▶ **Controleer of er zich geen stroomkabel bevindt in het gedeelte waar u zaagt.**

Algemeen gedrag (zie afbeelding G)

- Wie voor het eerst boomstammen zaagt, kan het best oefenen op een zaagbok of een stelling.
- Houd de snoeizaag aan de zijkant van uw lichaam, met uw voorkeurshand.
- De beweegbare kettingbescherming **(1)** is aangebracht om de extra greep te beschermen. Deze bescherming beweegt omhoog wanneer het gereedschap door het hout zaagt. Na het zagen keert de kettingbescherming **(1)** terug naar de oorspronkelijke positie.
- De zaagketting moet vóór het contact met het hout op volle snelheid lopen.
- Druk tijdens het zagen niet met kracht op de zaagketting, maar laat deze werken.
- Verwijder de snoeizaag met een lopende zaagketting uit een niet tot het einde gezaagde zaagsnede.
- Voorzichtig aan het einde van de zaagsnede. Zodra de snoeizaag uit de zaagsnede komt, verandert de gewichtskracht plotseling. Er bestaat gevaar voor letsel van benen en voeten.

Terugslag van de zaag (zie afbeelding H)

Verwijder of verander nooit de kettingbescherming! De zaag is uitgerust met een bescherming van de lopende zaagketting om terugslag te voorkomen als de punt van de zaag per ongeluk tegen het hout wordt gedrukt.

Terugslag van de zaag is het plotseling omhoog- of terugslaan van de lopende snoeizaag. Dit kan optreden bij aanraking van de zwaardpunt met het zaagmateriaal of bij een vastklemmende ketting.

Wanneer zaagterugslag optreedt, reageert de snoeizaag onvoorspelbaar en kan ze ernstig letsel veroorzaken bij de bediener of bij personen in de omgeving van de zaag.

Zijdelingse sneden, diagonale sneden en sneden in de lengterichting moeten met grote voorzichtigheid worden uitgevoerd. Laat in gevaarlijke situaties de aan/uit-schakelaar **(5)** los om letsel te voorkomen.

Ter voorkoming van zaagterugslag:

- Zet de snoeizaag zo vlak mogelijk aan.
- Werk nooit met een losse, verslapte of sterk versleten zaagketting.
- Vervang een botte zaagketting.
- Zaag nooit boven schouderhoogte.
- Zaag nooit met de punt van het zwaard.
- Houd de snoeizaag altijd met beide handen vast.
- Gebruik altijd een door Bosch geadviseerde terugslagremmende zaagketting.
- Let op de juiste kettingspanning.

Zagen van boomstammen/vuurhout (zie afbeeldingen I1 en I2)

- Gebruik bij het zagen van boomstammen een zaagbok die op een vlakke en stevige ondergrond staat.
- Zaag alleen hout of houten voorwerpen. Let er bij het zagen altijd op dat u geen stenen, spijkers enz. raakt, omdat deze kunnen worden weggeslingerd, de ketting kunnen beschadigen of ernstig letsel kunnen veroorzaken bij de bediener of omstanders.
- Borg de boomstammen vóór het zagen altijd.
- Zaag de boomstammen altijd voorbij de geborgde punten om te voorkomen dat de ketting klem raakt wanneer de stam breekt.
- Let erop dat de zaagketting nooit met de vloer of de voorwerpen in de werkomgeving in aanraking komt.
- Let vanwege de kans op struikelen op boomstronken, takken, wortels, enz.
- Het is niet raadzaam om hout te zagen dat groter is dan de in de technische gegevens vermelde zaagcapaciteit (**130** mm).

Takken afzagen van een tak of boom (zie afbeelding J)

- Na het vellen zaagt u de takken van de gevelde boom of van grote takken.
- Laat grote naar onderen gerichte takken, die de boom steunen, eerst staan.
- Verwijder kleine takken in één keer zagen.
- Wees voorzichtig met het afzagen van takken en twijgen, deze kunnen terugveren.
- Gebruik de snoeizaag nooit op een ladder of boven schouderhoogte.
- Het zaagproces wordt geoptimaliseerd wanneer de kettingsnelheid tijdens het zagen constant blijft.

Fouten opsporen

Als het elektrische gereedschap niet goed werkt, vindt u in de volgende tabel informatie over foutsymptomen, mogelijke oorzaken en oplossingen. Neem contact op met een servicewerkplaats als u hiermee het probleem niet kunt verhelpen.

Let op: Schakel het elektrische gereedschap uit en verwijder de accu voordat u het gereedschap op storingen onderzoekt.

Symptoom	Mogelijke oorzaak	Verhelpen
Snoeizaag draait niet	Accu leeg	Accu opladen, zie ook „Aanwijzingen voor het opladen”
	Accu niet correct aangebracht	Controleer of beide vergrendelingsstanden zijn vastgeklikt
	Motorbeveiliging getriggerd	Motor laten afkoelen
	Accu te koud/te heet	Accu laten opwarmen/afkoelen
	Kettingspanning te hoog	Zaagketting ontspannen, (zie „Zaagketting monteren en spannen (zie afbeeldingen **B1** – **B7**)“, Pagina 78).
Zaagketting beweegt niet	Accu leeg	Accu opladen, zie ook „Aanwijzingen voor het opladen”
	Elektrisch gereedschap defect	Neem contact op met de geautoriseerde Bosch klantenservice
	Gebied onder de SDS-afdekking verstopt	Zie „Onderhoud en reiniging”
	Geen olie op de zaagketting	Zaagketting naspannen, (zie „Zaagketting monteren en spannen (zie afbeeldingen **B1** – **B7**)“, Pagina 78) en met olie smeren (zie „Zaagkettingsmering (zie afbeelding **C**)“, Pagina 79).
Snoeizaag werkt met onderbrekingen	Intern los contact	Neem contact op met de geautoriseerde Bosch klantenservice
	Aan/uit-schakelaar **(5)** defect	Neem contact op met de geautoriseerde Bosch klantenservice
Zaagketting droog	Geen olie op de zaagketting	Zaagketting met olie smeren; (zie „Zaagkettingsmering (zie afbeelding **C**)“, Pagina 79).
Zaagketting/geleiderail heet	Geen olie op de zaagketting	Zaagketting met olie smeren; (zie „Zaagkettingsmering (zie afbeelding **C**)“, Pagina 79).
	Kettingspanning te hoog	Zaagketting ontspannen, (zie „Zaagketting monteren en spannen (zie afbeeldingen **B1** – **B7**)“, Pagina 78).
	Zaagketting bot	Zaagketting vervangen
Snoeizaag trekt, trilt of zaagt niet goed	Kettingspanning te laag	Zaagketting ontspannen, (zie „Zaagketting monteren en spannen (zie afbeeldingen **B1** – **B7**)“, Pagina 78).
	Zaagketting bot	Zaagketting vervangen
	Zaagketting versleten	Zaagketting vervangen
	Zaagtanden wijzen in de verkeerde richting	Zaagketting juist monteren
Sterke trillingen/geluiden	Elektrisch gereedschap defect	Neem contact op met de geautoriseerde Bosch klantenservice
De zaagtijd per acculading is te kort	Te veel wrijving wegens ontbrekende smering	Zaagketting met olie smeren; (zie „Zaagkettingsmering (zie afbeelding **C**)“, Pagina 79).
	Zaagketting vuil	Zaagketting schoonmaken
	Slechte zaagtechniek	(zie „Werken met de snoeizaag“, Pagina 79)
	Accu niet helemaal opgeladen	Accu opladen, zie ook „Aanwijzingen voor het opladen”
	Accu buiten het toegestane temperatuurbereik	Laat de accu naar kamertemperatuur opwarmen (binnen het toegestane temperatuurbereik van 0–45 °C)

Symptoom	Mogelijke oorzaak	Verhelpen
Zaagketting beweegt langzaam	Accu leeg	Accu opladen, zie ook „Aanwijzingen voor het opladen”
	Accu buiten het toegestane temperatuurbereik	Laat de accu naar kamertemperatuur opwarmen (binnen het toegestane temperatuurbereik van 0–45 °C)

Onderhoud en service

Onderhoud en reiniging

- ▶ **Neem altijd de accu uit het tuingereedschap voor werkzaamheden aan het gereedschap (zoals het uitvoeren van onderhoud en het wisselen van inzetgereedschap) en voor het vervoeren en opbergen van het tuingereedschap.** Bij per ongeluk bedienen van de aan/uit-schakelaar bestaat letselgevaar.
- ▶ **Draag altijd geschikte kleding en persoonlijke beschermende uitrusting.**
- ▶ **Controleer de kettingzaag regelmatig op zichtbare gebreken, zoals een losse, versleten of beschadigde zaagketting, losse bevestiging en versleten of beschadigde onderdelen.**
- ▶ **Verander het tuingereedschap niet.** Ongeoorloofde veranderingen kunnen de veiligheid van het tuingereedschap beïnvloeden en tot meer geluiden en trillingen leiden. Ook vervalt de garantie.

Aanwijzing: Voer de volgende onderhoudswerkzaamheden regelmatig uit om te zorgen voor een lang en betrouwbaar gebruik.

Houd het elektrische gereedschap en de ventilatieopeningen altijd schoon om goed en veilig te werken. Controleer de snoeizaag regelmatig op zichtbare gebreken, zoals een losse of beschadigde zaagketting en versleten of beschadigde onderdelen.

Controleer of afdekkingen en veiligheidsvoorzieningen onbeschadigd en juist aangebracht zijn. Voer vóór het gebruik eventueel noodzakelijke onderhouds- of reparatiewerkzaamheden uit.

Vervangen en slijpen van de zaagketting

- – De zaagketting kan stomp worden bij langdurig gebruik of bij contact met andere voorwerpen, bijv. van hout.
- – Voor optimale prestaties en veiligheid is een scherpe zaagketting vereist.
- – Slijp de zaagketting nooit zelf, tenzij u daarmee ervaring heeft.
- – Vervang de zaagketting door de als toebehoren verkrijgbare Bosch zaagketting of laat deze slijpen door een vakman.

Zwaard vervangen

- ▶ **Vervang het zwaard alleen wanneer u het product en de aanwijzingen volledig begrijpt. Neem anders contact op met de klantenservice van Bosch.**
- – Wanneer het zwaard versleten is, kunt u het voor een langere levensduur andersom monteren of u vervangt het.
- – Gebruik een inbussleutel om de schroef tussen zwaard **(15)** en spanwiel **(2)** los te draaien.
- – Nadat u het zwaard omgedraaid of vervangen heeft, monteert u het spanwiel **(2)** opnieuw.

Aanwijzing: Met de hand aandraaien tot u een lichte weerstand voelt, vervolgens voor de juiste bevestiging 1/8 slag draaien. Te hard aandraaien kan ertoe leiden dat het zwaard wordt vastgeklemd. Dit belemmert het rondlopen van de zaagketting.

Zwaard

EasyChain 18V-15-7	Oregon 064BXNA041

Klantenservice en gebruiksadviezen

Nederland
Tel.: (076) 579 54 54

De link naar onze serviceadressen en naar de garantievoorwaarden is te vinden op de laatste pagina.

Vermeld bij vragen en bestellingen van vervangingsonderdelen altijd het uit tien cijfers bestaande productnummer volgens het typeplaatje van het product.

Afvalverwijdering

Elektrische gereedschappen, accu’s, accessoires en verpakkingen moeten op een voor het milieu verantwoorde wijze gerecycled worden.



Gooi elektrische gereedschappen, accu’s en batterijen niet bij het huisvuil.

Alleen voor landen van de EU:

Afgedankte elektrische en elektronische apparaten of verbruikte accu's/batterijen moeten apart ingezameld en op een voor het milieu verantwoorde wijze afgevoerd worden. Maak gebruik van de hiervoor bestemde inzamelingssystemen. Een verkeerde afvoer kan vanwege mogelijk aanwezige gevaarlijke stoffen schadelijk voor het milieu en de gezondheid zijn.

Dansk

Sikkerhedsinstrukser

Forklaring af billedsymbolerne


Generel sikkerhedsadvarsel.


Læs betjeningsvejledningen.


Må ikke bruges, når det regner.


Vær opmærksom på grensavens tilbageslag og undgå at save med sværdspids.


Hold altid fast i grensaven med begge hænder.


Hold hænderne væk fra kniven.


Brug øjen- og høreværn.


Brug sikkerhedshandsker.


ADVARSEL: Fjern akkumulatorbatteriet, før vedligeholdelsesarbejde udføres.

Generelle sikkerhedsanvisninger for el-værktøj

⚠ ADVARSEL **Læs alle sikkerhedsadvarsler, instruktioner, illustrationer og specifikationer, som følger med el-værktøjet.** I tilfælde af manglende overholdelse af anvisningerne nedenfor er der risiko for elektrisk stød, brand og/eller alvorlige personskader.

Opbevar alle sikkerhedsinstrukser og anvisninger til senere brug.

Betegnelsen "el-værktøj" i advarslerne refererer til dit (ledningsforbundne) el-værktøj tilsluttet lysnettet eller til batteridrevet (ledningsfrit) el-værktøj.

Sikkerhed på arbejdspladsen

- **Hold arbejdsområdet rent og godt oplyst.** Rodede eller mørke områder kan medføre ulykker.
- **Brug ikke el-værktøjet i eksplosionsfarlige omgivelser, hvor der findes brændbare væsker, gasser eller støv.** El-værktøj kan slå gnister, der kan antænde støv eller dampe.
- **Sørg for, at andre personer og ikke mindst børn holdes væk fra arbejdsområdet, når el-værktøjet er i brug.** Hvis man distraheres, kan man miste kontrollen over maskinen.

Elektrisk sikkerhed

- **El-værktøj må ikke udsættes for regn eller fugt.** Indtrængen af vand i el-værktøj øger risikoen for elektrisk stød.

Personlig sikkerhed

- **Det er vigtigt at være opmærksom og holde øje med, hvad man laver, og bruge el-værktøjet fornuftigt. Brug ikke el-værktøj, hvis du er træt, har indtaget alkohol eller er påvirket af medikamenter eller euforiserende stoffer.** Få sekunders uopmærksomhed ved brug af el-værktøjet kan føre til alvorlige personskader.
- **Brug personligt beskyttelsesudstyr. Brug altid beskyttelsesbriller.** Brug af sikkerhedsudstyr som f. eks. støvmaske, skridsikkert fodtøj, beskyttelseshjelm eller høreværn afhængig af maskintype og anvendelse nedsætter risikoen for personskader.
- **Undgå utilsigtet igangsætning. Kontrollér, at el-værktøjet er slukket, før du tilslutter det til strømtilførslen og/eller batteriet, løfter eller bærer det.** Undgå at bære el-værktøjet med fingeren på afbryderen og sørg for, at el-værktøjet ikke er tændt, når det sluttes til nettet, da dette øger risikoen for personskader.
- **Gør det til en vane altid at fjerne indstillingsværktøj eller skruenøgle, før el-værktøjet startes.** Hvis et stykke værktøj eller en nøgle sidder i en roterende maskindel, er der risiko for personskader.
- **Undgå en unormal legemsposition. Sørg for at stå sikkert, mens der arbejdes, og kom ikke ud af balance.** Dermed har du bedre muligheder for at kontrollere el-værktøjet, hvis der skulle opstå uventede situationer.
- **Brug egnet arbejdstøj. Undgå løse beklædningsgenstande eller smykker. Hold hår og tøj væk fra dele, der bevæger sig.** Dele, der er i bevægelse, kan gribe fat i løstsiddende tøj, smykker eller langt hår.
- **Hvis støvudsugnings- og opsamlingsudstyr kan monteres, er det vigtigt, at dette tilsluttes og benyttes korrekt.** Brug af en støvopsugning kan reducere støvmængden og dermed den fare, der er forbundet med støv.
- **Selvom du kender værktøjet godt og er vant til at bruge det, skal du alligevel være opmærksom og overholde sikkerhedsanvisningerne.** Et øjebliks uopmærksomhed kan medføre alvorlige personskader.

Omhyggelig omgang med og brug af el-værktøj

- **Undgå overbelastning af el-værktøjet. Brug altid el-værktøj, der er beregnet til det stykke arbejde, der skal udføres.** Med det passende el-værktøj arbejder man

bedst og mest sikkert inden for det angivne effektområde.

- ▶ **Brug ikke el-værktøj, hvis afbryderen er defekt.** El-værktøj, der ikke kan startes eller stoppes, er farligt og skal repareres.
- ▶ **Træk stikket ud af stikkontakten og/eller fjern batteriet, hvis det kan tages af, før el-værktøjet justeres, før skift af tilbehørsdele og før el-værktøjet lægges til opbevaring.** Disse sikkerhedsforanstaltninger forhindrer utilsigtet start af el-værktøjet.
- ▶ **Opbevar ubenyttet el-værktøj uden for børns rækkevidde. Lad aldrig personer, der ikke er fortrolige med el-værktøjet eller ikke har gennemlæst disse instrukser, benytte el-værktøjet.** El-værktøj er farligt, hvis det benyttes af ukyndige personer.
- ▶ **Vedligehold el-værktøj og tilbehørsdele. Kontroller, om bevægelige maskindele fungerer korrekt og ikke sidder fast, og om delene er brækket eller beskadiget, således at el-værktøjets funktion påvirkes. Få beskadigede dele repareret, inden el-værktøjet tages i brug.** Mange uheld skyldes dårligt vedligeholdt el-værktøj.
- ▶ **Sørg for, at skæreværktøjer er skarpe og rene.** Omhyggeligt vedligeholdte skæreværktøjer med skarpe skærekanter sætter sig ikke så hurtigt fast og er nemmere at føre.
- ▶ **Brug el-værktøj, tilbehør, indsatsværktøj osv. iht. disse instrukser. Tag hensyn til arbejdsforholdene og det arbejde, der skal udføres.** Anvendelse af el-værktøjet til formål, som ligger uden for det fastsatte anvendelsesområde, kan føre til farlige situationer.
- ▶ **Hold håndtag og gribeflader tørre, rene og fri for olie og smørefedt.** Hvis håndtag og gribeflader er glatte, kan værktøjet ikke håndteres og styres sikkert, hvis der sker noget uventet.

Omhyggelig omgang med og brug af akku-værktøj

- ▶ **Oplad kun batterier i ladeapparater, der er anbefalet af producenten.** Et ladeapparat, der er egnet til en bestemt type batterier, må ikke benyttes med andre batterier – brandfare.
- ▶ **Brug kun batterier, der er beregnet til el-værktøjet.** Brug af andre batterier øger risikoen for personskader og er forbundet med brandfare.
- ▶ **Batterier, der ikke benyttes, må ikke komme i berøring med metaldele såsom kontorclips, mønter, nøgler, søm, skruer eller andre små metalgenstande, da disse kan kortslutte kontakterne.** En kortslutning mellem batteri-kontakterne øger risikoen for personskader i form af forbrændinger.
- ▶ **Hvis batteriet anvendes forkert, kan der slippe væske ud af batteriet - undgå kontakt. Hvis det alligevel skulle ske, skylles med vand. Søg læge, hvis væsken kommer i øjnene.** Batterivæske kan give hudirritation eller forbrændinger.
- ▶ **Brug ikke batterier eller værktøj, som er beskadiget eller modificeret.** Beskadigede eller modificerede batterier kan reagere uforudsigeligt og forårsage brand, eksplosion eller fare for personskade.
- ▶ **Batterier eller værktøj må ikke udsættes for ild eller meget høje temperaturer.** Ild eller temperaturer over 130 °C kan medføre eksplosion.
- ▶ **Følg alle instruktioner for opladning. Batteriet må ikke oplades ved temperaturer uden for det område, der er angivet i instruktionerne.** Forkert opladning eller opladning ved temperaturer uden for det angivne område kan medføre skader på batteriet og forøge brandfaren.

Service

- ▶ **Sørg for, at el-værktøj kun repareres af kvalificerede fagfolk og at der kun benyttes originale reservedele.** Dermed sikres størst mulig maskinsikkerhed.
- ▶ **Beskadigede batterier må aldrig repareres.** Reparation af batterier må kun udføres af producenten eller autoriserede reparatører.

Sikkerhedsinstrukser til grensav

- ▶ **Hold alle legemsdele væk fra savkæden, når grensaven kører. Kontrollér, at savkæden ikke berører noget, før grensaven startes.** Når der arbejdes med en grensav, kan et øjebliks uopmærksom medføre, at tøj eller legemsdele fanges af savkæden.
- ▶ **Værktøjet er beregnet til at blive håndteret med begge hænder. Hold altid fast i grensaven med den ene hånd på det bageste håndgreb og med den anden hånd på det ekstra håndgreb. (se billede F)**
- ▶ **Hold altid kun fast i de isolerede gribeflader på grensaven, da savkæden kan berøre skjulte strømledninger.** Savkædens kontakt med en spændingsførende ledning kan sætte el-værktøjets metaldele under spænding, hvilket kan føre til elektrisk stød.
- ▶ **Brug øjenværn. Det anbefales at bruge yderligere udstyr til beskyttelse af hørelse, hoved, hænder, ben og fødder.** Passende beskyttelsestøj reducerer kvæstelsesfaren fra omkringflyvende spånmateriale og tilfældig berøring af savkæden.
- ▶ **Brug ikke grensaven, når der arbejdes på et træ, på en stige, på et tag eller på en ustabil støtteanordning.** Bruges grensaven på denne måde, kan dette føre til alvorlige kvæstelser.
- ▶ **Sørg altid for at stå rigtigt og anvend kun grensaven, når du står på fast, sikker og lige undergrund.** Glat undergrund eller ustabile ståflader kan medføre, at man taber ligevægten eller kontrollen over grensaven.
- ▶ **Når der saves i en gren, der er under spænding, skal du regne med, at den fjedrer tilbage.** Når spændingen frigøres i træfibrene, kan den spændte gren ramme den person, der bruger saven, og/eller du taber kontrollen over grensaven.
- ▶ **Vær særlig forsigtig, når der saves i undertræ og unge træer.** Det tynde materiale kan sættes sig fast i savkæden og slå på dig eller bringe dig ud af ligevægt.
- ▶ **Bær grensaven i det bageste greb, når den er slukket, med savkæden væk fra kroppen. Grensaven skal altid**

være forsynet med en kædeskærm, når den transporteres eller lægges til opbevaring. Omhyggelig omgang med grensaven forringer sandsynligheden for tilfældig berøring af den kørende savkæde.

- ▶ **Overhold instruktionerne for smøring, kædespænding og skift af sværd og kæde.** En kæde, der er spændt eller smurt forkert, kan enten gå i stykker eller øge risikoen for tilbageslag.
- ▶ **Sav kun i træ. Brug ikke grensaven til arbejde, den ikke er beregnet til. Eksempel: Brug ikke grensaven til at save i metal, plast, murværk eller byggematerialer, der ikke er af træ.** Brug af grensaven til formål, den ikke er beregnet til, kan føre til farlige situationer.
- ▶ **Denne grensav er ikke beregnet til at fælde træer.** Bruges grensaven til formål, den ikke er beregnet til, kan dette føre til alvorlige kvæstelser af brugeren eller af personer, der opholder sig i nærheden.
- ▶ **Overhold alle instruktioner, når fastklemt materiale fjernes, grensaven opbevares eller vedligeholdes.** Sørg for, at kontakten er slukket, og at akkuen er fjernet.
- ▶ **Årsager til et tilbageslag og hvordan et sådant undgås:**
  – Tilbageslag kan optræde, hvis spidsen på styreskinnen berører en genstand, eller hvis træet bøjer sig, og savkæden sætter sig fat i snittet.
  – En berøring med skinnespidsen kan i nogle tilfælde føre til en uventet, bagudrettet reaktion, hvor styreskinnen slås opad og hen imod den person, der betjener saven.
  – Sætter savkæden sig fast i styreskinnens overkant, kan skinnen hurtigt støde tilbage i den retning, hvor brugeren befinder sig.
  – Hver enkelt af disse reaktioner kan medføre, at du taber kontrollen over saven, og at du muligvis bliver alvorligt kvæstet. Stol ikke udelukkende på det sikkerhedsudstyr, der er monteret i grensaven. Som bruger af en grensav bør du træffe forskellige foranstaltninger for at undgå uheld og kvæstelser.
  Et tilbageslag skyldes forkert eller fejlbehæftet brug af grensaven. Det kan forhindres ved at træffe egnede sikkerhedsforanstaltninger, der beskrives i det følgende:
- ▶ **Hold fast i saven med begge hænder, så tommelfinger og fingre omslutter grensavens greb. Sørg for at stå sikkert og positionér armene på en sådan måde, at du kan modstå tilbageslagskræfter.** Er egnede foranstaltninger truffet, kan brugeren beherske tilbageslagskræfterne. Slip aldrig grensaven.
- ▶ **Undgå en anormal legemsposition og sav ikke over skulderhøjde.** Derved undgås en utilsigtet berøring med skinnespidsen, og en bedre kontrol af grensaven muliggøres i uventede situationer.
- ▶ **Brug altid de af fabrikanten foreskrevede reserveskinner og savkæder.** Forkerte reserveskinner og savkæder kan føre til ødelæggelse af kæden eller tilbageslag.
- ▶ **Overhold fabrikantens instruktioner mht. slibning og vedligeholdelse af savkæden.** For lave dybdebegrænsere øger tendensen til tilbageslag.

Yderligere sikkerhedsinstrukser

- ▶ **Dette el-værktøj er ikke egnet til at blive brugt af personer (inkl. børn) med begrænsede fysiske, sensoriske eller psykiske evner eller manglende erfaring og/eller viden, medmindre de overvåges af en sikkerhedsansvarlig person eller modtager instruktioner fra denne person om, hvordan el-værktøjet skal håndteres.** Børn bør holdes under opsyn for at forhindre, at de leger med el-værktøjet.
- ▶ **Kontrollér, at alle skærme og håndtag er monteret, når produktet er i brug.** Forsøg aldrig at tage et ufuldstændigt monteret produkt eller et produkt med ikke tilladte modifikationer i brug.
- ▶ Sørg altid for, at kæden er positioneret rigtigt. En forkert positioneret kæde kan føre til kædebrist, tilbageslag og/eller kvæstelser.
- ▶ Brug altid robuste, lange arbejdsbukser, når de arbejdes med grensaven.
- ▶ **Denne grensav er ikke egnet til snit, der føres nedefra og op.** Brug af grensaven til formål, den ikke er beregnet til, kan føre til farlige situationer.

Henvisninger til optimal håndtering af akkuen

- ▶ **Akkuen må ikke ændres eller åbnes.** Fare for kortslutning.



Beskyt akkuen mod varme (f.eks. også mod varige solstråler), brand, vand og fugtighed. Fare for eksplosionsfare.

- ▶ **Når produktet ikke bruges, skal man sørge for, at ikke benyttede akkuer må ikke komme i berøring med kontorclips, mønter, nøgler, søm, skruer eller andre små metalgenstande, da disse kan kortslutte kontakterne.** En kortslutning mellem akku-kontakterne øger risikoen for personskader i form af forbrændinger eller brand.
- ▶ **Beskadiges akkuen eller bruges den forkert, kan der sive dampe ud.** Udluft området og gå til læge, hvis du føler dig utilpas. Dampene kan irritere luftvejene.
- ▶ **Brug kun akkuen i producentens produkter.** Kun på denne måde beskyttes akkuen mod farlig overbelastning.
- ▶ **Akkuen kan blive beskadiget af spidse genstande som f.eks. søm eller skruetrækkere eller ydre kraftpåvirkning.** Der kan opstå indvendig kortslutning, så akkuen kan antændes, ryge, eksplodere eller overophedes.
- ▶ **Kortslut ikke akkuen**. Fare for eksplosionsfare.
- ▶ Rengør akkuens ventilationsåbninger en gang imellem med en blød, ren og tør pensel.
- ▶ **Oplad kun produktet med det medleverede ladeaggregat.**

Symboler

De efterfølgende symboler er af betydning for at kunne læse og forstå betjeningsvejledningen. Læg mærke til symbolerne og overhold deres betydning. En rigtig forståelse af symbolerne er med til at sikre en god og sikker brug af produktet.

Symbol	Betydning
	Kontrollér nøje det område, hvor haveredskabet skal bruges, for vilde dyr og kæledyr. Vilde dyr og kæledyr kan blive kvæstet, når produktet bruges. Kontrollér produktets anvendelsesområde grundigt og fjern alle sten, stokke, tråde, knogler og fremmede genstande.
	Brug hovedværn, hvis der er fare for, at nedfaldende grene kan føre til kvæstelser.
	Sørg for, at andre personer og ikke mindst børn holdes væk fra arbejdsområdet, når produktet er i brug. Hvis man distraheres, kan man miste kontrollen over maskinen.
	Bevægelsesretning
	Reaktionsretning
	Vægt
	Tænding
	Slukning
	Tilladt handling
	Forbudt handling
CLICK!	Hørbar støj
	Tilbehør/reservedele

Produkt- og ydelsesbeskrivelse



Læs alle sikkerhedsinstrukser og instrukser. I tilfælde af manglende overholdelse af sikkerhedsinstrukserne og instrukserne er der risiko for elektrisk stød, brand og/eller alvorlige kvæstelser.

Vær opmærksom på billederne i starten af brugsanvisningen.

Beregnet anvendelse

Produktet er beregnet til husholdningsbrug til at save i træ som f.eks. grene, brædder, træbjælker osv. i nærheden af jorden.

Disse snit kan saves med eller på tværs af fibrene.

Dette el-værktøj er ikke egnet til savning i mineralske materialer og gipsplader.

Dette el-værktøj er ikke egnet til savning nedefra og op, til dyksnit og til fældning af træer.

Dette el-værktøj skal betjenes med to hænder, når det er i brug.

Leveringsomfang

Tag forsigtigt maskinen ud af pakken, og kontrollér, om de følgende dele er intakte:

- Kædesav
- Afdækning
- Savkæde
- Sværd
- Kædebeskytter
- Savkædeolie (50 ml)
- Brugsanvisning

Akku og ladeaggregat følger med bestemte modeller.

Hvis dele mangler eller er beskadiget, skal du kontakte forhandleren.

Illustrerede komponenter

Nummereringen af de illustrerede komponenter refererer til illustrationen af el-værktøjet på illustrationssiden.

(1) Kædebeskytter
(2) Spændehjul
(3) Ekstra håndgreb
(4) Kontaktspærre for tænd/sluk-knap
(5) Tænd/sluk-knap
(6) Bageste håndtag
(7) Akku-holder
(8) Akku-ladetilstandsindikator
(9) Håndbeskyttelse
(10) Spånudkast
(11) Afdækning
(12) Spændeknap
(14) Savkæde
(13) Kædeskærm
(15) Sværd
(16) Akku[a)]
(17) Lader[a)]
(18) Serienummer
(19) Omløbs- og skæreretningssymbol
(20) Magnet
(21) Fastgørelsesbolt
(22) Sværd-styreskinne
(23) Bolt til kædespænding
(24) Kædehjul
(25) Akku-udløserknap

a) **Tilbehør, som er illustreret eller beskrevet i brugsanvisningen, hører ikke til standard-leveringen.**

Tekniske data

Grensav		EasyChain 18V-15-7
Varenummer		**3 600 HB8 9..**
Kædehastighed i tomgang	m/s	6,95
Sværdlængde	mm	150
Savkapacitet	mm	130
Spænding af kæde uden brug af værktøj (SDS)		●
Savkædetype		325”– 80BX
Drivledstykkelse	mm	1,1 (0,043")
Vægt [A)]		
– Uden akku	kg	1,3
– Med akku	kg	1,7 (1,5 Ah) – 2,0 (6,0 Ah)
Serienummer		Se serienummer (typeskilt) på produktet
Anbefalet omgivelsestemperatur ved opladning	°C	0 … +35
Tilladt omgivelsestemperatur under opbevaring	°C	-20 … +50
Tilladt omgivelsestemperatur under drift [B)]	°C	0 … +40
Akkutype		PBA 18V…W-. 1,5 Ah, 2,0 Ah, 2,5 Ah, 4,0 Ah, 6,0 Ah

A) afhængigt af den anvendte akku

B) begrænset ydelse ved temperaturer < 0 °C

Støj-/vibrationsinformation

Støjemissionsværdier fundet i overensstemmelse med **EN 62841-4-1**.

El-værktøjets A-vægtede støjniveau er typisk: lydtryksniveau **96** dB(A); lydeffektniveau **104** dB(A). Usikkerhed K = **3** dB.

Brug høreværn!

Vibrationsværdier a_h (kontinuerlige vibrationer), p_F (gentagne stødvibrationer) og usikkerhed K fundet i overensstemmelse med **EN 62841-4-1**.

a_h = **4** m/s^2 (K = **1,5** m/s^2), p_F = **186** m/s^2 (K = **65** m/s^2)

At den/de angivede samlede svingningsværdi/svingningsværdier og den/de angivede støjemissionsværdi/støjemissionsværdier er blevet målt iht. en standardiseret testmetode og kan blive brugt til at sammenligne et el-værktøj med et andet.

At den/de angivede samlede svingningsværdi/svingningsværdier og den/de angivede støjemissionsværdi/støjemissionsværdier også kan bruges til at foretage en foreløbig vurdering af belastningen.

At svingnings- og støjemissionerne kan afvige fra de angivede værdier, når el-værktøjet er i brug, afhængigt af hvad el-værktøjet bruges til, især hvilken type emne bearbejdes; og hvis det er nødvendigt, fastlægges sikkerhedsforanstaltninger for at beskytte brugeren, der baserer på en vurdering af svingningsbelastningen under de faktiske brugsbetingelser (her skal der tages højde for alle driftscyklussens dele som f.eks. tider, hvor el-værktøjet er slukket, og tider, hvor el-værktøjet godt nok er tændt, men kører uden belastning).

Akku

Bosch sælger også akku-værktøjer uden akku. Om der følger en akku med din leverance fremgår af emballagen.

Opladning af akku

▶ **Brug kun de ladeaggregater, der fremgår af de tekniske data.** Kun disse ladeaggregater er afstemt i forhold til den Li-ion-akku, der bruges på dit el-værktøj.

Bemærk! Lithium-ion-akkuer udleveres delvis opladet på grund af internationale transportforskrifter. For at sikre at akkuen fungerer 100 %, skal du oplade akkuen helt i opladeren før første ibrugtagning.

Isætning af akku

Skub den opladede akku ind i akkuholderen, så den går hørbart i indgreb.

Udtagning af akku

Akkuen tages ud ved at trykke på akku-oplåsningsknappen og trække akkuen ud af el-værktøjet. **Undgå brug af vold.**

Akku-ladeniveauindikator på akkuen

Bemærk! Ikke alle akku-typer er udstyret med ladetilstandsindikator.

Lysdioderne på akku-ladeniveauindikatoren viser akkuens ladeniveau. Af sikkerhedsgrunde er det kun muligt at forespørge om ladeniveauet, når el-værktøjet er standset.

Hvis du vil have vist ladeniveauet, skal du trykke på knappen til ladeniveauindikatoren på akkuen. Det er også muligt, når akkuen er taget af.

LED på akkuen	Ladeniveau
Konstant lys 4 × grøn	≈ 75–100 %
Konstant lys 3 × grøn	≈ 50–75 %
Konstant lys 2 × grøn	≈ 25–50 %
Konstant lys 1 × grøn	≈ 5–25 %
Blinkende lys 1 × grøn	≈ 0–5 %

Henvisninger til optimal håndtering af akkuen

Beskyt akkuen mod fugtighed og vand.

Opbevar kun akkuen i et temperaturområde fra –20 °C til 50 °C. Opbevar ikke akkuen i bilen f.eks. om sommeren.

Når driftstiden pr. opladning forkortes væsentligt, er det tegn på, at akkuerne er slidt op og skal udskiftes.

Læs og overhold henvisningerne mht. bortskaffelse.

Akku-pleje

Overhold følgende forskrifter og foranstaltninger for at muliggøre en optimal brug af akkuen:

- Beskyt akkuen mod fugtighed og vand.
- Opbevar kun elværktøjet og akkuen ved temperaturer mellem -20 °C og 50 °C. Lad f.eks. ikke akkuen blive liggende i bilen om sommeren.
- Opbevar akkuen separat og ikke i haveredskabet.
- Lad ikke akkuen blive siddende i haveredskabet i solskinsvejr.
- Den optimale temperatur til opbevaring af akkuen er 5 °C.
- Rengør akkuens ventilationsåbninger en gang imellem med en blød, ren og tør pensel.

Når driftstiden efter opladningen forkortes væsentligt, er det tegn på, at akkuen er slidt op og skal udskiftes.

Montering

Montering og spænding af savkæde (se billeder B1 – B7)

- ▶ **Brug personlige værnemidler (PSA), før du går i gang med at vedligeholde eller skifte savkæden.**
- ▶ **Brug ikke værktøj til monteringsarbejde.**
- ▶ **Bruges grensaven med en forkert positioneret eller forkert spændt kæde, kan dette føre til kædebrist, tilbageslag og/eller kvæstelser.** En korrekt indstillet og spændt kæde optimerer produktets ydelse og forlænger levetiden. Spænd kæden med spændehjælpen, der er godkendt af Bosch .
- ▶ **Især ved nye savkæder må man regne med en øget udvidelse i starten.**
- ▶ **Spænd ikke savkæden, hvis den er meget varm, da den trækker sig sammen, når den er afkølet, og så ligger for stramt på sværdet.**
- ▶ **Brug kun savkæder med en notbredde på 1,1 mm.**

– Læg grensaven fra på en lige flade.
– Sørg for, at spændehjulet **(2)** er drejet helt til venstre.
– Sæt savkæden **(14)** ind i spalten på sværdet **(15)**. Kontrollér, at løberetningen er korrekt; sammenlign i denne forbindelse savkæden med symbolet for løberetning og skæreretning **(19)**.
– Anbring sværdet **(15)** på fastgørelsesbolten **(21)** læg kædeleddene rundt omkring kædehjulet **(24)**.
– Kontrollér at alle dele er placeret rigtigt og hold sværdet i denne position med savkæden. Brug magneten **(20)** som yderligere støtte, når kædeskinnen justeres.
– Drej spændehjulet **(2)** til højre, til kæden er spændt til dels.
– Anbring SDS-afdækningen **(11)** og drej spændeknappen **(12)** til højre, til afdækningen er sikret delvist.
– Drej spændehjulet **(2)** til højre (+), til den rigtige kædespænding er nået. Savkæden **(14)** er spændt rigtigt, når den kan løftes ca. 2–3 mm.
– Når den rigtige spænding er nået, drejes spændeknappen **(12)** til højre, til den sidder fast, hvorefter bøjlen på spændeknappen **(12)** klappes ned. Kædeskinnen er fastgjort i den indstillede position. Drej ikke spændehjulet **(2)** videre.
– Skulle kæden være spændt for stramt, klap da bøjlen på spændeknappen **(12)** op og drej den til dels til venstre. Drej spændehjulet i retning (-) og gentag trinnene til spænding.

Savkædesmøring (se billede C)

Savkæden smøres ikke automatisk med kædeolie, når den er i brug.

Kontrollér altid savkæden før brug, og påfør olie manuelt.

Brug af grensav uden kædeolie fører til skader på grensaven.

Savkædens levetid og savekapacitet afhænger af en optimal smøring.

Bemærk: Brug altid den olie, der er beregnet til kædesaven, for at opnå den bedste ydelse. Brug af ikke godkendt olie kan forringe oliesystemets ydelse og medføre, at garantien bortfalder.

Påføring af olie på savkæden:

– Fjern akkuen, før kæden smøres med olie.
– Brug altid handsker, når olie smøres på savkæden.
– Læg grensaven med afdækningen **(11)** opad på en egnet, plan flade.
– Påfør olie i området mellem sværdet og savkæden.
– Sæt akkuen i igen. Tænd kort for grensaven for at fordele olien ensartet på føringsskinnen og savkæden.

Drift

Tænde og slukke (se billede E)

Tænding

Fjern kædeskærmen **(13)** og sæt den opladte akku i.

Hold fast i grensaven med begge hænder, den ene hånd på det bageste håndgreb **(6)** og den anden hånd på det ekstra håndgreb **(3)**.

Tryk på kontaktspærren **(4)** og så på start-stop-kontakten **(5)**.

Så snart savkæden **(14)** bevæger sig, slippes kontaktspærren **(4)** igen.

Slukning

Slip start-/stopkontakten **(5)**, hvorefter savkæden **(14)** standser.

Stopper savkæden **(14)** ikke, når start-stop-kontakten **(5)** slippes, kontaktes et Bosch-serviceværksted.

Fjern akkuen og træk kædeskærmen **(13)** på.

Arbejde med grensaven

- ▶ **Læs altid brugsanvisningen og sikkerhedsrådene før brug.**
- ▶ **Brug aldrig maskinen, hvis skærmene er defekte, eller hvis den er uden skærme som f.eks. beskyttelse mod den kørende savkæde.**
- ▶ **Kontrollér altid grensavens og kædens tilstand. Er savkæden smurt med olie? Se afsnit "Smøring af savkæde". Brug kun grensaven, hvis den er i fejlfri stand. Foretag ingen ændringer på grensaven.**
- ▶ **Kontroller altid, om grensaven er samlet rigtigt, se afsnit "Montering og spænding af savkæde".**
- ▶ **Kontrollér, om kædebeskyttelsen er positioneret rigtigt foran den kørende savkæde. Er kædebeskyttelsen foran den kørende savkæde fejlbehæftet, og vender den ikke tilbage til sin normale position, kontaktes et Bosch-serviceværksted.**
- ▶ **Brug altid egnet tøj og personlige værnemidler.**
- ▶ **Brug beskyttelsesbriller, høreværn og beskyttelseshandsker. Egnet tøj reducerer kvæstelsesfaren som følge af omkringslyngende snitmateriale og utilsigtet berøring af savkæden.**
- ▶ **Kontrollér altid, at omgivelserne er fri for forhindringer, og at der ikke opholder sig personer i nærheden.**
- ▶ **Brug altid grensaven på et stabilt, jævnt underlag. Brug altid grensaven i gode lysforhold.**
- ▶ **Brug aldrig grensaven, hvis du står på en stige eller arbejder over skuldrene.**
- ▶ **Forsøg aldrig at nå for meget ud og arbejd aldrig med udstrækkede arme.**
- ▶ **Hold altid fast i grensaven med begge hænder.**
- ▶ **Vær forsigtig, hvis der er olie på gribefladerne og handskerne.**
- ▶ **Brug altid en støvbeskyttelsesmaske, når der saves i behandlet træ.**
- ▶ **Kontrollér, at der ikke findes strømkabler i saveområdet.**

Generel adfærd (se billede G)

- Førstegangsbrugere skal øve savning af stammer på en savbuk.
- Hold fast i grensaven med den foretrukkede hånd ved siden af kroppen.
- Den bevægelige kædebeskyttelse **(1)** er anbragt til at beskytte det ekstra håndgreb. Denne beskyttelse bevæger sig opad, når værktøjet skærer gennem træet. Efter skæringen vender kædebeskyttelsen **(1)** tilbage til sin udgangsposition.
- Savkæden skal køre for fuld hastighed, før den rammer træet.
- Udsæt ikke savkæden for kraft under savearbejdet, men lad den arbejde.
- Fjern grensaven med kørende savkæde fra et ufuldstændigt snit.
- Pas på når savearbejdet er ved at være slut. Så snart grensaven har savet sig fri, ændres vægtkraften uventet. Pas på - ben og fødder kan blive kvæstet.

Tilbageslag under savearbejdet (se billede H)

Fjern eller ændr aldrig kædebeskyttelsen! Saven er udstyret med en beskyttelse mod den kørende savkæde for at forhindre et tilbageslag, hvis spidsen på saven tilfældigt trykkes mod træet.

Ved tilbageslag forstås, når den tændte grensav pludselig slår op og tilbage, hvilket kan optræde, hvis sværdspidsen berører emnet, eller hvis kæden sidder i klemme.

I tilfælde af tilbageslag reagerer grensaven spontant, hvilket kan medføre, at brugeren eller personer, som opholder sig i umiddelbar nærhed af saven, udsættes for alvorlige kvæstelser.

Snit i siden samt skråt og længdegående snit skal gennemføres særligt forsigtigt, slip start-stop-kontakten **(5)** i farlige situationer for at undgå kvæstelser.

Hvordan man undgår tilbageslag under savearbejdet:

- Anbring grensaven så fladt som muligt.
- Arbejd aldrig med savkæden, hvis den er udvidet eller meget slidt.
- Erstat en uskarp savkæde.
- Sav aldrig over skulderhøjde.
- Sav aldrig med spidsen af sværdet.
- Hold altid fast i grensaven med begge hænder.
- Brug altid en tilbageslagssikret savkæde, der er godkendt af Bosch.
- Kontrollér, at kædespændingen er rigtig.

Savning i træstammer/brænde (se billeder I1 und I2)

- Stammer skal saves på en savbuk, der skal stå på en jævn og fast undergrund.
- Sav kun i træ eller genstande af træ. Kontrollér altid, at der ikke saves i sten, søm osv. under savearbejdet, da disse kan slynges op, hvorved kæden kan beskadiges, desuden kan dette føre til alvorlige kvæstelser af brugeren eller personer i nærheden.
- Sikr altid stammerne, før savearbejdet startes.
- Sav altid stammerne uden for støttepositionerne for at forhindre, at stammen knækker ind, og kæden klemmer sig fast.
- Kontroller, at savkæden aldrig kommer til at berøre jorden eller genstande fra arbejdspladsudstyret.
- Hold øje med træstumper, grene, rødder osv. da du kan snuble.
- Det kan ikke anbefales at skære træ, der er større end snitkapaciteten, der er angivet i de tekniske data (**130** mm).

Afgrening (fjernelse/afsavning af grene) (se billede J)

- Ved afgrening forstås at grene fjernes fra fældede træer eller fra en stor gren.
- Lad store grene, der vender nedad og som støtter træet, i første omgang blive stående.
- Fjern de små grene i et snit.
- Vær forsigtig, når der skæres i grene, da de kan fjedre tilbage.
- Brug aldrig grensaven, hvis du står på en stige eller arbejder over skuldrene.
- Savearbejdet optimeres, hvis kædehastigheden er konstant under snittet.

Fejlsøgning

Fungerer el-værktøjet ikke korrekt, indeholder efterfølgende tabel fejlsymptomer, mulige årsager og foranstaltninger til afhjælpning. Hvis du ikke kan identificere og afhjælpe problemet hermed, bedes du kontakte serviceværkstedet.

Bemærk: Sluk for el-værktøjet og tag akkuen ud, før du begynder at lede efter fejlen.

Symptom	Mulig årsag	Afhjælpning
Grensav kører ikke	Akkuen er afladet	Oplad akkuen, se også "Anvisninger vedrørende opladning"
	Akkuen er ikke isat korrekt	Sørg for, at begge låsetrin er faldet i hak
	Motorværnet er blevet aktiveret	Lad motoren køle af
	Akkuen er for kold/varm	Lad akkuen varme op/køle af
	Kædespænding er for høj	Slæk savkæden, (se "Montering og spænding af savkæde (se billeder **B1** – **B7**)", Side 88).
Savkæde bevæger sig ikke	Akkuen er afladet	Oplad akkuen, se også "Anvisninger vedrørende opladning"
	El-værktøj defekt	Kontakt en autoriseret Bosch-kundeserviceafdeling
	Område under SDS-afdækning tilstoppet	Se "Vedligeholdelse og rengøring"
	Ingen olie på savkæde	Efterspænd savkæden, (se "Montering og spænding af savkæde (se billeder **B1** – **B7**)", Side 88) og smøring(se "Savkædesmøring (se billede **C**)", Side 88).
Grensav tænder og slukker hele tiden	Intern løs kontakt	Kontakt en autoriseret Bosch-kundeserviceafdeling
	Tænd/sluk-knap **(5)** defekt	Kontakt en autoriseret Bosch-kundeserviceafdeling
Savkæde er tør	Ingen olie på savkæde	Smør savkæde; (se "Savkædesmøring (se billede **C**)", Side 88).
Savkæde/styreskinne er varm	Ingen olie på savkæde	Smør savkæde; (se "Savkædesmøring (se billede **C**)", Side 88).
	Kædespænding er for høj	Slæk savkæden, (se "Montering og spænding af savkæde (se billeder **B1** – **B7**)", Side 88).
	Savkæden er sløv	Udskift savkæde

Symptom	Mulig årsag	Afhjælpning
Grensav hopper, vibrerer eller saver ikke rigtigt	Kædespænding er for lav	Slæk savkæden, (se "Montering og spænding af savkæde (se billeder **B1** – **B7**)", Side 88).
	Savkæden er sløv	Udskift savkæde
	Savkæde er slidt	Udskift savkæde
	Savetænder peger i den forkerte retning	Monter savkæde rigtigt
Kraftige vibrationer/støj	El-værktøj defekt	Kontakt en autoriseret Bosch-kundeserviceafdeling
Savevarighed pr. akkuopladning for kort	For meget friktion på grund af manglende smøring	Smør savkæde; (se "Savkædesmøring (se billede **C**)", Side 88).
	Savkæde snavset	Rengør savkæde
	Dårlig saveteknik	(se "Arbejde med grensaven", Side 89)
	Akkuen er ikke helt opladet	Oplad akkuen, se også "Anvisninger vedrørende opladning"
	Akku er uden for det tilladte temperaturområde	Opvarm akkuen til stuetemperatur (inden for det tilladte temperaturområde på 0-45 °C)
Savkæde bevæger sig langsomt	Akkuen er afladet	Oplad akkuen, se også "Anvisninger vedrørende opladning"
	Akku er uden for det tilladte temperaturområde	Opvarm akkuen til stuetemperatur (inden for det tilladte temperaturområde på 0-45 °C)

Vedligeholdelse og service

Vedligeholdelse og rengøring

- ▶ **Tag akkuen ud af haveredskabet, før der arbejdes på haveredskabet (f.eks. vedligeholdelse, værktøjsskift osv.), samt før det transporteres og lægges til opbevaring.** Utilsigtet aktivering af start-stop-kontakten er forbundet med kvæstelsesfare.
- ▶ **Brug altid egnet tøj og personlige værnemidler.**
- ▶ **Undersøg kædesaven for synlige mangler med regelmæssige mellemrum (f. eks. løs, udhængt eller beskadiget savkæde, løs fastgørelse og slidte eller beskadigede dele).**
- ▶ **Udfør ikke ændringer på haveredskabet.** Ikke tilladte ændringer kan forringe haveredskabets sikkerhed og føre til mere støj og større vibrationer, desuden bortfalder garantien.

Bemærk: Udfør følgende vedligeholdelsesarbejder regelmæssigt for at sikre lang og pålidelig brug.

Hold el-værktøjet og luftslidserne rent for at arbejde sikkert og godt. Undersøg grensaven for synlige mangler med regelmæssige mellemrum (f.eks. løs eller beskadiget savkæde og slidte eller beskadigede dele).

Kontrollér, at afdækninger og skærme ikke er beskadigede, og at de er monteret rigtigt. Udfør eventuelle nødvendige vedligeholdelses- eller reparationsarbejder inden brug.

Erstatning og slibning af savkæde

- – Savkæden kan blive uskarp efter længere tids brug, eller hvis den kommer i kontakt med andre genstande end træ.
- – Savkæden skal være skarp for at kunne arbejde optimalt og sikkert.
- – Slib aldrig savkæden selv, medmindre du har erfaring på dette område.
- – Erstat savkæden med Bosch tilbehør savkæden eller lad savkæden efterslibe af en fagmand.

Udskiftning af sværd

- ▶ **Skift kun sværdet, hvis du problemløst forstår produktet og instruktionerne, er dette ikke tilfældet, kontaktes kundeservicen hos Bosch.**
- – Er sværdet slidt, kan dette monteres omvendt for at forlænge levetiden, er dette ikke muligt, erstattes det.
- – Brug en unbrakonøgle til at løsne skruen mellem sværd **(15)** og spændehjul **(2)**.
- – Når sværdet er vendt om eller erstattet, monteres spændehjulet **(2)** igen.

Henvisning: Spænd manuelt, til der mærkes en let modstand, gennemfør så 1/8 omdrejning, til det hele sidder fast. En for kraftig spænding kan medføre, at sværdet klemmes fast, hvorved savkædens omløb begrænses.

Sværd

EasyChain 18V-15-7	Oregon 064BXNA041

Kundeservice og brugerrådgivning

Dansk

Tlf. Service Center: 44898855

Du finder linket til vores servicecentre og garantibetingelser på sidste side.

Produktets 10-cifrede typenummer (se typeskilt) skal altid angives ved forespørgsler og bestilling af reservedele.

Bortskaffelse

El-værktøj, akku, tilbehør og emballage skal genbruges på en miljøvenlig måde.



Smid ikke el-værktøj og akkuer/batterier ud sammen med det almindelige husholdningsaffald!

Gælder kun i EU-lande:

Elektriske og elektroniske apparater eller brugte batterier, der ikke længere er brugbare, skal indsamles separat og bortskaffes på en miljøvenlig måde. Brug de angivne indsamlingssystemer. Forkert bortskaffelse kan være skadeligt for miljø og sundhed på grund af de indeholdte farlige stoffer.

Svensk

Säkerhetsanvisningar

Förklaring till bildsymbolerna



Allmän varning för riskmoment.



Läs noga igenom bruksanvisningen.



Använd inte i regn.



Se upp med grensågens bakslag och undvik sågning med svärdnosen.



Håll i grensågen med båda händerna.



Håll händerna på betryggande avstånd från kniven.



Använd ögon- och hörselskydd.



Använd skyddshandskar.



VARNING: Avlägsna alltid batteriet före servicearbeten.

Allmänna säkerhetsanvisningar för elverktyg

⚠ VARNING **Läs alla säkerhetsvarningar, instruktioner och specifikationer som tillhandahålls med detta elverktyg.** Fel som uppstår till följd av att instruktionerna nedan inte följts kan orsaka elstöt, brand och/eller allvarliga personskador.

Förvara alla varningar och anvisningar för framtida bruk.

Begreppet Elverktyg hänför sig till nätdrivna elverktyg (med nätsladd) och till batteridrivna elverktyg (sladdlösa).

Arbetsplatssäkerhet

- **Håll ditt arbetsområde rent och väl upplyst.** Ostädade och mörka areor ökar olycksrisken.
- **Använd inte elverktyget i explosionsfarliga omgivningar när det t.ex. finns brännbara vätskor, gaser eller damm.** Elverktygen alstrar gnistor som kan antända dammet eller gaserna.
- **Håll under arbetet med elverktyget barn och obehöriga personer på betryggande avstånd.** Om du störs av obehöriga personer kan du förlora kontrollen över elverktyget.

Elektrisk säkerhet

- **Skydda elverktyg mot regn och väta.** Tränger vatten in i ett elverktyg ökar risken för elstöt.

Personsäkerhet

- **Var uppmärksam, kontrollera vad du gör och använd elverktyget med förnuft. Använd inte ett elverktyg när du är trött eller om du är påverkad av droger, alkohol eller mediciner.** Under användning av elverktyg kan även en kort ouppmärksamhet leda till allvarliga kroppsskador.
- **Använd personlig skyddsutrustning. Använd alltid skyddsglasögon.**Användning av personlig skyddsutrustning, som t. ex. dammfiltermask, halkfria säkerhetsskor, skyddshjälm och hörselskydd, som är anpassade för användningsområdet, reducerar risken för kroppsskada.
- **Undvik oavsiktlig igångsättning. Kontrollera att elverktyget är frånkopplat innan du ansluter stickproppen till vägguttaget och/eller ansluter/tar bort batteriet, tar upp eller bär elverktyget.** Om du bär elverktyget med fingret på strömställaren eller ansluter påkopplat elverktyg till nätströmmen kan olycka uppstå.
- **Ta bort alla inställningsverktyg och skruvnycklar innan du startar elverktyget.** Ett verktyg eller en nyckel i en roterande komponent kan medföra kroppsskada.
- **Undvik onormala kroppsställningar. Se till att du alltid står stadigt och håller balansen.** I detta fall kan du lättare kontrollera elverktyget i oväntade situationer.
- **Bär lämpliga arbetskläder. Bär inte löst hängande kläder eller smycken. Håll håret och kläderna borta från rörliga delar.** Löst hängande kläder, långt hår och smycken kan dras in av roterande delar.
- **När elverktyg används med dammsugnings- och -uppsamlingsutrustning, se till att dessa är rätt**

monterade och används på korrekt sätt. Användning av dammutsugning minskar de risker damm orsakar.

- ▶ **Låt inte vanan att ofta använda verktygen göra att du blir slarvig och ignorerar verktygets säkerhetsprinciper.** En vårdslös åtgärd kan leda till allvarlig personskada inom bråkdelen av en sekund.

Korrekt användning och hantering av elverktyg

- ▶ **Överbelasta inte elverktyget. Använd rätt elverktyg för det jobb du tänker göra.** Med ett lämpligt elverktyg kan du arbeta bättre och säkrare inom angivet effektområde.
- ▶ **Ett elverktyg med defekt strömställare får inte längre användas.** Ett elverktyg som inte kan kopplas in eller ur är farligt och måste repareras.
- ▶ **Dra stickproppen ur vägguttaget och/eller ta bort batteriet, om det kan tas ut ur elverktyget, innan inställningar utförs, tillbehörsdelar byts ut eller elverktyget lagras.** Denna skyddsåtgärd förhindrar oavsiktlig inkoppling av elverktyget.
- ▶ **Förvara elverktygen oåtkomliga för barn. Låt elverktyget inte användas av personer som inte är förtrogna med dess användning eller inte läst denna anvisning.** Elverktygen är farliga om de används av oerfarna personer.
- ▶ **Underhåll elverktyg och tillbehör omsorgsfullt. Kontrollera att rörliga komponenter fungerar felfritt och inte kärvar, att komponenter inte brustit eller skadats och kontrollera orsaker som kan leda till att elverktygets funktioner påverkas menligt. Låt skadade delar repareras innan elverktyget tas i bruk.** Många olyckor orsakas av dåligt skötta elverktyg.
- ▶ **Håll skärverktygen skarpa och rena.** Omsorgsfullt skötta skärverktyg med skarpa eggar kommer inte så lätt i kläm och går lättare att styra.
- ▶ **Använd elverktyget, tillbehör, insatsverktyg osv. enligt dessa anvisningar. Ta hänsyn till arbetsvillkoren och arbetsmomenten.** Om elverktyget används på ett sätt som det inte är avsett för kan farliga situationer uppstå.
- ▶ **Håll handtag och greppytor torra, rena och fria från olja och fett.** Hala handtag och greppytor ger ingen säker hantering och kontroll över verktyget i oväntade situationer.

Omsorgsfull hantering och användning av sladdlösa elverktyg

- ▶ **Ladda batterierna endast i de laddare som tillverkaren rekommenderat.** Om en laddare som är avsedd för en viss typ av batterier används för andra batterityper finns risk för brand.
- ▶ **Använd endast batterier som är avsedda för aktuellt elverktyg.** Används andra batterier finns risk för kroppsskada och brand.
- ▶ **Håll gem, mynt, nycklar, spikar, skruvar och andra små metallföremål på avstånd från reservbatterier för att undvika en bygling av kontakterna.** En kortslutning av batteriets kontakter kan leda till brännskador eller brand.
- ▶ **Om batteriet används på fel sätt finns risk för att vätska rinner ur batteriet. Undvik kontakt med vätskan. Vid oavsiktlig kontakt spola med vatten. Om vätska kommer i kontakt med ögonen uppsök dessutom läkare.** Batterivätskan kan medföra hudirritation och brännskada.
- ▶ **Använd inte batteriet eller verktyg som är skadade eller modifierade.** Skadade eller modifierade batterier kan bete sig oväntat vilket leder till brand, explosion eller risk för personskador.
- ▶ **Exponera inte ett batteri eller verktyg för brand eller för hög temperatur.** Exponering för brand eller temperaturer över 130 °C kan leda till explosion.
- ▶ **Följ alla laddningsinstruktioner och ladda inte batteriet eller verktyget utanför det temperaturomfång som specificeras i instruktionerna.** En olämplig laddning eller en laddning vid en temperatur som ligger utanför det specificerade området kan skada batteriet och öka brandrisken.

Service

- ▶ **Låt endast kvalificerad fackpersonal reparera elverktyget och endast med originalreservdelar.** Detta garanterar att elverktygets säkerhet upprätthålls.
- ▶ **Utför aldrig service på skadade batterier.** Service på batterier får endast utföras av tillverkaren eller auktoriserade tjänsteleverantörer.

Säkerhetsanvisningar för grensåg

- ▶ **När grensågen är igång håll kroppen på betryggande avstånd från sågkedjan. Kontrollera innan grensågen startas att sågkedjan går fritt.** Under arbete med en grensåg kan en kort oaktsamhet leda till att kläder eller kroppsdelar fastnar i sågkedjan.
- ▶ **Verktyget är avsett för användning med båda händerna. Håll alltid grensågen med ena handen på bakre handtaget och den andra handen på stödhandtaget. (se bild F)**
- ▶ **Håll tag i grensågen endast på isolerade greppytor då risk finns att sågkedjan kommer i kontakt med dolda strömledningar.** Sågkedjans kontakt med en spänningsförande ledning kan sätta redskapets metalldelar under spänning och leda till elstöt.
- ▶ **Bär ögonskydd. Vi rekommenderar ytterligare skyddsutrustning för hörsel, huvud, händer, ben och fötter.** Lämplig skyddsutrustning minskar risken för kroppsskada som kan orsakas av utkastat spånmaterial och oavsiktlig beröring av sågkedjan.
- ▶ **Arbeta inte med i grensågen uppklättrad i ett träd, på en stege, från ett tak eller ett instabilt stöd.** Grensågens användning på detta sätt kan leda till allvarliga kroppsskador.
- ▶ **Se till att du står stadigt och använd grensågen endast när du står på ett fast, säkert och plant underlag.** Glatt

underlag eller instabila ytor kan göra att du tappar balansen eller förlorar kontrollen över grensågen.

- ▶ **Räkna med att en gren som är under spänning kan fjädra tillbaka vid sågning.** När spänningen i träfibrerna avlastas kan grenen slå mot användaren och/eller göra grensågen okontrollerbar.
- ▶ **Var särskilt försiktig vid sågning av snårskog och unga träd.** Tunt material kan hänga upp sig i sågkedjan och slå dig eller få dig att förlora balansen.
- ▶ **Bär grensågen frånslagen i bakre handtaget och håll sågkedjan vänd framåt. För transport och lagring av grensågen ska kedjeskyddet sättas på.** En omsorgsfull hantering av grensågen reducerar risken för en oavsiktlig beröring med den roterande sågkedjan.
- ▶ **Följ anvisningarna för smörjning, kedjespänning och byte av svärd och kedja.** En icke fackmässigt spänd eller smord sågkedja kan brista eller öka risken för bakslag.
- ▶ **Endast trävirke får sågas. Använd inte grensågen för arbeten den inte är avsedd för. Exempel: Grensågen får inte användas för sågning av metall, plast, murverk eller byggmaterial som inte är i trä.** Om grensågen används för icke ändamålsenliga arbeten kan farliga situationer uppstå.
- ▶ **Grensågen är inte avsedd för fällning av träd.** Användning av grensågen för andra än avsedda procedurer kan leda till allvarliga kroppsskador hos användaren eller personer i närheten.
- ▶ **Följ anvisningarna då du avlägsnar fastnat material, lagrar eller gör service på grensågen.** Kontrollera att strömställaren är frånkopplad och batteriet tagits ut.
- ▶ **Orsaker för och eliminering av bakslag:**
  – Bakslag kan uppstå när svärdets nos berör ett föremål eller om virket böjer sig och sågkedjan kläms fast.
  En beröring med svärdnosen kan ofta leda till en oväntad bakåtriktad reaktion varvid svärdet slår uppåt och mot användaren.
  Om sågkedjan kommer i kläm på styrskenans övre kant kan svärdet slå bakåt mot användaren.
  Alla dessa reaktioner kan leda till att du förlorar kontrollen över sågen och i värsta fall allvarligt skadas. Lita inte uteslutande på den säkerhetsutrustning som finns monterad på grensågen. När du använder grensågen bör du själv vidta vissa åtgärder för att kunna arbeta utan olyckor och skador.
  Bakslag uppstår till följd av missbruk eller felaktig hantering av grensågen. Detta kan undvikas genom lämpliga skyddsåtgärder som beskrivs nedan:
- ▶ **Håll i sågen med båda händerna varvid tummen och fingrarna ska omsluta grensågens handtag. Håll kroppen och armarna i ett läge som är lämpligt för att motstå bakslagskrafter.** Om lämpliga åtgärder vidtagits kan användaren behärska bakslagskrafterna. Släpp aldrig greppet om grensågen.
- ▶ **Undvik en onormal kroppsställning och såga inte över skulderhöjd.** Härvid undviks en oavsiktlig beröring med svärdnosen och möjliggör en bättre kontroll över grensågen i oväntade situationer.
- ▶ **Använd alltid de reservsvärd och sågkedjor som tillverkaren föreskrivit.** Andra reservsvärd och sågkedjor kan leda till att kedjan brister eller till bakslag.
- ▶ **Följ tillverkarens anvisningar för skärpning och underhåll av sågkedjan.** För låg djupgångsbegränsning ökar risken för bakslag.

Extra säkerhetsanvisningar

- ▶ **Elverktyget får inte användas av person (inklusive barn) med begränsad fysisk, sensorisk eller psykisk förmåga och/eller som saknar den erfarenhet och kunskap som krävs för hantering. Undantag görs om personen övervakas av en för säkerhet ansvarig person som kan undervisa i elverktygets användning.** Barn bör övervakas för att säkerställa att de inte leker med produkten.
- ▶ **Kontrollera att alla skyddsanordningar och handtag är monterade innan elverktyget används.** Använd aldrig ett ofullständigt monterat redskap eller ett redskap som på otillåtet sätt modifierats.
- ▶ Kontrollera alltid att kedja är i korrekt position. En kedja i fel position kan leda till kedjebrott, bakslag och/eller kroppsskador.
- ▶ Använd vid arbete med grensågen alltid robusta långa arbetsbyxor.
- ▶ **Grensågen är inte avsedd för snitt som utförs underifrån uppåt.** Vid användning av grensågen för andra än förutsedda arbeten kan farliga situationer uppstå.

Anvisningar för optimal hantering av batteriet

- ▶ **Batteriet får inte öppnas eller ändras.** Detta kan leda till kortslutning.



Skydda batteriet mot hög värme och även mot t.ex. längre solbestrålning, eld, vatten och fukt. Risk för explosion.



- ▶ **Då produkten inte används, håll gem, mynt, nycklar, spikar, skruvar och andra små metallföremål på avstånd från batteriet son inte används, för att undvika en bygling av kontakterna.** En kortslutning av batteriets kontakter kan leda till brännskador eller brand.
- ▶ **Ur skadat eller fel använt batteri kan ångor avgå.** Tillför friskluft och uppsök en läkare vid besvär. Ångorna kan reta andningsvägarna.
- ▶ **Använd endast batteriet i produkter från tillverkaren.** Detta skyddar batteriet mot farlig överbelastning.
- ▶ **Batteriet kan skadas av vassa föremål som t.ex. spikar eller skruvmejslar eller på grund av yttre påverkan.** En intern kortslutning kan uppstå och rök, explosion eller överhettning kan förekomma hos batteriet.
- ▶ **Kortslut inte batteriet.** Explosionsrisk föreligger.
- ▶ Rengör vid tillfälle batterimodulens ventilationsöppningar med en mjuk, ren och torr pensel.
- ▶ **Ladda redskapet endast med medlevererad laddare.**

Symboler

Symbolerna nedan är viktiga för att kunna läsa och förstå bruksanvisningen. Lägg symbolerna och deras betydelse på minnet. Korrekt tolkning av symbolerna hjälper till att bättre och säkrare använda produkten.

Symbol	Betydelse
	Kontrollera omsorgsfullt området på vilket trädgårdsredskapet skall användas, att där inte finns vilda djur eller husdjur. Vilda djur och husdjur kan skadas vid användning av maskinen. Granska noga maskinens användningsområde och avlägsna alla stenar, pinnar, trådar, ben och främmande föremål.
	Använd ett huvudskydd on risk finns att nedfallande kvistar kan förorsaka personskada.
	Håll under arbetet med redskapet barn och obehöriga personer på betryggande avstånd. Om du störs av obehöriga personer kan du förlora kontrollen över redskapet.
	Rörelseriktning
	Reaktionsriktning
	Vikt
	Inkoppling
	Frånkoppling
	Tillåten hantering
	Förbjuden hantering
CLICK!	Hörbart ljud
	Tillbehör/reservdelar

Produkt- och prestandabeskrivning



Läs alla säkerhetsanvisningar och instruktioner. Underlåtenhet att följa säkerhetsanvisningarna och anvisningarna kan leda till elstötar, eldsvåda och/eller svåra personskador.

Observera bilderna i början av instruktionsboken.

Ändamålsenlig användning

Produkten är avsedd för privat bruk, för sågning av trä, som kvistar, bräder, träbalkar osv. i närheten av marken.

Snittet kan utföras i fasernas riktning eller tvärs mot dem.

Elverktyget är inte avsett för sågning av mineraliska material eller gipsfiberskivor.

Elverktyget är inte lämpligt för sågning underifrån uppåt, instickssnitt eller fällning av träd.

Elverktyget måste manövreras med två händer vid användning.

Leveransomfattning

Ta försiktigt ut enheten ur förpackningen och kontrollera att följande delar är fullständiga:

- Kedjesåg
- Kåpa
- Sågkedja
- Svärd
- Kedjeskydd
- Kedjesågsolja (50 ml)
- Driftinstruktion

Batteriet och laddaren ingår i vissa utföranden.

Om delar saknas eller om de är skadade, ta genast kontakt med återförsäljaren.

Illustrerade komponenter

Numreringen av de avbildade komponenterna refererar till framställningen av elverktyget på grafiksidan.

(1) Kedjeskydd
(2) Spännhjul
(3) Stödhandtag
(4) Tillkopplingsspärr för på-/av-strömbrytare
(5) På-/av-strömbrytare
(6) Bakre handtag
(7) Batterihållare
(8) Indikator för batteriets laddningsnivå
(9) Handskydd
(10) Spånutkast
(11) Kåpa
(12) Spännknapp
(14) Sågkedja
(13) Kedjeskydd
(15) Svärd
(16) Batteri[a)]
(17) Laddare[a)]
(18) Serienummer
(19) Rotations- och sågriktningssymbol
(20) Magnet
(21) Fästbultar
(22) Styrskena för svärd
(23) Bult för kedjespänning
(24) Kedjehjul

(25) Frigöringsknapp för batteriet

a) **I bruksanvisningen avbildat och beskrivet tillbehör ingår inte i standardleveransen.**

Tekniska data

Grensåg		EasyChain 18V-15-7
Artikelnummer		**3 600 HB8 9..**
Kedjehastighet på tomgång	m/s	6,95
Svärdlängd	mm	150
Sågningskapacitet	mm	130
Kedjan kan spännas utan verktyg (SDS)		●
Sågkedjetyp		325”– 80BX
Drivlänkstjocklek	mm	1,1 (0,043")
Vikt [A)]		
– Utan batteri	kg	1,3
– Med batteri	kg	1,7 (1,5 Ah) – 2,0 (6,0 Ah)
Serienummer		Se serienummer (typskylt) på produkten
Rekommenderad omgivningstemperatur vid laddning	°C	0 ... +35
Rekommenderad omgivningstemperatur vid förvaring	°C	-20 ... +50
Tillåten omgivningstemperatur under drift[B)]	°C	0 ... +40
Batterityp		PBA 18V...W-. 1,5 Ah, 2,0 Ah, 2,5 Ah, 4,0 Ah, 6,0 Ah

A) i relation till använt batteri

B) begränsad effekt vid temperaturer < 0 °C

Buller-/vibrationsdata

Bullernivåvärden beräknade enligt **EN 62841-4-1**.

Den A-klassade bullernivån hos elverktyg ligger typiskt på: bullertrycknivå **96** dB(A); bullernivå **104** dB(A). Osäkerhet K = **3** dB.

Använd hörselskydd!

Vibrationsvärden a_h (kontinuerliga vibrationer), p_F (upprepade stötvibrationer) och osäkerhet K beräknade enligt **EN 62841-4-1**.

a_h = **4** m/s^2 (K = **1,5** m/s^2), p_F = **186** m/s^2 (K = **65** m/s^2)

Att det/de angivna totala vibrationsemissionsvärdet/-värdena och det/de angivna bulleremissionsvärdet/-värdena har uppmätts enligt en standardiserad sträng kontroll och kan användas till jämförelse med ett annat elverktyg.

Att det/de angivna totala vibrationsemissionsvärdet/-värdena och det/de angivna bulleremissionsvärdet/-värdena också kan användas för en preliminär bedömning av belastningen.

Att vibrations- och bulleremissionsvärden vid elverktygets faktiska användning kan avvika från angivna värden, beroende på vilket sätt elverktyget används, speciellt vilket slags arbetsstycke bearbetas och nödvändigt, för att fastslå säkerhetsåtgärder för användarens skydd som grundar sig på en värdering av vibrationsbelastningen vid verkliga användningsförhållanden (härvid måste alla andelar av driftscykeln beaktas, till exempel tiden under vilken elverktyget är avstängt och den tid verktyget visserligen är inkopplat men fungerar utan belastning).

Batteri

Bosch säljer batteridrivna elverktyg även utan batteri. Om det ingår ett batteri i leveransen av ditt elverktyg kan du se på förpackningen.

Ladda batteriet

► **Använd endast de laddare som anges i tekniska data.** Endast denna typ av laddare är anpassad till det litium-jonbatteri som används i elverktyget.

Observera: litiumjonbatterier levereras delvis laddade enligt internationella transportföreskrifter. För full effekt ska batteriet laddas helt innan första användningen.

Sätta in batteriet

Skjut in det laddade batteriet i batterihållaren tills det sitter fast.

Borttagning av batteri

För att ta ut batteriet, tryck på upplåsningsknappen och dra ut batteriet. **Bruka inte våld.**

Indikering för batteristatus på batteriet

Observera: Inte varje batterityp har en laddningsindikation.

LED-lamporna på batteriet visar batteriets laddningsnivå. Av säkerhetsskäl kan man endast kontrollera batteristatus när elverktyget är stilla.

Tryck på knappen för indikering av batteristatus på batteriet för att visa laddningsnivån. Detta kan endast göras när batteriet tagits ut ur verktyget.

LED-lampa på batteriet	Laddningsnivå
Fast ljus 4 × grönt	≈ 75–100 %
Fast ljus 3 × grönt	≈ 50–75 %
Fast ljus 2 × grönt	≈ 25–50 %
Fast ljus 1 × grönt	≈ 5–25 %
Blinkande ljus 1 × grönt	≈ 0–5 %

Anvisningar för korrekt hantering av batterimodulen

Skydda batterimodulen mot fukt och vatten.

Batteriet får endast lagras inom ett temperaturområde mellan –20 °C till 50 °C. Låt därför inte batterimodulen t. ex. på sommaren ligga kvar i bilen.

Är brukstiden efter uppladdning onormalt kort tyder det på att batterierna är förbrukade och måste bytas mot nya.

Beakta anvisningarna för avfallshantering.

Batteriets skötsel

Beakta följande anvisningar och åtgärder för att garantera optimal användning av batteriet:

- Skydda batteriet mot fukt och vatten.
- Lagra elverktyget och batteriet endast inom temperaturområdet -20 °C till 50 °C. Lämna inte batteriet på sommaren t.ex. liggande i bilen.
- Lagra batteriet separat och inte i trädgårdsredskapet.
- Låt inte batteriet sitta kvar i trädgårdsredskapet i direkt solsken.
- Optimal temperatur för förvaring av batteriet är 5 °C.
- Rengör vid tillfälle batteriets ventilationsöppningar med en mjuk, ren och torr pensel.

Är brukstiden efter uppladdning onormalt kort tyder det på att batteriet är förbrukat och måste bytas ut.

Montering

Sågkedjans montering och spänning (se bilder B1 – B7)

- ▶ **Använd personlig skyddsutrustning (PSA) innan du gör underhåll på sågkedjan eller byter ut den.**
- ▶ **Använd inte verktyg för montaget.**
- ▶ **Användning av grensågen med en fel inriktad eller felaktigt spänd kedja kan leda till kedjebrott, bakslag och/eller kroppsskador.** En korrekt inriktad och spänd kedja optimerar produktens effekt och förlänger dess livstid. Spänn kedjan med av Bosch tillåten hjälpspännare .
- ▶ **Speciellt nya sågkedjor kan i början utvidgas i större utsträckning.**
- ▶ **Spänn inte en mycket het sågkedja; efter avkylning krymper den och sitter sedan för kraftigt spänd på svärdet.**
- ▶ **Använd endast sågkedjor med en drivlänkstjocklek (spårvidd) på 1,1 mm.**
- – Lägg upp grensågen på en plan yta.
- – Kotrollera att spännhjulet **(2)** är vridet fullständigt moturs.
- – Lägg sågkedjan **(14)** i svärdets **(15)** spalt. Kontrollera därvid den korrekta löpriktningen; jämför sågkedjan med rotationsriktnings- och sågriktningssymbolen **(19)**.
- – Sätt svärdet **(15)** på fästbulten **(21)** och placera kedjelänken runt kedjehjulet **(24)**.
- – Kontrollera att alla delar är korrekt placerade och håll svärdet med sågkedjan i detta läge. Använd magneten **(20)** som extra support vid inställning av svärdet.
- – Vrid spännringen **(2)** medurs tills kedjan är delvis spänd.
- – Montera SDS-kåpan **(11)** och vrid spännknappen **(12)** medurs tills kåpan är partiellt fastspänd.
- – Vrid spännringen **(2)** medurs (+) tills rätt kedjespänning uppnåtts. Sågkedjan **(14)** har korrekt spänning när den kan lyftas upp ca. 2–3 mm.
- – När korrekt spänning uppnåtts vrider du spännknappen **(12)** medurs tills den sitter fast och svänger ned bygeln på spännknappen **(12)**. Svärdet är fixerat i den inställda positionen. Vrid inte spännringen **(2)** längre.
- – Om kedjan är för stramt spänd, sväng upp spännknappens **(12)** bygel och vrid knappen delvis moturs. Vrid spännringen i riktning (-) och upprepa stegen för spänning.

Kedjesmörjning (se bild C)

Sågkedjan smörjs inte automatiskt med kedjeolja under drift.

Kontrollera sågkedjan före varje användning och applicera olja manuellt.

Användning av grensågen utan kedjeolja orsakar skador på grensågen.

Sågkedjans livslängd och sågkapaciteten är beroende av en optimal smörjning.

Anmärkning: För att erhålla bästa möjliga prestanda skall du alltid använda olja som är särskilt avsedd för kedjesågen. Användning av otillåten olja kan inverka skadligt på oljesystemets prestanda och leda till att garantin upphör att gälla.

Applicering av olja på sågkedjan:

- – Avlägsna batteriet innan du smörjer kedjan.
- – Använd alltid handskar då du applicerar olja på sågkedjan.
- – Placera grensågen på en lämplig yta med kåpan **(11)** uppåt.
- – Häll olja i området mellan svärdet och sågkedjan.

– Sätt i batteriet igen. Starta grensågen kortvarigt för att fördela oljan jämnt på styrskenan och sågkedjan.

Drift

In-/frånkoppling (se bild E)

Inkoppling

Avlägsna kedjeskyddet **(13)** och sätt in det laddade batteriet.

Håll grensågen med båda händerna, ena handen på bakre handtaget **(6)** och den andra handen på stödhandtaget **(3)**.

Tryck först ned inkopplingsspärren **(4)** och därefter strömställaren **(5)**.

Släpp inkopplingsspärren **(4)** genast då sågkedjan **(14)** är i rörelse.

Frånkoppling

Släpp strömställaren **(5)** sågkedjan **(14)** stannar.

Om sågkedjan **(14)** inte stannar efter det du släppt strömställaren **(5)** bör du ta kontakt med Bosch-servicen.

Ta loss batteriet och sätt på kedjeskyddet **(13)**.

Grensågens användning

- ▶ **Läs före användning bruksanvisningen och säkerhetsanvisningarna.**
- ▶ **Använd aldrig maskinen med defekta skyddsanordningar eller utan skyddsanordningar som t.ex. skydd mot rörlig sågkedja.**
- ▶ **Kontrollera alltid grensågens och kedjans tillstånd. Är sågkedjan smord med olja? Se avsnittet ”Sågkedjans smörjning”. Använd grensågen endast när den är i felfritt skick. Gör inga förändringar på grensågen.**
- ▶ **Kontrollera alltid att grensågen är korrekt monterad, se avsnittet ”Sågkedjans montage och spänning”.**
- ▶ **Kontrollera att kedjeskyddet är rätt placerad framför den rörliga sågkedjan. Om kedjeskyddet framför den rörliga sågkedjan är felaktigt och inte återvänder till sin normala position, kontakta Bosch-servicen.**
- ▶ **Använd alltid lämpliga kläder och personlig skyddsutrustning.**
- ▶ **Använd skyddsglasögon, hörselskydd och skyddshandskar. Lämpliga kläder reducerar risken för kroppsskada som orsakas av utslungade partiklar och vid beröring av sågkedjan i misstag.**
- ▶ **Kontrollera alltid att omgivningen är fri från hinder, samt att inga obehöriga personer finns i närheten.**
- ▶ **Använd alltid grensågen på stabilt, jämnt underlag. Använd alltid grensågen vid goda ljusförhållanden.**
- ▶ **Använd aldrig grensågen från en stege eller över skulderhöjd.**
- ▶ **Sträck dig inte för långt framåt och arbeta inte med utsträckta armar.**
- ▶ **Håll fast grensågen med båda händerna.**
- ▶ **Akta för olja på greppytorna och handskarna.**
- ▶ **Använd en skyddsmask vid kapning av behandlat trä.**
- ▶ **Kontrollera att ingen elkabel finns på snittområdet.**

Allmän hantering (se bild G)

– Förstagångsanvändare bör träna kapning av stammar på en sågbock.
– Håll grensågen på sidan av kroppen med din viktigare hand.
– Det rörliga kedjeskyddet **(1)** är monterat för stödhandtagets skydd. Skyddet rör sig uppåt då verktyget skär genom trästycket. Efter skärningen flyttar kedjeskyddet **(1)** tillbaka till sitt utgångsläge.
– Sågkedjan måste rotera med full hastighet när den läggs an mot virket.
– Tryck inte vid sågning sågkedjan med kraft mot virket utan låt sågkedjan utföra arbetet.
– Lyft bort grensågen ur ett ofullständigt skär med roterande sågkedja.
– Var försiktig vid sågskärets slut. Genast när grensågen har skurit sig fri, ändras sågens viktkraft oväntat. Risk för skada på ben och fötter.

Sågens bakslag (se bild H)

Avlägsna eller ändra aldrig kedjeskyddet! Sågen är försedd med ett skydd framför den rörliga sågkedjan för att förhindra bakslag om sågens spets oavsiktligt trycks mot trästycket.

Sågens bakslag är ett plötsligt kast uppåt och bakåt som kan uppstå när en tillslagen grensågs svärdnos berör sågat gods eller när kedjan kläms in.

Vid sågens bakslag reagerar grensågen på oförutsebart sätt och kan orsaka allvarliga kroppskador på person som använder sågen eller på personer som befinner sig inom sågområdet.

Sidliga snitt, sned- och längssnitt måste påbörjas med extra försiktighet, släpp i farliga situationer strömställaren **(5)** fri för undvikande av personskador.

För undvikande av sågens bakslag:

– Lägg an grensågen så plant som möjligt.
– Arbeta aldrig med töjd eller kraftigt nedsliten sågkedja.
– Ersätt en slö sågkedja.
– Såga aldrig över skulderhöjd.
– Såga aldrig med svärdets nos.
– Håll stadigt i grensågen med båda händerna.
– Använd alltid en av Bosch godkänd bakslagshämmande sågkedja.
– Se till att kedjan är korrekt spänd.

Skärning av trästammar/ved (se bilder I1 och I2)

– Använd för sågning av stammar en sågbock som står på en jämn och stadig grund.
– Såga endast trä eller föremål av trä. Ge vid sågning alltid akt på att inte träffa stenar, spikar osv., emedan de kan slungas uppåt, skada kedjan eller leda till svåra

personskador på användaren eller nära stående personer.
- Säkra alltid stammarna före sågning.
- Kapa alltid stammarna utanför de stödda punkterna, för att hindra att stammen klämmer ihop och kedjan råkar i kläm.
- Se till att sågkedjan aldrig kommer i kontakt med marken eller till arbetsplatsens utrustning hörande föremål.
- Undvik att snubbla på trädstubbar, grenar, rötter etc.
- Det är inte tillrådligt att skära trästycken som är större än skärkapaciteten (**130** mm) som angivs i tekniska data.

Kvistning av kvistar eller träd(se bild J)

- Vid kvistning kapas grenarna på ett fällt träd eller en större kvist.
- Kapa sist större grenar som är riktade nedåt och som stöder trädet.
- Kapa mindre kvistar med ett snitt.
- Var försiktig vid skärning av kvistar/pinnar, de kan fjädra tillbaka.
- Använd aldrig grensågen från en stege eller över skulderhöjd.
- Sågningsproceduren är optimal då kedjans hastighet förblir konstant under hela snittet.

Felsökning

Om elverktyget inte fungerar felfritt, läs felsymtomen i tabellen nedan som hänvisar till möjliga orsaker och åtgärder för avhjälpande av fel. Om du inte med hjälp av anvisningarna lyckas lokalisera och åtgärda problemet, ta kontakt med din serviceverkstad.

Observera: Innan felsökning startas stäng av elverktyget och ta bort batteriet.

Symptom	Möjlig orsak	Åtgärd
Grensågen fungerar inte	Batteriet urladdat	Ladda batteriet, se även ”Anvisningar för laddning”
	Batteriet inte korrekt insatt	Kontrollera att båda spärrstegen har klickat fast
	Motorskyddet har löst ut	Låt motorn svalna
	Batteriet för kallt/för varmt	Låt batteriet värmas upp/svalna
	För hög kedjespänning	Lossa sågkedjan, (se „Sågkedjans montering och spänning (se bilder **B1** – **B7**)“, Sidan 97).
Sågkedjan rör inte på sig	Batteriet urladdat	Ladda batteriet, se även ”Anvisningar för laddning”
	Elverktyget defekt	Ta kontakt med en auktoriserad Bosch-kundtjänst
	Området under SDS-kåpan tilltäppt	Se ”Underhåll och rengöring”
	Ingen olja på sågkedjan	Spänn sågkedjan, (se „Sågkedjans montering och spänning (se bilder **B1** – **B7**)“, Sidan 97) och olja den (se „Kedjesmörjning (se bild **C**)“, Sidan 97).
Grensågen går oregelbundet	Intern glappkontakt	Ta kontakt med en auktoriserad Bosch-kundtjänst
	På-/av-strömbrytaren **(5)** defekt	Ta kontakt med en auktoriserad Bosch-kundtjänst
Sågkedjan torr	Ingen olja på sågkedjan	Olja sågkedjan, (se „Kedjesmörjning (se bild **C**)“, Sidan 97).
Sågkedjan/styrskenan varm	Ingen olja på sågkedjan	Olja sågkedjan, (se „Kedjesmörjning (se bild **C**)“, Sidan 97).
	För hög kedjespänning	Lossa sågkedjan, (se „Sågkedjans montering och spänning (se bilder **B1** – **B7**)“, Sidan 97).
	Sågkedjan slö	Byt sågkedjan
Grensågen hugger, vibrerar eller sågar inte ordentligt	För låg kedjespänning	Lossa sågkedjan, (se „Sågkedjans montering och spänning (se bilder **B1** – **B7**)“, Sidan 97).
	Sågkedjan slö	Byt sågkedjan
	Sågkedjan sliten	Byt sågkedjan
	Sågtänderna pekar i fel riktning	Montera sågkedjan på rätt sätt
Kraftiga vibrationer/ oljud	Elverktyget defekt	Ta kontakt med en auktoriserad Bosch-kundtjänst

Symptom	Möjlig orsak	Åtgärd
Batteriets sågtid per laddning för kort	För hög friktion på grund av att smörjning saknas	Olja sågkedjan,(se „Kedjesmörjning (se bild **C**)“, Sidan 97).
	Sågkedjan smutsig	Rengör sågkedjan
	Dålig sågteknik	(se „Grensågens användning“, Sidan 98)
	Batteriet inte fulladdat	Ladda batteriet, se även ”Anvisningar för laddning”
	Batteriets temperatur utanför tillåtet temperaturområde	Låt batteriet värmas till rumstemperatur (inom tillåtet temperaturområde på 0–45 °C)
Sågkedjan rör sig långsamt	Batteriet urladdat	Ladda batteriet, se även ”Anvisningar för laddning”
	Batteriets temperatur utanför tillåtet temperaturområde	Låt batteriet värmas till rumstemperatur (inom tillåtet temperaturområde på 0–45 °C)

Underhåll och service

Underhåll och rengöring

- ▶ **Ta bort batteriet innan åtgärder utförs på trädgårdsredskapet (t.ex. underhåll, verktygsbyte etc.) samt före transport och lagring av trädgårdsredskapet.** Om strömställaren oavsiktligt påverkas finns risk för personskada.
- ▶ **Använd alltid lämpliga kläder och personlig skyddsutrustning.**
- ▶ **Undersök kedjesågen regelbundet avseende tydliga fel som t. ex. lös, avhoppad eller skadad sågkedja, lös infästning och nedslitna eller skadade komponenter.**
- ▶ **Gör inga förändringar på trädgårdsredskapet.** Otillåtna förändringar kan menligt påverka trädgårdsredskapets säkerhet och leda till kraftigare buller och vibrationer samt till att garantin löper ut.

Anmärkning: Utför följande underhållsarbeten regelbundet för att säkerställa en lång och tillförlitlig användning.

Håll elverktyget och ventilationsöppningarna rena för att kunna arbeta effektivt och säkert. Kontrollera grensågen regelbundet med avseende på uppenbara fel, såsom en lös eller skadad sågkedja samt slitna eller skadade komponenter.

Kontrollera att skyddskåporna och skyddsutrustningarna är oskadade och korrekt monterade. Utför vid behov nödvändiga underhålls- eller reparationsarbeten före användning.

Sågkedjans skärpning och utbyte

- – Sågkedjan kan bli slö efter lång användning eller av kontakt med andra föremål.
- – För en optimal effekt och säkerhet fordras en vass sågkedja.
- – Skärp aldrig sågkedjan själv, om du inte har erfarenhet av det.
- – Ersätt sågkedjan med en Bosch tillbehörs sågkedja eller låt en fackman skärpa sågkedjan.

Svärdets byte

- ▶ **Byt ut svärdet endast om du känner produkten och noga förstår anvisningarna, i annat fall ta kontakt med Bosch kundtjänst.**
- – Om svärdet är slitet, kan du förlänga dess livstid genom att montera det omvänt eller byta ut det.
- – Använd en sexkantnyckel för lossning av skruven mellan svärdet **(15)** och spännringen **(2)**.
- – Montera spännringen **(2)** på nytt efter vändning eller utbyte av svärdet.

Anvisning: Spänn for hand tills du känner ett lätt motstånd, utför den slutliga infästningen med ett 1/8 varv. En för kraftig spänning kan leda till att svärdet kommer i kläm och inskränker sågkedjans rotation.

Svärd

EasyChain 18V-15-7	Oregon 064BXNA041

Kundtjänst och användarrådgivning

Svenska

Tel.: (08) 7501820

Du hittar länken till våra servicecenter och garantivillkor på sista sidan.

Ange alltid vid förfrågningar och reservdelsbeställningar det 10-siffriga produktnumret som finns på produktens typskylt.

Avfallshantering

Elverktyg, batterier, tillbehör och förpackning ska omhändertas på miljövänligt sätt för återvinning.



Släng inte elverktyg och inte heller batterier i hushållsavfall!

Endast för EU-länder:

Elektriska och elektroniska apparater eller förbrukade uppladdningsbara batterier/batterier som inte längre är användbara måste samlas in separat och kasseras på ett miljövänligt sätt. Lämna in på en återvinningsstation. Felaktig avfallshantering kan vara skadlig för miljön och hälsan på grund av de farliga ämnen som den kan innehålla.

Norsk

Sikkerhetsinformasjon

Forklaring av bildesymbolene


Generell fareinformasjon.


Les gjennom denne driftsinstruksen.


Må ikke brukes i regnvær.


Vær oppmerksom på grensagens tilbakeslag og unngå kontakt med sverdspissen.


Hold grensagen alltid med begge hender.


Hold hendene dine unna kniven.


Bruk øye- og hørselvern.


Bruk sikkerhetshansker.


ADVARSEL: Fjern batteriet før vedlikeholdsarbeider.

Generelle sikkerhetsanvisninger for elektroverktøy

⚠ ADVARSEL **Les alle sikkerhetsanvisningene, instruksjonene, illustrasjonene og spesifikasjonene som følger med dette elektroverktøyet.** Manglende overholdelse av anvisningene nedenfor kan medføre elektrisk støt, brann og/eller alvorlige personskader.

Ta godt vare på alle advarslene og all informasjonen.

Med begrepet "elektroverktøy" i advarslene menes nettdrevne (med ledning) elektroverktøy eller batteridrevne (uten ledning) elektroverktøy.

Sikkerhet på arbeidsplassen

- **Sørg for at arbeidsplassen til enhver tid er ryddig og har god belysning.** Rot eller dårlig lys innebærer stor fare for uhell.
- **Bruk ikke elektroverktøy i eksplosjonsfarlige omgivelser, for eksempel der det finnes brennbare væsker, gasser eller støv.** Elektroverktøy lager gnister som kan antenne støv eller damp.
- **Hold barn og andre personer unna når et elektroverktøy brukes.** Hvis du blir forstyrret under arbeidet, kan du miste kontrollen over elektroverktøyet.

Elektrisk sikkerhet

- **Elektroverktøy må ikke utsettes for regn eller fuktighet.** Dersom det kommer vann i et elektroverktøy, øker risikoen for elektriske støt.

Personsikkerhet

- **Vær oppmerksom, følg med på det du gjør og utvis sunn fornuft når du arbeider med et elektroverktøy. Ikke bruk elektroverktøy når du er trøtt eller er påvirket av alkohol eller andre rusmidler eller medikamenter.** Et øyeblikks uoppmerksomhet ved bruk av elektroverktøyet kan føre til alvorlige personskader.
- **Bruk personlig verneutstyr. Bruk alltid øyebeskyttelse.** Bruk av egnet personlig sikkerhetsutstyr som støvmaske, sklisikre arbeidssko, hjelm eller hørselvern reduserer risikoen for skader.
- **Unngå utilsiktet start. Forviss deg om at elektroverktøyet er slått av før du kobler det til strømkilden og/eller batteriet, løfter det opp eller bærer det.** Hvis du holder fingeren på bryteren når du bærer elektroverktøyet eller kobler elektroverktøyet til strømmen i innkoblet tilstand, kan dette føre til uhell.
- **Fjern innstillingsverktøy eller skrunøkler før du slår på elektroverktøyet.** Et verktøy eller en nøkkel som befinner seg i en roterende verktøydel, kan føre til personskader.
- **Unngå en unormal kroppsholdning. Sørg for å stå riktig og stødig.** Dermed kan du kontrollere elektroverktøyet bedre i uventede situasjoner.
- **Bruk egnede klær. Ikke bruk vide klær eller smykker. Hold hår og klær unna deler som beveger seg.** Løstsittende tøy, smykker eller langt hår kan komme inn i deler som beveger seg.
- **Hvis det kan monteres støvavsugs- og -oppsamlingsinnretninger, må du forvisse deg om at disse er tilkoblet og brukes riktig.** Bruk av et støvavsug reduserer fare på grunn av støv.
- **Selv om du begynner å bli vant til å bruke verktøyet, må du ikke bli uoppmerksom og ignorere sikkerhetsreglene for verktøyet.** En uforsiktig handling kan forårsake alvorlig personskade i løpet av et brøkdels sekund.

Omhyggelig bruk og håndtering av elektroverktøy

- **Ikke overbelast elektroverktøyet. Bruk et elektroverktøy som er beregnet for arbeidsoppgaven.** Med et passende elektroverktøy arbeider du bedre og sikrere i det angitte effektområdet.

- **Ikke bruk elektroverktøyet hvis av/på-bryteren er defekt.** Et elektroverktøy som ikke lenger kan slås av eller på, er farlig og må repareres.
- **Trekk støpselet ut av strømkilden og/eller fjern batteriet (hvis demonterbart) før du utfører innstillinger på elektroverktøyet, skifter tilbehør eller legger bort maskinen.** Disse tiltakene forhindrer en utilsiktet starting av elektroverktøyet.
- **Elektroverktøy som ikke er i bruk, må oppbevares utilgjengelig for barn. Ikke la personer som ikke er fortrolige med elektroverktøyet eller ikke har lest disse anvisningene bruke verktøyet.** Elektroverktøy er farlige når de brukes av uerfarne personer.
- **Vær nøye med vedlikeholdet av elektroverktøyet og tilbehøret. Kontroller om bevegelige verktøydeler fungerer feilfritt og ikke klemmes fast, og om deler er brukket eller har andre skader som virker inn på elektroverktøyets funksjon. Få reparert elektroverktøyet før det brukes igjen hvis det er skadet.** Dårlig vedlikeholdte elektroverktøy er årsaken til mange uhell.
- **Hold skjæreverktøyene skarpe og rene.** Godt stelte skjæreverktøy med skarpe skjær setter seg ikke så ofte fast og er lettere å føre.
- **Bruk elektroverktøy, tilbehør, verktøy osv. i henhold til disse anvisningene. Ta hensyn til arbeidsforholdene og arbeidet som skal utføres.** Bruk av elektroverktøy til andre formål enn de som er angitt, kan føre til farlige situasjoner.
- **Hold håndtak og gripeflater tørre, rene og uten olje eller fett.** Glatte håndtak og gripeflater hindrer sikker håndtering og styring av verktøyet i uventede situasjoner.

Bruk og pleie av batteridrevne verktøy

- **Lad batteriet bare med laderen som er angitt av produsenten.** Det oppstår brannfare hvis en lader som er egnet for en bestemt type batterier, brukes med andre batterier.
- **Bruk elektroverktøyene bare med batterier som er beregnet for dem.** Bruk av andre batterier kan medføre personskader og brannfare.
- **Når batteriet ikke er i bruk, må det holdes unna andre metallgjenstander som binders, mynter, nøkler, spikre, skruer eller andre mindre metallgjenstander som kan lage en forbindelse mellom kontaktene.** En kortslutning mellom batterikontaktene kan føre til forbrenninger eller brann.
- **Ved feil bruk kan det lekke væske ut av batteriet. Unngå kontakt med denne væsken. Skyll med vann hvis det oppstår kontakt med væsken. Hvis det kommer væske i øynene, må du i tillegg oppsøke lege.** Batterivæske som renner ut, kan føre til irritasjoner på huden eller forbrenninger.
- **Ikke bruk et batteri eller verktøy som er skadet eller modifisert.** Ødelagte eller modifiserte batterier kan oppføre seg uforutsigbart, noe som kan føre til brann, eksplosjon eller fare for personskade.
- **Ikke utsett et batteriet eller verktøy for åpen ild eller for høye temperaturer.** Eksponering for ild eller temperaturer over 130 °C kan føre til eksplosjon..
- **Følg alle anvisningene for lading, og ikke lad batteriet eller verktøyet utenfor temperaturområdet som er spesifisert i bruksanvisningen.** Feil lading eller lading ved temperaturer utenfor det spesifiserte temperaturområdet, kan skade batteriet og øke brannfaren.

Service

- **Elektroverktøyet må kun repareres av kvalifiserte fagpersoner og bare med originale reservedeler.** Slik opprettholdes verktøyets sikkerhet.
- **Ikke utfør vedlikehold på skadde batterier.** Vedlikehold av batterier skal alltid utføres av produsenten eller godkjente forhandlere.

Sikkerhetsinformasjoner for grensagen

- **Hold alle kroppsdeler unna sagkjedet når grensagen går. Forviss deg om at sagkjedet ikke berører noe før du starter grensagen.** Ved arbeid med grensagen kan ett øyeblikks uoppmerksomhet føre til at klær eller kroppsdeler kommer inn i sagkjedet.
- **Verktøyet er ment for bruk med begge hender. Hold grensagen alltid med en hånd på det bakre håndtaket og den andre hånden på ekstrahåndtaket. (se bilde F)**
- **Hold el-verktøyet kun på de isolerte gripeflatene, for sagkjedet kan komme i kontakt med skjulte strømledninger.** Sagkjedets kontakt med en spenningsførende ledning kan sette metalldeler på verktøyet under spenning og føre til elektriske støt.
- **Bruk øyevern. Ytterligere verneutstyr for hørsel, hode, hender, ben og føtter anbefales.** Passende verneklær reduserer faren for skade på grunn av sponmateriell som slenges rundt og hvis sagkjedet berøres ved en feiltagelse.
- **Ikke bruk grensagen på et tre, på en stige, fra et tak eller en ustabil støtte.** Drift med en grensag på denne måten kan medføre alvorlige skader.
- **Pass alltid på å stå stødig og bruk kjedesagen kun når du står på en fast, sikker og jevn undergrunn.** Glatt eller ustabilt underlag kan føre til at du mister balansen eller mister kontrollen over grensagen.
- **Når du sager en gren som står under spenning må du regne med at denne springer tilbake.** Når spenningen i trefibrene frigjøres, kan den spente grenen treffe brukeren og/eller kjedesagen kan ikke lenger kontrolleres.
- **Vær derfor spesielt forsiktig ved saging av buskas og unge trær.** Det tynne materialet kan komme inn i sagkjedet og slå mot deg eller få deg ut av balansen.
- **Bær grensagen i bakre håndtak i utkoblet tilstand, og med sagkjedet bort fra kroppen din. Ved transport eller oppbevaring av grensagen må alltid kjededekselet settes på.** Omhyggelig håndtering med

teleskopkjedesagen reduserer sannsynligheten for utilsiktet berøring av det løpende sagkjedet.

- ▶ **Følg anvisningene for smøring, kjedestramming og utskifting av sverd og kjede.** Et usakkyndig strammet eller smurt kjede kan enten revne eller øke risikoen for tilbakeslag.
- ▶ **Sag kun tre. Ikke bruk grensagen til arbeider den ikke er beregnet til. Eksempel: Ikke bruk grensagen til saging , av plast, murverk eller bygningsmaterialer som ikke er av tre.** Hvis grensagen brukes til andre arbeider enn det den er beregnet til kan det oppstå farlige situasjoner.
- ▶ **Denne grensagen er ikke beregnet til felling av trær.** Bruk av grensagen til noe annet enn det som er bestemt, kan medføre alvorlige skader for brukeren og personer som står i nærheten.
- ▶ **Følg alle anvisninger når du fjerner fastklemt materiale, oppbevarer eller vedlikeholder grensagen.** Sørg for at bryteren er utkoblet og batteriet er fjernet.
- ▶ **Årsaker til tilbakeslag og hvordan tilbakeslag kan unngås:**
  – Tilbakeslag kan oppstå når spissen på føringsskinnen berører en gjenstand eller hvis treet bøyer seg og sagkjedet klemmes fast i snittet.
  – En berøring med skinnespissen kan i noen tilfeller føre til en uventet reaksjon bakover, mens føringsskinnen slås oppover og i retning av brukeren.
  – Ved fastklemming av sagkjedet på overkanten av føringsskinnen kan skinnen slå hurtig tilbake i retning av brukeren.
  – Hver av disse reaksjonene kan føre til at du mister kontrollen over sagen og eventuelt påfører deg alvorlige skader. Ikke stol utelukkende på sikkerhetsinnretningene som er innebygget i grensagen. Som bruker av grensagen bør du treffe forskjellige tiltak for å kunne arbeide fri for ulykker og skader.
  Et tilbakeslag er resultatet av en gal eller feilaktig bruk av grensagen. Det kan unngås ved å følge egnede forholdsregler som i nedenstående beskrivelse:
- ▶ **Hold sagen fast med begge hendene, la tommelen og fingrene gripe godt rundt håndtakene på grensagen. Hold kroppen og armene dine i en stilling, der du kan stå imot tilbakeslagskreftene.** Hvis man sørger for egnede tiltak, kan brukeren beherske tilbakeslagskreftene som oppstår. Slipp aldri grensagen.
- ▶ **Unngå unormale posisjoner og sag ikke over skulderhøyden.** Slik unngås en utilsiktet berøring av skinnespissen og grensagen kan kontrolleres bedre i uventede situasjoner.
- ▶ **Bruk alltid reserveskinner og sagkjeder som anbefales av produsenten.** Gale reserveskinner og sagkjeder kan føre til at kjedet revner eller at det oppstår tilbakeslag.
- ▶ **Følg produsentens anvisninger om sliping og vedlikehold av sagkjedet.** For lav dybdebegrensning øker tendensen til tilbakeslag.

Ekstra advarsler

- ▶ **Dette elektroverktøyet er ikke beregnet til å brukes av personer (inklusive barn) med innskrenkede fysiske, sensoriske eller mentale evner eller manglende erfaring eller manglende kunnskaper, med mindre de er under oppsyn av en person som er ansvarlig for deres sikkerhet eller får instrukser om bruken av elektroverktøyet.** Barn må passes på for å sikre at de ikke leker med elektroverktøyet.
- ▶ **Sørg for at alle beskyttelsesinnretningene og håndtakene er montert ved bruk av redskapet.** Forsøk aldri å ta i bruk et ufullstendig montert redskap eller et redskap med ikke godkjente endringer.
- ▶ Pass alltid på at kjedet er i riktig posisjon. Et kjede som er feil posisjonert kan medføre kjedebrudd, tilbakeslag og/ eller skader.
- ▶ Bruk alltid en kraftig, lang arbeidsbukse når du arbeider med grensagen.
- ▶ **Denne grensagen er ikke egnet for kutt som utføres nedenfra og oppover.** Hvis grensagen brukes til andre arbeider enn det den er beregnet til kan det oppstå farlige situasjoner.

Regler for optimal bruk av oppladbare batterier

- ▶ **Du må ikke endre og ikke åpne batteriet.** Det er fare for kortslutning.





Beskytt det oppladbare batteriet mot varme, f.eks. også mot permanent solstråling, ild, vann og fuktighet. Det er eksplosjonsfare.

- ▶ **Hvis du ikke bruker apparatet, hold batteriet som ikke er i bruk, unna binders, mynter, nøkler, spikre, skruer eller andre mindre metallgjenstander som kan lage en forbindelse mellom kontaktene.** En kortslutning mellom batterikontaktene kan føre til forbrenninger eller brann.
- ▶ **Ved skader eller usakkyndig bruk av batteriet kan det lekke ut damp.** Luft området og oppsøk lege hvis du får besvær. Dampen kan irritere luftveiene.
- ▶ **Batteriet må bare brukes i produkter fra produsenten.** Kun slik beskyttes batteriet mot farlig overbelastning.
- ▶ **Batteriet kan bli skadet av spisse gjenstander som spikre eller skrutrekkere eller på grunn av ytre påvirkning.** Resultat kan bli intern kortslutning, og det kan da komme røyk fra batteriet, eller batteriet kan ta fyr, eksplodere eller bli overopphetet.
- ▶ **Batteriet må ikke kortsluttes.** Det er fare for eksplosjoner.
- ▶ Rengjør ventilasjonssprekkene på batteriet regelmessig med en myk, ren og tørr pensel.
- ▶ **Lad redskapet bare med det medleverte ladeapparatet.**

Symboler

Nedenstående symboler er viktige for lesing og forståelse av driftsinstruksen. Legg merke til symbolene og deres

betydning. En riktig tolkning av symbolene hjelper deg med å bruke produktet på en bedre og sikrere måte.

Symbol	Betydning
	Kontroller området hvor hageredskapet skal brukes omhyggelig for villdyr og husdyr. Villdyr og husdyr kan bli skadet under drift av maskinen. Kontroller maskinens bruksområde grundig og fjern alle steiner, stokker, tråder, eller andre fremmede gjenstander.
	Bruk hodevern hvis det er fare for at grener som faller ned, kan forårsake skader.
	Hold barn og andre personer unna når redskapet brukes. Hvis du blir forstyrret under arbeidet, kan du miste kontrollen over elektroverktøyet.
	Bevegelsesretning
	Reaksjonsretning
	Vekt
	Innkobling
	Utkobling
	Tillatt aksjon
	Dette er forbudt
CLICK!	Hørbar støy
	Tilbehør/reservedeler

Produktbeskrivelse og ytelsesspesifikasjoner



Les alle sikkerhetsinformasjoner og instrukser. Feil ved overholdelsen av sikkerhetsinformasjonene og instruksene kan forårsake elektrisk støt, brann og/eller alvorlige skader.

Vær oppmerksom på illustrasjonene i den fremre delen av driftsinstruksen.

Formålsmessig bruk

Produktet er bestemt for husbruk, saging av tre som grener, bord, trebjelker osv. nær bakken.

Kutt kan sages med eller på tvers av fiberen.

Dette elektroverktøyet er ikke egnet til saging av mineralske materialer og gipsplater.

Dette elektroverktøyet er ikke egnet til saging nedenfra og oppover, dykksnitt og til felling av trær.

Dette elektroverktøyet skal betjenes med to hender mens det brukes.

Leveranseomfang

Ta maskinen forsiktig ut av emballasjen og kontroller om de nedenstående delene er komplett:

- Kjedesag
- Deksel
- Sagkjede
- Sverd
- Kjedebeskytter
- Sagkjedeolje (50 ml)
- Driftsinstruks

Batteri og lader inngår i visse modeller.

Hvis deler mangler eller er skadet, må du henvende deg til forhandleren.

Illustrerte komponenter

Nummereringen av de illustrerte komponentene refererer til bildet av elektroverktøyet på illustrasjonssiden.

(1) Kjedebeskytter
(2) Strammehjul
(3) Ekstrahåndtak
(4) Innkoblingssperre for på-/av-bryter
(5) På-/av-bryter
(6) Håndtak bak
(7) Batteriholder
(8) Indikator for batterinivå
(9) Håndbeskyttelse
(10) Sponutkast
(11) Deksel
(12) Spennknapp
(14) Sagkjede
(13) Kjededeksel
(15) Sverd
(16) Batteri[a)]
(17) Lader[a)]
(18) Serienummer
(19) Symbol for dreieretning og skjæreretning
(20) Magnet
(21) Festebolt
(22) Sverd-føringskant
(23) Bolt for kjedestramming
(24) Kjedehjul
(25) Utløserknapp for batteri

a) **Illustrert eller beskrevet tilbehør inngår ikke i standard-leveransen.**

Tekniske data

Grensag		EasyChain 18V-15-7
Artikkelnummer		**3 600 HB8 9..**
Kjedehastighet på tomgang	m/s	6,95
Sverdlengde	mm	150
Sagekapasitet	mm	130
Verktøyløs stramming av kjedet (SDS)		●
Sagkjedetype		325"– 80BX
Drivleddtykkelse	mm	1,1 (0,043")
Vekt [A)]		
– Uten batteri	kg	1,3
– Med batteri	kg	1,7 (1,5 Ah) – 2,0 (6,0 Ah)
Serienummer		Se serienummer (typeskilt) på produktet
Anbefalt omgivelsestemperatur ved lading	°C	0 … +35
Tillatt omgivelsestemperatur ved oppbevaring	°C	-20 … +50
Tillatt omgivelsestemperatur ved drift [B)]	°C	0 … +40
Batteritype		PBA 18V…W-. 1,5 Ah, 2,0 Ah, 2,5 Ah, 4,0 Ah, 6,0 Ah

A) avhengig av benyttet batteri

B) begrenset ytelse ved temperaturer < 0 °C

Støy-/vibrasjonsinformasjon

Støyemisjonsverdier fastsatt i henhold til **EN 62841-4-1**.

Vanlig A-støynivå for elektroverktøyet:
lydtrykknivå **96** dB(A); lydeffektnivå **104** dB(A).
Usikkerhet K = **3** dB.

Bruk hørselvern!

Vibrasjonsverdier a_h (kontinuerlige vibrasjoner), p_F (gjentatte støtvibrasjoner) og usikkerhet K bestemt i henhold til **EN 62841-4-1**.

a_h = **4** m/s^2 (K = **1,5** m/s^2), p_F = **186** m/s^2 (K = **65** m/s^2)

At den/de angitte totalverdien(e) for vibrasjonen og den/de angitte støyemisjonsverdien(e) er blitt målt ifølge en normert kontrollprosess og kan brukes for sammenligning av et elektroverktøy med et annet.

At den/de angitte totalverdien(e) for vibrasjonen og den/de angitte støyemisjonsverdi(er) også kan brukes for en foreløpig vurdering av belastningen.

At vibrasjons- og støyemisjoner kan avvike fra de angitte verdiene under faktisk bruk av elektroverktøyet, avhengig av måten elektroverktøyet brukes på, spesielt hvilken type arbeidsstykke som skal bearbeides; og - for nødvendigheten å bestemme sikkerhetstiltak for å beskytte brukeren, som beror på en vurdering av vibrasjonsbelastningen under de faktiske bruksvilkår (det må herved tas hensyn til alle deler av driftssyklusen, for eksempel tider hvor elektroverktøyet er utkoblet, og slike hvor det er innkoblet, men går uten belastning).

Batteri

Bosch selger også batteridrevne elektroverktøy uten batteri. Det er angitt på emballasjen om et batteri følger med ditt elektroverktøy.

Lade batteriet

▶ **Bruk bare laderne som er oppført i de tekniske spesifikasjonene.** Kun disse laderne er tilpasset til Li-ion-batteriet som er brukt i elektroverktøyet.

Merknad: I samsvar med internasjonale transportforskrifter blir litium-ion-batterier levert delvis ladet. For å sikre full effekt fra batteriet må du lade det helt opp før første gangs bruk.

Sette inn batteriet

Skyv det oppladede batteriet inn i batteriholderen til det låses ordentlig.

Ta ut batteriet

For å ta ut batteriet trykker du på utløserknappen og trekker batteriet ut. **Ikke bruk makt.**

Indikator for batteriets ladenivå på batteriet

Merknad: Ikke alle batterityper er utstyrt med ladenivåindikator.

Lysdiodene til indikatoren for batteriets ladenivå på batteriet viser batteriets ladenivå. Av sikkerhetsgrunner er det bare mulig å få vist ladenivået når elektroverktøyet er stoppet.

Trykk på knappen for ladenivåindikatoren på batteriet for å se ladenivået. Dette er mulig også når batteriet er tatt ut.

Lysdioder på batteriet	Ladenivå
Kontinuerlig lys 4 x grønt	≈ 75–100 %
Kontinuerlig lys 3 x grønt	≈ 50–75 %
Kontinuerlig lys 2 x grønt	≈ 25–50 %
Kontinuerlig lys 1 x grønt	≈ 5–25 %
Blinkende lys 1 x grønt	≈ 0–5 %

Regler for optimal bruk av oppladbare batterier

Beskytt batteriet mot fuktighet og vann.

Batteriet må oppbevares ved temperatur fra –20 °C til 50 °C. Du må for eksempel ikke la det ligge i bilen om sommeren.

En vesentlig kortere driftstid etter oppladingen er et tegn på at batteriet er oppbrukt og må skiftes ut.

Følg anvisningene om kassering.

Pleie av batteriet

For å sikre en optimal bruk av batteriet, må du ta hensyn til følgende informasjoner og tiltak:

- Beskytt batteriet mot fuktighet og vann.
- Lagre elektroverktøyet og batteriet kun i temperaturområdet fra –20 °C og 50 °C. La batteriet f.eks. om sommeren, ikke ligge i bilen.
- Lagre batteri separat og ikke i hageredskapet.
- Ikke la batteriet stå i hageredskapet ved direkte sol.
- Den optimale temperaturen for oppbevaring av batteriet er 5 °C.
- Rengjør ventilasjonssprekkene på batteriet regelmessig med en myk, ren og tørr pensel.

En vesentlig kortere driftstid etter opplading er et tegn på at batteriet er oppbrukt og må skiftes ut.

Montering

Monter og stram sagkjede (se bilder B1 – B7)

- ▶ **Ha på personlig verneutstyr (PSA) før du vedlikeholder eller bytter sagkjedet.**
- ▶ **Ikke benytt verktøy for monteringen.**
- ▶ **Bruk av grensagen med feil innrettet eller feil strammet kjede kan medføre kjedebrudd, tilbakeslag og/eller skader.** En korrekt innrettet og strammet kjede optimerer produktets ytelse og forlenger dets levetid. Stram kjedet med strammehjelpen godkjent av Bosch .
- ▶ **Spesielt med nye sagkjeder må du regne med større utvidelse fra begynnelsen av.**
- ▶ **Ikke stram sagkjedet når det er for sterkt oppvarmet, fordi det trekker seg sammen etter avkjøling og da ligger for stramt på sverdet.**
- ▶ **Bruk kun sagkjeder med en drivleddtykkelse (notbredde) på 1,1 mm.**

- Legg grensagen ned på en plan flate.
- Sikre at strammehjulet **(2)** er fullstendig vridd mot urviserens retning.
- Sett sagkjedet **(14)** inn i spalten på sverdet **(15)**. Pass på at løperetningen er korrekt, sammenlign hertil sagkjedet med løperetnings- og skjæreretningssymbolet **(19)**.
- Sett sverdet **(15)** på festebolten **(21)** og legg kjedeleddene rundt kjedehjulet **(24)**.
- Kontroller om alle delene er bra plassert og hold sverdet med sagkjedet i denne posisjonen. Bruk magneten **(20)** som ekstra støtte ved justering av kjedeskinnen.
- Vri strammehjulet **(2)** med urviserens retning til kjedet er delvis strammet.
- Sett på SDS-dekselet **(11)** og vri spennknappen **(12)** med urviserens retning til dekselet er delvis sikret.
- Vri strammehjulet **(2)** med urviserens retning (+), til riktig kjedestramming er oppnådd. Sagkjedet **(14)** er riktig strammet, når det kan løftes med ca. 2–3 mm.
- Når den riktige strammingen er oppnådd, vri spennknappen **(12)** med urviserens retning, til den sitter fast og fell ned bøylen på spennknappen **(12)**. Kjedeskinnen er festet i den innstilte posisjonen. Ikke vri strammehjulet **(2)** videre.
- Hvis kjedet er strammet for sterkt, fold opp bøylen på spennknappen **(12)** og vri den delvis mot urviserens retning. Vri strammehjulet i retning (-) og gjenta skrittene til strammingen.

Sagkjedesmøring (se bilde C)

Sagkjedet smøres ikke automatisk med kjedeolje i løpet av driften.

Sjekk sagkjedet før hver bruk og påfør olje manuelt.

Drift av grensagen uten kjedeolje fører til skader på grensagen.

Sagkjedets levetid og kutteytelse er avhengig av best mulig smøring.

Merknad: Bruk alltid oljen som er beregnet for kjedesagen for å oppnå best mulig ytelse. Bruk av ikke godkjent olje kan innskrenke oljesystemets effekt og medføre at garantien opphører.

Påføring av olje på sagkjedet:

- Fjern batteriet før du smører kjedet.
- Bruk alltid hansker når du påfører sagkjedet olje.
- Plasser grensagen på et egnet flatt underlag med dekselet **(11)** vendt oppover.
- Påfør olje i området mellom sverdet og sagkjedet.
- Sett inn batteriet igjen. Slå grensagen på en kort stund for å fordele oljen jevnt på føringsskinnen og sagkjedet.

Drift

Inn-/utkobling (se bilde E)

Innkobling

Fjern kjededekselet **(13)** og sett inn det oppladede batteriet.

Hold grensagen med begge hender, en hånd på bakre håndtak **(6)** og en hånd på ekstrahåndtaket **(3)**.

Trykk på innkoblingssperren **(4)** og deretter på på-/av-bryteren **(5)**.

Så snart sagkjedet **(14)** beveger seg, slipp igjen innkoblingssperren **(4)**.

Utkobling

Slipp på-/av-bryteren, **(5)** sagkjedet **(14)** stanser.

Hvis sagkjedet **(14)** ikke stanser etter at du har sluppet på-/av-bryteren, **(5)** ta kontakt med Bosch-kundeservice.

Fjern batteriet og trekk på kjedebekselet **(13)**.

Arbeide med grensagen

- ▶ **Les før bruk alltid bruksanvisningen og sikkerhetsinstruksene.**
- ▶ **Bruk maskinen aldri med defekte beskyttelsesinnretninger eller uten beskyttelsesinnretninger, som f.eks. beskyttelse mot det løpende sagkjedet.**
- ▶ **Sjekk alltid tilstanden av grensag og kjede. Er sagkjedet smurt med olje? Se avsnitt "Smøring av sagkjedet". Bruk grensagen bare, hvis den er i feilfri tilstand. Det må ikke gjøres endringer på grensagen.**
- ▶ **Sjekk alltid om grensagen er riktig montert, se avsnitt "Montering og stramming av sagkjedet".**
- ▶ **Sjekk om kjedebeskyttelsen er riktig plassert foran det løpende sagkjedet. Hvis kjedebeskyttelsen foran det løpende sagkjedet er feilaktig og ikke vender tilbake til dens normale posisjon, ta kontakt med Bosch-kundeservice.**
- ▶ **Bruk alltid egnede klær og personlig beskyttelsesutstyr.**
- ▶ **Bruk vernebriller, hørselvern og vernehansker. Egnede klær reduserer faren for skader fra skjærematerial som slenges omkring og hvis sagkjedet berøres ved en feiltakelse.**
- ▶ **Vær alltid oppmerksom på at området er fritt for hindre og at det ikke befinner seg andre personer på området.**
- ▶ **Bruk grensagen alltid på en stabil, jevn undergrunn. Bruk grensagen alltid ved gode lysforhold.**
- ▶ **Bruk grensagen aldri på en stige eller over skulderhøyde.**
- ▶ **Beveg sagen aldri for langt ut eller arbeid med utstrakte armer.**
- ▶ **Hold grensagen alltid fast med begge hender.**
- ▶ **Vær forsiktig med olje på gripeflatene og hanskene.**
- ▶ **Bruk en støvbeskyttelsesmaske når du skjærer behandlet tre.**
- ▶ **Sjekk at det ikke finnes strømkabler i skjæreområdet.**

Generell adferd (se bilde G)

– Førstegangsbrukere bør øve kappingen av stammer på en sagbukk.

– Hold grensagen på siden av kroppen med din foretrukne hånd.

– Den bevegelige kjedebeskytteren **(1)** er plassert som beskyttelse for ekstrahåndtaket. Denne beskyttelsen beveger seg oppover når verktøyet skjærer gjennom treet. Etter skjæringen vender kjedebeskytteren **(1)** tilbake til utgangsposisjonen.

– Sagkjedet må gå med full hastighet før det oppstår kontakt med treet.

– Trykk ved sagingen ikke med makt på sagkjedet, men la dette arbeide.

– Fjern grensagen fra et ufullendt snitt mens sagkjedet går.

– Vær forsiktig på slutten av sagsnittet. Så snart grensagen har skåret gjennom, endres vektforholdet uventet. Det er fare for skader på bein og føtter.

Sagtilbakeslag (se bilde H)

Fjern eller forandre aldri kjedebeskytteren! Sagen er utstyrt med en beskyttelse mot det løpende sagkjedet for å forhindre et tilbakeslag, når sagens spiss ved en feiltakelse blir presset mot treet.

Sagtilbakeslag vil si et plutselig opp- og tilbakeslag av den løpende grensagen, som kan utløses når sverdspissen berører sagematerialet eller kjedet klemmer.

Hvis sagtilbakeslag oppstår, reagerer grensagen uberegnelig og kan forårsake alvorlige skader på brukeren eller personer som står i sagområdet.

Snitt mot siden, på skrå og langs må utføres spesielt forsiktig, slipp i farlige situasjoner på-/av-bryteren, **(5)** for å unngå skader.

Unngå sagtilbakeslag:

– Sett grensagen på så flatt som mulig.

– Arbeid aldri med utvidet eller sterkt slitt sagkjede.

– Erstatt et sløvt sagkjede.

– Sag aldri over skulderhøyde.

– Sag aldri med spissen på sverdet.

– Hold grensagen alltid fast med begge hender.

– Bruk alltid et tilbakeslagshemmende sagkjede som er godkjent av Bosch.

– Pass på riktig kjedestramming.

Kutting av trestammer/ved (se bilder I1 og I2)

– Bruk for saging av stammer en sagbukk som står på jevn og fast undergrunn.

– Sag bare tre eller tregjenstander. Vær ved saging alltid oppmerksom på at du ikke treffer på steiner, spikrer osv. da disse slenges opp, skader kjedet eller kan medføre alvorlige skader av brukeren eller personer som står i nærheten.

– Sikre alltid stammene før du sager.

– Kutt stammene alltid utenfor støttepunktene for å forhindre at stammen knekker sammen og kjedet klemmer.

– Pass på at sagkjedet aldri kommer i kontakt med bakken eller gjenstander for arbeidsplassutstyr.

- Pass på trestubber, grener, røtter etc., slik at du ikke snubler.
- Det er ikke tilrådelig å kutte tre som er større enn kuttekapasiteten (**130** mm) angitt i de Tekniske data.

Fjerning av en gren eller på et tre (se bilde J)

- Dette vil si fjerning av grener på et felt tre eller en stor gren.
- La grener som peker nedover og som støtter treet først bli stående.
- Fjern de mindre grener med ett snitt.
- Vær forsiktig når du kutter grener/kvister, disse kan sprette tilbake.
- Bruk grensagen aldri på en stige eller over skulderhøyde.
- Sagingen optimeres når kjedehastigheten blir konstant under kuttingen.

Feilsøking

Hvis elektroverktøyet ikke fungerer feilfritt, viser følgende tabell feilsymptomer, muliger årsaker og utbedringstiltak. Hvis du ikke kan identifisere og fjerne problemet med denne tabellen, må du henvende deg til et serviceverksted.

OBS: Før feilsøkingen må du slå av elektroverktøyet og ta ut batteriet.

Symptom	Mulig årsak	Løsning
Grensagen fungerer ikke	Utladet batteri	Lad batteriet, se også «Merknader om lading»
	Batteriet er ikke satt riktig inn	Pass på at de to låsetrinnene er smekket i lås
	Motorbeskyttelsen ble aktivert	Avkjøl motoren
	For kaldt/for varmt batteri	Varm opp/avkjøl batteriet
	For sterk kjedestramming	Slakk sagkjedet, (se „Monter og stram sagkjede (se bilder **B1** – **B7**)“, Side 106).
Sagkjedet beveger seg ikke	Utladet batteri	Lad batteriet, se også «Merknader om lading»
	Elektroverktøyet er defekt	Ta kontakt med Bosch autoriserte kundeservice
	Område under SDS-dekselet tilstoppet	Se «Vedlikehold og rengjøring»
	Ingen olje på sagkjedet	Etterstram sagkjedet, (se „Monter og stram sagkjede (se bilder **B1** – **B7**)“, Side 106) Smøre sagkjede (se „Sagkjedesmøring (se bilde **C**)“, Side 106).
Grensagen går intermitterende	Intern løskontakt	Ta kontakt med Bosch autoriserte kundeservice
	På-/av-bryter **(5)** defekt	Ta kontakt med Bosch autoriserte kundeservice
Tørt sagkjede	Ingen olje på sagkjedet	Smør sagkjedet, (se „Sagkjedesmøring (se bilde **C**)“, Side 106).
Sagkjede/ føringsskinne er varme	Ingen olje på sagkjedet	Smør sagkjedet, (se „Sagkjedesmøring (se bilde **C**)“, Side 106).
	For sterk kjedestramming	Slakk sagkjedet, (se „Monter og stram sagkjede (se bilder **B1** – **B7**)“, Side 106).
	Sagkjedet er sløvt	Skift ut sagkjedet
Grensagen rykker, vibrerer eller sager ikke riktig	For svak kjedestramming	Slakk sagkjedet, (se „Monter og stram sagkjede (se bilder **B1** – **B7**)“, Side 106).
	Sagkjedet er sløvt	Skift ut sagkjedet
	Slitt sagkjede	Skift ut sagkjedet
	Sagtennene peker i gal retning	Monter sagkjedet riktig
Sterke vibrasjoner/ lyder	Elektroverktøyet er defekt	Ta kontakt med Bosch autoriserte kundeservice
For kort sagetid per batterilading	For sterk friksjon på grunn av manglende smøring	Smør sagkjedet, (se „Sagkjedesmøring (se bilde **C**)“, Side 106).
	Sagkjede tilsmusset	Rengjør sagkjedet
	Dårlig sageteknikk	(se „Arbeide med grensagen“, Side 107)
	Batteriet er ikke fullstendig oppladet	Lad batteriet, se også «Merknader om lading»

Symptom	Mulig årsak	Løsning
	Batteriet er utenfor tillatt temperaturområde	La batteriet varmes opp til romtemperatur (innenfor tillatt temperaturområde på 0–45 °C)
Sagkjedet beveger seg sakte	Utladet batteri	Lad batteriet, se også «Merknader om lading»
	Batteriet er utenfor tillatt temperaturområde	La batteriet varmes opp til romtemperatur (innenfor tillatt temperaturområde på 0–45 °C)

Service og vedlikehold

Vedlikehold og rengjøring

- ▶ **Ta batteriet ut av hageredskapet før alle arbeider på hageredskapet (f.eks. vedlikehold, verktøyskifte etc.) samt ved dets transport og oppbevaring.** Ved utilsiktet betjening av på-/av-bryteren er det fare for skader.
- ▶ **Bruk alltid egnede klær og personlig beskyttelsesutstyr.**
- ▶ **Sjekk kjedesagen med jevne mellomrom mht. synlige feil, som løsnet, uthengt eller skadet sagkjede, løst feste og slitte eller skadede komponenter.**
- ▶ **Ikke utfør endringer på hageredskapet.** Ikke tillatte endringer kan innskrenke sikkerheten til hageredskapet og føre til mer støy og vibrasjoner og garantien opphører.

Merknad: Utfør de følgende vedlikeholdsarbeidene regelmessig, slik du er sagen er sikret en lang og pålitelig bruk.

Hold elektroverktøyet og ventilasjonsåpningene rene, for å kunne arbeide sikkert og effektivt. Sjekk kjedesagen med jevne mellomrom mht. synlige feil, som løs eller skadet sagkjede og slitte eller skadde komponenter.

Kontroller at dekslene og verneinnretningene er uskadde og riktig plassert. Gjennomfør nødvendig vedlikeholds- og reparasjonsarbeid før bruk.

Utskifting og sliping av sagkjedet

- – Sagkjedet kan bli sløvt ved lengre bruk eller ved kontakt med andre gjenstander enn tre.
- – For best mulig ytelse og sikkerhet er det nødvendig med et skarpt sagkjede.
- – Slip sagkjedet aldri selv med mindre du har erfaring med dette.
- – Skift sagkjedet ut med Bosch tilbehør sagkjedet eller la sagkjedet etterslipes fagmessig.

Utskifting av sverdet

- ▶ **Skift sverdet kun ut, hvis du forstår produktet og anvisningene nøye, ellers ta kontakt med Bosch kundeservice.**
- – Hvis sverdet er slitt, kan du montere det omvendt for å forlenge levetiden eller du skifter det ut.
- – Benytt en unbrakonøkkel for å løsne skruen mellom sverd **(15)** og strammehjul **(2)**.
- – Etter at du har snudd eller skiftet ut sverdet, monter igjen strammehjulet **(2)**.

Merk: Trekk til for hånd til du kjenner lett motstand, utfør så en 1/8 omdreining for riktig feste. Hvis du trekker til for sterkt, kan det føre til at sverdet blir klemt inn og innskrenker sagkjedets omløp.

Sverd

EasyChain 18V-15-7 Oregon 064BXNA041

Kundeservice og bruksrådgivning

Norsk

Tel.: 64 87 89 50

Du finner lenken til våre serviceadresser og garantibetingelser på den siste siden.

Ved alle forespørsler og reservedelsbestillinger må du oppgi det 10-sifrede produktnummeret som er angitt på produktets typeskilt.

Deponering

Elektroverktøy, batterier, tilbehør og emballasje må leveres inn til miljøvennlig gjenvinning.



Elektroverktøy og batterier må ikke kastes i vanlig søppel!

Bare for land i EU:

Elektriske og elektroniske apparater eller brukte batterier som ikke lenger er brukbare, må samles inn separat og kasseres på en miljøvennlig måte. Bruk de anviste innsamlingssystemene. Feil avfallshåndtering kan være skadelig for miljø og helse på grunn av de farlige stoffene som avfallet kan inneholde.

Suomi

Turvallisuusohjeita

Kuvatunnusten selitys



Yleiset varoitusohjeet.



Lue käyttöohje.



Älä käytä sateella.



Varo oksasahan takaiskua ja vältä sahaamista laipan kärjellä.



Pidä oksasahasta aina kahdella kädellä kiinni.



Pidä kädet loitolla terästä.



Käytä silmä- ja kuulonsuojaimia.



Käytä turvakäsineitä.



VAROITUS: Irrota akku ennen huoltotöitä.

Yleiset sähkötyökalujen turvaohjeet

⚠ VAROITUS **Lue kaikki tämän sähkötyökalun mukana toimitetut varoitukset, ohjeet, kuvat ja tekniset tiedot.** Alla mainittujen ohjeiden noudattamisen laiminlyönti saattaa aiheuttaa sähköiskun, tulipalon ja/tai vakavan loukkaantumisen.

Säilytä kaikki turvallisuusohjeet ja muut ohjeet tulevaisuutta varten.

Turvallisuusohjeissa käytetty käsite "sähkötyökalu" käsittää verkkokäyttöisiä sähkötyökaluja (verkkojohdolla) ja akkukäyttöisiä sähkötyökaluja (ilman verkkojohtoa).

Työpaikan turvallisuus

- **Pidä työskentelyalue puhtaana ja hyvin valaistuna.** Työpaikan epäjärjestys tai valaisemattomat työalueet voivat johtaa tapaturmiin.
- **Älä työskentele sähkötyökalulla räjähdysalttiissa ympäristössä, jossa on palavaa nestettä, kaasua tai pölyä.** Sähkötyökalu muodostaa kipinöitä, jotka saattavat sytyttää pölyn tai höyryn.
- **Pidä lapset ja sivulliset loitolla sähkötyökalua käyttäessäsi.** Voit menettää laitteen hallinnan, jos suuntaat huomiosi muualle.

Sähköturvallisuus

- **Älä altista sähkötyökalua sateelle tai kosteudelle.** Veden pääsy sähkötyökalun sisään kasvattaa sähköiskun riskiä.

Henkilöturvallisuus

- **Ole valpas, kiinnitä huomiota työskentelyysi ja noudata tervettä järkeä sähkötyökalua käyttäessäsi. Älä käytä mitään sähkötyökalua, jos olet väsynyt tai huumeiden, alkoholin tai lääkkeiden vaikutuksen alaisena.** Hetken tarkkaamattomuus sähkötyökalua käytettäessä saattaa johtaa vakavaan loukkaantumiseen.
- **Käytä henkilökohtaisia suojavarusteita. Käytä aina suojalaseja.** Henkilökohtaisen suojavarustuksen (esim. pölynaamari, luistamattomat turvajalkineet, suojakypärä tai kuulonsuojaimet kulloisenkin tehtävän mukaan) käyttö vähentää loukkaantumisriskiä.
- **Estä tahaton käynnistyminen. Varmista, että käynnistyskytkin on kytketty pois päältä ennen kuin yhdistät työkalun sähköverkkoon ja/tai akkuun, otat työkalun käteen tai kannat sitä.** Jos kannat sähkötyökalua sormi käynnistyskytkimellä tai kytket sähkötyökalun pistotulpan pistorasiaan käynnistyskytkimen ollessa käyntiasennossa, altistat itsesi onnettomuuksille.
- **Poista mahdollinen säätötyökalu tai kiinnitysavain ennen kuin käynnistät sähkötyökalun.** Kiinnitysavain tai säätötyökalu, joka on unohdettu paikalleen sähkötyökalun pyörivään osaan, saattaa aiheuttaa tapaturman.
- **Vältä kurkottelua. Huolehdi aina tukevasta seisomaasennosta ja tasapainosta.** Näin pystyt paremmin hallitsemaan sähkötyökalun odottamattomissa tilanteissa.
- **Käytä tarkoitukseen soveltuvia vaatteita. Älä käytä löysiä työvaatteita tai koruja. Pidä hiukset ja vaatteet poissa liikkuvien osien ulottuvilta.** Väljät vaatteet, korut ja pitkät hiukset voivat takertua liikkuviin osiin.
- **Jos laitteissa on pölynpoistoliitäntä, varmista, että se on kytketty oikein ja toimii kunnolla.** Pölynpoistojärjestelmän käyttö vähentää pölyn aiheuttamia vaaroja.
- **Työskentele keskittyneesti ja noudata aina turvallisuusmääräyksiä.** Hetkellinenkin huolimattomuus voi aiheuttaa vakavia vammoja.

Sähkötyökalun käyttö ja huolto

- **Älä ylikuormita laitetta. Käytä kyseiseen työhön tarkoitettua sähkötyökalua.** Sopivan tehoisella sähkötyökalulla teet työt paremmin ja turvallisemmin.
- **Älä käytä sähkötyökalua, jota ei voida käynnistää ja pysäyttää käynnistyskytkimestä.** Sähkötyökalu, jota ei voi enää hallita käynnistyskytkimellä, on vaarallinen ja täytyy korjauttaa.
- **Irrota pistotulppa pistorasiasta ja/tai irrota akku (jos irrotettava) sähkötyökalusta, ennen kuin suoritat säätöjä, vaihdat tarvikkeita tai viet sähkötyökalun varastoon.** Nämä varotoimenpiteet estävät sähkötyökalun tahattoman käynnistymisen.
- **Säilytä sähkötyökalut poissa lasten ulottuvilta, kun niitä ei käytetä. Älä anna sellaisten henkilöiden käyttää sähkötyökalua, joilla ei ole tarvittavaa käyttökokemusta tai jotka eivät ole lukeneet tätä käyttöohjetta.** Sähkötyökalut ovat vaarallisia, jos niitä käyttävät kokemattomat henkilöt.
- **Pidä sähkötyökalut ja tarvikkeet hyvässä kunnossa. Tarkista liikkuvat osat virheellisen kohdistuksen tai jumittumisen varalta. Varmista, ettei sähkötyökalussa ole murtuneita osia tai muita toimintaa haittaavia vikoja. Jos havaitset vikoja, korjauta sähkötyökalu en-**

nen käyttöä. Monet tapaturmat johtuvat huonosti huolletuista sähkötyökaluista.

- **Pidä leikkausterät terävinä ja puhtaina.** Asianmukaisesti huolletut leikkaustyökalut, joiden leikkausreunat ovat teräviä, eivät jumitu herkästi ja niitä on helpompi hallita.
- **Käytä sähkötyökaluja, tarvikkeita, ruuvauskärkiä jne. näiden ohjeiden, käyttöolosuhteiden ja työtehtävän mukaisesti.** Sähkötyökalun määräystenvastainen käyttö saattaa aiheuttaa vaaratilanteita.
- **Pidä kahvat ja kädensijat kuivina ja puhtaina (öljyttöminä ja rasvattomina).** Jos kahvat ja kädensijat ovat liukkaita, et pysty yllättävissä tilanteissa ohjaamaan ja hallitsemaan työkalua turvallisesti.

Akkukäyttöisten työkalujen käyttö ja huolto

- **Lataa akku vain valmistajan suosittelemassa latauslaitteessa.** Latauslaite, joka soveltuu määrätyntyyppiselle akulle, saattaa muodostaa tulipalovaaran erilaista akkua ladattaessa.
- **Käytä sähkötyökalussa ainoastaan kyseiseen sähkötyökaluun tarkoitettua akkua.** Muunlaisen akun käyttö saattaa aiheuttaa tapaturman ja tulipalon.
- **Pidä irrotettu akku loitolla metalliesineistä, kuten paperiliittimistä, kolikoista, avaimista, nauloista, ruuveista tai muista pienistä metalliesineistä, jotka voivat oikosulkea akun koskettimet.** Akkukoskettimien välinen oikosulku saattaa aiheuttaa palovammoja tai johtaa tulipaloon.
- **Väärästä käytöstä johtuen akusta saattaa vuotaa nestettä. Vältä koskettamasta nestettä. Jos nestettä pääsee vahingossa iholle, huuhtele kosketuskohta vedellä. Jos nestettä pääsee silmiin, käänny lisäksi lääkärin puoleen.** Akusta vuotava neste saattaa aiheuttaa ärsytystä ja palovammoja.
- **Älä käytä akkua tai työkalua, joka on vioittunut tai johon on tehty muutoksia.** Jos akut ovat vioittuneet tai niihin on tehty muutoksia, ne voivat toimia ennalta arvaamattomasti ja aiheuttaa tulipalon, räjähdyksen tai loukkaantumisvaaran.
- **Älä altista akkua tai työkalua tulelle tai äärimmäisille lämpötiloille.** Tulelle tai yli 130 °C kuumuudelle altistaminen saattaa aiheuttaa räjähdyksen.
- **Noudata latausohjeita ja lataa akku tai työkalu ohjeenmukaisen lämpötila-alueen rajoissa.** Lataaminen virheellisesti tai ohjeiden vastaisessa lämpötilassa saattaa vaurioittaa akkua ja lisätä palovaaraa.

Huolto

- **Anna ainoastaan koulutettujen ammattihenkilöiden korjata sähkötyökalusi ja hyväksy korjauksiin vain alkuperäisiä varaosia.** Näin varmistat, että sähkötyökalu säilyy turvallisena.
- **Älä missään tapauksessa yritä itse korjata vaurioituneita akkuja.** Akkuja saa korjata vain valmistaja tai valtuutettu huoltopiste.

Oksasahan turvallisuusohjeet

- **Pidä kaikki kehon osat loitolla teräketjusta oksasahan ollessa käynnissä. Varmista ennen oksasahan käynnistämistä, että teräketju ei kosketa mitään.** Oksasahaa käytettäessä hetkenkin varomattomuus voi johtaa vaatteiden tai kehonosan tarttumiseen teräketjuun.
- **Työkalu on tarkoitettu kaksikätiseen käyttöön. Pidä aina toinen käsi oksasahan takakahvassa ja toinen käsi lisäkahvassa. (katso kuva F)**
- **Tartu oksasahaan vain eristetyistä kahvapinnoista, koska teräketju saattaa osua piilossa oleviin sähköjohtoihin.** Teräketjun kosketus jännitteiseen johtoon voi tehdä laitteen metalliosat jännitteisiksi ja johtaa sähköiskuun.
- **Käytä suojalaseja. Lisäsuojavarusteita kuulon, pään, käsien, säärien ja jalkojen suojaksi suositellaan.** Sopiva suojapuku pienentää loukkaantumisvaaraa, joka syntyy ympäristöön sinkoutuvista lastuista ja teräketjun tahattomasta kosketuksesta.
- **Älä työskentele oksasahan kanssa puussa, tikapuilla, katolta tai epävakaalla tuella.** Oksasahan käyttö tällä tavalla saattaa johtaa vakavaan loukkaantumiseen.
- **Varmista aina tukeva seisoma-asento ja käytä oksasahaa ainoastaan, kun seisot kiinteällä, turvallisella ja tasaisella alustalla.** Liukas tai epävakaa seisoma-alusta voi johtaa tasapainon tai oksasahan hallinnan menettämiseen.
- **Ota huomioon, että jännityksessä oleva oksa ponnahtaa takaisin sahattaessa.** Puun kuitujen jännityksen poistuessa, saattaa jännityksessä ollut oksa osua sahaajaan ja/tai riistää oksasahan käyttäjän hallinnasta.
- **Ole erityisen varovainen, kun sahaat tiheikköä ja nuoria puita.** Ohut puu saattaa tarttua teräketjuun ja iskeä sinuun tai horjuttaa tasapainoasi.
- **Kanna oksasahaa takakahvasta, sahan ollessa pysähdyksissä ja teräketjun osoittaessa eteenpäin. Asenna laippaan aina suojus, ennen kuin kuljetat tai säilytät oksasahaa.** Oksasahan huolellinen käsittely vähentää todennäköisyyttä koskettaa liikkuvaa teräketjua tahattomasti.
- **Noudata voitelua, ketjun kiristystä ja laipan sekä ketjun vaihtoa koskevia ohjeita.** Asiaankuulumattomasti kiristetty tai voideltu ketju voi katketa tai kasvattaa takaiskuriskiä.
- **Sahaa vain puuta. Älä käytä oksasahaa töihin, joihin sitä ei ole tarkoitettu. Esimerkki: Älä käytä oksasahaa metallin, muovin, muurattujen kappaleiden tai muiden kuin puisten rakennusaineiden sahaukseen.** Oksasahan käyttö muihin kuin määräyksenmukaisiin töihin saattaa johtaa vaarallisiin tilanteisiin.
- **Oksasahaa ei ole tarkoitettu puunkaatoon.** Oksasahan käyttö muuhun kuin tarkoitettuihin töihin saattaa johtaa käyttäjän tai lähellä olevien vaikeisiin loukkaantumisiin.
- **Noudata kaikkia ohjeita, kun poistat kiinnitarttunutta materiaalia, varastoit tai huollat oksasahan.** Varmista, että katkaisija on poiskytkettynä ja että akku on irrotettu.

- **Takaiskun syy ja ehkäisy:**
  Takaisku saattaa syntyä laipan kärjen osuessa esineeseen tai puun taipuessa ja teräketjun jäädessä puristukseen sahausuraan.
  Laipan kärjen kosketus saattaa monessa tapauksessa johtaa odottamattomaan taaksepäin suuntautuvaan vastavoimaan, jolloin laippa iskeytyy ylöspäin ja käyttäjää kohti.
  Teräketjun jäädessä puristukseen laipan yläreunasta, laippa saattaa nopeasti iskeytyä taaksepäin käyttäjää kohti.
  Nämä vastavoimat voivat johtaa siihen, että menetät sahan hallinnan ja loukkaannut vakavasti. Älä luota yksinomaan oksasahaan asennettuihin turvalaitteisiin. Oksasahan käyttäjänä sinun tulisi suorittaa tietyt toimenpiteet voidaksesi työskennellä ilman onnettomuuksia ja loukkaantumisia.
  Takaisku johtuu oksasahan väärinkäytöstä tai käytöstä väärään tarkoitukseen. Se voidaan ehkäistä sopivin varotoimin, seuraavaksi selostetulla tavalla:
- **Pidä sahaa tiukasti kahdella kädellä niin, että peukalo ja sormet ympäröivät oksasahan kahvoja. Aseta kehosi ja käsivartesi asentoon, jossa pystyt vastustamaan takaiskuvoimia.** Käyttäjä pystyy hallitsemaan takaiskuvoimia suorittamalla tarkoituksenmukaiset toimenpiteet. Älä koskaan irrota otetta oksasahasta.
- **Vältä epänormaalia kehon asentoa äläkä koskaan sahaa yli olkakorkeuden.** Näin voidaan estää tahaton kosketus laipan kärjellä ja mahdollistaa oksasahan parempi hallinta odottamattomissa tilanteissa.
- **Käytä aina valmistajan määräämiä varalaippoja ja teräketjuja.** Vääränlaiset varalaipat ja teräketjut voivat johtaa ketjun repeytymiseen tai takaiskuun.
- **Noudata valmistajan ohjeita koskien teräketjun teroitusta ja hoitoa.** Liian matala syvyyssäädin kasvattaa taipumusta takaiskuun.

Lisää turvallisuusohjeita

- **Henkilöt (lapset mukaan lukien), joilla on rajalliset fyysiset, aistilliset tai henkiset kyvyt tai puuttuva kokemus ja/tai tieto eivät saa käyttää tätä sähkötyökalua, paitsi turvallisuudesta vastaavan henkilön valvonnassa tai opastuksessa.** Lapsia tulee valvoa ja varmistaa, että he eivät leiki sähkötyökalulla.
- **Varmista, että kaikki suojalaitteet ja kahvat on asennettu ennenkuin käytät laitetta.** Älä koskaan koeta ottaa käyttöön epätäydellisesti koottua laitetta tai laitetta, johon on tehty luvattomia muutoksia.
- Tarkista aina, että ketju on oikeassa asennossa. Väärin asetettu ketju saattaa johtaa ketjun katkeamiseen, takaiskuun ja/tai loukkaantumisiin.
- Käytä työssä oksasahan kanssa aina tukevia pitkälahkeisia työhousuja.
- **Oksasaha ei sovellu sahauksiin, joita suoritetaan alhaalta ylöspäin.** Oksasahan käyttö muuhun kuin sille tarkoitettuihin toimintoihin, saattaa johtaa vaarallisiin tilanteisiin.

Ohjeita akun optimaaliseen käsittelyyn

- **Älä avaa akkua äläkä tee siihen mitään muutoksia.** Oikosulkuvaara.



Suojaa akku kuumuudelta esim. myös pitkäaikaiselta auringonpaisteelta, tulelta, vedeltä ja kosteudelta. Muuten syntyy räjähdysvaara.

- **Kun laitetta ei käytetä, pidä käytöstä poissa olevaa akkua loitolla paperinliittimistä, kolikoista, avaimista, nauloista, ruuveista tai muista pienistä metalliesineistä, jotka voivat oikosulkea akun koskettimet.** Akkukoskettimien välinen oikosulku saattaa aiheuttaa palovammoja tai johtaa tulipaloon.
- **Jos akku vaurioituu tai sitä käytetään asiaankuulumattomalla tavalla, saattaa siitä purkautua höyryjä.** Tuuleta alue ja hakeudu lääkäriin, mikäli oireita ilmaantuu. Höyryt voivat ärsyttää hengitystiehyeitä.
- **Käytä akkua ainoastaan valmistajan tuotteissa.** Vain tällä tavalla saat estettyä akun vaarallisen ylikuormituksen.
- **Terävät esineet (esimerkiksi naulat ja ruuvitaltat) tai kuoreen kohdistuvat iskut saattavat vaurioittaa akkua.** Tämä voi johtaa akun oikosulkuun, tulipaloon, savuamiseen, räjähtämiseen tai ylikuumenemiseen.
- **Älä oikosulje akkua**. Syntyy räjähdysvaara.
- Puhdista akun tuuletusaukot silloin tällöin pehmeällä, puhtaalla ja kuivalla siveltimellä.
- **Lataa laite ainoastaan toimitukseen kuuluvalla latauslaitteella.**

Tunnusmerkit

Seuraavat tunnusmerkit ovat tärkeitä käyttöohjeen lukemisessa ja ymmärtämisessä. Paina mieleesi tunnusmerkit ja niiden merkitys. Kun tunnusmerkit muistetaan tulkita oikein, se tehostaa laitteen parempaa ja turvallisempaa käyttöä.

Tunnusmerkki	Merkitys
	Tarkista puutarhalaitteen käyttöalue aina huolellisesti villi- tai kotieläinten varalta. Villi- ja kotieläimet voivat loukkaantua koneen käytön aikana. Tarkista koneen käyttöalue perusteellisesti ja poista kaikki kivet, tikut, johdot, luut ja vieraat esineet.
	Käytä päänsuojusta, jos on vaara, että putoavat oksat aiheuttavat loukkaantumisia.
	Pidä lapset ja sivulliset loitolla laitetta käyttäessäsi. Voit menettää laitteen hallinnan, huomiosi suuntautuessa muualle.
	Liikesuunta
	Reaktiosuunta

Tunnusmerkki	Merkitys
	Paino
	Käynnistys
	Poiskytkentä
	Sallittu käsittely
	Kielletty menettely
CLICK!	Kuuluva ääni
	Lisälaitteet/varaosat

Tuotteen ja ominaisuuksien kuvaus



Lue kaikki turvallisuus- ja käyttöohjeet. Turvallisuusohjeiden ja käyttöohjeiden noudattamisen laiminlyönti saattaa johtaa sähköiskuun, tulipaloon ja/tai vakavaan loukkaantumiseen.

Ota huomioon kuvat käyttöohjeen alussa.

Määräystenmukainen käyttö

Tuote on tarkoitettu kotikäyttöön, puun, kuten oksien, lautojen, puupalkkien jne. sahaukseen lähellä maanpintaa.

Ssahaus voidaan suorittaa kuitujen suunnassa tai poikittain niitä vasten.

Tämä sähkötyökalu ei sovellu mineraalisten aineiden sahaukseen.

Tämä sähkötyökalu ei sovellu sahaamiseen alhaalta ylöspäin, upposahaukseen tai puiden kaatoon.

Tätä sähkötyökalua tulee käytössä käsitellä kaksin käsin.

Toimituksen sisältö

Ota laite varovasti pakkauksestaan ja tarkista, että kaikki seuraavat osat löytyvät:

- Ketjusaha
- Suojus
- Teräketju
- Terälaippa
- Ketjusuojus
- Teräketjuöljy (50 ml)
- Käyttöopas

Tietyissä versioissa akku ja latauslaite kuuluvat toimitukseen.

Jos osia puuttuu tai osissa on vaurioita, ota yhteyttä jälleenmyyjään.

Kuvassa olevat osat

Kuvattujen osien numerointi viittaa kuvasivulla olevaan sähkötyökalun kuvaan.

(1) Ketjusuojus
(2) Kiristyspyörä
(3) Lisäkahva
(4) Käynnistyskytkimen käynnistyssalpa
(5) Käynnistyskytkin
(6) Takakahva
(7) Akun kiinnityskohta
(8) Akun lataustilan merkkivalo
(9) Käsisuoja
(10) Purunpoistoaukko
(11) Suojus
(12) Kiristysnuppi
(14) Teräketju
(13) Ketjun suojus
(15) Terälaippa
(16) Akku[a)]
(17) Latauslaite[a)]
(18) Sarjanumero
(19) Pyörimis- ja sahaussuunnan symboli
(20) Magneetti
(21) Kiinnitystappi
(22) Terälaipan ohjain
(23) Ketjun kiristystappi
(24) Ketjupyörä
(25) Akun lukituksen avauspainike

a) **Kuvattu lisätarvike ei kuulu vakiotoimitukseen.**

Tekniset tiedot

Oksasaha		EasyChain 18V-15-7
Tuotenumero		**3 600 HB8 9..**
Ketjun nopeus joutokäynnillä	m/s	6,95
Terälaipan pituus	mm	150
Sahauskapasiteetti	mm	130
Työkaluton ketjun kiristys (SDS)		●
Teräketjun malli		325”– 80BX
Vetolenkin vahvuus	mm	1,1 (0,043")
Paino [A)]		

Oksasaha		EasyChain 18V-15-7
– Ilman akkua	kg	1,3
– Akun kanssa	kg	1,7 (1,5 Ah) – 2,0 (6,0 Ah)
Sarjanumero		Katso tuotteen sarjanumero (tyyppikilvestä)
Suositeltu ympäristön lämpötila latauksen aikana	°C	0...+35
Sallittu ympäristön lämpötila säilytyksessä	°C	–20...+50
Sallittu ympäristön lämpötila käytön aikana [B)]	°C	0...+40
Akkutyyppi		PBA 18V...W-. 1,5 Ah, 2,0 Ah, 2,5 Ah, 4,0 Ah, 6,0 Ah

A) riippuen käytetystä akusta

B) rajoitettu teho, kun lämpötila < 0 °C

Melu-/tärinätiedot

Melupäästöarvot on määritetty standardin **EN 62841-4-1** mukaan.

Sähkötyökalun tyypillinen A-painotettu melutaso: äänenpainetaso **96** dB(A); äänentehotaso **104** dB(A). Mittausepävarmuus K = **3** dB.

Käytä kuulosuojaimia!

Tärinäarvot a_h (jatkuva tärinä), p_F (toistuva iskumainen tärinäkuormitus) ja epävarmuus K on määritetty standardin **EN 62841-4-1** mukaan.

a_h = **4** m/s^2 (K = **1,5** m/s^2), p_F = **186** m/s^2 (K = **65** m/s^2)

Että ilmoitettu/ilmoitetetut värähtelyn yhteisarvo(t) ja ilmoitettu/ilmoitetetut melupäästöarvo(t) on mitattu standardoitun testausmenetelmän mukaan ja voidaan käyttää sähkötyökalun vertaamiseen toiseen.

Että ilmoitettu/ilmoitetetut värähtelyn yhteisarvo(t) ja ilmoitettu/ilmoitetetut melupäästöarvo(t) myös voidaan käyttää kuormituksen alustavaan arviointiin.

Että värähtely- ja melupäästöarvot sähkötyökalun todellisen käytön aikana voivat poiketa ilmoitetuista arvoista riippuen tavasta, jolla sähkötyökalua käytetään, etenkin siitä minkälaista työkappaletta työstetään, ja tarpeesta turvallisuustoimenpiteiden määrittämiseksi käyttäjän suojaksi, joihin vaikuttavat värähtelykuormituksen arviointi todellisten käyttöolosuhteiden aikana (tällöin on huomioitava käyttösyklin kaikki osat, esimerkiksi ajat, jolloin sähkötyökalu on sammutettuna ja ajat, jolloin se on käynnissä, mutta toimii ilman kuormaa).

Akku

Bosch myy akkukäyttöisiä sähkötyökaluja myös ilman akkua. Pakkauksesta näet, sisältyykö akku sähkötyökalusi toimitukseen.

Akun lataminen

▶ **Käytä vain teknisissä tiedoissa ilmoitettuja latauslaitteita.** Vain nämä latauslaitteet soveltuvat sähkötyökalussasi käytettävälle litiumioniakulle.

Huomautus: kansainvälisten kuljetusmääräysten mukaisesti Li-ion-akut toimitetaan osittain ladattuina. Akun täyden suorituskyvyn varmistamiseksi akku tulee ladata täyteen ennen ensikäyttöä.

Akun asentaminen

Työnnä ladattu akku akun kiinnityskohtaan niin, että se lukittuu paikalleen.

Akun irrottaminen

Kun haluat ottaa akun pois, paina akun vapautuspainiketta ja vedä akku irti. **Älä irrota akkua väkisin.**

Akussa oleva akun lataustilan näyttö

Huomautus: lataustilan näyttöä ei ole kaikissa akkutyypeissä.

Akun lataustilan näytön LED-valot ilmoittavat akun lataustilan. Turvallisuussyistä lataustilan tiedustelu on mahdollista vain sähkötyökalun ollessa pysähdyksissä.

Paina akussa olevaa lataustilan näytön painiketta nähdäksesi lataustason. Tämän voi tehdä myös akun ollessa irrotettuna.

Akussa olevat LED-valot	Lataustila
4 vihreää LED-valoa palaa jatkuvasti	≈ 75–100 %
3 vihreää LED-valoa palaa jatkuvasti	≈ 50–75 %
2 vihreää LED-valoa palaa jatkuvasti	≈ 25–50 %
1 vihreä LED-valo palaa jatkuvasti	≈ 5–25 %
1 vihreä LED-valo vilkkuu	≈ 0–5 %

Ohjeita akun optimaaliseen käsittelyyn

Suojaa akku kosteudelta ja vedeltä.

Säilytä akkua vain –20 … 50 °C lämpötilassa. Älä jätä akkua esimerkiksi kuumana kesäpäivänä pitkäksi ajaksi autoon.

Huomattavasti lyhentynyt käyntiaika latauksen jälkeen osoittaa, että akku on elinikänsä lopussa ja täytyy vaihtaa uuteen.

Huomioi hävitysohjeet.

Akun hoito

Akun optimaalisen hyödyn takaamiseksi, ota huomioon seuraavat ohjeet ja toimenpiteet:

– Suojaa akku kosteudelta ja vedeltä.

– Säilytä akku vain lämpötilassa -20 °C … 50 °C. Älä esimerkiksi jätä akkua kesällä makaamaan autoon.

– Säilytä akku erikseen, ei puutarhalaitteessa.
– Älä jätä akkua puutarhalaitteeseen suoraan auringonpaisteeseen.
– Akun optimaalinen säilytyslämpötila on 5 °C.
– Puhdista akun tuuletusaukot silloin tällöin pehmeällä, puhtaalla ja kuivalla siveltimellä.

Laitteen huomattavasti lyhentynyt käyttöaika latauksen jälkeen osoittaa, että akku on loppuun käytetty ja täytyy vaihtaa uuteen.

Asennus

Teräketjun asennus ja kiristys (katso kuvat B1 – B7)

▶ **Käytä henkilökohtaisia suojavarusteita (PSA), ennen kuin huollat tai vaihdat teräketjun.**

▶ **Älä käytä työkalua asennukseen.**

▶ **Oksasahan käyttö väärin suunnatulla tai väärin kiristetyllä ketjulla voi johtaa ketjun katkeamiseen, takaiskuun ja/tai loukkaantumisiin.** Oikein suunnattu ja kiristetty ketju optimoi tuotteen tehon ja pidentää sen elinikää. Kiristä ketju Boschin sallimalla ketjun apukiristimellä .

▶ **Etenkin uudet teräketjut pitenevät yleensä alussa huomattavasti.**

▶ **Älä kiristä teräketjua sen ollessa hyvin kuuma, koska se supistuu jäähtyessään ja kiristyy silloin liian tiukasti laippaan.**

▶ **Käytä ainoastaan teräketjuja, joiden vetolenkin paksuus (uraleveys) on 1,1 mm.**

– Aseta oksasaha suoralle pinnalle.
– Varmista, että kiristyspyörä **(2)** on käännetty kokonaan vastapäivään.
– Työnnä teräketju **(14)** laipan **(15)** rakoon. Varmista tällöin oikea kiertosuunta; vertaa teräketjua liikesuunnan ja leikkaussuunnan merkkiin **(19)**.
– Aseta laippa **(15)** kiinnityspultteihin **(21)** ja ketjuniveleet ketjupyörän **(24)** ympäri.
– Tarkista, että kaikki osat on sijoitettu oikein, ja pidä laippa teräketjuineen tässä asennossa. Käytä magneetit **(20)** lisäapuna laipan suuntaamisessa.
– Kierrä kiristyspyörää **(2)** myötäpäivään, kunnes teräketjun on osittain kiristetty.
– Aseta kansi **(11)** paikalleen ja kierrä kiristysnuppia **(12)** myötäpäivään, kunnes kansi on osittain kiinni.
– Kierrä kiristysratasta **(2)** myötäpäivään (+), kunnes teräketjun oikea kireys on saavutettu. Teräketjun **(14)** kireys on oikea, kun sitä voi nostaa päältäpäin 2–3 mm.
– Kun oikea kireys on saavutettu, kierrä kiristysnuppia **(12)** myötäpäivään, kunnes se on tiukalla ja käännä kiristysnupin **(12)** sanka alas. Laippa on kiinnitetty asetettuun asentoon. Älä kierrä kiristyspyörää **(2)** lisää.
– Jos ketju on liian kireällä, nostat kiristysnupin **(12)** sangan ylös ja kierrät sitä osittain vastapäivään. Kierrä kiristyspyörää suuntaan (-) ja toista kiristystoimenpiteet.

Teräketjun voitelu (katso kuva C)

Teräketjua ei voidella käytön aikana automaattisesti teräketjuöljyllä.

Tarkista teräketju ennen jokaista käyttökertaa ja voitele ketju manuaalisesti.

Oksasahan käyttö ilman ketjuöljyä johtaa oksasahan vaurioitumiseen.

Teräketjun käyttöikä ja sahausteho riippuvat optimaalisesta voitelusta.

Huomautus: käytä aina ketjusahallesi tarkoitettua öljyä parhaan suorituskyvyn varmistamiseksi. Ketjusahalle sopimattoman öljyn käyttö saattaa heikentää öljynsyöttöjärjestelmän tehokkuutta ja johtaa takuun raukeamiseen.

Teräketjun voitelu:
– Irrota akku ennen ketjun voitelemista.
– Käytä aina käsineitä, kun levität öljyä teräketjulle.
– Aseta oksasaha sopivalle pinnalle suojus **(11)** ylöspäin.
– Levitä öljyä terälaipan ja teräketjun väliselle alueelle.
– Aseta akku takaisin paikalleen. Käynnistä oksasaha hetkeksi, jotta öljy leviää tasaisesti ohjauskiskolle ja teräketjulle.

Käyttöohjeet

Päälle ja pois kytkentä (katso kuva E)

Käynnistys

Poista ketjun suojus **(13)** ja aseta ladattu akku paikoilleen.

Pidä oksasaha kaksin käsin, toinen käsi oksasahan takakahvassa **(6)** ja toinen käsi lisäkahvassa **(3)**.

Paina sen jälkeen käynnistysvarmistinta **(4)** ja seuraavaksi käynnistyskytkintä **(5)**.

Päästä taas käynnistinvarmistin **(4)** vapaaksi, heti kun teräketju **(14)** liikkuu.

Poiskytkentä

Päästä käynnistyskytkin **(5)** vapaaksi, teräketju **(14)** pysähtyy.

Ellei teräketju **(14)** pysähdy, kun olet päästänyt käynnistyskytkimen **(5)** vapaaksi, tulee sinun ottaa yhteys Bosch-asiakaspalveluun.

Poista akku ja vedä ketjunsuojus **(13)** paikoilleen.

Työskentely oksasahan kanssa

▶ **Lue aina käyttöohje ja turvaohjeet ennen käyttöä.**

▶ **Älä koskaan käytä konetta viallisilla suojausvarusteilla tai ilman suojavarusteita, kuten esim. liikkuvan teräketjun suojaa.**

▶ **Tarkista aina oksasahan ja teräketjun kunto. Onko teräketju voideltu öljyllä? Katso kappaletta ”Teräketjun voitelu”. Käytä oksasahaa ainoastaan, jos se on moit-**

teettomassa kunnossa. Älä tee mitään muutoksia oksasahaan.

- ▶ **Tarkista aina, että oksasaha on koottu oikein, katso kappaletta ”Teräketjun asennus ja kiristys”.**
- ▶ **Tarkista että teräketjun suojus liikkuvan teräketjun päällä on sijoitettu oikein. Jos teräketjun suojus liikkuvan teräketjun päällä on viallinen eikä palaudu normaaliin asentoonsa, tulee ottaa yhteyttä Bosch-asiakaspalveluun.**
- ▶ **Käytä sopivia vaatteita ja henkilökohtaista suojavarustusta.**
- ▶ **Käytä suojalaseja, kuulosuojaimia ja suojakäsineitä. Sopivat vaatteet pienentävät loukkaantumisvaaraa, joka syntyy ympäristöön sinkoutuvista lastuista ja teräketjun kosketuksesta epähuomiossa.**
- ▶ **Huolehdi aina siitä, että ympäristö on esteistä vapaa ja että ympäristössä ei ole ulkopuolisia henkilöitä.**
- ▶ **Käytä aina oksasahaa tukevalla, tasaisella alustalla. Käytä aina oksasahaa hyvissä valaistusolosuhteissa.**
- ▶ **Älä koskaan käytä oksasahaa tikkailta tai yli olkakorkeuden.**
- ▶ **Älä koskaan kurota kauas tai työskentele käsivarret suoriksi ojennettuina.**
- ▶ **Pidä aina oksasahaa kaksin käsin.**
- ▶ **Varo öljyä tartuntapinnoissa ja käsineissä.**
- ▶ **Käytä suojanaamiota sahatessasi käsiteltyä puuta.**
- ▶ **Tarkista, että leikkausalueella ei ole sähköjohtoja.**

Yleinen käsittely (katso kuva G)

- Ensikäyttäjän tulisi harjoitella runkojen sahausta sahapukissa.
- Pidä oksasahaa kehosi sivussa, käyttäen ensisijaista kättäsi.
- Siirrettävä teräketjun suojus **(1)** on asennettu lisäkahvan suojaksi. Tämä suojus liikkuu ylöspäin työkalun leikatessa puun läpi. Leikkauksen jälkeen teräketjun suojus **(1)** palaa lähtöasentoon takaisin.
- Teräketjun tulee liikkua täydellä nopeudella ennen kuin se koskettaa puuta.
- Älä sahattaessa paina teräketjua voimalla vaan anna sen tehdä työn.
- Poista aina oksasaha keskeneräisestä sahausurasta teräketjun liikkuessa.
- Ole varovainen sahausuran lopussa. Kun oksasaha vapautuu sahauksesta, painovoima muuttuu odottamatta. Säären tai jalat ovat vaarassa loukkaantua.

Sahan takaisku (katso kuva H)

Älä koskaan poista tai muuta teräketjun suojaa! Saha on varustettu teräketjun suojalla, jotta takaiskulta vältyttäisiin, jos sahan kärki tahattomasti painetaan puuta vasten.

Sahan takaiskulla tarkoitetaan käynnissä olevan oksasahan äkillistä iskua ylös- ja taaksepäin. Takaisku saattaa esiintyä, kun laipan kärki osuu sahattavaan kohteeseen tai jos teräketju jää puristukseen.

Oksasaha reagoi takaiskun sattuessa ennalta arvaamattomalla tavalla, ja saattaa aiheuttaa käyttäjälle tai sahausalueella oleville vakavia vammoja.

Sivuttaiset leikkaukset, vino- ja pituusleikkaukset on aloitettava erityisen varovasti, vaaratilanteissa tulee päästää käynnistyskytkin **(5)** vapaaksi loukkaantumisien välttämiseksi.

Sahan takaiskun välttämiseksi:

- Aseta oksasaha kappaleeseen mahdollisimman loivasti.
- Älä koskaan työskentele venyneellä tai voimakkaasti kuluneella teräketjulla.
- Vaihda tylsä teräketju.
- Älä koskaan sahaa yli olkakorkeuden.
- Älä koskaan sahaa laipan kärjellä.
- Pidä oksasahasta kiinni aina kahdella kädellä.
- Käytä aina Boschin hyväksymää takaiskua vaimentavaa teräketjua.
- Tarkista teräketjun oikea kireys.

Puurunkojen/polttopuun sahaus (katso kuvat I1 ja I2)

- Käytä runkojen sahauksessa sahapukkia, joka seisoo tasaisella ja kovalla alustalla.
- Sahaa ainoastaan puuta tai puisia esineitä. Varo aina sahattaessa osuumasta kiviin, nauloihin jne., koska ne voivat sinkoutua ylös, vahingoittaa teräketjua tai johtaa käyttäjän tai lähellä seisovien henkilöiden vakaviin loukkaantumisiin.
- Tue aina rungot ennen sahausta.
- Sahaa rungot aina tuetun kohdan ulkopuolelta estääksesi rungon puristumista yhteen ja ketjun jäämistä puristukseen.
- Varmista, että teräketju ei koskaan kosketa maata tai työpaikan varusteiden osia.
- Varo kompastumasta rungon palasiin, oksiin, juuriin jne.
- Ei ole suositeltavaa sahata puuta, joka on suurempi kuin teknisissä tiedoissa mainittu leikkauskapasiteetti (**130** mm).

Oksan tai puun oksitus (katso kuva J)

- Oksituksella tarkoitetaan oksien katkaisu kaadetusta puusta tai suuresta oksasta.
- Oksittaessa jätetään suuremmat alaspäin suunnatut oksat, jotka tukevat runkoa toistaiseksi paikoilleen.
- Poista pienemmät oksat yhdellä sahauksella.
- Ole varovainen kun sahaat oksia/haaroja, ne voivat ponnahtaa takaisin.
- Älä koskaan käytä oksasahaa tikkailta tai yli olkakorkeuden.
- Sahaustoimenpide on optimaalinen, kun ketjun nopeus pysyy vakiona sahauksen aikana.

Vianetsintä

Jos sähkötyökalusi ei toimi moitteettomasti voit seuraavasta taulukosta löytää vikojen oireet, mahdolliset syyt sekä aputoimenpiteet. Ellet näiden avulla pysty paikallistamaan ja korjaamaan vikaa, tulee sinun kääntyä huoltokorjaamosi puoleen.

Huomio: Pysäytä puutarhalaite ja irrota akku ennen vianetsintää.

Ongelma	Mahdollinen aiheuttaja	Korjausohje
Oksasaha ei käynnisty	Akun varaus on purkautunut	Lataa akku, katso myös ”Latausohjeita”
	Akku on asennettu väärin	Varmista, että molemmat lukitusvaiheet ovat lukkiutuneet
	Moottorisuoja on reagoinut	Anna moottorin jäähtyä
	Akku on liian kylmä/kuuma	Anna akun lämmetä/jäähtyä
	Ketju on liian kireä	Löysää teräketjua, (katso "Teräketjun voitelu (katso kuva **C**)", Sivu 115).
Teräketju ei liiku	Akun varaus on purkautunut	Lataa akku, katso myös ”Latausohjeita”
	Sähkötyökalu on viallinen	Ota yhteyttä valtuutettuun Bosch-huoltoon
	SDS-suojuksen alla oleva alue on tukkeutunut	Katso ”Huolto ja puhdistus”
	Teräketjussa ei ole öljyä	Kiristä teräketju, (katso "Teräketjun voitelu (katso kuva **C**)", Sivu 115) ja voitele teräketju (katso "Teräketjun voitelu (katso kuva **C**)", Sivu 115).
Oksasaha toimii katkonaisesti	Sisäinen kosketusvika	Ota yhteyttä valtuutettuun Bosch-huoltoon
	Käynnistyskytkin **(5)** on viallinen	Ota yhteyttä valtuutettuun Bosch-huoltoon
Teräketju on kuiva	Teräketjussa ei ole öljyä	Voitele teräketju; (katso "Teräketjun voitelu (katso kuva **C**)", Sivu 115).
Teräketju/ohjauskisko on kuuma	Teräketjussa ei ole öljyä	Voitele teräketju; (katso "Teräketjun voitelu (katso kuva **C**)", Sivu 115).
	Ketju on liian kireä	Löysää teräketjua, (katso "Teräketjun voitelu (katso kuva **C**)", Sivu 115).
	Teräketju on tylsä	Vaihda teräketju
Oksasaha nykii, tärisee tai ei sahaa kunnolla	Ketju on liian löysä	Löysää teräketjua, (katso "Teräketjun voitelu (katso kuva **C**)", Sivu 115).
	Teräketju on tylsä	Vaihda teräketju
	Teräketju on liian kulunut	Vaihda teräketju
	Sahan hampaat osoittavat väärään suuntaan	Asenna teräketju oikein päin
Voimakas tärinä/melu	Sähkötyökalu on viallinen	Ota yhteyttä valtuutettuun Bosch-huoltoon
Sahausaika akun kertalatauksella on liian lyhyt	Liiallinen kitka puuttuvan voitelun takia	Voitele teräketju; (katso "Teräketjun voitelu (katso kuva **C**)", Sivu 115).
	Teräketju on likainen	Puhdista teräketju
	Huono sahaustekniikka	(katso "Työskentely oksasahan kanssa", Sivu 115)
	Akkua ei ole ladattu täyteen	Lataa akku, katso myös ”Latausohjeita”
	Akun lämpötila ei ole sallitulla lämpötila-alueella	Anna akun lämmetä ympäristön lämpötilaan (akun sallitulla 0–45 °C lämpötila-alueella)
Teräketju pyörii hitaasti	Akun varaus on purkautunut	Lataa akku, katso myös ”Latausohjeita”
	Akun lämpötila ei ole sallitulla lämpötila-alueella	Anna akun lämmetä ympäristön lämpötilaan (akun sallitulla 0–45 °C lämpötila-alueella)

Kunnossapito ja huolto

Huolto ja puhdistus

- ▶ **Irrota aina akku puutarhalaiteesta ennen kaikkia laitteeseen kohdistuvia töitä (esim. huolto, työkalun vaihto jne.) sekä puutarhalaitetta kuljetettaessa ja säilytettäessä.** Käynnistyskytkimen tahaton painallus muodostaa loukkaantumisvaaran.
- ▶ **Käytä sopivia vaatteita ja henkilökohtaista suojavarustusta.**
- ▶ **Tarkista säännöllisesti, että ketjusahassa ei ole ilmeisiä puutteita, kuten löysä, irronnut tai vaurioitunut teräketju, irtonainen kiinnitys tai kuluneet tai vaurioituneet osat.**
- ▶ **Älä tee mitään muutoksia puutarhalaitteeseen.** Luvattomat muutokset voivat vaikuttaa puutarhalaitteen turvallisuuteen ja johtaa voimakkaampaan meluun sekä värinään ja takuun raukeamiseen.

Huomautus: suorita seuraavat huoltotoimet säännöllisesti varmistaaksesi sahan pitkän käyttöiän ja luotettavan toiminnan.

Pidä sähkötyökalu ja tuuletusaukot puhtaina varmistaaksesi sujuvan ja turvallisen työskentelyn. Tarkista oksasaha säännöllisesti ilmeisten vikojen, kuten löystyneen tai vaurioituneen teräketjun tai loppuun kuluneiden tai vaurioituneiden osien, varalta.

Tarkista, että suojukset ja suojalaitteet ovat kunnossa ja oikein asennettuja. Suorita kaikki tarvittavat huolto- tai korjaustyöt ennen käyttöönottoa.

Teräketjun vaihto ja teroitus

- Teräketju saattaa tylstyä pidemmän käytön jälkeen tai kosketuksesta muuhun kuin puuhun.
- Optimaalisen tehon ja turvallisuuden takaamiseksi tarvitaan terävä teräketju.
- Älä koskaan teroita teräketjua itse ellei sinulla on siitä kokemusta.
- Vaihda teräketju Bosch varaosateräketjuun tai anna teroittaa se ammattimaisesti.

Laipan vaihto

- ▶ **Vaihda laippa ainoastaan jos ymmärrät tuotteen ja ohjeet tarkasti, käänny muussa tapauksessa Bosch asiakaspalvelun puoleen.**

- Jos laippa on kulunut voit pidentää sen käyttöaikaa asentamalla se toisinpäin tai sitten vaihtaa se uuteen.
- Käytä kuusiokoloavainta laipan **(15)** ja kiristyspyörän **(2)** välisen ruuvin avaamiseen.
- Asenna kiristyspyörä **(2)** uudelleen sen jälkeen kun olet kääntänyt tai vaihtanut laipan.

Huomautus: Kiristä käsin kunnes tunnet kevyen vastuksen, sen jälkeen vielä 1/8 kierros oikeaa kiinnitystä varten. Liian voimakas kiristys voi saattaa laipan puristukseen, mikä vaikeuttaa teräketjun liikettä.

Laippa

EasyChain 18V-15-7 Oregon 064BXNA041

Asiakaspalvelu ja käyttöneuvonta

Suomi

Puh.: 0800 98044

Linkki huolto-osoitteisiin ja takuuehtoihin löytyy viimeiseltä sivulta.

Ilmoita kaikissa kyselyissä ja varaosatilauksissa 10-numeroinen tuotenumero, joka on ilmoitettu tuotteen mallikilvessä.

Hävitys

Sähkötyökalut, akut, lisätarvikkeet ja pakkaukset tulee toimittaa ympäristöystävälliseen uusiokäyttöön.



Älä heitä sähkötyökaluja tai akkuja/paristoja talousjätteisiin!

Koskee vain EU-maita:

Sähkö- ja elektroniikkalaitteet sekä käytöstä poistetut akut/paristot, jotka eivät ole enää käyttökelpoisia, on kerättävä erikseen ja hävitettävä ympäristöystävällisellä tavalla. Toimita ne ohjeen mukaisiin keräyspisteisiin. Virheellinen hävittäminen voi olla haitallista ympäristölle ja terveydelle jätteiden mahdollisesti sisältämien vaarallisten aineiden vuoksi.

Ελληνικά

Υποδείξεις ασφαλείας

Ερμηνεία των εικονοσυμβόλων



Υπόδειξη κινδύνου, γενικά.



Διαβάστε τις οδηγίες χειρισμού.



Να μην χρησιμοποιείται σε βροχή.



Λαμβάνετε υπόψη σας το κλότσημα του πριονιού κλαδέματος και αποφεύγετε το πριόνισμα με τη μύτη της σπάθας.



Κρατάτε πάντα το πριόνι κλαδέματος και με τα δυο σας χέρια.



Να κρατάτε τα χέρια σας μακριά από το μαχαίρι.



Φοράτε προστατευτικά γυαλιά και ωτασπίδες.



Να φοράτε υποδήματα ασφαλείας.



ΠΡΟΕΙΔΟΠΟΙΗΣΗ: Αποσυνδέετε την μπαταρία πριν από τη συντήρηση.

Γενικές υποδείξεις ασφαλείας για ηλεκτρικά εργαλεία

⚠ ΠΡΟΕΙΔΟΠΟΙΗΣΗ **Διαβάστε όλες τις υποδείξεις ασφαλείας, οδηγίες, εικονογραφήσεις και όλα τα τεχνικά στοιχεία, που συνοδεύουν αυτό το ηλεκτρικό εργαλείο.** Αμέλειες κατά την τήρηση των ακόλουθων υποδείξεων μπορεί να προκαλέσουν ηλεκτροπληξία, πυρκαγιά και/ή σοβαρούς τραυματισμούς.

Φυλάξτε όλες τις προειδοποιητικές υποδείξεις και οδηγίες για κάθε μελλοντική χρήση.

Ο όρος «ηλεκτρικό εργαλείο» που χρησιμοποιείται στις προειδοποιητικές υποδείξεις αναφέρεται σε ηλεκτρικά εργαλεία που τροφοδοτούνται από το ηλεκτρικό δίκτυο (με ηλεκτρικό καλώδιο) καθώς και σε ηλεκτρικά εργαλεία που τροφοδοτούνται από μπαταρία (χωρίς ηλεκτρικό καλώδιο).

Ασφάλεια στο χώρο εργασίας

- **Διατηρείτε τον χώρο εργασίας καθαρό και καλά φωτισμένο.** Ρύπανση ή σκοτεινές περιοχές προκαλούν ατυχήματα.
- **Μην εργάζεσθε με το ηλεκτρικό εργαλείο σε περιβάλλον, όπου υπάρχει κίνδυνος έκρηξης, όπως με την παρουσία εύφλεκτων υγρών, αερίων ή σκόνης.** Τα ηλεκτρικά εργαλεία δημιουργούν σπινθηρισμό ο οποίος μπορεί να αναφλέξει τη σκόνη ή τις αναθυμιάσεις.
- **Όταν χρησιμοποιείτε το ηλεκτρικό εργαλείο, κρατάτε μακριά τα παιδιά και άλλα τυχόν παρευρισκόμενα άτομα.** Σε περίπτωση απόσπασης της προσοχής σας μπορεί να χάσετε τον έλεγχο του εργαλείου.

Ηλεκτρική ασφάλεια

- **Μην εκθέτετε τα ηλεκτρικά εργαλεία στη βροχή ή στην υγρασία.** Η διείσδυση νερού σ' ένα ηλεκτρικό εργαλείο αυξάνει τον κίνδυνο ηλεκτροπληξίας.

Ασφάλεια προσώπων

- **Να είστε σε επαγρύπνηση, δίνετε προσοχή στην εργασία που κάνετε και χρησιμοποιείτε το ηλεκτρικό εργαλείο με περίσκεψη. Μην χρησιμοποιείτε το ηλεκτρικό εργαλείο όταν είστε κουρασμένοι ή υπό την επήρεια ναρκωτικών, οινοπνεύματος ή φαρμάκων.** Μια στιγμιαία απροσεξία κατά το χειρισμό του ηλεκτρικού εργαλείου μπορεί να οδηγήσει σε σοβαρούς τραυματισμούς.
- **Χρησιμοποιείτε τον προσωπικό εξοπλισμό προστασίας. Φοράτε πάντα προστατευτικά γυαλιά.** Ο κατάλληλος προστατευτικός εξοπλισμός, όπως μάσκα προστασίας από σκόνη, αντιολισθητικά υποδήματα ασφαλείας, προστατευτικό κράνος ή ωτασπίδες, ανάλογα με τις εκάστοτε συνθήκες, ελαττώνει τον κίνδυνο τραυματισμών.
- **Αποφεύγετε την αθέλητη εκκίνηση. Βεβαιωθείτε, ότι ο διακόπτης είναι στη θέση Off, πριν συνδέσετε το ηλεκτρικό εργαλείο με την πηγή τροφοδοσίας και/ή την μπαταρία καθώς και πριν το παραλάβετε ή το μεταφέρετε.** Όταν μεταφέρετε τα ηλεκτρικά εργαλεία έχοντας το δάχτυλό σας στο διακόπτη ή όταν συνδέσετε τα ηλεκτρικά εργαλεία με την πηγή ρεύματος όταν αυτά είναι ακόμη στη θέση ON, τότε δημιουργείται κίνδυνος τραυματισμών.
- **Απομακρύνετε από το ηλεκτρικό εργαλείο τυχόν εξαρτήματα ρύθμισης ή κλειδιά πριν θέσετε το ηλεκτρικό εργαλείο σε λειτουργία.** Ένα εργαλείο ή κλειδί συναρμολογημένο σ' ένα περιστρεφόμενο τμήμα ενός ηλεκτρικού εργαλείου μπορεί να οδηγήσει σε τραυματισμούς.
- **Προσέχετε πως στέκεστε. Φροντίζετε για την ασφαλή στάση του σώματός σας και διατηρείτε πάντοτε την ισορροπία σας.** Έτσι μπορείτε να ελέγξετε καλύτερα το ηλεκτρικό εργαλείο σε περιπτώσεις απροσδόκητων περιστάσεων.
- **Φοράτε σωστή ενδυμασία. Μη φοράτε φαρδιά ρούχα ή κοσμήματα. Κρατάτε τα μαλλιά και τα ρούχα σας μακριά από τα κινούμενα εξαρτήματα.** Χαλαρή ενδυμασία, κοσμήματα ή μακριά μαλλιά μπορεί να εμπλακούν στα κινούμενα εξαρτήματα.
- **Όταν υπάρχει η δυνατότητα σύνδεσης διατάξεων αναρρόφησης ή συλλογής σκόνης, βεβαιωθείτε ότι αυτές είναι συνδεδεμένες και ότι χρησιμοποιούνται σωστά.** Η χρήση μιας αναρρόφησης σκόνης μπορεί να ελαττώσει τον κίνδυνο που προκαλείται από τη σκόνη.
- **Μην εφησυχάζετε σε μια λάθος ασφάλεια και μην αψηφάτε τους κανόνες ασφαλείας για τα ηλεκτρικά εργαλεία, ακόμα και όταν μετά από συχνή χρήση είστε εξοικειωμένοι με το εργαλείο.** Ένας απρόσεκτος χειρισμός μπορεί μέσα σε κλάσματα του δευτερολέπτου να οδηγήσει σε σοβαρούς τραυματισμούς.

Χρήση και φροντίδα των ηλεκτρικών εργαλείων

- **Μην υπερφορτώνετε το ηλεκτρικό εργαλείο. Χρησιμοποιήστε το σωστό ηλεκτρικό εργαλείο για την εφαρμογή σας.** Με το κατάλληλο ηλεκτρικό εργαλείο εργάζεστε καλύτερα και ασφαλέστερα στην αναφερόμενη περιοχή ισχύος.
- **Μη χρησιμοποιήσετε ποτέ ένα ηλεκτρικό εργαλείο που έχει χαλασμένο διακόπτη On/Off.** Ένα ηλεκτρικό εργαλείο που δεν μπορείτε πλέον να το θέσετε σε λειτουργία και/ή εκτός λειτουργίας είναι επικίνδυνο και πρέπει να επισκευαστεί.
- **Αποσυνδέστε το φις από την πρίζα και/ή απομακρύνετε μια αποσπώμενη μπαταρία από το ηλεκτρικό εργαλείο, προτού εκτελέσετε ρυθμίσεις, αλλάξετε εξαρτήματα ή προτού φυλάξετε το ηλεκτρικό εργαλείο.** Αυτά τα προληπτικά μέτρα ασφαλείας μειώνουν τον κίνδυνο από τυχόν αθέλητη εκκίνηση του ηλεκτρικού εργαλείου.
- **Φυλάγετε τα ηλεκτρικά εργαλεία που δε χρησιμοποιούνται μακριά από παιδιά και μην επιτρέψετε τη χρήση του ηλεκτρικού εργαλείου σε άτομα που δεν είναι εξοι-**

κειωμένα με το ηλεκτρικό εργαλείο ή τις οδηγίες για τη λειτουργία του ηλεκτρικού εργαλείου. Τα ηλεκτρικά εργαλεία είναι επικίνδυνα όταν χρησιμοποιούνται από άπειρα πρόσωπα.

- ▶ **Συντηρείτε τα ηλεκτρικά εργαλεία και τα εξάρτημα. Ελέγχετε, αν τα κινούμενα εξαρτήματα είναι σωστά ευθυγραμμισμένα και προσαρμοσμένα ή μήπως έχουν σπάσει τυχόν εξαρτήματα ή οποιαδήποτε άλλη κατάσταση, η οποία επηρεάζει τη λειτουργία του ηλεκτρικού εργαλείου. Σε περίπτωση βλάβης, επισκευάστε το ηλεκτρικό εργαλείο πριν τη χρήση.** Η κακή συντήρηση των ηλεκτρικών εργαλείων αποτελεί αιτία πολλών ατυχημάτων.
- ▶ **Διατηρείτε τα εργαλεία κοπής κοφτερά και καθαρά.** Προσεκτικά συντηρημένα κοπτικά εργαλεία σφηνώνουν δυσκολότερα και οδηγούνται ευκολότερα.
- ▶ **Χρησιμοποιείτε τα ηλεκτρικά εργαλεία τα εξαρτήματα κτλ. σύμφωνα με αυτές τις οδηγίες, λαμβάνοντας υπόψη τις συνθήκες εργασίας και τις εργασίες που πρέπει να εκτελεστούν.** Η χρησιμοποίηση των ηλεκτρικών εργαλείων για εργασίες που δεν προβλέπονται γι' αυτά μπορεί να δημιουργήσει επικίνδυνες καταστάσεις.
- ▶ **Διατηρείτε τις λαβές και τις επιφάνειες λαβής στεγνές, καθαρές και ελεύθερες από λάδι και γράσο.** Οι ολισθηρές λαβές και επιφάνειες λαβής δεν επιτρέπουν κανέναν ασφαλή χειρισμό και έλεγχο του ηλεκτρικού εργαλείου σε τυχόν απρόβλεπτες καταστάσεις.

Προσεκτικός χειρισμός και χρήση εργαλείων μπαταρίας

- ▶ **Επαναφορτίζετε μόνο με τον φορτιστή που καθορίζεται από τον κατασκευαστή.** Ένας φορτιστής που είναι κατάλληλος μόνο για ένα συγκεκριμένο τύπο μπαταριών δημιουργεί κίνδυνο πυρκαγιάς όταν χρησιμοποιηθεί για άλλες μπαταρίες.
- ▶ **Χρησιμοποιείτε τα ηλεκτρικά εργαλεία μόνο με τις ειδικά σχεδιασμένες μπαταρίες.** Η χρήση άλλων μπαταριών μπορεί να οδηγήσει σε τραυματισμούς και να δημιουργήσει κίνδυνο πυρκαγιάς.
- ▶ **Όταν η μπαταρία δε χρησιμοποιείται, κρατήστε την μακριά από άλλα μεταλλικά αντικείμενα, όπως συνδετήρες χαρτιών, νομίσματα, κλειδιά, καρφιά, βίδες ή άλλα μικρά μεταλλικά αντικείμενα που μπορούν να βραχυκυκλώσουν τις επαφές της μπαταρίας.** Ένα βραχυκύκλωμα των επαφών της μπαταρίας μπορεί να προκαλέσει τραυματισμούς ή φωτιά.
- ▶ **Μια τυχόν εσφαλμένη χρήση μπορεί να οδηγήσει σε διαρροή υγρών από την μπαταρία. Αποφεύγετε κάθε επαφή μ' αυτά. Σε περίπτωση τυχαίας επαφής ξεπλύνετε καλά με νερό. Εάν τα υγρά έρθουν σε επαφή με τα μάτια, ζητήστε επιπλέον ιατρική βοήθεια.** Διαρρέοντα υγρά μπαταρίας μπορεί να οδηγήσουν σε ερεθισμούς του δέρματος ή σε εγκαύματα.
- ▶ **Μην χρησιμοποιείτε μπαταρία ή εργαλείο που είναι κατεστραμμένο ή τροποποιημένο.** Οι χαλασμένες ή τροποποιημένες μπαταρίες μπορεί να παρουσιάσουν μια απρόβλεπτη συμπεριφορά και να οδηγήσουν σε φωτιά, έκρηξη ή σε κίνδυνο τραυματισμού.
- ▶ **Μην εκθέτετε μια μπαταρία ή ένα εργαλείο μπαταρίας σε φωτιά ή σε πολύ υψηλές θερμοκρασίες.** Η έκθεση στη φωτιά ή σε θερμοκρασία πάνω από τους 130 °C μπορεί να προκαλέσει έκρηξη.
- ▶ **Τηρείτε όλες τις υποδείξεις για τη φόρτιση και μη φορτίζετε την μπαταρία ή το εργαλείο μπαταρίας ποτέ εκτός της περιοχής θερμοκρασίας που αναφέρεται στις οδηγίες λειτουργίας.** Η λάθος φόρτιση ή η φόρτιση εκτός της επιτρεπτής περιοχής θερμοκρασίας μπορεί να καταστρέψει την μπαταρία και να αυξήσει τον κίνδυνο πυρκαγιάς.

Σέρβις

- ▶ **Δώστε το ηλεκτρικό εργαλείο σας για συντήρηση από εξειδικευμένο προσωπικό, χρησιμοποιώντας μόνο γνήσια ανταλλακτικά.** Έτσι εξασφαλίζετε τη διατήρηση της ασφάλειας του ηλεκτρικού εργαλείου.
- ▶ **Μη συντηρείτε ποτέ χαλασμένες μπαταρίες.** Κάθε συντήρηση των μπαταριών πρέπει να πραγματοποιείται μόνο από τον κατασκευαστή ή από εξουσιοδοτημένα συνεργεία σέρβις πελατών.

Υποδείξεις ασφαλείας για το πριόνι κλαδέματος

- ▶ **Κατά τη λειτουργία του πριονιού κλαδέματος, κρατάτε όλα τα μέρη του σώματός σας μακριά από την αλυσίδα του πριονιού. Πριν θέσετε το πριόνι σε λειτουργία, βεβαιώνεστε ότι η αλυσίδα του δεν ακουμπάει πουθενά.** Κατά την εργασία με ένα πριόνι κλαδέματος, μια στιγμή απροσεξίας μπορεί να έχει ως αποτέλεσμα να πιαστούν τα ρούχα ή μέρη του σώματος από την αλυσίδα του πριονιού.
- ▶ **Το εργαλείο είναι σχεδιασμένο για χρήση με τα δύο χέρια. Κρατάτε πάντα το πριόνι κλαδέματος με το ένα χέρι από την πίσω χειρολαβή και με το άλλο χέρι από την πρόσθετη χειρολαβή. (βλέπε εικόνα F)**
- ▶ **Κρατάτε το πριόνι κλαδέματος μόνο από τις μονωμένες επιφάνειες λαβής, καθώς η αλυσίδα του πριονιού μπορεί να έρθει σε επαφή με κρυμμένα καλώδια ρεύματος.** Η επαφή της αλυσίδας του πριονιού με καλώδιο υπό τάση μπορεί να θέσει υπό τάση μεταλλικά μέρη του εργαλείου και να προκαλέσει ηλεκτροπληξία.
- ▶ **Φοράτε προστασία ματιών. Συνιστούμε επίσης και προστατευτικό εξοπλισμό για τα αυτιά, το κεφάλι, τα χέρια, τα σκέλη και τα πόδια.** Η κατάλληλη προστατευτική ενδυμασία μειώνει τον κίνδυνο τραυματισμών από τυχόν εκσφενδονιζόμενα υλικά κοπής καθώς και από τυχαίο άγγιγμα της αλυσίδας.
- ▶ **Μην χρησιμοποιείτε το πριόνι κλαδέματος πάνω σε δέντρο, σε σκάλα, από στέγη ή ασταθή βάση.** Ο χειρισμός του πριονιού κλαδέματος με αυτόν τον τρόπο μπορεί να προκαλέσει σοβαρό τραυματισμό.
- ▶ **Βεβαιώνεστε πάντα ότι έχετε σταθερό πάτημα και χρησιμοποιείτε το πριόνι κλαδέματος μόνο όταν στέκεστε σε σταθερό, ασφαλές και επίπεδο έδαφος.** Το ολισθηρό έδαφος ή οι ασταθείς επιφάνειες μπορεί να οδηγήσουν σε απώλεια ισορροπίας ή απώλεια του ελέγχου του πριονιού κλαδέματος.

- **'Οταν κόβετε ένα κλαδί που βρίσκεται υπό ένταση πρέπει να υπολογίζετε ότι αυτό μπορεί να τιναχτεί πάλι προς τα πίσω.** Εάν η τάση στις ίνες του ξύλου απελευθερωθεί, το τεντωμένο κλαδί μπορεί να χτυπήσει τον χειριστή και/ή να αποσπάσει τον έλεγχο του πριονιού.
- **Να είστε ιδιαίτερα προσεκτικός/προσεκτική όταν κόβετε θάμνους ή μικρά δέντρα.** Το λεπτό υλικό μπορεί να εμπλακεί στην αλυσίδα του πριονιού και ακολούθως να σας χτυπήσει ή να σας κάνει να χάσετε την ισορροπία σας.
- **Μεταφέρετε το πριόνι κλαδέματος απενεργοποιημένο, κρατώντας το από την πίσω λαβή και με την αλυσίδα του πριονιού να δείχνει προς τα εμπρός. Τοποθετείτε πάντα το κάλυμμα της αλυσίδας όταν μεταφέρετε ή αποθηκεύετε το πριόνι κλαδέματος.** Ο προσεκτικός χειρισμός του πριονιού κλαδέματος μειώνει την πιθανότητα τυχαίας επαφής με την κινούμενη αλυσίδα κοπής.
- **Τηρείτε τις οδηγίες για τη λίπανση, την τάνυση της αλυσίδας καθώς και την αντικατάσταση του σπαθιού και της αλυσίδας.** Μια ακατάλληλα τεντωμένη ή λιπασμένη αλυσίδα μπορεί είτε να σπάσει είτε να αυξήσει τον κίνδυνο αναπήδησης.
- **Να κόβετε μόνο ξύλα. Μην χρησιμοποιείτε το πριόνι κλαδέματος για εργασίες για τις οποίες δεν προορίζεται. Παράδειγμα: Μην χρησιμοποιείτε το πριόνι κλαδέματος για πριόνισμα μετάλλων, πλαστικών, τοιχοποιίας ή οικοδομικών υλικών που δεν είναι από ξύλο.** Η χρήση του πριονιού κλαδέματος για μη προβλεπόμενες εργασίες μπορεί να οδηγήσει σε επικίνδυνες καταστάσεις.
- **Αυτό το πριόνι κλαδέματος δεν προορίζεται για την κοπή δέντρων.** Η χρήση του πριονιού κλαδέματος για εργασίες διαφορετικές από τις προβλεπόμενες μπορεί να οδηγήσει σε σοβαρό τραυματισμό του χειριστή ή των παρευρισκομένων.
- **Ακολουθείτε όλες τις οδηγίες, όταν αφαιρείτε μπλοκαρισμένο υλικό, όταν αποθηκεύετε το πριόνι ή όταν κάνετε συντήρηση.** Βεβαιώνεστε ότι ο διακόπτης ON/OFF έχει απενεργοποιηθεί και η μπαταρία έχει αφαιρεθεί.
- **Αιτίες της αναπήδησης και η αποφυγή της:**
  – Ένα κλότσημα μπορεί να εμφανιστεί, όταν η αιχμή της ράγας οδήγησης έρθει σε επαφή με ένα αντικείμενο ή όταν το ξύλο λυγίσει και η αλυσίδα του πριονιού σφηνώσει στην τομή.
  – Μια επαφή με την αιχμή της ράγας μπορεί, σε ορισμένες περιπτώσεις, να προκαλέσει μια αναπάντεχη, προς τα πίσω κατευθυνόμενη αντίδραση, κατά την οποία η ράγα οδήγησης κινείται απότομα προς τα επάνω με φορά προς το χρήστη.
  – Το σφήνωμα της αλυσίδας του πριονιού στην άνω ακμή της ράγας οδήγησης μπορεί να γυρίσει τη ράγα προς τα πίσω με ορμή και με φορά προς το χρήστη.
  – Κάθε μια από τις παραπάνω αντιδράσεις μπορεί να σας κάνει να χάσετε τον έλεγχο του πριονιού και ενδεχομένως να τραυματιστείτε σοβαρά. Γι' αυτό μην βασίζεστε μόνο στις προστατευτικές διατάξεις με τις οποίες είναι εξοπλισμένο το πριόνι κλαδέματος. Ως χρήστης ενός πριονιού κλαδέματος, θα πρέπει να λαμβάνετε διάφορα μέτρα για να μπορείτε να εργάζεστε χωρίς ατυχήματα και τραυματισμούς.

  Η αναπήδηση (κλότσημα) είναι αποτέλεσμα εσφαλμένης ή ελαττωματικής χρήσης του πριονιού κλαδέματος. Μπορείτε να το αποφύγετε λαμβάνοντας κατάλληλα προφυλακτικά μέτρα, όπως περιγράφονται παρακάτω:
- **Κρατάτε το πριόνι σταθερά και με τα δύο χέρια, με τον αντίχειρα και τα δάχτυλά σας να περικλείουν τις λαβές του πριονιού κλαδέματος. Τοποθετείτε το σώμα και τα χέρια σας σε μια θέση όπου μπορείτε να αντέξετε τις δυνάμεις ανάκρουσης.** 'Οταν λαμβάνονται κατάλληλα μέτρα, τότε ο χειριστής είναι σε θέση να αντεπεξέλθει στις δυνάμεις ανάδρασης. Μην αφήνετε ποτέ να ξεφύγει το πριόνι από τα χέρια σας.
- **Αποφεύγετε την ανώμαλη στάση του σώματος και μην πριονίζετε πάνω από το ύψος των ώμων.** Έτσι αποφεύγεται η τυχαία επαφή με την άκρη της ράγας και επιτρέπεται ο καλύτερος έλεγχος του πριονιού κλαδέματος σε απρόβλεπτες καταστάσεις.
- **Να αντικαθιστάτε τις ράγες και τις αλυσίδες κοπής μόνο με προϊόντα που προβλέπει ο κατασκευαστής.** Εσφαλμένα ανταλλακτικά ραγών και αλυσίδων κοπής μπορούν να προκαλέσουν σπάσιμο της αλυσίδας ή κλώτσημα.
- **Ακολουθείτε τις οδηγίες του κατασκευαστή για την ακόνιση και τη συντήρηση της αλυσίδας του πριονιού.** Πολύ χαμηλοί περιοριστές βάθους αυξάνουν τον κίνδυνο κλοτσήματος.

Συμπληρωματικές προειδοποιητικές υποδείξεις

- **Αυτό το ηλεκτρικό εργαλείο δεν προορίζεται για χρήση από άτομα (συμπεριλαμβανομένων και των παιδιών) με περιορισμένες σωματικές, αισθητήριες ή πνευματικές ικανότητες ή έλλιπή πείρα και γνώση, εκτός αν αυτά επιτηρούνται από ένα για την ασφάλειά τους αρμόδιο πρόσωπο ή καθοδηγούνται από το πρόσωπο αυτό για τον τρόπο χρήσης του προϊόντος.** Τα παιδιά πρέπει να επιτηρούνται. Έτσι θα είστε σίγουροι ότι δε θα παίξουν με το ηλεκτρικό εργαλείο.
- **Πριν αρχίσετε την εργασία σας με το μηχάνημα, βεβαιωθείτε ότι έχουν συναρμολογηθεί όλες οι προστατευτικές διατάξεις και λαβές.** Μην προσπαθήσετε ποτέ να θέσετε σε λειτουργία ένα μηχάνημα που δεν είναι τελείως συναρμολογημένο ή στο οποίο έγιναν αυθαίρετες αλλαγές.
- Προσέχετε πάντα να βρίσκεται η αλυσίδα στη σωστή θέση. Αν η αλυσίδα δεν τοποθετηθεί σωστά, μπορεί να προκύψει θραύση της αλυσίδας, κλώτσημα και/ή τραυματισμοί.
- Φοράτε πάντα ανθεκτικό μακρύ παντελόνι εργασίας όταν εργάζεστε με το πριόνι κλαδέματος.
- **Αυτό το πριόνι κλαδέματος δεν είναι κατάλληλο για κοπές που γίνονται από κάτω προς τα πάνω.** Η χρήση του πριονιού κλαδέματος για εργασίες διαφορετικές από τις προβλεπόμενες, μπορεί να οδηγήσει σε επικίνδυνες καταστάσεις.

Υποδείξεις για τον άριστο χειρισμό της επαναφορτιζόμενης μπαταρίας

- **Μην τροποποιήσετε και μην ανοίξετε την μπαταρία.** Υπάρχει κίνδυνος βραχυκυκλώματος.



Προστατεύετε την επαναφορτιζόμενη μπαταρία από τη θερμότητα (π.χ. ακόμη και από συνεχή ηλιακή ακτινοβολία), από τη φωτιά, το νερό και την υγρασία. Υπάρχει κίνδυνος έκρηξης.

- **Όταν δεν χρησιμοποιείτε τη συσκευή, κρατάτε την εκτός χρήσης μπαταρία μακριά από συνδετήρες χαρτιών, νομίσματα, κλειδιά, καρφιά, βίδες κι άλλα μικρά μεταλλικά αντικείμενα που μπορούν να βραχυκυκλώσουν τις επαφές της μπαταρίας.** Ένα βραχυκύκλωμα των επαφών της μπαταρίας μπορεί να προκαλέσει τραυματισμούς ή φωτιά.
- **Σε περίπτωση βλάβης ή/και αντικανονικής χρήσης της μπαταρίας μπορεί να εξέλθουν αναθυμιάσεις.** Αφήστε να μπει φρέσκος αέρας και επισκεφτείτε ένα γιατρό σε περίπτωση που έχετε ενοχλήσεις. Οι αναθυμιάσεις μπορεί να ερεθίσουν τις αναπνευστικές οδούς.
- **Χρησιμοποιείτε την μπαταρία μόνο σε προϊόντα του κατασκευαστή.** Μόνο έτσι προστατεύεται η μπαταρία από μια επικίνδυνη υπερφόρτιση.
- **Από αιχμηρά αντικείμενα, όπως π.χ. καρφιά ή κατσαβίδια ή από εξωτερική άσκηση δύναμης μπορεί να υποστεί ζημιά η μπαταρία.** Μπορεί να προκληθεί ένα εσωτερικό βραχυκύκλωμα με αποτέλεσμα την ανάφλεξη, την εμφάνιση καπνού, την έκρηξη ή την υπερθέρμανση της μπαταρίας.
- **Μη βραχυκυκλώνετε την μπαταρία.** Υπάρχει κίνδυνος έκρηξης.
- Καθαρίζετε κάπου-κάπου τις σχισμές αερισμού της μπαταρίας με μαλακό, καθαρό και στεγνό πινέλο.
- **Φορτίζετε τη συσκευή μόνο με τον παρεχόμενο φορτιστή.**

Σύμβολα

Τα σύμβολα που ακολουθούν είναι σημαντικά για την ανάγνωση και την κατανόηση των οδηγιών χρήσης. Παρακαλούμε να αποτυπώσετε στο μυαλό σας τα σύμβολα και τη σημασία τους. Η σωστή ερμηνεία των συμβόλων συμβάλλει στον καλύτερο και ασφαλέστερο χειρισμό του εργαλείου με πεπιεσμένο αέρα.

Σύμβολο	Σημασία
	Ελέγχετε προσεκτικά την περιοχή στην οποία θα χρησιμοποιήσετε το μηχάνημα κήπου, ώστε να μη βρίσκονται εκεί κατοικίδια ή άλλα ζώα. Τα ζώα ενδέχεται να τραυματιστούν κατά τη λειτουργία του μηχανήματος. Ελέγχετε πολύ προσεκτικά την περιοχή χρήσης του μηχανήματος και να αφαιρείτε όλες τις πέτρες, τα ξύλα, τα σύρματα, τα κόκαλα και τα ξένα αντικείμενα.
	Φοράτε προστατευτικό κεφαλής εάν υπάρχει κίνδυνος να πέσουν κλαδιά και να προκαλέσουν τραυματισμό.
	Κρατάτε μακριά τα παιδιά και άλλα άτομα κατά τη χρήση της συσκευής. Σε περίπτωση απόσπασης της προσοχής μπορεί να χάσετε το έλεγχο του μηχανήματος.

Σύμβολο	Σημασία
	Κατεύθυνση κίνησης
	Κατεύθυνση αντίδρασης
	Βάρος
	Θέση σε λειτουργία
	Θέση εκτός λειτουργίας
	Εγκεκριμένη ενέργεια
	Απαγορευμένη ενέργεια
CLICK!	Ακουστικός θόρυβος
	Πρόσθετα εξαρτήματα/Ανταλλακτικά

Περιγραφή προϊόντος και ισχύος



Διαβάστε όλες τις υποδείξεις ασφαλείας και τις οδηγίες. Αμέλειες κατά την τήρηση των υποδείξεων ασφαλείας και των οδηγιών μπορεί να προκαλέσουν ηλεκτροπληξία, κίνδυνο πυρκαγιάς ή/και σοβαρούς τραυματισμούς.

Λάβετε υπόψη σας τις εικόνες στο εμπρόσθιο μέρος της οδηγίας λειτουργίας.

Χρήση σύμφωνα με τον προορισμό

Το προϊόν προορίζεται για οικιακή χρήση, για το πριόνισμα ξύλου, όπως κλαδιά, σανίδες, ξύλινα δοκάρια κ.λπ., κοντά στο έδαφος.

Οι τομές μπορούν να πριονίζονται παράλληλα ή εγκάρσια με τον ιστό του ξύλου.

Αυτό το ηλεκτρικό εργαλείο δεν είναι κατάλληλο για το πριόνισμα ορυκτών υλικών και γυψοσανίδων.

Αυτό το ηλεκτρικό εργαλείο δεν είναι κατάλληλο για πριόνισμα από κάτω προς τα πάνω, βυθιζόμενη κοπή και κοπή δέντρων.

Αυτό το ηλεκτρικό εργαλείο πρέπει να το χειρίζεστε κρατώντας το και με τα δύο χέρια.

Υλικά παράδοσης

Βγάλτε προσεκτικά το εργαλείο από τη συσκευασία και ελέγξτε αν παραλάβατε όλα τα παρακάτω αντικείμενα:

- Αλυσοπρίονο
- Κάλυμμα
- Αλυσίδα πριονιού
- Λάμα
- Προφυλακτήρας αλυσίδας
- Λάδι αλυσίδας πριονιού (50 ml)
- Οδηγίες χειρισμού

Η μπαταρία και ο φορτιστής περιλαμβάνονται σε ορισμένες εκδόσεις.

Εάν λείπουν ή έχουν υποστεί ζημιά κάποια εξαρτήματα, επικοινωνήστε με τον αντιπρόσωπό σας.

Απεικονιζόμενα στοιχεία

Η αρίθμηση των απεικονιζόμενων στοιχείων βασίζεται στην απεικόνιση του ηλεκτρικού εργαλείου στη σελίδα γραφικών.

(1) Προφυλακτήρας αλυσίδας
(2) Τροχός τάνυσης
(3) Πρόσθετη χειρολαβή
(4) Κλείδωμα ενεργοποίησης του διακόπτη On/Off
(5) Διακόπτης On/Off
(6) Πίσω λαβή
(7) Υποδοχή μπαταρίας
(8) Ένδειξη της κατάστασης φόρτισης της μπαταρίας
(9) Προφυλακτήρας χεριού
(10) Απόρριψη πριονιδιών
(11) Κάλυμμα
(12) Κουμπί τάνυσης
(14) Αλυσίδα πριονιού
(13) Κάλυμμα αλυσίδας
(15) Λάμα
(16) Μπαταρία[a)]
(17) Φορτιστής[a)]
(18) Αριθμός σειράς
(19) Σύμβολο κατεύθυνσης κίνησης και φοράς κοπής
(20) Μαγνήτης
(21) Πείρος στερέωσης
(22) Οδηγός λάμας
(23) Πείρος για την τάνυση της αλυσίδας
(24) Τροχός αλυσίδας
(25) Πλήκτρο απασφάλισης της μπαταρίας

a) **Εξαρτήματα που απεικονίζονται ή περιγράφονται δεν περιέχονται στη στάνταρ συσκευασία.**

Τεχνικά χαρακτηριστικά

Πριόνι κλαδέματος		**EasyChain 18V-15-7**
Κωδικός αριθμός		**3 600 HB8 9..**
Ταχύτητα αλυσίδας χωρίς φορτίο	m/s	6,95
Μήκος λάμας	mm	150
Ικανότητα πριονίσματος	mm	130
Τέντωμα αλυσίδας χωρίς εργαλεία (SDS)		●
Τύπος αλυσίδας		325"– 80BX
Πάχος κρίκου αλυσίδας	mm	1,1 (0,043")
Βάρος [A)]		
– Χωρίς μπαταρία	kg	1,3
– Με μπαταρία	kg	1,7 (1,5 Ah) – 2,0 (6,0 Ah)
Αριθμός σειράς		Βλέπε αριθμό σειράς (πινακίδα τύπου) στο προϊόν
Συνιστώμενη θερμοκρασία περιβάλλοντος κατά τη φόρτιση	°C	0 … +35
Επιτρεπόμενη θερμοκρασία περιβάλλοντος κατά την αποθήκευση	°C	–20 … +50
Επιτρεπόμενη θερμοκρασία περιβάλλοντος κατά τη λειτουργία [B)]	°C	0 … +40
Τύπος μπαταρίας		PBA 18V…W-. 1,5 Ah, 2,0 Ah, 2,5 Ah, 4,0 Ah, 6,0 Ah

A) εξαρτάται από την μπαταρία που χρησιμοποιείται

B) περιορισμένη απόδοση στις θερμοκρασίες < 0 °C

Πληροφορίες θορύβου/κραδασμών

Τιμές εκπομπής θορύβου υπολογισμένες κατά **EN 62841-4-1**.

Η σταθμισμένη Α ηχητική στάθμη του ηλεκτρικού εργαλείου ανέρχεται τυπικά στις ακόλουθες τιμές: Στάθμη ηχητικής πίεσης **96** dB(A), στάθμη ηχητικής ισχύος **104** dB(A). Ανασφάλεια K = **3** dB.

Φοράτε προστασία ακοής!

Τιμές κραδασμών a_h (συνεχείς κραδασμοί), p_F (επανειλημμένοι κρουστικοί κραδασμοί) και ανασφάλεια K υπολογισμένες κατά **EN 62841-4-1**.

a_h = **4** m/s^2 (K = **1,5** m/s^2), p_F = **186** m/s^2 (K = **65** m/s^2)

Ότι η αναφερόμενη τιμή (οι αναφερόμενες τιμές) κραδασμών και η αναφερόμενη τιμή (οι αναφερόμενες τιμές) εκπομπής θορύβου έχουν μετρηθεί με τυποποιημένη διαδικασία ελέγχου και μπορούν να χρησιμοποιούνται προς σύγκριση ενός ηλεκτρικού εργαλείου με ένα άλλο.

Ότι η αναφερόμενη τιμή (οι αναφερόμενες τιμές) κραδασμών και η αναφερόμενη τιμή (οι αναφερόμενες τιμές) εκπομπής θορύβου μπορούν να χρησιμοποιηθούν και για προσωρινό υπολογισμό του φορτίου.

Ότι οι τιμές κραδασμών και οι τιμές εκπομπής θορύβου κατά την πραγματική χρήση του ηλεκτρικού εργαλείου μπορεί να αποκλίνουν από τις αναφερόμενες τιμές, ανάλογα με τον τρόπο και το είδος χρήσης του ηλεκτρικού εργαλείου, ιδιαίτερα σε εξάρτηση από το είδος του επεξεργαζόμενου τεμαχίου. Και για την αναγκαιότητα καθορισμού μέτρων ασφαλείας για την προστασία του χειριστή με βάση την εκτίμηση της επιβάρυνσης κραδασμών κάτω από τις πραγματικές συνθήκες χρήσης (εδώ πρέπει να ληφθούν υπόψη όλα τα μέρη του κύκλου λειτουργίας, όπως για παράδειγμα οι χρόνοι κατά τους οποίους το ηλεκτρικό εργαλείο είναι απενεργοποιημένο και οι χρόνοι κατά τους οποίους είναι μεν ενεργοποιημένο αλλά λειτουργεί χωρίς φορτίο).

Μπαταρία

Η εταιρεία **Bosch** πουλάει εργαλεία μπαταρίας επίσης και χωρίς μπαταρία. Εάν στα υλικά παράδοσης του ηλεκτρικού εργαλείου σας περιλαμβάνεται μια μπαταρία, μπορείτε να το βρείτε στη συσκευασία.

Φόρτιση μπαταρίας

- ▶ **Χρησιμοποιείτε μόνο τους φορτιστές που αναφέρονται στα Τεχνικά στοιχεία.** Μόνο αυτοί οι φορτιστές είναι εναρμονισμένοι με την μπαταρία ιόντων λιθίου (Li-Ion) που χρησιμοποιείται στο ηλεκτρικό σας εργαλείο.

Υπόδειξη: Οι μπαταρίες ιόντων λιθίου λόγω διεθνών κανονισμών μεταφοράς παραδίδονται μερικώς φορτισμένες. Για την εξασφάλιση της πλήρους ισχύος της μπαταρίας, φορτίστε την μπαταρία πλήρως πριν την πρώτη χρήση.

Τοποθέτηση της μπαταρίας

Τοποθετήστε τη φορτισμένη μπαταρία στην υποδοχή της μπαταρίας, μέχρι να ασφαλίσει.

Αφαίρεση της μπαταρίας

Για να αφαιρέσετε την μπαταρία πατήστε το πλήκτρο απασφάλισης της μπαταρίας και τραβήξτε την μπαταρία έξω. **Μην εφαρμόσετε εδώ καμία βία.**

Ένδειξη της κατάστασης φόρτισης της μπαταρίας στην μπαταρία

Υπόδειξη: Κάθε τύπος μπαταρίας δε διαθέτει μια ένδειξη της κατάστασης φόρτισης.

Τα LED της ένδειξης της κατάστασης φόρτισης της μπαταρίας στην μπαταρία δείχνουν την κατάσταση φόρτισης της μπαταρίας. Για λόγους ασφαλείας η εξακρίβωση της κατάστασης φόρτισης είναι δυνατή μόνο σε περίπτωση ακινητοποίησης του ηλεκτρικού εργαλείου.

Πατήστε το πλήκτρο για την ένδειξη της κατάστασης φόρτισης στην μπαταρία, για να εμφανίσετε την κατάσταση φόρτισης. Αυτό είναι επίσης δυνατό και σε περίπτωση που έχει αφαιρεθεί η μπαταρία.

LED στην μπαταρία	Κατάσταση φόρτισης
Διαρκές φως 4 × πράσινο	≈ 75–100 %
Διαρκές φως 3 × πράσινο	≈ 50–75 %
Διαρκές φως 2 × πράσινο	≈ 25–50 %
Διαρκές φως 1 × πράσινο	≈ 5–25 %
Αναβοσβήνον φως 1 × πράσινο	≈ 0–5 %

Υποδείξεις για τον άριστο χειρισμό της μπαταρίας

Προστατεύετε την μπαταρία από υγρασία και νερό.

Αποθηκεύετε την μπαταρία μόνο σε μια περιοχή θερμοκρασίας από −20 °C έως 50 °C. Μην αφήνετε για παράδειγμα την μπαταρία το καλοκαίρι μέσα στο αυτοκίνητο.

Ένας σημαντικά μειωμένος χρόνος λειτουργίας μετά τη φόρτιση σημαίνει ότι η μπαταρία εξαντλήθηκε και πρέπει να αντικατασταθεί.

Προσέξτε στις υποδείξεις απόσυρσης.

Φροντίδα της μπαταρίας

Για να εξασφαλίσετε την ιδανική χρήση της μπαταρίας πρέπει να τηρείτε τις παρακάτω υποδείξεις και να λαμβάνετε τα εξής μέτρα:

- Προστατεύετε την επαναφορτιζόμενη μπαταρία από υγρασία και νερό.
- Αποθηκεύετε το ηλεκτρικό εργαλείο και την μπαταρία μόνο σε εύρος θερμοκρασιών από −20 °C έως 50 °C. Μην αφήνετε την μπαταρία στο αυτοκίνητο, π.χ. το καλοκαίρι.
- Αποθηκεύετε την μπαταρία ξεχωριστά και όχι μέσα στο μηχάνημα.
- Μην αφήνετε την μπαταρία μέσα στο μηχάνημα κήπου όταν αυτό είναι άμεσα εκτεθειμένο στον ήλιο.
- Η ιδανική θερμοκρασία για την αποθήκευση της μπαταρίας είναι στους 5 °C.
- Καθαρίζετε κάπου-κάπου τις σχισμές αερισμού της μπαταρίας με μαλακό, καθαρό και στεγνό πινέλο.

Ένας σημαντικά βραχύς χρόνος λειτουργίας μετά από πλήρη φόρτιση σημαίνει ότι η επαναφορτιζόμενη μπαταρία έχει αναλωθεί και πρέπει να αντικατασταθεί.

Συναρμολόγηση

Συναρμολόγηση και σφίξιμο της αλυσίδας κοπής (βλέπε εικόνες B1 – B7)

- ▶ **Φορέστε τον ατομικό σας προστατευτικό εξοπλισμό (ΑΠΕ) πριν από τη συντήρηση ή την αλλαγή της αλυσίδας του πριονιού.**
- ▶ **Για τη συναρμολόγηση μην χρησιμοποιήστε εργαλείο.**
- ▶ **Η χρήση του πριονιού κλαδέματος με αλυσίδα που έχει τοποθετηθεί με λάθος κατεύθυνση ή δεν έχει σωστή τάνυση, μπορεί να οδηγήσει σε θραύση της αλυσίδας, κλότσημα και/ή τραυματισμούς.** Μια σωστά ευθυγραμμισμένη και τεντωμένη αλυσίδα βελτιστοποιεί την απόδοση του προϊόντος και παρατείνει τη διάρκεια ζωής του. Τε-

ντώστε την αλυσίδα με το εγκεκριμένο από την Bosch βοήθημα τάνυσης .

- ▶ **Δίνετε ιδιαίτερη προσοχή όταν η αλυσίδα είναι καινούργια, επειδή επεκτείνει περισσότερο το μήκος της στην αρχή της χρήσης της.**
- ▶ **Μην τεντώνετε την αλυσίδα όταν αυτή έχει υπερθερμανθεί, επειδή όταν κρυώσει συστέλλεται και ακουμπάει πολύ σφιχτά επάνω στη σπάθα.**
- ▶ **Χρησιμοποιείτε μόνο αλυσίδες κοπής με πάχος στοιχείου αλυσίδας (πλάτος αυλάκωσης) 1,1 mm.**
- – Τοποθετήστε το πριόνι κλαδέματος επάνω σε επίπεδη επιφάνεια.
- – Βεβαιωθείτε ότι ο δακτύλιος σύσφιξης **(2)** είναι εντελώς γυρισμένος προς τα αριστερά.
- – Τοποθετήστε την αλυσίδα πριονιού **(14)** στο διάκενο της σπάθας **(15)**. Δώστε προσοχή στη σωστή κατεύθυνση λειτουργίας. Συγκρίνετε για το σκοπό αυτό την αλυσίδα του πριονιού με το σύμβολο κατεύθυνσης λειτουργίας και κατεύθυνσης κοπής **(19)**.
- – Τοποθετήστε τη σπάθα **(15)** στη βίδα στερέωσης **(21)** και θέστε τους κρίκους της αλυσίδας γύρω από τον τροχό της αλυσίδας **(24)**.
- – Βεβαιωθείτε ότι όλα τα εξαρτήματα είναι στη σωστή θέση και κρατήστε τη σπάθα με την περασμένη αλυσίδα κοπής σ' αυτήν τη θέση. Χρησιμοποιήστε τον μαγνήτη **(20)** ως πρόσθετη υποστήριξη κατά την ευθυγράμμιση της ράβδου της αλυσίδας.
- – Γυρίστε τον δακτύλιο σύσφιξης **(2)** προς τα δεξιά έως ότου η αλυσίδα να είναι εν μέρει υπό τάνυση.
- – Τοποθετήστε από πάνω το κάλυμμα SDS **(11)** και περιστρέψτε το κουμπί στερέωσης **(12)** προς τα δεξιά μέχρι το κάλυμμα να στερεωθεί εν μέρει.
- – Γυρίστε τον δακτύλιο σύσφιξης **(2)** προς τα δεξιά (+) μέχρι να επιτευχθεί η σωστή τάνυση της αλυσίδας. Η αλυσίδα **(14)** είναι σωστά τεντωμένη όταν μπορεί να ανασηκωθεί κατά περ. 2–3 mm.
- – Όταν επιτευχθεί η σωστή τάνυση, γυρίστε το κουμπί στερέωσης **(12)** δεξιόστροφα μέχρι να σφίξει και διπλώστε προς τα κάτω το στήριγμα στο κουμπί στερέωσης **(12)** . Η ράβδος της αλυσίδας σταθεροποιείται στη ρυθμισμένη θέση. Μην περιστρέφετε **(2)** περισσότερο τον δακτύλιο σύσφιξης.
- – Εάν η αλυσίδα είναι πολύ τεντωμένη, αναδιπλώστε το στήριγμα στο κουμπί στερέωσης **(12)** και περιστρέψτε το εν μέρει αριστερόστροφα. Περιστρέψτε τον δακτύλιο σύσφιξης προς την κατεύθυνση (-) και επαναλάβετε τα βήματα τάνυσης.

Λίπανση της αλυσίδας πριονιού (βλέπε εικόνα C)

Η αλυσίδα του πριονιού δε λιπαίνεται αυτόματα με λάδι αλυσίδας κατά τη λειτουργία.

Ελέγχετε την αλυσίδα του πριονιού πριν από κάθε χρήση και βάζετε λάδι χειροκίνητα.

Η λειτουργία του πριονιού κλαδέματος χωρίς λάδι αλυσίδας θα προκαλέσει ζημιά στο πριόνι κλαδέματος.

Η διάρκεια ζωής της αλυσίδας πριονιού και η απόδοση κοπής εξαρτώνται από την ιδανική λίπανση.

Υπόδειξη: Χρησιμοποιείτε πάντοτε το προβλεπόμενο για το αλυσοπρίονο λάδι, για να έχετε την καλύτερη ισχύ. Η χρήση μη εγκεκριμένου λαδιού μπορεί να επηρεάσει αρνητικά την αποτελεσματικότητα του συστήματος λίπανσης λαδιού και να καταστήσει άκυρη την εγγύηση.

Εφαρμογή λαδιού στην αλυσίδα του πριονιού:

- – Αφαιρέστε την μπαταρία, πριν λαδώσετε την αλυσίδα.
- – Φοράτε πάντα γάντια, όταν βάζετε λάδι στην αλυσίδα του πριονιού.
- – Τοποθετήστε το πριόνι κλαδέματος πάνω σε μια κατάλληλη επιφάνεια με το κάλυμμα στραμμένο **(11)** προς τα πάνω.
- – Βάλτε λάδι στην περιοχή μεταξύ της λάμας και της αλυσίδας του πριονιού.
- – Τοποθετήστε πάλι την μπαταρία. Ενεργοποιήστε για λίγο το πριόνι κλαδέματος, για να διανεμηθεί ομοιόμορφα το λάδι στη ράγα οδηγό και στην αλυσίδα του πριονιού.

Λειτουργία

Ενεργοποίηση/Απενεργοποίηση (βλέπε εικόνα E)

Θέση σε λειτουργία

Αφαιρέστε το κάλυμμα της αλυσίδας **(13)** και τοποθετήστε τη φορτισμένη μπαταρία.

Κρατάτε το πριόνι κλαδέματος και με τα δύο χέρια, το ένα χέρι στην πίσω λαβή **(6)** και το άλλο χέρι στην πρόσθετη λαβή **(3)**.

Πιέστε πρώτα το κουμπί αποκλεισμού ζεύξης **(4)** και μετά τον διακόπτη ON/OFF **(5)**.

Μόλις η αλυσίδα του πριονιού **(14)** κινηθεί, απελευθερώστε πάλι την ασφάλιση ενεργοποίησης **(4)** .

Θέση εκτός λειτουργίας

Απελευθερώστε τον διακόπτη ON/OFF, **(5)** η αλυσίδα του πριονιού**(14)** ακινητοποιείται.

Αν η αλυσίδα **(14)** δεν ακινητοποιείται, αφού αφήσατε τον διακόπτη ON/OFF **(5)** απευθυνθείτε στην υπηρεσία εξυπηρέτησης πελατών της.

Αφαιρέστε την μπαταρία και τραβήξτε το κάλυμμα της αλυσίδας **(13)** .

Εργασία με το πριόνι κλαδέματος

- ▶ **Πριν την χρήση διαβάζετε πάντα τις οδηγίες χειρισμού και τις υποδείξεις ασφαλείας.**
- ▶ **Ποτέ μη χρησιμοποιείτε το μηχάνημα με ελαττωματικό προστατευτικό εξοπλισμό ή χωρίς προστατευτικό εξοπλισμό, π.χ. προστασία από την κινούμενη αλυσίδα.**
- ▶ **Ελέγχετε πάντα την κατάσταση του πριονιού κλαδέματος και της αλυσίδας. Έχει λιπανθεί η αλυσίδα του πριονιού με λάδι; Ανατρέξτε στην ενότητα «Λίπανση της αλυσίδας πριονιού». Χρησιμοποιείτε το πριόνι κλαδέματος μόνο εφόσον βρίσκεται σε άψογη κατάσταση. Μην προβείτε σε καμία αλλαγή στο πριόνι κλαδέματος.**

- ▶ **Ελέγχετε πάντα αν το πριόνι κλαδέματος είναι σωστά συναρμολογημένο, βλέπε ενότητα «Τοποθέτηση και τέντωμα της αλυσίδας του πριονιού».**
- ▶ **Ελέγχετε αν το προστατευτικό κάλυμμα της αλυσίδας είναι σωστά τοποθετημένο μπροστά από την κινούμενη αλυσίδα του πριονιού. Εάν το προστατευτικό αλυσίδας μπροστά από την κινούμενη αλυσίδα είναι ελαττωματικό και δεν επανέρχεται στην κανονική του θέση, επικοινωνήστε με το τμήμα εξυπηρέτησης πελατών της Bosch.**
- ▶ **Φοράτε πάντα κατάλληλη ενδυμασία και προσωπικό προστατευτικό εξοπλισμό.**
- ▶ **Φοράτε γυαλιά ασφαλείας, ωτοασπίδες και προστατευτικά γάντια. Ο κατάλληλος ρουχισμός μειώνει τον κίνδυνο τραυματισμού από εκτινασσόμενα κοπίδια και τυχαία επαφή με την αλυσίδα του πριονιού.**
- ▶ **Βεβαιώνεστε πάντα ότι το περιβάλλον είναι ελεύθερο από εμπόδια και ότι δεν υπάρχουν παρευρισκόμενα άτομα στην περιοχή.**
- ▶ **Χρησιμοποιείτε πάντα το πριόνι κλαδέματος πάνω σε σταθερή, επίπεδη επιφάνεια. Χρησιμοποιείτε πάντα το πριόνι κλαδέματος σε καλές συνθήκες φωτισμού.**
- ▶ **Ποτέ μη χρησιμοποιείτε το πριόνι κλαδέματος πάνω σε σκάλα ή σε ύψος πάνω από τους ώμους.**
- ▶ **Μην εργάζεστε ποτέ από υπερβολική απόσταση ή με τα χέρια απλωμένα.**
- ▶ **Κρατάτε πάντα το πριόνι κλαδέματος σταθερά και με τα δύο χέρια.**
- ▶ **Να είστε προσεκτικοί με το λάδι στις επιφάνειες της λαβής και τα γάντια.**
- ▶ **Χρησιμοποιείτε μάσκα σκόνης όταν κόβετε επεξεργασμένο ξύλο.**
- ▶ **Ελέγχετε ότι δεν υπάρχει καλώδιο ρεύματος στην περιοχή κοπής.**

Γενική συμπεριφορά (βλέπε εικόνα G)

- Οι αρχάριοι χρήστες θα πρέπει να εξασκούνται στην κοπή κορμών πάνω σε βάση αλυσοπρίονου.
- Κρατάτε το πριόνι στο πλάι του σώματός σας, με το χέρι που προτιμάτε.
- Το κινούμενο προστατευτικό αλυσίδας **(1)** είναι τοποθετημένο για την προστασία της βοηθητικής λαβής. Αυτό το προστατευτικό κινείται προς τα πάνω όταν το εργαλείο κόβει το ξύλο. Μετά την κοπή, το προστατευτικό αλυσίδας επιστρέφει **(1)** στην αρχική του θέση.
- Η αλυσίδα κοπής πρέπει να έχει αποκτήσει την πλήρη ταχύτητά της πριν έρθει σε επαφή με το ξύλο.
- Κατά το κόψιμο μην ασκείτε πίεση στην αλυσίδα κοπής, αλλά αφήνετέ την να δουλέψει.
- Απομακρύνετε το πριόνι κλαδέματος με κινούμενη αλυσίδα από μια ημιτελή κοπή.
- Προσοχή όταν τελειώνει η κοπή. Μόλις το πριόνι κλαδέματος κόψει ελεύθερα, η δύναμη βάρους αλλάζει απροσδόκητα. Υπάρχει κίνδυνος τραυματισμού στα πόδια και τα πέλματα.

Κλότσημα του πριονιού (βλέπε εικόνα H)

Ποτέ μην αφαιρείτε ή τροποποιείτε το προστατευτικό της αλυσίδας! Το πριόνι είναι εξοπλισμένο με προστατευτικό εξοπλισμό από την κινούμενη αλυσίδα του πριονιού, ώστε να αποφεύγεται το κλότσημα σε περίπτωση που η άκρη του πριονιού πιεστεί κατά λάθος πάνω στο ξύλο.

Το κλότσημα του πριονιού είναι το ξαφνικό ανασήκωμα και πισωγύρισμα του κινούμενου πριονιού κλαδέματος που μπορεί να συμβεί όταν η αιχμή της σπάθας έρθει σε επαφή με το υπό κοπή υλικό ή όταν σφηνώσει η αλυσίδα.

Κατά το κλότσημα το πριόνι κλαδέματος αντιδρά με τρόπο αναπάντεχο και απροσδόκητο και μπορεί να προκαλέσει τον τραυματισμό του χειριστή ή άλλων ατόμων που βρίσκονται μέσα στην περιοχή πριονίσματος.

Οι πλευρικές κοπές, οι διαγώνιες και οι διαμήκεις κοπές πρέπει να γίνονται με ιδιαίτερη προσοχή, σε επικίνδυνες καταστάσεις αφήστε τον διακόπτη ON/OFF **(5)** για να αποφύγετε τραυματισμούς.

Για να αποφύγετε το κλότσημα:

- Τοποθετείτε το πριόνι κλαδέματος όσο το δυνατόν πιο επίπεδα.
- Ποτέ μην εργάζεστε με χαλαρωμένη ή πολύ φθαρμένη αλυσίδα πριονιού.
- Αντικαθιστάτε μια φθαρμένη αλυσίδα πριονιού.
- Ποτέ μην κόβετε πάνω από το ύψος των ώμων.
- Ποτέ μην κόβετε με την άκρη της σπάθας.
- Κρατάτε πάντα το πριόνι κλαδέματος σταθερά και με τα δύο χέρια.
- Χρησιμοποιείτε πάντα μια εγκεκριμένη από την Bosch αλυσίδα πριονιού κατά της αναπήδησης.
- Βεβαιώνεστε ότι η αλυσίδα είναι σωστά τεντωμένη.

Κοπή κορμών/καυσόξυλων (βλέπε εικόνες I1 και I2)

- Όταν πριονίζετε κορμούς, χρησιμοποιείτε βάση πριονίσματος τοποθετημένη σε επίπεδη και σταθερή επιφάνεια.
- Πριονίζετε μόνο ξύλο ή ξύλινα αντικείμενα. Όταν πριονίζετε, προσέχετε πάντα να μην συναντήσετε πέτρες, καρφιά κ.λπ. καθώς αυτά μπορεί να εκσφενδονιστούν, να προκαλέσουν ζημιά στην αλυσίδα ή να τραυματίσουν σοβαρά τον χειριστή ή τους παρευρισκόμενους.
- Ασφαλίζετε πάντα τους κορμούς πριν από το κόψιμο.
- Κόβετε πάντα τους κορμούς έξω από τα σημεία στήριξης, για να εμποδίζεται η αναδίπλωση του κορμού και το μπλοκάρισμα της αλυσίδας.
- Προσέχετε να μην έρχεται η αλυσίδα ποτέ σε επαφή με το έδαφος ή με αντικείμενα στον εξοπλισμό του χώρου εργασίας.
- Προσέχετε να μην σκοντάψετε σε κούτσουρα, κλαδιά, ρίζες κτλ.
- Δεν συνιστάται να κόβετε ξύλα που είναι μεγαλύτερα από την ικανότητα κοπής που αναφέρεται στα τεχνικά στοιχεία (**130** mm).

Αποκλάδωση κορμού ή δέντρου (βλέπε εικόνα J)

- Η αποκλάδωση είναι το κόψιμο και η αφαίρεση των κλαδιών του κομμένου δέντρου ή ενός μεγάλου κλαδιού.
- Κατά την αποκλάδωση αφήστε κατ' αρχή πάνω στον κορμό τα μεγαλύτερα και προς τα κάτω κατευθυνόμενα κλαδιά που στηρίζουν το δέντρο.
- Αφαιρέστε τα πιο μικρά κλαδιά με μια κοπή.
- Να είστε προσεκτικοί όταν κόβετε κλαδιά ή παρακλάδια, μπορεί να αναπηδήσουν.
- Ποτέ μη χρησιμοποιείτε το πριόνι κλαδέματος πάνω σε σκάλα ή σε ύψος πάνω από τους ώμους.
- Η διαδικασία πριονίσματος βελτιστοποιείται εάν η ταχύτητα της αλυσίδας παραμένει σταθερή κατά τη διάρκεια της κοπής.

Αναζήτηση σφαλμάτων

Σε περίπτωση που το ηλεκτρικό εργαλείο σας δε λειτουργεί άψογα, θα βρείτε στον παρακάτω πίνακα προβλήματα λειτουργίας, τις πιθανές αιτίες τους καθώς και μέτρα αντιμετώπισης. Σε περίπτωση που δεν θα μπορέσετε να εξακριβώσετε και να εξουδετερώσετε τυχόν προβλήματα, τότε σας παρακαλούμε να απευθυνθείτε στο αρμόδιο για σας κατάστημα Service.

Προσοχή: Πριν αρχίσετε την αναζήτηση των σφαλμάτων θέστε το ηλεκτρικό εργαλείο εκτός λειτουργίας και αφαιρέστε την μπαταρία.

Σύμπτωμα	Πιθανή αιτία	Αντιμετώπιση
Το πριόνι κλαδέματος δε λειτουργεί	Αποφορτισμένη μπαταρία	Φορτίστε την μπαταρία, βλέπε επίσης και τις «Υποδείξεις φόρτισης»
	Η μπαταρία δεν είναι τοποθετημένη σωστά	Βεβαιωθείτε, ότι έχουν ασφαλίσει και οι δυο βαθμίδες ασφάλισης
	Η προστασία του κινητήρα ενεργοποιήθηκε	Αφήστε τον κινητήρα να κρυώσει
	Μπαταρία πολύ κρύα/πολύ ζεστή	Αφήστε την μπαταρία να ζεσταθεί/να κρυώσει
	Πολύ υψηλή τάνυση της αλυσίδας	Χαλαρώστε την αλυσίδα του πριονιού, (βλέπε «Συναρμολόγηση και σφίξιμο της αλυσίδας κοπής (βλέπε εικόνες **B1** – **B7**)», Σελίδα 124).
Η αλυσίδα πριονιού δεν κινείται	Αποφορτισμένη μπαταρία	Φορτίστε την μπαταρία, βλέπε επίσης και τις «Υποδείξεις φόρτισης»
	Ελαττωματικό ηλεκτρικό εργαλείο	Απευθυνθείτε σε ένα εξουσιοδοτημένο σέρβις Bosch
	Η περιοχή κάτω από το κάλυμμα SDS έχει φράξει	Βλέπε «Συντήρηση και καθαρισμός»
	Δεν υπάρχει λάδι στην αλυσίδα του πριονιού	Ξανασφίξτε την αλυσίδα πριονιού, (βλέπε «Συναρμολόγηση και σφίξιμο της αλυσίδας κοπής (βλέπε εικόνες **B1** – **B7**)», Σελίδα 124) και λαδώστε (βλέπε «Λίπανση της αλυσίδας πριονιού (βλέπε εικόνα **C**)», Σελίδα 125).
Το πριόνι κλαδέματος λειτουργεί με διακοπές	Εσωτερική χαλαρή επαφή	Απευθυνθείτε σε ένα εξουσιοδοτημένο σέρβις Bosch
	Διακόπτης On/Off **(5)** ελαττωματικός	Απευθυνθείτε σε ένα εξουσιοδοτημένο σέρβις Bosch
Αλυσίδα πριονιού στεγνή	Δεν υπάρχει λάδι στην αλυσίδα του πριονιού	Λαδώστε την αλυσίδα πριονιού; (βλέπε «Λίπανση της αλυσίδας πριονιού (βλέπε εικόνα **C**)», Σελίδα 125).
Αλυσίδα πριονιού/ράγα οδηγός καυτή	Δεν υπάρχει λάδι στην αλυσίδα του πριονιού	Λαδώστε την αλυσίδα πριονιού; (βλέπε «Λίπανση της αλυσίδας πριονιού (βλέπε εικόνα **C**)», Σελίδα 125).
	Πολύ υψηλή τάνυση της αλυσίδας	Χαλαρώστε την αλυσίδα του πριονιού, (βλέπε «Συναρμολόγηση και σφίξιμο της αλυσίδας κοπής (βλέπε εικόνες **B1** – **B7**)», Σελίδα 124).
	Αλυσίδα πριονιού στομωμένη	Αντικαταστήστε την αλυσίδα πριονιού
Το πριόνι κλαδέματος ξεσχίζει, δονείται ή δεν κόβει σωστά	Πολύ χαμηλή τάνυση της αλυσίδας	Χαλαρώστε την αλυσίδα του πριονιού, (βλέπε «Συναρμολόγηση και σφίξιμο της αλυσίδας κοπής (βλέπε εικόνες **B1** – **B7**)», Σελίδα 124).

Σύμπτωμα	Πιθανή αιτία	Αντιμετώπιση
	Αλυσίδα πριονιού στομωμένη	Αντικαταστήστε την αλυσίδα πριονιού
	Αλυσίδα πριονιού φθαρμένη	Αντικαταστήστε την αλυσίδα πριονιού
	Τα δόντια του πριονιού δείχνουν σε λάθος κατεύθυνση	Συναρμολογήστε σωστά την αλυσίδα πριονιού
Ισχυροί κραδασμοί/ θόρυβοι	Ελαττωματικό ηλεκτρικό εργαλείο	Απευθυνθείτε σε ένα εξουσιοδοτημένο σέρβις Bosch
Διάρκεια πριονίσματος ανά φόρτιση μπαταρίας πολύ μικρή	Πολύ ισχυρή τριβή λόγω έλλειψης λίπανσης	Λαδώστε την αλυσίδα πριονιού; (βλέπε «Λίπανση της αλυσίδας πριονιού (βλέπε εικόνα **C**)», Σελίδα 125).
	Αλυσίδα πριονιού λερωμένη	Καθαρίστε την αλυσίδα πριονιού
	Κακή τεχνική πριονίσματος	(βλέπε «Εργασία με το πριόνι κλαδέματος», Σελίδα 125)
	Η μπαταρία δεν είναι εντελώς φορτισμένη	Φορτίστε την μπαταρία, βλέπε επίσης και τις «Υποδείξεις φόρτισης»
	Η μπαταρία βρίσκεται εκτός της επιτρεπόμενης περιοχής θερμοκρασίας	Αφήστε την μπαταρία να αποκτήσει τη θερμοκρασία χώρου (εντός της επιτρεπόμενης περιοχής θερμοκρασίας 0–45 °C)
Η αλυσίδα του πριονιού κινείται αργά	Αποφορτισμένη μπαταρία	Φορτίστε την μπαταρία, βλέπε επίσης και τις «Υποδείξεις φόρτισης»
	Η μπαταρία βρίσκεται εκτός της επιτρεπόμενης περιοχής θερμοκρασίας	Αφήστε την μπαταρία να αποκτήσει τη θερμοκρασία χώρου (εντός της επιτρεπόμενης περιοχής θερμοκρασίας 0–45 °C)

Συντήρηση και σέρβις

Συντήρηση και καθαρισμός

- ▶ **Αφαιρείτε την μπαταρία πριν από οποιαδήποτε εργασία στη συσκευή (π.χ. συντήρηση, αλλαγή εργαλείου κτλ.) καθώς και κατά τη μεταφορά και αποθήκευση.** Η κατά λάθος ενεργοποίηση του διακόπτη ON/OFF δημιουργεί κίνδυνο τραυματισμού.
- ▶ **Φοράτε πάντα κατάλληλη ενδυμασία και προσωπικό προστατευτικό εξοπλισμό.**
- ▶ **Να ελέγχετε τακτικά το αλυσοπρίονο μήπως παρουσιάζει εμφανή ελαττώματα, π. χ. μήπως η αλυσίδα κοπής έχει ξεκρεμαστεί, είναι χαλαρή ή έχει υποστεί ζημιά και να βεβαιώνεστε ότι κανένα εξάρτημα δεν έχει χαλαρώσει ή φθαρεί.**
- ▶ **Μην προβαίνετε σε μετατροπές στο μηχάνημα κήπου.** Οι αυθαίρετες μετατροπές μπορεί να επηρεάσουν αρνητικά την ασφάλεια του μηχανήματος κήπου και προκαλέσουν αύξηση των θορύβων και κραδασμών.

Υπόδειξη: Εκτελείτε τις ακόλουθες εργασίες συντήρησης τακτικά, για να εξασφαλιστεί μια μακροχρόνια και αξιόπιστη χρήση.

Διατηρείτε το ηλεκτρικό εργαλείο και τις σχισμές αερισμού πάντοτε σε καθαρή κατάσταση, για να εργάζεσθε καλά και με ασφάλεια. Ελέγχετε τακτικά το πριόνι κλαδέματος για εμφανή ελαττώματα, όπως χαλαρή ή κατεστραμμένη αλυσίδα πριονιού και φθαρμένα ή κατεστραμμένα εξαρτήματα.

Ελέγχετε αν τα καλύμματα και οι προστατευτικές διατάξεις είναι άψογες και σωστά συναρμολογημένες. Πραγματοποιήστε τις ενδεχομένως απαραίτητες εργασίες συντήρησης ή επισκευές πριν από τη χρήση.

Αντικατάσταση και ακόνισμα της αλυσίδας του πριονιού

- Η αλυσίδα μπορεί μετά από μακρά χρήση ή κατά την επαφή της με άλλα αντικείμενα από ξύλο να καταστεί αμβλεία.
- Για ιδανική απόδοση και ασφάλεια είναι απαραίτητο να είναι η αλυσίδα αιχμηρή.
- Μην τροχίσετε ποτέ μόνοι σας την αλυσίδα κοπής, εκτός αν έχετε εμπειρία σε αυτό.
- Αντικαταστήστε την αλυσίδα κοπής με το αντίστοιχο εξάρτημα της Bosch ή μεριμνήστε για το τρόχισμα της αλυσίδας από εξειδικευμένο προσωπικό.

Αντικατάσταση σπάθας

- ▶ **Αντικαταστήστε τη σπάθα μόνο εφόσον κατανοείτε ακριβώς το προϊόν και τις οδηγίες, διαφορετικά σας παρακαλούμε να απευθυνθείτε στο σέρβις πελατών της Bosch.**

- Όταν η σπάθα έχει φθαρεί από τη χρήση, μπορείτε να την τοποθετήσετε ανάποδα για να παρατείνετε το χρόνο ζωής της ή να την αντικαταστήσετε.
- Χρησιμοποιήστε κλειδί άλεν για να ξεβιδώσετε τη βίδα ανάμεσα στη σπάθα **(15)** και τον τροχό σύσφιγξης **(2)**.
- Αφού γυρίσετε ανάποδα ή αντικαταστήσετε τη σπάθα, συναρμολογήστε πάλι τον τροχό σύσφιγξης **(2)** .

Υπόδειξη: Σφίξτε με το χέρι μέχρι να νιώσετε μια μικρή αντίσταση, στη συνέχεια κάντε 1/8 της στροφής για σωστή στερέωση. Η υπερβολική σύσφιγξη μπορεί να οδηγήσει σε εμπλοκή της λεπίδας και περιορισμό της περιστροφής της αλυσίδας του πριονιού.

Σπάθα

EasyChain 18V-15-7 Oregon 064BXNA041

Σέρβις πελατών και παροχή συμβουλών χρήσης

Ελλάδα

Τηλ.: 210 5701258

Θα βρείτε τον σύνδεσμο (link) των διευθύνσεων σέρβις και τους όρους της εγγύησης στην τελευταία σελίδα.

Δώστε σε όλες τις ερωτήσεις και παραγγελίες ανταλλακτικών οπωσδήποτε το 10ψήφιο κωδικό αριθμό σύμφωνα με την πινακίδα τύπου του προϊόντος.

Απόσυρση

Τα ηλεκτρικά εργαλεία, οι μπαταρίες, τα εξαρτήματα και οι συσκευασίες πρέπει να ανακυκλώνονται με τρόπο φιλικό προς το περιβάλλον.



Μην ρίχνετε τα ηλεκτρικά εργαλεία και τις μπαταρίες στα απορρίμματα του σπιτιού σας!

Μόνο για χώρες της ΕΕ:

Τα ηλεκτρικά και ηλεκτρονικά εργαλεία ή οι μεταχειρισμένες επαναφορτιζόμενες μπαταρίες/μπαταρίες που δε χρησιμοποιούνται πλέον, πρέπει να συλλέγονται ξεχωριστά και να απορρίπτονται με τρόπο φιλικό στο περιβάλλον. Χρησιμοποιείτε τα καθορισμένα συστήματα συλλογής. Η λανθασμένη απόσυρση μπορεί να είναι επιβλαβής για το περιβάλλον και την υγεία λόγω των επικίνδυνων ουσιών που ενδεχομένως περιέχει.

Türkçe

Güvenlik Talimatı

Resimli semboller hakkında açıklamalar



Genel tehlike uyarısı.



Kullanım kılavuzunu tam olarak okuyun.



Yağmur altında kullanmayın.



Akülü zincirli budama testeresinin geri tepmesine dikkat edin ve pala ucu ile kesme yapmaktan kaçının.



Akülü zincirli budama testeresini daima iki elinizle tutun.



Ellerinizi bıçaktan uzak tutun.



Koruyucu gözlük ve kulaklık kullanın.



Güvenli iş eldivenleri kullanın.



UYARI: Bakım işlemlerine başlamadan önce aküyü aletten çıkarın.

Elektrikli el aletleri için genel güvenlik uyarıları

⚠ UYARI **Bu elektrikli el aletiyle birlikte gelen tüm güvenlik uyarılarını, talimatları, resim ve açıklamaları okuyun.** Aşağıda bulunan talimatlara uyulmaması halinde elektrik çarpmalarına, yangınlara ve/veya ağır yaralanmalara neden olabilir.

Bütün uyarıları ve talimat hükümlerini ileride kullanmak üzere saklayın.

Uyarı ve talimat hükümlerinde kullanılan "elektrikli el aleti" terimi, akım şebekesine bağlı (elektrikli) aletlerle akü ile çalışan aletleri (akülü) kapsamaktadır.

Çalışma yeri güvenliği

- **Çalıştığınız yeri temiz tutun ve iyi aydınlatın.** Dağınık veya karanlık alanlar kazalara davetiye çıkarır.
- **Yakınında patlayıcı maddeler, yanıcı sıvı, gaz veya tozların bulunduğu yerlerde elektrikli el aleti ile çalışmayın.** Elektrikli el aletleri, toz veya buharların tutuşmasına neden olabilecek kıvılcımlar çıkarırlar.
- **Elektrikli el aleti ile çalışırken çocukları ve etraftaki kişileri uzakta tutun.** Dikkatiniz dağılacak olursa aletin kontrolünü kaybedebilirsiniz.

Elektrik güvenliği

- **Elektrikli el aletlerini yağmur altında veya nemli ortamlarda bırakmayın.** Suyun elektrikli el aleti içine sızması elektrik çarpma tehlikesini artırır.

Kişilerin Güvenliği

- **Dikkatli olun, ne yaptığınıza dikkat edin, elektrikli el aleti ile işinizi makul bir tempo ve yöntemle yürütün. Yorgunsanız, kullandığınız hapların, ilaçların veya alkolün etkisinde iseniz elektrikli el aletini kullanmayın.** Elektrikli el aletini kullanırken bir anki dikkatsizlik önemli yaralanmalara neden olabilir.
- **Daima kişisel koruyucu donanım kullanın. Daima koruyucu gözlük kullanın.** Elektrikli el aletinin türü ve kullanımına uygun olarak; toz maskesi, kaymayan iş ayakkabıları, koruyucu kask veya koruyucu kulaklık gibi koruyucu donanım kullanımı yaralanma tehlikesini azaltır.
- **Aleti yanlışlıkla çalıştırmaktan kaçının. Güç kaynağına ve/veya aküye bağlamadan, elinize alıp**

taşımadan önce elektrikli el aletinin kapalı olduğundan emin olun. Elektrikli el aletini parmağınız şalter üzerinde dururken taşırsanız ve elektrikli el aleti açıkken fişi prize sokarsanız kazalara neden olabilirsiniz.

- ▶ **Elektrikli el aletini çalıştırmadan önce ayar aletlerini veya anahtarları aletten çıkarın.** Elektrikli el aletinin dönen parçaları içinde bulunabilecek bir yardımcı alet yaralanmalara neden olabilir.
- ▶ **Çalışırken vücudunuz anormal durumda olmasın. Çalışırken duruşunuz güvenli olsun ve dengenizi her zaman koruyun.** Bu sayede elektrikli el aletini beklenmedik durumlarda daha iyi kontrol edebilirsiniz.
- ▶ **Uygun iş elbiseleri giyin. Geniş giysiler giymeyin ve takı takmayın. Saçlarınızı ve giysileriniz aletin hareketli parçalarından uzak tutun.** Bol giysiler, uzun saçlar veya takılar aletin hareketli parçaları tarafından tutulabilir.
- ▶ **Toz emme donanımı veya toz tutma tertibatı kullanırken, bunların bağlı olduğundan ve doğru kullanıldığından emin olun.** Toz emme donanımının kullanımı tozdan kaynalanabilecek tehlikeleri azaltır.
- ▶ **Aletleri sık kullanmanız sebebiyle onlara alışmış olmanız, güvenlik prensiplerine uymanızı önlememelidir.** Dikkatsiz bir hareket, bir anda ciddi yaralanmalara yol açabilir.

Elektrikli el aletlerinin kullanımı ve bakımı

- ▶ **Elektrikli el aletini aşırı ölçüde zorlamayın. Yaptığınız işe uygun elektrikli el aletleri kullanın.** Uygun performanslı elektrikli el aleti ile, belirlenen çalışma alanında daha iyi ve güvenli çalışırsınız.
- ▶ **Şalteri bozuk olan elektrikli el aletini kullanmayın.** Açılıp kapanamayan bir elektrikli el aleti tehlikelidir ve onarılmalıdır.
- ▶ **Elektrikli el aletinde bir ayarlama işlemine başlamadan, herhangi bir aksesuarı değiştirirken veya elektrikli el aletini elinizden bırakırken fişi güç kaynağından çekin veya aküyü çıkarın.** Bu önlem, elektrikli el aletinin yanlışlıkla çalışmasını önler.
- ▶ **Kullanım dışı duran elektrikli el aletlerini çocukların ulaşamayacağı bir yerde saklayın. Aleti kullanmayı bilmeyen veya bu kullanım kılavuzunu okumayan kişilerin aletle çalışmasına izin vermeyin.** Deneyimsiz kişiler tarafından kullanıldığında elektrikli el aletleri tehlikelidir.
- ▶ **Elektrikli el aletinizin ve aksesuarlarınızın bakımını özenle yapın. Elektrikli el aletinizin kusursuz olarak çalışmasını engelleyebilecek bir durumun olup olmadığını, hareketli parçaların kusursuz olarak işlev görüp görmediklerini ve sıkışıp sıkışmadıklarını, parçaların hasarlı olup olmadığını kontrol edin. Elektrikli el aletini kullanmaya başlamadan önce hasarlı parçaları onartın.** Birçok iş kazası elektrikli el aletlerine yeterli bakım yapılmamasından kaynaklanır.
- ▶ **Kesici uçları daima keskin ve temiz tutun.** Özenle bakımı yapılmış keskin kenarlı kesme uçlarının malzeme içinde sıkışma tehlikesi daha azdır ve daha rahat kullanım olanağı sağlarlar.
- ▶ **Elektrikli el aletini, aksesuarı, uçları ve benzerlerini, bu özel tip alet için öngörülen talimata göre kullanın. Bu sırada çalışma koşullarını ve yaptığınız işi dikkate alın.** Elektrikli el aletlerinin kendileri için öngörülen alanın dışında kullanılması tehlikeli durumlara neden olabilir.
- ▶ **Tutamak ve kavrama yüzeylerini kuru, yağsız ve temiz tutun.** Kaygan tutamak ve kavrama yüzeyleri, aletin beklenmeyen durumlarda güvenli şekilde tutulmasını ve kontrol edilmesini engeller.

Akülü aletlerin özenli bakımı ve kullanımı

- ▶ **Aküyü sadece üreticinin tavsiye ettiği şarj cihazı ile şarj edin.** Bir akünün şarjına uygun olarak üretilmiş şarj cihazı başka bir akünün şarjı için kullanılırsa yangın tehlikesi ortaya çıkar.
- ▶ **Sadece ilgili elektrikli el aleti için öngörülen aküleri kullanın.** Başka akülerin kullanımı yaralanmalara ve yangınlara neden olabilir.
- ▶ **Kullanılmayan aküyü büro ataçları, madeni bozuk paralar, anahtarlar, çiviler, vidalar veya metal nesnelerden uzak tutun. Bunlar köprüleme yaparak kontaklara neden olabilir.** Akü kontakları arasındaki bir kısa devre yanmalara veya yangınlara neden olabilir.
- ▶ **Yanlış kullanım durumunda aküden sıvı dışarı sızabilir. Bu sıvı ile temastan kaçının. Yanlışlıkla temas ederseniz su ile iyice yıkayın. Eğer sıvı gözlerinize gelecek olursa hemen bir hekime başvurun.** Dışarı sızan akü sıvısı cilt tahrişlerine ve yanmalara neden olabilir.
- ▶ **Hasarlı veya değiştirilmiş akü veya el aleti kullanmayın.** Hasarlı veya değiştirilmiş aküler beklenmedik davranışlara yol açarak yangın, patlama ve yaralanmalara neden olabilir.
- ▶ **Aküyü veya aleti ateşe veya yüksek sıcaklıklara maruz bırakmayın.** Ateşe veya 130 °C üstündeki sıcaklıklara maruz kalma patlamalara yol açabilir.
- ▶ **Tüm şarj talimatlarını uygulayın ve akü ya da aleti talimatlarda belirtilen sıcaklık aralığının dışında şarj etmeyin.** Hatalı şarj veya belirtilen aralık dışındaki sıcaklıklarda şarj aküye zarar vererek yangın riskini yükseltebilir.

Servis

- ▶ **Elektrikli el aletinizi sadece yetkili personele ve orijinal yedek parça kullanma koşulu ile onartın.** Bu sayede elektrikli el aletinin güvenliğini sürekli hale getirirsiniz.
- ▶ **Hasarlı akülerde onarım işlemi yapmayın.** Akülerin onarımı sadece üretici veya yetkili servisler tarafından yapılmalıdır.

Akülü zincirli budama testeresi için güvenlik talimatı

- ▶ **Akülü zincirli budama testeresi çalışırken bedeninizin bütün parçalarını testere zincirinden uzak tutun.**

Testereyi çalıştırmadan önce testere zincirinin hiçbir yere temas etmediğinden emin olun. Akülü zincirli budama testeresi ile çalışırken bir anlık bir dikkatsizlik giysilerinizin veya herhangi bir uzvunuzun testere zinciri tarafından tutulmasına neden olabilir.

- **Bu alet iki elle birlikte kullanılmak üzere tasarlanmıştır. Akülü zincirli budama testeresinin arka tutamağını bir elinizle ve ek tutamağı diğer elinizle tutun. (Bakınız: Resim F)**
- **Testere zinciri görünmeyen akım kabloları ile temasa gelebileceğinden akülü zincirli budama testeresini daima izolasyonlu tutamak yerlerinden tutun.** Testere zinciri gerilim ileten bir kabloya temas ettiği takdirde aletin metal parçaları da gerilime maruz kalabilir ve elektrik çarpmasına neden olunabilir.
- **Koruyucu gözlük kullanın. Gürültü, baş, eller, bacaklar ve ayaklar için de koruyucu donanım kullanmanızı tavsiye ederiz.** Uygun koruyucu giysiler etrafa savrulan talaş malzemesinden ve testere zinciri ile rastlantısal biçimde temasa gelmeden kaynaklanabilecek yaralanma riskini azaltır.
- **Akülü zincirli budama testeresi ile ağaç üzerinde, merdiven üzerinde, çatılarda veya sağlam olmayan zeminlerde çalışmayın.** Akülü zincirli budama testeresinin bu şekilde usulüne aykırı kullanımı ciddi yaralanmalara neden olabilir.
- **Duruşunuzun her zaman dengeli olmasına dikkat edin ve akülü zincirli budama testeresini ancak sağlam, düz ve güvenli bir zeminde kullanın.** Kaygan zemin veya sağlam olmayan yüzeyler dengenizi kaybetmenize veya akülü zincirli budama testeresinin kontrolünü kaybetmenize neden olabilir.
- **Gergin durumdaki bir dalı keserken dalın geri yaylanacağını hesaba katın.** Ağaç lifleri içindeki gerilim açığa çıkacak olursa, gergin dal kullanıcıya doğru savrulabilir ve/veya akülü zincirli ağaç kesme testeresinin kontrolü kaybedilebilir.
- **Özellikle bodur ağaçları ve fidanları keserken dikkatli olun.** İnce malzeme testere zinciri tarafından tutulabilir, size doğru savrulabilir veya dengeniz bozulabilir.
- **Akülü zincirli budama testeresini kapalı durumda arka tutamağından tutarak ve testere zinciri ön tarafı gösterecek biçimde taşıyın. Akülü zincirli budama testeresini naklederken veya saklarken daima zincir muhafazasını takın.** Akülü zincirli budama testeresi ile dikkatli biçimde çalışma, hareket halindeki testere zinciri ile temasa gelme olasılığını azaltır.
- **Yağlama, zincir germe ve pala ve zincir değiştirme talimatı hükümlerine uyun.** Usulüne aykırı gerilmiş veya yağlanmış zincir kopabilir veya geri tepme tehlikesini artırabilir.
- **Sadece ağaç (odun) kesin. Akülü zincirli budama testeresini kendisi için öngörülmeyen işlerde kullanmayın. Örnek: Akülü zincirli budama testeresini plastikleri, duvarları veya ahşap olmayan yapı malzemelerini kesmek için kullanmayın.** Akülü zincirli budama testeresinin kendisi için öngörülmeyen işlerde kullanılması tehlikeli durumların ortaya çıkmasına neden olabilir.
- **Bu akülü zincirli budama testeresi ağaçların kesilmesi için tasarlanmamıştır.** Akülü zincirli budama testeresinin kendisi için öngörülmeyen işlerde kullanılması kullanıcının veya çevresinde bulunanların ciddi biçimde yaralanmasına neden olabilir.
- **Yapışan malzemeyi temizlerken, testereyi saklamak üzere kaldırırken veya testerenin bakımı yaparken belirtilen talimat hükümlerine uyun.** Şalterin kapalı olduğundan ve akünün çıkarılmış olduğundan emin olun.
- **Geri tepmenin nedenleri ve geri tepmeden kaçınmanın yolları:**
  Kılavuz ray bir nesneye temas ederse veya kesilen ağaç bükülür ve testere zinciri kesme yerinde sıkışırsa geri tepme oluşur.
  Rayın ucu bir nesneye temas edecek olursa, bazı durumlarda arkaya doğru beklenmedik bir reaksiyon meydana gelebilir ve bu esnada kılavuz ray yukarıya ve kullanıcıya doğru kuvvetle itilebilir.
  Testere zincirinin kılavuz rayın üst kenarında sıkışması rayın kullanıcıya doğru itilmesine neden olabilir.
  Bu reaksiyonların her biri testerenin kontrolünü kaybetmenize ve ağır biçimde yaralanmanıza neden olabilir. Sadece akülü zincirli budama testeresinin güvenlik donanımlarına güvenmeyin. Akülü zincirli budama testeresi sahibi olarak kazalardan ve yaralanmalardan kaçınmak için çeşitli önlemleri almak zorundasınız.
  Geri tepme, akülü zincirli budama testeresinin yanlış veya hatalı kullanımı sonucunda oluşur. Geri tepme kuvvetleri aşağıda açıklanan uygun güvenlik önlemlerinin alınmasıyla önlenebilir:
- **Testereyi başparmağınız ve diğer parmaklarınız tutamağı kavrayacak biçimde tutun. Bedeninizi ve kollarınızı geri tepme kuvvetlerini karşılayabilecek bir pozisyona getirin.** Gerekli önlemler alındığı takdirde kullanıcı geri tepme kuvvetlerini karşılayabilir. Akülü zincirli budama testeresini hiçbir zaman elinizden bırakmayın.
- **Duruş pozisyonunuzun anormal olmamasına dikkat edin ve omuz hizasının üstünde kesme yapmayın.** Bu yolla pala ucu ile temas olasılığını azaltırsınız ve beklenmeyen durumlarda akülü zincirli budama testeresini daha iyi kontrol edebilirsiniz.
- **Daima üretici tarafından öngörülen yedek rayları ve testere zincirlerini kullanın.** Yanlış yedek raylar ve testere zincirleri zincirin kopmasına veya geri tepme kuvvetlerinin oluşmasına neden olabilir.
- **Üreticinin testere zincirinin bilenmesi ve bakımı için öngördüğü talimata uyun.** Çok düşük derinlik sınırlayıcı geri tepme olasılığını artırır.

Ek uyarılar

- **Bu elektrikli el aleti (çocuklar da dahil olmak üzere) fiziksel, duyusal açıdan kısıtlı veya deneyim ve bilgi açısından yetersiz kişiler tarafından kullanılmaya**

uygun değildir. Ancak bu gibi kişiler kendilerinin güvenliğinden sorumlu kişilerin denetimi altında veya bu kişilerden talimat alarak bu elektrikli el aletini kullanabilirler. Elektrikli el aleti ile oynamamaları için çocuklara göz kulak olunmalıdır.

- ▶ **Aleti kullanırken bütün koruyucu donanımın ve tutamakların takılı olduğundan emin olun.** Eksik olarak monte edilmiş veya müsaade edilmeyen modifikasyona uğramış bir aleti hiçbir zaman çalıştırmayı denemeyin.
- ▶ Zincirin doğru pozisyonda olmasına her zaman dikkat edin. Yanlış konumlandırılmış zincir, zincirin kopmasına, geri tepmeye ve/veya yaralanmalara neden olabilir.
- ▶ Akülü zincirli budama testeresini kullanırken daima sağlam ve uzun iş pantolonu kullanın.
- ▶ **Bu budama testeresi aşağıdan yukarı doğru kesme yapma işlerine uygun değildir.** Akülü zincirli budama testeresinin kendisi için öngörülmeyen işlerde kullanılması tehlikeli durumların ortaya çıkmasına neden olabilir.

Akü ile optimum çalışma açıklaması

- ▶ **Aküyü değiştirmeyin veya açmayın.** Kısa devre tehlikesi vardır.





Aküyü ısıya (örneğin sürekli güneş ışınına), ateşe, suya ve neme karşı koruyun. Patlama tehlikesi vardır.

- ▶ **Kullanım dışındaki aküleri büro ataçları, madeni paralar, çiviler, vidalar veya küçük madeni nesnelerden uzak tutun. Bunlar akü kontakları arasında köprüleme yapabilir.** Akü kontakları arasındaki bir kısa devre yanıklara veya yangına neden olabilir.
- ▶ **Aküde hasar oluşacak olursa veya akü usulüne aykırı biçimde kullanılacak olursa buhar ortaya çıkabilir.** Bulunduğunuz yeri havalandırın ve şikayetler oluşursa hekime başvurun. Dışarı çıkabilecek bu buharlar solunum yollarını tahriş edebilir.
- ▶ **Aküyü sadece üreticinin ürünlerinde kullanın.** Ancak bu yolla akü tehlikeli zorlanmalara karşı korunur.
- ▶ **Çivi veya tornavida gibi sivri nesneler veya dışarıdan kuvvet uygulama aküde hasara neden olabilir.** Akü içinde bir kısa devre oluşabilir ve akü yanabilir, duman çıkarabilir, patlayabilir veya aşırı ölçüde ısınabilir.
- ▶ **Aküye kısa devre yaptırmayın**. Patlama tehlikesi vardır.
- ▶ Akünün havalandırma aralıklarını düzenli olarak yumuşak, temiz ve kuru bir fırça ile temizleyin.
- ▶ **Aletinizi sadece birlikte teslim edilen şarj cihazı ile şarj edin.**

Semboller

Aşağıdaki semboller kullanım kılavuzunun okunması ve anlaşılmasında önem taşır. Sembolleri ve anlamlarını hafızanıza iyice yerleştirin. Sembolleri doğru olarak yorumlamanız size ürünü daha iyi ve daha güvenli kullanma olanağı sağlar.

Sembol	Anlamı
	Bahçe aletinin kullanılacağı alanda yabani ve evcil hayvanların bulunup bulunmadığını dikkatli biçimde kontrol edin. Yabani ve evcil hayvanlar makinenin çalışması esnasında yaralanabilir. Aleti kullanacağınız alanı dikkatli biçimde kontrol edin ve bütün taşları, kütükleri, telleri, kemikleri ve yabancı nesneleri temizleyin.
	Kesilen dalların düşerek yaralanmaya neden olabileceği işleri yaparken koruyucu kask kullanın.
	Aleti kullanırken çocukları ve başkalarını uzakta tutun. Dikkatiniz başka yere çekilecek olursa aletin kontrolünü kaybedebilirsiniz.
	Hareket yönü
	Reaksiyon yönü
	Ağırlığı
	Açma
	Kapama
	Müsaade edilen davranış
	Yasak işlem
CLICK!	Duyulabilir gürültü
	Aksesuar/Yedek parça

Ürün ve performans açıklaması



Bütün güvenlik talimatlarını ve uyarıları okuyun. Açıklanan uyarılara ve talimat hükümlerine uyulmadığı takdirde elektrik çarpmalarına, yangınlara ve/veya ağır yaralanmalara neden olunabilir.

Lütfen kullanım kılavuzunun ön kısmındaki resimlere dikkat edin.

Usulüne uygun kullanım

Bu ürün, evlerde zemine yakın dal, tahta, ahşap dilme gibi nesnelerin kesilmesi tasarlanmıştır.

Kesme işlemleri elyaf yönünde veya elyafa dik olarak yapılabilir.

Bu elektrikli el aleti mineral içerikli malzemenin ve alçı panların kesilmesine uygun değildir.

Bu elektrikli el aleti, aşağıdan yukarıya doğru kesme işlemlerine, malzeme içine dalarak kesme işlemlerine ve ağaçların kesilmesine uygun değildir.

Bu elektrikli el aleti iki elle kullanılmalıdır.

Teslimat kapsamı

Aleti ambalajından dikkatli biçimde çıkarın ve aşağıdaki parçaların tam olup olmadığını kontrol edin:

- Zincirli ağaç kesme makinesi
- Muhafaza
- Testere zinciri
- Pala
- Zincir muhafazası
- Testere zinciri yağı (50 ml)
- Kullanım kılavuzu

Bazı modellerde akü ve şarj cihazı dahildir.

Eğer parçalar eksik veya hasarlı ise yetkili satıcınıza başvurun.

Şekli gösterilen elemanlar

Şekli gösterilen elemanların numaraları ile grafik sayfasındaki elektrikli el aleti resmindeki numaralar aynıdır.

(1) Zincir muhafazası
(2) Germe tekerleği
(3) İlave tutamak
(4) Açma/kapama şalteri emniyeti
(5) Açma/kapama düğmesi
(6) Arka tutamak
(7) Akü yuvası
(8) Akü şarj durumu göstergesi
(9) El koruma parçası
(10) Talaş atma yeri
(11) Muhafaza
(12) Germe düğmesi
(14) Testere zinciri
(13) Zincir kapağı
(15) Pala
(16) Akü[a)]
(17) Şarj cihazı[a)]
(18) Seri numarası
(19) Dönme yönü ve kesme yönü sembolü
(20) Mıknatıs
(21) Tespit cıvatası
(22) Pala kılavuz mesnedi
(23) Zincir germe cıvatası
(24) Zincir çarkı
(25) Akü çıkarma tuşu

a) **Şekli gösterilen veya tanımlanan aksesuar standart teslimat kapsamında değildir.**

Teknik veriler

Budama testeresi		EasyChain 18V-15-7
Sipariş numarası		**3 600 HB8 9..**
Boştaki zincir hızı	m/s	6,95
Pala boyu	mm	150
Kesme kapasitesi	mm	130
Hiçbir alete gerek duymadan zincir germe (SDS)		●
Testere zinciri tipi		325”– 80BX
Zincir baklası kalınlığı	mm	1,1 (0,043")
Ağırlık [A)]		
– Aküsüz	kg	1,3
– Akü ile	kg	1,7 (1,5 Ah) – 2,0 (6,0 Ah)
Seri numarası		Üründeki seri numarasına bakın (tip plakası)
Şarj sırasında önerilen ortam sıcaklığı	°C	0 … +35
Depolama esnasında izin verilen ortam sıcaklığı	°C	–20 … +50
Çalışma[B)] sırasında izin verilen ortam sıcaklığı	°C	0 … +40
Akü tipi		PBA 18V...W-. 1,5 Ah, 2,0 Ah, 2,5 Ah, 4,0 Ah, 6,0 Ah

A) Kullanılan aküye bağlı

B) < 0 °C sıcaklıklarda sınırlandırılmış performans

Gürültü/Titreşim bilgisi

EN 62841-4-1 uyarınca belirlenen gürültü emisyon değerleri.

Elektrikli el aletinin A ağırlıklı gürültü seviyesi tipik olarak şöyledir: Ses basıncı seviyesi **96** dB(A); Ses gücü seviyesi **104** dB(A). Belirsizlik K = **3** dB.

Kulak koruması kullanın!

Titreşim değerleri a_h (sürekli titreşimler), p_F (tekrarlanan şok titreşimleri) ve belirsizlik K **EN 62841-4-1** uyarınca belirlenir.

a_h = **4** m/sn^2 (K = **1,5** m/sn^2), p_F = **186** m/sn^2 (K = **65** m/sn^2)

Belirtilen toplam titreşim değeri/değerleri ve belirtilen gürültü emisyon değeri/değerleri standart bir test yöntemi uyarınca ölçülmüş olup, elektrikli el aletinin başka bir elektrikli el aleti ile karşılaştırılmasında kullanılabilir.

Belirtilen toplam titreşim değeri/değerleri ve belirtilen gürültü emisyon değeri/değerleri zorlanmanın geçici olarak tahmin edilmesinde de kullanılabilir.

Elektrikli el aletinin gerçek kullanımındaki titreşim ve gürültü emisyonu verileri belirtilen değerlerden farklılık gösterebilir. Bu farklılık elektrikli el aletinin kullanım yöntemine, özellikle de hangi tip iş parçasının işlendiğine bağlıdır. Kullanıcının güvenliğini sağlamak üzere gerçek kullanımdaki titreşim yükü doğru tahmin edilmeli (işletim sürecinin bütün yönleri dikkate alınmalıdır). Örneğin aletin kullanılmadığı süreler veya açık olup kullanılmadığı süreler dikkate alınmalıdır.

Akü

Bosch akülü elektrikli el aletlerini aküsüz olarak satmaktadır. Elektrikli el aletinizin teslimat kapsamında akünün bulunup bulunmadığını ambalajdan bakabilirsiniz.

Akünün şarj edilmesi

▶ **Sadece teknik veriler bölümünde belirtilen şarj cihazlarını kullanın.** Sadece bu şarj cihazları elektrikli el aletinizde kullanılan lityum iyon akülere uygundur.

Not: Lityum İyon aküler, uluslararası nakliye kurallarına uygun olarak kısmi şarjlı olarak teslim edilmektedir. Aküden tam performansı elde edebilmek için ilk kullanımdan önce aküyü tam olarak şarj edin.

Akünün yerleştirilmesi

Şarj edilmiş aküyü hissedilir biçimde kavrama yapıncaya kadar akü yuvasının içine doğru itin.

Akünün çıkarılması

Aküyü çıkarmak için kilit açma tuşuna basın ve aküyü çekerek çıkartın. **Bunu yaparken güç kullanmayın.**

Aküde akü şarj durumu göstergesi

Not: Her akü tipinin şarj seviyesi göstergesi yoktur.

Akü şarj durumu göstergesinin LED'i aküdeki şarj durumunu gösterir. Güvenlik nedenleriyle şarj durumu sadece elektrikli el aleti dururken sorgulanabilir.

Şarj durumunu görüntülemek için akü üzerindeki şarj seviyesi gösterge butonuna basın. Bu durum, akü çıkarılmış haldeyken de mümkündür.

Aküdeki LED	Şarj durumu
Sürekli ışık 4 × yeşil	≈ % 75–100
Sürekli ışık 3 × yeşil	≈ % 50–75
Sürekli ışık 2 × yeşil	≈ % 25–50
Sürekli ışık 1 × yeşil	≈ % 5–25
Yanıp sönen ışık 1 × yeşil	≈ % 0–5

Akünün optimum verimle kullanılmasına ilişkin açıklamalar

Aküyü nemden ve sudan koruyun.

Aküyü sadece –20 °C ile 50 °C arasındaki bir sıcaklıkta saklayın. Örneğin yaz aylarında aküyü otomobil içerisinde bırakmayın.

Şarj işleminden sonra çok kısa süre çalışılabiliyorsa akü ömrünü tamamlamış ve değiştirilmesi gerekiyor demektir.

Tasfiye konusundaki talimat hükümlerine uyun.

Akü bakımı

Aküden optimum ölçüde yararlanabilmek için aşağıdaki uyarı ve önlemlere uyun:

- Aküyü neme ve suya karşı koruyun.
- Elektrikli el aletini sadece -20 °C ile 50 °C arasında depolayın. Aküyü örneğin yaz mevsiminde otomobil içinde bırakmayın.
- Aküleri bahçe aletinin içinde değil ayrı yerde depolayın.
- Aküyü şiddetli güneş ışını altındaki bahçe aleti içinde bırakmayın.
- Akünün saklanması için optimum sıcaklık 5 °C'dir.
- Akünün havalandırma aralıklarını düzenli olarak yumuşak, temiz ve kuru bir fırça ile temizleyin.

Şarj işleminden sonra belirgin ölçüde kısa işletme süresi akünün kullanım ömrünün tamamlandığını ve yenilenmesi gerektiğini gösterir.

Montaj

Testere zincirinin takılması ve gerilmesi (Bakınız: Resimler B1 – B7)

▶ **Testere zincirine bakım yapmadan veya zinciri değiştirmeden önce kişisel koruyucu ekipmanınızı (KKE) giyin.**

▶ **Montaj işlemleri için herhangi bir alet kullanmayın.**

▶ **Akülü zincirli budama testeresinin yanlış doğrultulmuş veya yanlış gerilmiş bir zincirle kullanılması zincirin kopmasına, geri tepmeye ve/veya yaralanmalara neden olabilir.** Doğru hizalanmış ve gerilmiş bir zincir, ürünün performansını optimize eder ve hizmet ömrünü uzatır. Zinciri Bosch tarafından onaylanan gerdirme yardımcısı ile gerin .

- ▶ **Özellikle yeni testere zincirlerinde başlangıçta yüksek genleşme olacağını dikkate alın.**
- ▶ **Çok ısınan testere zincirini germeyin, çünkü soğuduktan sonra büzülür ve palaya çok sıkı oturur.**
- ▶ **Sadece 1,1 mm kalınlığında tahrik baklalı (oluk genişliği) testere zinciri kullanın.**

– Akülü zincirli budama testeresini düz bir yere yatırın.
– Sıkma halkasının **(2)** tam olarak saat hareket yönünün tersine çevrildiğinden emin olun.
– Testere zincirini **(14)** palanın **(15)** oluğuna yerleştirin. Doğru hareket yönüne dikkat edin; testere zinciri ile kesme yönünü gösteren sembolü **(19)** karşılaştırın.
– Palayı **(15)** tespit cıvatası **(21)** üzerine yerleştirin ve zincir baklalarını zincir çarkı **(24)** üzerine yatırın.
– Bütün parçaların yerine iyice yerleşip yerleşmediğini kontrol edin ve palayı testere zinciri ile birlikte bu pozisyonda tutun. Zincir rayını doğrulturken mıknatısı **(20)** yardımcı destek olarak kullanın.
– Germe tekerleğini **(2)** zincir kısmen gerilinceye kadar saat hareket yönünde çevirin.
– SDS kapağı **(11)** yerine yerleştirin ve germe düğmesini **(12)** kapak kısmen emniyete alınıncaya kadar saat hareket yönünde çevirin.
– Sıkma tekerleğini **(2)** zincir doğru olarak gerilinceye kadar saat hareket yönünde (+) çevirin. Yaklaşık 2-3 mm kaldırılabiliyorsa testere zinciri **(14)** doğru gerilmiş demektir.
– Doğru zincir gerginliği sağlanınca germe düğmesini **(12)** sağlamca yerine oturuncaya kadar çevirin ve germe düğmesindeki **(12)** kolu aşağı indirin. Zincir kılavuzu ayarlanan pozisyonda sabitlenir. Germe tekerleği **(2)** daha fazla çevirmeyin.
– Eğer zincir aşırı ölçüde gerginse, germe düğmesindeki **(12)** kolu yukarı kaldırın ve saat hareket yönünün tersine biraz çevirin. Sıkma tekerleğini (-) yönüne çevirin ve germe işlemi adımlarını tekrarlayın.

Testere zinciri yağlama (bkz. resim C)

Testere zinciri çalışırken otomatik olarak yağlanmaz.

Her kullanımdan önce testere zincirini kontrol edin ve elinizle yağlayın.

Akülü zincirli budama testeresinin zincir yağı olmadan kullanılması testerede hasara neden olur.

Testere zincirinin kullanım ömrü ve kesme performansı optimum yağlamaya bağlıdır.

Not: En iyi performansı elde etmek için daima zincirli ağaç kesme makinesi için tasarlanan yağı kullanın. İzin verilmeyen yağ kullanımı, yağ sisteminin performansını etkileyebilir ve garantiyi geçersiz kılabilir.

Testere zinciri üzerine yağ sürülmesi:

– Zinciri yağlamadan önce aküyü aletten çıkarın.
– Testere zincirini yağlarken daima koruyucu eldiven kullanın.
– Budama testeresini uygun bir yüzeye, kapağı **(11)** yukarı bakacak şekilde yerleştirin.
– Yağı, pala ile testere zinciri arasındaki alana sürün.
– Aküyü tekrar yerine takın. Yağın kılavuz rayı ile testere zinciri arasında düzenli olarak dağılmasını sağlamak için budama testeresini kısa bir süre çalıştırın.

İşletim

Açma/kapama (Bakınız: Resim E)

Açma

Zincir muhafazasını **(13)** çıkarın ve şarj edilmiş aküyü yerine takın.

Akülü zincirli budama testeresini iki elinizle, arka tutamağı **(6)** bir elinizle ve ek tutamağı **(3)** diğer elinizle tutun.

Önce kapama emniyetine **(4)** ve sonra açma/kapama şalterine **(5)** basın.

Testere zinciri **(14)** hareket ettiğinde kapama emniyetini **(4)** bırakın.

Kapama

Açma/kapama şalterini **(5)** bırakın, testere zinciri **(14)** durur.

Açma/kapama şalterini **(5)** bıraktığınız halde testere zinciri **(14)** durmazsa, Bosch müşteri hizmetleri ile iletişime geçin.

Aküyü aletten çıkarın ve zincir muhafazasını **(13)** yerine takın.

Akülü zincirli budama testeresi ile çalışma

- ▶ **Aleti kullanmadan önce daima kullanım kılavuzunu ve güvenlik talimatını okuyun.**
- ▶ **Makineyi, örneğin hareket halindeki testere zincirinde koruyucu tertibat olmadan, hiçbir zaman arızalı koruyucu donanımla veya bu donanım olmadan çalıştırmayın.**
- ▶ **Her zaman akülü zincirli budama testeresinin ve zincirin durumunu kontrol edin. Testere zinciri yağlanmış durumda mı? "Testere zincirinin yağlanması" bölümüne bakın. Akülü zincirli budama testeresini daima kusursuz durumda iken kullanın. Akülü zincirli budama testeresinde hiçbir değişiklik yapmayın.**
- ▶ **Akülü zincirli budama testeresinin doğru monte edilip edilmediğini daima kontrol edin, "Testere zincirinin monte edilmesi ve gerilmesi" bölümüne bakın.**
- ▶ **Zincir muhafazasının hareket halindeki zincir önüne doğru olarak takılıp takılmadığını kontrol edin. Zincir muhafazası hareket halindeki zincirin önüne hatalı takılmışsa ve normal pozisyonuna geri gelmiyorsa, Bosch müşteri hizmetleri ile iletişime geçin.**
- ▶ **Her zaman uygun çalışma giysileri ve kişisel koruyucu donanım kullanın.**
- ▶ **Koruyucu gözlük, kulaklık ve iş eldivenleri kullanın. Çalışırken giyeceğiniz uygun giysiler, etrafa savrulan kesim parçalarından ve yanlışlıkla testere zincirine**

temas etmeden kaynaklanabilecek yaralanma tehlikesin azaltır.

- ▶ **Çevrenizin engellerden arınmış durumda olmasına ve yakınınızda işi olmayan kişilerin bulunmamasına dikkat edin.**
- ▶ **Akülü zincirli budama testeresini daima düz ve sağlam bir zeminde kullanın. Akülü zincirli budama testeresini daima iyi aydınlatma koşulları altında kullanın.**
- ▶ **Akülü zincirli budama testeresini hiçbir zaman bir merdiven üzerinde veya omuz yüksekliği üzerinde kullanmayın.**
- ▶ **Hiçbir zaman çok fazla uzanmayın ve kollarınız çok açık durumda çalışmayın.**
- ▶ **Akülü zincirli budama testeresini daima iki elinizle tutun.**
- ▶ **Tutamak yüzeylerinde ve eldivenlerde yağ olmadığından emin olun.**
- ▶ **İşlenmiş ahşap malzemeyi keserken bir toz maskesi kullanın.**
- ▶ **Kesme yaptığınız alanda akım kablosu bulunup bulunmadığını kontrol edin.**

Genel işlemler (Bakınız: Resim G)

- Aleti ilk kez kullananlar kütükleri bir kesme tezgahında denemelidir.
- Akülü zincirli budama testeresini bedeninizin yan tarafında tutun.
- Hareketli zincir muhafazası **(1)** ek tutamağın korunması işlevini görür. Ahşap malzeme kesilirken bu muhafaza yukarı kalkar. Kesme işlemi tamamlandıktan sonra zincir muhafazası **(1)** başlangıç pozisyonuna geri döner.
- Testere zinciri kesilen nesneye temas etmeden önce en yüksek hızda dönmelidir.
- Kesme yaparken testere zincirine aşırı ölçüde bastırmayın, makul bir kuvvetle çalışın.
- Kesme işlemi tamamlanmamışken budama testeresini zincir hareket halinde iken çıkarın.
- Kesme sonuna dikkat edin. Akülü zincirli budama testeresi önündeki malzemeyi kesip boşa çıktığında ağırlığı beklenmedik biçimde değişir. Bacak ve ayaklarınızın yaralanma tehlikesi vardır.

Testerenin geri tepmesi (Bakınız: Resim H)

Zincir muhafazasını hiçbir zaman çıkarmayın veya değiştirmeyin! Bu testere, testere ucu yanlışlıkla ahşaba doğru bastırıldığında ortaya çıkabilecek geri tepme kuvvetini karşılamak üzere hareket halindeki zincire karşı koruma tertibatı ile donatılmıştır.

Testerenin geri tepmesinden, pala ucunun kesilecek malzemeye temas etmesi durumunda veya zincir sıkıştığında ortaya çıkan ani yukarı veya geri hareket anlaşılır.

Testere geri teptiğinde, testere beklenmedik biçimde hareket eder ve kullanıcının veya kesme alanında bulunan başkalarının ciddi biçimde yaralanmasına neden olabilir.

Yanal kesimler, eğik veya uzunlamasına kesimler özel dikkat gerektirir, tehlikeli durumlarda yaralanmalardan sakınmak için açma/kapama şalterini **(5)** bırakın.

Testerenin geri tepmesinden kaçınmak için:

- Akülü zincirli budama testeresini mümkün olduğu kadar düz ve yüzeye yakın yerleştirin.
- Hiçbir zaman gevşek veya aşırı ölçüde yıpranmış testere zinciri ile çalışmayın.
- Körelen testere zincirini yenileyin.
- Hiçbir zaman omuz yüksekliğinden daha yüksekte kesme yapmayın.
- Hiçbir zaman palanın ucu ile kesme yapmayın.
- Akülü zincirli budama testeresini daima iki elinizle tutun.
- Daima Bosch tarafından izin verilen geri tepme kuvvetlerini emen testere zincirleri kullanın.
- Zincir gerginliğinin doğru olduğundan emin olun.

Kütüklerin ve yakacak odunların kesilmesi (Bakınız: Resimler I1 ve I2)

- Kütükleri keserken düz ve sağlam bir zemine yerleştirilen kesme tezgahı kullanın.
- Sadece ahşap veya ahşap türevi malzemeyi kesin. Kesme yaparken taş, çivi ve benzeri nesnelere dikkat edin, çünkü bunlar savrulabilir, zincirde hasara neden olabilir veya kullanıcının veya yakınında bulunan kişilerin ciddi biçimde yaralanmasına neden olabilir.
- Kesme işlemine başlamadan önce kütükleri her zaman emniyete alın.
- Kütükleri kıvrılıp zinciri sıkıştırmaması için daima destek yerlerinin dışında kesin.
- Testere zincirinin zeminle veya işyeri donanım araçları ile temasa gelmemesine dikkat edin.
- Kütüklerin, dalların, köklerin ve benzerlerinin yuvarlanabileceğini hesaba katın.
- Teknik veriler bölümünde belirtilen kapasiteden daha büyük nesnelerde kesme yapılması tavsiye edilmez (**130** mm).

Bir dalı veya ağacı budama (Bakınız: Resim J)

- Budama işleminden yere düşmüş olan ağacın veya büyük bir dalın küçük dallarının kesilmesi anlaşılır.
- Ağaca destek sağlayan, aşağı doğru sarkan kalın dalları önce kesmeyin.
- Küçük dalları bir kesme işlemi ile kesin.
- Dalları keserken dikkatli olun, bunlar geriye yaylanabilir.
- Akülü zincirli budama testeresini hiçbir zaman bir merdiven üzerinde veya omuz yüksekliği üzerinde kullanmayın.
- Zincir hızı kesme işlemi esnasında sabit kalırsa, kesme işlemi optimum seviyede olur.

Hata arama

Elektrikli el aletiniz kusursuz biçimde işlev görmezse, aşağıdaki tablo size hata sembollerini, olası nedenleri ve giderilme yollarını gösterir. Bu yolla sorunu belirleyemez ve gideremezseniz, servis atölyesine başvurun.

Dikkat: Hata arama işlemine başlamadan önce elektrikli el aletini kapatın ve aküyü çıkarın.

Belirti	Olası neden	Çözüm
Budama testeresi çalışmıyor	Akünün boşaltılması	Aküyü şarj edin, şarjla ilgili açıklamalara da bakın
	Akü doğru takılmamış	Her iki kilit kademesinin de kilitli olup olmadığını kontrol edin
	Motor koruması yanıt verdi	Motorun soğumasını bekleyin
	Akü çok soğuk/çok sıcak	Akünün ısıtılması/soğutulması
	Zincir gerginliği çok yüksek	Testere zincirini gevşetme, (Bakınız „Testere zincirinin takılması ve gerilmesi (Bakınız: Resimler **B1** – **B7**)“, Sayfa 134).
Testere zinciri hareket etmiyor	Akünün boşaltılması	Aküyü şarj edin, şarjla ilgili açıklamalara da bakın
	Elektrikli el aleti arızalı	Yetkili Bosch müşteri hizmetlerine başvurun
	SDS kapak altındaki alan tıkalı	Bakınız: "Bakım ve temizlik"
	Testere zincirinde yağ yok	Testere zincirinin gerdirilmesi, (Bakınız „Testere zincirinin takılması ve gerilmesi (Bakınız: Resimler **B1** – **B7**)“, Sayfa 134) ve yağlanması (Bakınız „Testere zinciri yağlama (bkz. resim **C**)“, Sayfa 135).
Budama testeresi aralıklı çalışıyor	Dahili temas hatası	Yetkili Bosch müşteri hizmetlerine başvurun
	Açma/kapama şalteri **(5)** arızalı	Yetkili Bosch müşteri hizmetlerine başvurun
Testere zinciri kuru	Testere zincirinde yağ yok	Testere zincirinin yağlanması; (Bakınız „Testere zinciri yağlama (bkz. resim **C**)“, Sayfa 135).
Testere zinciri/kılavuz ray aşırı ölçüde ısınmış durumda	Testere zincirinde yağ yok	Testere zincirinin yağlanması; (Bakınız „Testere zinciri yağlama (bkz. resim **C**)“, Sayfa 135).
	Zincir gerginliği çok yüksek	Testere zincirini gevşetme, (Bakınız „Testere zincirinin takılması ve gerilmesi (Bakınız: Resimler **B1** – **B7**)“, Sayfa 134).
	Testere zinciri kör	Testere zincirini değiştirin
Testere zinciri kopuyor, titreşim yapıyor veya doğru kesmiyor	Zincir gerginliği çok düşük	Testere zincirini gevşetme, (Bakınız „Testere zincirinin takılması ve gerilmesi (Bakınız: Resimler **B1** – **B7**)“, Sayfa 134).
	Testere zinciri kör	Testere zincirini değiştirin
	Testere zinciri aşınmış durumda	Testere zincirini değiştirin
	Zincir dişleri yanlış yönü gösteriyor	Testere zincirini doğru olarak takın
Aşırı titreşim/gürültü var	Elektrikli el aleti arızalı	Yetkili Bosch müşteri hizmetlerine başvurun
Akü şarjı başına kesme süresi çok kısa	Yetersiz yağlamadan dolayı aşırı aşınma	Testere zincirinin yağlanması; (Bakınız „Testere zinciri yağlama (bkz. resim **C**)“, Sayfa 135).
	Testere zinciri kirli	Testere zincirinin temizlenmesi
	Kötü kesme tekniği	(Bakınız „Akülü zincirli budama testeresi ile çalışma“, Sayfa 135)
	Akü tam olarak şarj edilmemiş	Aküyü şarj edin, şarjla ilgili açıklamalara da bakın
	Akü izin verilen sıcaklık aralığı dışında	Aküyü normal mekan sıcaklığına kadar ısıtın (0–45 °C'lik müsaade edilen akü sıcaklık aralığı içinde)

Belirti	Olası neden	Çözüm
Testere zinciri yavaş hareket ediyor	Akünün boşaltılması	Aküyü şarj edin, şarjla ilgili açıklamalara da bakın
	Akü izin verilen sıcaklık aralığı dışında	Aküyü normal mekan sıcaklığına kadar ısıtın (0–45 °C'lik müsaade edilen akü sıcaklık aralığı içinde)

Bakım ve servis

Bakım ve temizlik

- ▶ **Bahçe aletinin kendinde herhangi bir çalışmaya başlamadan önce (bakım, uç değiştirme vb.) ve aleti nakletmeden ve saklama için kaldırmadan önce aküyü bahçe aletinden çıkarın.** Açma/kapama şalterine yanlışlıkla basıldığında yaralanma tehlikesi vardır.
- ▶ **Her zaman uygun çalışma giysileri ve kişisel koruyucu donanım kullanın.**
- ▶ **Zincirli ağaç kesme testeresini gevşek, takılı ve hasarlı zincir, gevşek tespit ve aşınmış veya hasarlı parçalar açısından düzenli olarak kontrol edin.**
- ▶ **Bahçe aletinde bir değişiklik yapmayın.** Müsaade edilmeyen değişiklikler bahçe aletinizin güvenliğini olumsuz yönde etkileyebilir ve şiddetli gürültü ile titreşimlere neden olabilir.

Not: Uzun ve güvenilir kullanım sağlamak için aşağıdaki bakım işlemlerini düzenli olarak gerçekleştirin.

İyi ve güvenli çalışabilmek için elektrikli el aletini ve havalandırma aralıklarını temiz tutun. Testere zincirinin gevşek veya hasarlı olup olmadığını, yapı parçalarının aşınmış veya hasarlı olup olmadığını düzenli aralıklarla kontrol edin.

Kapakların ve koruyucu cihazların hasarsız ve doğru şekilde takılı olup olmadığını kontrol edin. Kullanmadan önce gerekli bakım veya onarım çalışmalarını yapın.

Testere zincirinin yenilenmesi ve bilenmesi

- – Testere zinciri uzun süre kullanıldığında veya ağaçtan (tahtadan) başka nesne ile temasa geldiğinde körelebilir.
- – Aletten optimum performans alınabilmesi ve güvenli bir çalışma yapılabilmesi için testere zincirinin keskin olması gerekir.
- – Eğer yeterli deneyime sahip değilseniz, testere zincirini hiçbir zaman kendiniz bilemeyin.
- – Testere zincirini Bosch aksesuarları kapsamında bulunan testere zinciri ile değiştirin veya zinciri bir uzman işletmeye bilenmeye gönderin.

Palanın değiştirilmesi

- ▶ **Palayı, ürünü ve güvenlik hükümlerini tam olarak biliyorsanız değiştirin, aksi takdirde bir Bosch müşteri servisi ile iletişime geçin.**
- – Pala aşınınca, kullanım ömrünü uzatmak için çevirerek takabilirsiniz veya palayı yenileyebilirsiniz.
- – Pala **(15)** ve sıkma halkası **(2)** arasındaki vidayı gevşetmek için bir iç altıgen anahtar kullanın.
- – Palayı çevirip taktıktan veya değiştirdikten sonra sıkma halkasını **(2)** tekrar takın.

Açıklama: Hafif bir direnç hissedinceye kadar elinizle sıkın, sonra doğru sabitleme sağlamak üzere 1/8 tur döndürün. Aşırı ölçüde sıkacak olursanız, palanın sıkışmasına ve testere zinciri hareketinin kısıtlanmasına neden olabilirsiniz.

Pala

EasyChain 18V-15-7	Oregon 064BXNA041

Müşteri hizmeti ve uygulama danışmanlığı

Türkiye

Marmara Elektrikli El Aletleri Servis Hizmetleri Sanayi ve Ticaret Ltd. Şti.
Tersane cd. Zencefil Sok.No:6 Karaköy
Beyoğlu / İstanbul
Tel.: +90 212 2974320
Fax: +90 212 2507200
E-mail: info@marmarabps.com

Bağrıaçıklar Oto Elektrik
Motorlu Sanayi Çarşısı Doğruer Sk. No:9
Selçuklu / Konya
Tel.: +90 332 2354576
Tel.: +90 332 2331952
Fax: +90 332 2363492
E-mail: bagriaciklarotoelektrik@gmail.com

Akgül Motor Bobinaj San. Ve Tİc. Ltd. Şti
Alaaddinbey Mahallesi 637. Sokak No:48/C
Nilüfer / Bursa
Tel.: +90 224 443 54 24
Fax: +90 224 271 00 86
E-mail: info@akgulbobinaj.com

Ankaralı Elektrik
Eski Sanayi Bölgesi 3. Cad. No: 43
Kocasinan / KAYSERİ
Tel.: +90 352 3364216
Tel.: +90 352 3206241
Fax: +90 352 3206242
E-mail: gunay@ankarali.com.tr

Asal Bobinaj
Eski Sanayi Sitesi Barbaros Cad. No: 24/C
Canik / Samsun
Tel.: +90 362 2289090
Fax: +90 362 2289090
E-mail: bpsasalbobinaj@hotmail.com

Aygem Elektrik Makine Sanayi ve Tic. Ltd. Şti.
10021 Sok. No: 11 AOSB
Çiğli / İzmir
Tel.: +90 232 3768074
Fax: +90 232 3768075
E-mail: boschservis@aygem.com.tr

Bakırcıoğlu Elektrik Makine Hırdavat İnşaat Nakliyat Sanayi ve Ticaret Ltd. Şti.

Karaağaç Mah. Sümerbank Cad. No:18/4
Merkez / Erzincan
Tel.: +90 446 2230959
Fax: +90 446 2240132
E-mail: bilgi@korfezelektrik.com.tr

Bosch Sanayi ve Ticaret A.Ş.
Elektrikli El Aletleri
Aydınevler Mah. İnönü Cad. No: 20
Küçükyalı Ofis Park A Blok
34854 Maltepe-İstanbul
Tel.: 444 80 10
Fax: +90 216 432 00 82
E-mail: iletisim@bosch.com.tr
www.bosch.com.tr

Bulsan Elektrik
İstanbul Cad. Devrez Sok. İstanbul Çarşısı
No: 48/29 İskitler
Ulus / Ankara
Tel.: +90 312 3415142
Tel.: +90 312 3410302
Fax: +90 312 3410203
E-mail: bulsanbobinaj@gmail.com

Çözüm Bobinaj
Küsget San.Sit.A Blok 11Nolu Cd.No:49/A
Şehitkamil/Gaziantep
Tel.: +90 342 2351507
Fax: +90 342 2351508
E-mail: cozumbobinaj2@hotmail.com

Onarım Bobinaj
Raif Paşa Caddesi Çay Mahallesi No:67
İskenderun / HATAY
Tel.: +90 326 613 75 46
E-mail: onarim_bobinaj31@mynet.com

Faz Makine Bobinaj
Cumhuriyet Mah. Sanayi Sitesi Motor
İşleri Bölümü 663 Sk. No:18
Murat Paşa / Antalya
Tel.: +90 242 3465876
Tel.: +90 242 3462885
Fax: +90 242 3341980
E-mail: info@fazmakina.com.tr

Günşah Otomotiv Elektrik Endüstriyel Yapı Malzemeleri San ve Tic. Ltd. Şti
Beylikdüzü Sanayi Sit. No: 210
Beylikdüzü / İstanbul
Tel.: +90 212 8720066
Fax: +90 212 8724111
E-mail: gunsahelektrik@ttmail.com

Sezmen Bobinaj Elektrikli El Aletleri İmalatı San ve Tic. Ltd. Şti.
Ege İş Merkezi 1201/4 Sok. No: 4/B
Yenişehir / İzmir
Tel.: +90 232 4571465
Tel.: +90 232 4584480
Fax: +90 232 4573719
E-mail: info@sezmenbobinaj.com.tr

Üstündağ Bobinaj ve Soğutma Sanayi
Nusretiye Mah. Boyacılar Aralığı No: 9
Çorlu / Tekirdağ
Tel.: +90 282 6512884
Fax: +90 282 6521966
E-mail: info@ustundagsogutma.com

IŞIKLAR ELEKTRİK BOBİNAJ
Karasoku Mahallesi 28028. Sokak No:20/A
Merkez / ADANA
Tel.: +90 322 359 97 10 - 352 13 79
Fax: +90 322 359 13 23
E-mail: isiklar@isiklarelektrik.com

Servis adreslerimize ve garanti koşullarımıza ait linke son sayfadan ulaşabilirsiniz.

Bütün başvuru ve yedek parça siparişlerinizde ürünün tip etiketi üzerindeki 10 haneli malzeme numarasını mutlaka belirtin.

Tasfiye

Elektrikli el aletleri, aküler, aksesuar ve ambalaj malzemesi çevre dostu tasfiye amacıyla bir geri dönüşüm merkezine yollanmalıdır.



Elektrikli el aletlerini ve aküleri/bataryaları evsel çöplerin içine atmayın!

Sadece AB ülkeleri için:

Kullanılamaz hale gelen elektrikli ve elektronik aletler ile kullanılmış aküler/piller ayrı toplanmalı ve çevreye zarar vermeyecek şekilde bertaraf edilmelidir. Belirtilen toplama sistemlerini kullanın. İçerdiği tehlikeli maddeler nedeniyle yanlış bertaraf edilmesi çevreye ve sağlığa zararlı olabilir.

Polski

Wskazówki bezpieczeństwa

Opis symboli obrazkowych



Ogólna wskazówka ostrzegająca przed potencjalnymi zagrożeniami.



Przed przystąpieniem do pracy należy przeczytać niniejszą instrukcję eksploatacji.



Nie stosować podczas deszczu.



Należy zawsze spodziewać się zjawiska tzw. "odrzutu" piły do gałęzi oraz unikać bezpośredniego kontaktu z końcem miecza.



Piłę do gałęzi należy trzymać zawsze mocno oburącz.



Ręce należy trzymać z dala od noża.



Należy stosować okulary ochronne oraz środki ochrony słuchu.



Należy nosić rękawice ochronne.



OSTRZEŻENIE: Przed przystąpieniem do prac konserwacyjnych należy odciąć zasilanie akumulatorem.

Ogólne wskazówki bezpieczeństwa dotyczące pracy z elektronarzędziami

⚠ OSTRZEŻENIE **Należy zapoznać się ze wszystkimi ostrzeżeniami i wskazówkami dotyczącymi bezpieczeństwa użytkowania oraz ilustracjami i danymi technicznymi, dostarczonymi wraz z niniejszym elektronarzędziem.** Nieprzestrzeganie poniższych wskazówek może stać się przyczyną porażenia prądem elektrycznym, pożaru i/lub poważnych obrażeń ciała.

Należy zachować wszystkie przepisy i wskazówki bezpieczeństwa dla dalszego zastosowania.

Pojęcie "elektronarzędzie" odnosi się do elektronarzędzi zasilanych energią elektryczną z sieci (z przewodem zasilającym) i do elektronarzędzi zasilanych akumulatorami (bez przewodu zasilającego).

Bezpieczeństwo w miejscu pracy

- **Miejsce pracy należy utrzymywać w czystości i zapewnić dobre oświetlenie.** Nieporządek i brak właściwego oświetlenia sprzyjają wypadkom.
- **Elektronarzędzi nie należy używać w środowiskach zagrożonym wybuchem, np. w pobliżu łatwopalnych cieczy, gazów lub pyłów.** Podczas pracy elektronarzędziem wytwarzają się iskry, które mogą spowodować zapłon pyłów lub oparów.
- **Podczas użytkowania urządzenia należy zwrócić uwagę na to, aby dzieci i inne osoby postronne znajdowały się w bezpiecznej odległości.** Czynniki rozpraszające mogą spowodować utratę panowania nad elektronarzędziem.

Bezpieczeństwo elektryczne

- **Elektronarzędzi nie wolno narażać na kontakt z deszczem ani wilgocią.** Przedostanie się wody do wnętrza obudowy zwiększa ryzyko porażenia prądem elektrycznym.

Bezpieczeństwo osób

- **Podczas pracy z elektronarzędziem należy zachować czujność, każdą czynność wykonywać ostrożnie i z rozwagą. Nie przystępować do pracy elektronarzędziem w stanie zmęczenia lub będąc pod wpływem narkotyków, alkoholu lub leków.** Chwila nieuwagi podczas pracy może grozić bardzo poważnymi obrażeniami ciała.
- **Stosować środki ochrony osobistej. Należy zawsze nosić okulary ochronne.** Środki ochrony osobistej, np. maska przeciwpyłowa, antypoślizgowe obuwie, kask ochronny czy ochraniacze na uszy, w określonych warunkach pracy obniżają ryzyko obrażeń ciała.
- **Należy unikać niezamierzonego uruchomienia narzędzia. Przed podłączeniem elektronarzędzia do źródła zasilania i/lub podłączeniem akumulatora, podniesieniem albo transportem urządzenia, należy upewnić się, że włącznik elektronarzędzia znajduje się w pozycji wyłączonej.** Przenoszenie elektronarzędzia z palcem opartym na włączniku/wyłączniku lub włożenie do gniazda sieciowego wtyczki włączonego narzędzia, może stać się przyczyną wypadków.
- **Przed włączeniem elektronarzędzia należy usunąć wszystkie narzędzia nastawcze i klucze maszynowe.** Narzędzia lub klucze, pozostawione w ruchomych częściach urządzenia, mogą spowodować obrażenia ciała.
- **Należy unikać nienaturalnych pozycji przy pracy. Należy dbać o stabilną pozycję przy pracy i zachowanie równowagi.** Dzięki temu można będzie łatwiej zapanować nad elektronarzędziem w nieprzewidzianych sytuacjach.
- **Należy nosić odpowiednią odzież. Nie należy nosić luźnej odzieży ani biżuterii. Włosy i odzież należy trzymać z dala od ruchomych części.** Luźna odzież, biżuteria lub długie włosy mogą zostać pochwycone przez ruchome części.
- **Jeżeli producent przewidział możliwość podłączenia odkurzacza lub systemu odsysania pyłu, należy upewnić się, że są one podłączone i są prawidłowo stosowane.** Użycie urządzenia odsysającego pył może zmniejszyć zagrożenie zdrowia pyłami.
- **Nie wolno dopuścić, aby rutyna, nabyta w wyniku częstej pracy elektronarzędziem, zastąpiła ścisłe przestrzeganie zasad bezpieczeństwa.** Brak ostrożności i rozwagi podczas obsługi elektronarzędzia może w ułamku spowodować ciężkie obrażenia.

Obsługa i konserwacja elektronarzędzi

- **Nie należy przeciążać elektronarzędzia. Należy dobrać odpowiednie elektronarzędzie do wykonywanej czynności.** Odpowiednio dobrane elektronarzędzie wykona pracę lepiej i bezpieczniej, z prędkością, do jakiej jest przystosowane.
- **Nie należy używać elektronarzędzia z uszkodzonym włącznikiem/wyłącznikiem.** Elektronarzędzie, którym nie można sterować za pomocą włącznika/wyłącznika, stwarza zagrożenie i musi zostać naprawione.
- **Przed rozpoczęciem jakichkolwiek prac nastawczych, przed wymianą osprzętu lub przed odłożeniem elektronarzędzia należy wyjąć wtyczkę z gniazda sieciowe-**

go i/lub usunąć akumulator. Ten środek ostrożności ogranicza ryzyko niezamierzonego uruchomienia elektronarzędzia.

- ▶ **Nieużywane elektronarzędzia należy przechowywać w miejscu niedostępnym dla dzieci. Nie należy udostępniać narzędzia osobom, które nie są z nim obeznane lub nie zapoznały się z niniejszą instrukcją.** Elektronarzędzia w rękach nieprzeszkolonego użytkownika są niebezpieczne.
- ▶ **Elektronarzędzia i osprzęt należy utrzymywać w nienagannym stanie technicznym. Należy kontrolować, czy ruchome części urządzenia prawidłowo funkcjonują i nie są zablokowane, czy nie doszło do uszkodzenia niektórych części oraz czy nie występują inne okoliczności, które mogą mieć wpływ na prawidłowe działanie elektronarzędzia. Uszkodzone części należy naprawić przed użyciem elektronarzędzia.** Wiele wypadków spowodowanych jest niewłaściwą konserwacją elektronarzędzi.
- ▶ **Należy stale dbać o czystość narzędzi skrawających i regularnie je ostrzyć.** Starannie konserwowane, ostre narzędzia skrawające rzadziej się blokują i są łatwiejsze w obsłudze.
- ▶ **Elektronarzędzi, osprzętu, narzędzi roboczych itp. należy używać zgodnie z ich instrukcjami oraz uwzględniać warunki i rodzaj wykonywanej pracy.** Wykorzystywanie elektronarzędzi do celów niezgodnych z ich przeznaczeniem jest niebezpieczne.
- ▶ **Uchwyty i powierzchnie chwytowe powinny być zawsze suche, czyste i niezabrudzone olejem ani smarem.** Śliskie uchwyty i powierzchnie chwytowe nie pozwalają na bezpieczne trzymanie narzędzia i kontrolę nad nim w nieoczekiwanych sytuacjach.

Obsługa i konserwacja elektronarzędzi akumulatorowych

- ▶ **Akumulatory należy ładować tylko w ładowarkach o parametrach określonych przez producenta.** W przypadku użycia ładowarki, przystosowanej do ładowania określonego rodzaju akumulatorów, w sposób niezgodny z przeznaczeniem, istnieje niebezpieczeństwo pożaru.
- ▶ **Elektronarzędzi należy używać wyłącznie z przeznaczonymi do nich akumulatorami.** Użycie innych akumulatorów może stwarzać ryzyko odniesienia obrażeń ciała i zagrożenie pożarem.
- ▶ **Nieużywany akumulator należy przechowywać z dala od metalowych elementów, takich jak spinacze, monety, klucze, gwoździe, śruby lub inne małe przedmioty metalowe, które mogłyby spowodować zwarcie biegunów akumulatora.** Zwarcie biegunów akumulatora może skutkować oparzeniem lub wybuchem pożaru.
- ▶ **Przechowywanie lub użytkowanie akumulatora w nieodpowiednich warunkach może spowodować wyciek elektrolitu. Należy unikać kontaktu z elektrolitem, a w razie przypadkowego kontaktu, przepłukać skórę wodą. W przypadku dostania się elektrolitu do oczu, należy dodatkowo zasięgnąć porady lekarza.** Elektrolit wyciekający z akumulatora może spowodować podrażnienie skóry lub oparzenia.
- ▶ **Nie wolno używać uszkodzonych ani modyfikowanych akumulatorów i elektronarzędzi.** Uszkodzone lub zmodyfikowane akumulatory mogą zachowywać się w sposób nieprzewidywalny, powodując niebezpieczne dla zdrowia skutki (zapłon, eksplozja, obrażenia ciała).
- ▶ **Akumulator należy trzymać z dala od ognia oraz chronić przed ekstremalnymi temperaturami.** Wskutek działania ognia lub temperatury przekraczającej 130 °C akumulator może eksplodować.
- ▶ **Należy stosować się do wszystkich wskazówek dotyczących ładowania. Nie wolno ładować akumulatora lub elektronarzędzia w temperaturze znajdującej się poza zakresem sprecyzowanym w niniejszej instrukcji.** Niezgodne z instrukcją ładowanie lub ładowanie w temperaturze niemieszczącej się w zalecanym zakresie może spowodować uszkodzenie akumulatora oraz zwiększa ryzyko pożaru.

Serwis

- ▶ **Prace serwisowe przy elektronarzędziu mogą być wykonywane wyłącznie przez wykwalifikowany personel i przy użyciu oryginalnych części zamiennych.** W ten sposób zagwarantowana jest bezpieczna eksploatacja elektronarzędzia.
- ▶ **Nie wolno w żadnym wypadku naprawiać uszkodzonego akumulatora.** Naprawy akumulatora można dokonywać wyłącznie u producenta lub w autoryzowanym punkcie serwisowym.

Wskazówki dotyczące bezpieczeństwa piły do gałęzi

- ▶ **Zachować przy włączonym silniku bezpieczną odległość wszystkich części ciała od piły do gałęzi. Przed uruchomieniem piły do gałęzi należy upewnić się, czy łańcuch niczego nie dotyka.** Chwila nieuwagi przy obsłudze piły do gałęzi może spowodować, że ubranie lub części ciała zostaną pochwycone przez łańcuch pilarki.
- ▶ **Narzędzie jest przeznaczone do prowadzenia oburącz. Zawsze prowadzić piłę do gałęzi chwytając jedną ręką za tylny uchwyt, a drugą za uchwyt dodatkowy. (zob. rys. F)**
- ▶ **Piłę do gałęzi należy obsługiwać, trzymając je wyłącznie za izolowaną rękojeść, gdyż łańcuch może natrafić na ukryte przewody elektryczne.** W wyniku kontaktu łańcucha z przewodem będącym pod napięciem, może dojść do przekazania napięcia na części metalowe elektronarzędzia, co mogłoby spowodować porażenie prądem elektrycznym.
- ▶ **Należy nosić okulary ochronne. Zaleca się też stosowanie hełmu ochronnego, środków ochronny słuchu, rąk, nóg i stóp.** Odpowiednia (odporna na przecięcie) odzież ochronna zmniejsza niebezpieczeństwo skaleczenia przez unoszące się w powietrzu opiłki, a także zabezpiecza przed przypadkowym zetknięciem się z łańcuchem piły.

- **Nie eksploatować piły do gałęzi znajdując się na drzewie, drabinie, na dachu lub w niestabilnej pozycji ciała.** Eksploatacja piły do gałęzi w ten sposób może prowadzić do ciężkich obrażeń ciała.
- **Należy zawsze dbać o stabilną pozycję przy pracy. Piłę do gałęzi wolno użytkować tylko stojąc na stabilnym, bezpiecznym i równym podłożu.** Śliskie lub niestabilne podłoże może doprowadzić do utraty równowagi lub utraty kontroli nad piłą do gałęzi.
- **Należy zawsze liczyć się z tym, że naprężona gałąź może odskoczyć podczas cięcia.** Jeżeli naprężenia występujące we włóknach uwolnią się, gałąź może uderzyć operatora pilarki i/lub spowodować utratę kontroli nad piłą do gałęzi.
- **Szczególną ostrożność należy zachować tnąc podszycie i młode drzewa.** Cienki materiał może się zakleszczyć w łańcuchu pilarki i uderzyć osobę obsługującą, lub spowodować utratę równowagi.
- **Piłę do gałęzi można przenosić jedynie w stanie wyłączonym, trzymając ją za tylny uchwyt, ze skierowanym do przodu łańcuchem. Na czas transportu i przechowywania piły do gałęzi należy zawsze nakładać osłonę ochronną.** Właściwe obchodzenie się z piłą do gałęzi zmniejsza niebezpieczeństwo przypadkowego kontaktu z łańcuchem znajdującym się w ruchu.
- **Podczas smarowania i naciągania oraz wymiany miecza i łańcucha należy stosować się do odpowiednich wskazówek.** Nieprawidłowo naciągnięty lub źle nasmarowany łańcuch może ulec zerwaniu albo zwiększyć ryzyko odrzutu.
- **Przecinać wolno tylko drewno. Nie wolno stosować piły do gałęzi do prac, do których nie została ona przewidziana. Na przykład: Nie wolno stosować piły do gałęzi do cięcia metalu, tworzyw sztucznych, muru lub materiałów budowlanych, nie wykonanych z drewna.** Zastosowanie piły do gałęzi w sposób niezgodny z przeznaczeniem może prowadzić do niebezpiecznych sytuacji.
- **Ta piła do gałęzi nie jest przeznaczona do ścinania drzew.** Zastosowanie piły do gałęzi do innych operacji i czynności może prowadzić do ciężkich obrażeń ciała operatora lub osób znajdujących się w pobliżu.
- **Usuwając zakleszczony materiał, składując pilarkę lub konserwując ją, należy ściśle stosować się do treści podanych instrukcji.** Upewnić się, że przełącznik jest wyłączony, a akumulator wyjęty.
- **Przyczyny odrzutu i sposoby jego uniknięcia:**
  Zjawisko odrzutu powstaje na skutek zetknięcia się końcówki prowadnicy z jakimś przedmiotem lub w wyniku zakleszczenia się łańcucha pilarki w rzazie spowodowanego wygięciem się przecinanego drewna.
  Skutkiem zetknięcia się końcówki prowadnicy z jakimś przedmiotem może w niektórych przypadkach być wystąpienie siły popychającej wywieranej przez pilarkę łańcuchową do tyłu, mogącej wywołać niekontrolowany ruch prowadnicy do góry w kierunku operatora.
  Zakleszczenie łańcucha pilarki na górnej krawędzi prowadnicy może spowodowań gwałtowny odrzut prowadnicy w kierunku operatora.
  Każda z tych reakcji może doprowadzić do utraty kontroli nad pilarką i stać się przyczyną ciężkich obrażeń. Nie należy polegać wyłącznie na zabezpieczeniach wbudowanych do piły do gałęzi. Operator piły do gałęzi powinien podjąć wszelkie możliwe kroki, aby podczas pracy nie zaznać żadnych obrażeń ani nie ulec żadnemu wypadkowi. Odrzut jest następstwem niewłaściwego lub niezgodnego z przeznaczeniem użycia piły do gałęzi. Można go uniknąć przez zachowanie odpowiednich, opisanych poniżej środków ostrożności:
- **Piłę do gałęzi należy trzymać oburącz, przy czym kciuk i pozostałe palce ręki powinny obejmować uchwyty. Ciało i ramiona powinny znajdować się w stabilnej pozycji, tak by wytrzymać ewentualny odrzut.** Stosując odpowiednie środki osoba obsługująca może zachować odrzuty pod kontrolą. Nigdy nie puszczać piły do gałęzi.
- **Nie należy zajmować nienaturalnej pozycji przy cięciu, a także ciąć na wysokości powyżej ramion.** Pozwala to uniknąć niezamierzonego kontaktu z końcówką prowadnicy i ułatwia zachowanie kontroli nad piłą do gałęzi w nieoczekiwanych sytuacjach.
- **Należy stosowań jedynie zalecane przez producenta części zamienne (prowadnice i łańcuchy).** Niewłaściwe prowadnice lub łańcuchy mogą stać się przyczyną zerwania łańcucha lub spowodować odrzut.
- **Ostrzenie i konserwacja pilarki powinna odbywać się zgodnie z zaleceniami producenta.** Zbyt płytkie ograniczniki głębokości potęgują skłonność do odrzutu.

Dodatkowe wskazówki bezpieczeństwa

- **Niniejsze elektronarzędzie nie jest dostosowane do obsługi przez osoby (wliczając w to dzieci) ograniczone fizycznie, emocjonalnie, lub psychicznie, a także przez osoby z niewystarczającym doświadczeniem i/lub niedostateczną wiedzą. Wyjątek stanowi sytuacja, w której te osoby znajdują się pod nadzorem osoby odpowiedzialnej za ich bezpieczeństwo lub otrzymały od takiej osoby instrukcje dotyczące posługiwania się tym elektronarzędziem.** Dzieci powinny znajdować się pod nadzorem, a elektronarzędzie zabezpieczone w taki sposób, żeby nie mogły się one nim bawić.
- **Przed rozpoczęciem pracy z urządzeniem należy upewnić się, że wszystkie zabezpieczenia, osłony i uchwyty są prawidłowo zamocowane.** Nie wolno eksploatować urządzeń częściowo zdemontowanych ani urządzeń, na których dokonano niedozwolonych modyfikacji.
- Należy zawsze upewniać się, że łańcuch znajduje się we właściwej pozycji. Nieprawidłowo ustawiony łańcuch może spowodować uszkodzenie łańcucha, odrzut i/lub poważne obrażenia ciała.
- W trakcie eksploatacji piły do gałęzi stosować wytrzymałe, długie spodnie robocze.

- ▶ **Piła do gałęzi nie jest przeznaczona do cięcia od dołu do góry.** Niezgodne z przeznaczeniem użycie piły do gałęzi może doprowadzić do niebezpiecznych sytuacji.

Wskazówki dotyczące optymalnego obchodzenia się z akumulatorem

- ▶ **Nie modyfikować ani nie otwierać akumulatora.** Istnieje niebezpieczeństwo zwarcia.





Akumulator należy chronić przed wysokimi temperaturami (np. przed stałym nasłonecznieniem), ogniem, wodą oraz wilgocią. Istnieje zagrożenie wybuchem.

- ▶ **Nieużytkowane urządzenie należy przechowywać z dala od spinaczy, monet, kluczy, gwoździ, śrub oraz innych drobnych przedmiotów metalowych, które mogłyby spowodować zwarcie styków akumulatora.** Zwarcie biegunów akumulatora może skutkować oparzeniem lub wybuchem pożaru.
- ▶ **Uszkodzenie akumulatora lub zastosowanie go w sposób niezgodny z przeznaczeniem może doprowadzić do wystąpienia niebezpiecznych oparów.** Należy zadbać o dopływ świeżego powietrza, a w razie wystąpienia dolegliwości skonsultować się z lekarzem. Opary mogą uszkodzić drogi oddechowe.
- ▶ **Akumulator należy stosować wyłącznie w urządzeniach producenta.** Tylko w ten sposób można ochronić akumulator przed niebezpiecznym dla niego przeciążeniem.
- ▶ **Ostre przedmioty, takie jak gwoździe lub śrubokręt, a także działanie sił zewnętrznych mogą spowodować uszkodzenie akumulatora.** Może wówczas dojść do zwarcia wewnętrznego akumulatora i do jego przepalenia, eksplozji lub przegrzania.
- ▶ **Nie należy doprowadzać do zwarcia akumulatora**. Istnieje niebezpieczeństwo wybuchu.
- ▶ Otwory wentylacyjne należy regularnie czyścić za pomocą miękkiego, czystego i suchego pędzelka.
- ▶ **Urządzenie należy ładować wyłącznie za pomocą załączonej w dostawie ładowarki.**

Symbole

Następujące symbole mają istotne znaczenie podczas czytania i zrozumienia instrukcji eksploatacji. Należy zapamiętać te symbole i ich znaczenia. Właściwa interpretacja symboli ułatwi lepsze i bezpieczniejsze użytkowanie produktu.

Symbol	Znaczenie
	Należy dokładnie kontrolować teren, na którym będzie użyte narzędzie ogrodowe pod kątem domowych i dziko żyjących zwierząt. Podczas użytkowania maszyny istnieje niebezpieczeństwo skaleczenia zwierząt domowych lub dziko żyjących. Skontrolować teren, na którym będzie użyta maszyna i usunąć z niego wszystkie kamienie, patyki, druty, kości oraz inne przedmioty.
	Stosować kask roboczy w przypadku zagrożenia powodowanego przez spadające gałęzie.
	Podczas użytkowania urządzenia należy zwrócić uwagę na to, aby dzieci i inne osoby postronne znajdowały się w bezpiecznej odległości. Odwrócenie uwagi może spowodować utratę kontroli nad narzędziem.
	Kierunek ruchu
	Kierunek reakcji
	Masa
	Włączanie
	Wyłączanie
	Dozwolone czynności
	Zabronione czynności
CLICK!	Słyszalny dźwięk
	Osprzęt dodatkowy/części zamienne

Opis urządzenia i jego zastosowania



Należy przeczytać wszystkie wskazówki bezpieczeństwa oraz instrukcje. Zaniedbania w przestrzeganiu wskazówek bezpieczeństwa, instrukcji i zaleceń mogą doprowadzić do porażenia prądem elektrycznym, pożaru i/lub poważnych obrażeń ciała.

Należy kierować się rysunkami umieszczonymi w przedniej części instrukcji eksploatacji.

Użycie zgodne z przeznaczeniem

Produkt jest przeznaczony do użytku domowego, cięcia gałęzi, desek, belek drewnianych itp. w pobliżu podłoża.

Cięcie może być prowadzone wzdłuż lub w poprzek zwojów.

Niniejsze elektronarzędzie nie jest dostosowane do cięcia materiałów mineralnych i płyt gipsowych.

Niniejsze elektronarzędzie nie jest przystosowane od dołu do góry, do cięcia wgłębnego i do ścinania drzew.

Niniejsze elektronarzędzie musi być w trakcie pracy prowadzone oburącz.

Zakres dostawy

Urządzenie należy ostrożnie wyjąć z opakowania i upewnić się, czy w opakowaniu znajdują się następujące elementy:

– Piła łańcuchowa
– Osłona
– Łańcuch
– Prowadnica
– Zabezpieczenie łańcucha
– Olej do smarowania łańcucha (50 ml)
– Instrukcja obsługi

W przypadku niektórych wersji produktu akumulator i ładowarka wchodzą w skład wyposażenia standardowego.

W przypadku stwierdzenia braku lub uszkodzenia którejkolwiek z części, należy skontaktować się z punktem sprzedaży.

Przedstawione graficznie komponenty

Numeracja przedstawionych komponentów odnosi się do schematu elektronarzędzia, znajdującego się na stronie graficznej.

(1) Zabezpieczenie łańcucha
(2) Napinacz
(3) Rękojeść dodatkowa
(4) Blokada włącznika/wyłącznika
(5) Włącznik/wyłącznik
(6) Rękojeść tylna
(7) Uchwyt akumulatora
(8) Wskaźnik stanu naładowania akumulatora
(9) Osłona dłoni
(10) Wyrzutnik wiórów
(11) Osłona
(12) Przycisk do napinania
(14) Łańcuch
(13) Osłona łańcucha
(15) Prowadnica
(16) Akumulator[a)]
(17) Ładowarka[a)]
(18) Nr seryjny
(19) Symbol kierunku pracy łańcucha i kierunku cięcia
(20) Magnes
(21) Trzpień mocujący
(22) Rowek prowadzący prowadnicy
(23) Trzpień do napinania łańcucha
(24) Zębatka
(25) Przycisk odblokowujący akumulator

a) **Przedstawiony na rysunkach lub opisany osprzęt nie wchodzi w skład wyposażenia standardowego.**

Dane techniczne

Piła do gałęzi		EasyChain 18V-15-7
Numer katalogowy		**3 600 HB8 9..**
Prędkość łańcucha bez obciążenia	m/s	6,95
Długość prowadnicy	mm	150
Zakres cięcia piły	mm	130
Beznarzędziowe napinanie łańcucha (SDS)		●
Typ łańcucha		325"– 80BX
Grubość ogniwa	mm	1,1 (0,043")
Waga [A)]		
– Bez akumulatora	kg	1,3
– Z akumulatorem	kg	1,7 (1,5 Ah) – 2,0 (6,0 Ah)
Nr seryjny		Zob. numer seryjny (na tabliczce znamionowej) umieszczony na produkcie
Zalecana temperatura otoczenia podczas ładowania	°C	0 … +35
Dopuszczalna temperatura otoczenia podczas przechowywania	°C	–20 … +50
Dopuszczalna temperatura otoczenia podczas pracy [B)]	°C	0 … +40
Typ akumulatora		PBA 18V…W-. 1,5 Ah, 2,0 Ah, 2,5 Ah, 4,0 Ah, 6,0 Ah

A) w zależności od zastosowanego akumulatora

B) ograniczona wydajność w przypadku temperatur < 0 °C

Informacje o emisji hałasu i drgań

Wartości pomiarowe emisji hałasu zostały określone zgodnie z **EN 62841-4-1**.

Określony wg skali A typowy poziom hałasu emitowanego przez elektronarzędzie wynosi: poziom ciśnienia

akustycznego **96** dB(A); poziom mocy akustycznej **104** dB(A). Błąd pomiaru K = **3** dB.

Stosować środki ochrony słuchu!

Wartości drgań a_h (drgania ciągłe), p_F (powtarzające się wstrząsy) i niepewność pomiaru K oznaczone zgodnie z **EN 62841-4-1**.

a_h = **4** m/s^2 (K = **1,5** m/s^2), p_F = **186** m/s^2 (K = **65** m/s^2)

Że wartość/ci łączna/e drgań oraz podana/e wartość/ci emisji hałasu pomierzone w znormowanych procesach kontrolnych mogą zostać zastosowane do porównywania elektronarzędzi ze sobą.

Że wartość/ci łączna/e drgań oraz podana/e wartość/ci emisji hałasu pomierzone w znormowanych procesach kontrolnych mogą zostać także zastosowane do tymczasowego określenia ekspozycji.

Że emisja hałasu i drgań podczas rzeczywistego użytkowania elektronarzędzia mogą odbiegać od wartości podanych, w zależności od sposobu i rodzaju zastosowania elektronarzędzia, a w szczególności od tego, jakiego rodzaju materiał jest obrabiany; oraz od konieczności wprowadzenia dodatkowych środków bezpieczeństwa, mających na celu ochronę operatora przed skutkami ekspozycji na drgania, opartych na dokładnej ocenie tej ekspozycji w rzeczywistych warunkach pracy. (Uwzględnij wszystkie etapy cyklu roboczego, np. czasy wyłączenia elektronarzędzia i czasy, w których jest ono włączone, lecz pracuje bez obciążenia).

Akumulator

Bosch sprzedaje elektronarzędzia akumulatorowe także w wersji bez akumulatora. Informacja o tym, czy w zakres dostawy elektronarzędzia wchodzi akumulator, znajduje się na opakowaniu.

Ładowanie akumulatora

- ▶ **Należy stosować wyłącznie ładowarki wyszczególnione w danych technicznych.** Tylko te ładowarki dostosowane są do ładowania zastosowanego w elektronarzędziu akumulatora litowo-jonowego.

Wskazówka: Ze względu na międzynarodowe przepisy transportowe w momencie dostawy akumulatory litowo-jonowe są częściowo naładowane. Aby zagwarantować wykorzystanie najwyższej wydajności akumulatora, należy przed pierwszym użyciem całkowicie naładować akumulator.

Wkładanie akumulatora

Wsunąć naładowany akumulator w uchwyt akumulatora aż do wyczuwalnego zablokowania.

Wyjmowanie akumulatora

W celu wyjęcia akumulatora nacisnąć przycisk odblokowujący i wyjąć akumulator. **Nie należy przy tym używać siły.**

Wskaźnik stanu naładowania akumulatora znajdujący się na akumulatorze

Wskazówka: Nie każdy typ akumulatora jest wyposażony we wskaźnik stanu naładowania.

Diody LED wskaźnika stanu naładowania akumulatora znajdującego się na akumulatorze pokazują stan naładowania akumulatora. Ze względów bezpieczeństwa stan naładowania akumulatora można skontrolować tylko przy wyłączonym elektronarzędziu.

Nacisnąć przycisk wskaźnika stanu naładowania znajdującego się na akumulatorze, aby pojawiło się wskazanie stanu naładowania. Można to zrobić także po wyjęciu akumulatora.

Wskaźnik LED na akumulatorze	Stan naładowania
Światło ciągłe, 4 zielone diody	≈ 75–100%
Światło ciągłe, 3 zielone diody	≈ 50–75%
Światło ciągłe, 2 zielone diody	≈ 25–50%
Światło ciągłe, 1 zielona dioda	≈ 5–25%
Światło migające, 1 zielona dioda	≈ 0–5%

Wskazówki dotyczące właściwego postępowania z akumulatorem

Akumulator należy chronić przed wilgocią i wodą.

Akumulator należy przechowywać wyłącznie w temperaturze od −20 °C do 50 °C. Nie wolno pozostawiać akumulatora, np. latem, w samochodzie.

Zdecydowanie krótszy czas pracy po ładowaniu wskazuje na zużycie akumulatora i konieczność wymiany na nowy.

Przestrzegać wskazówek dotyczących utylizacji odpadów.

Pielęgnacja akumulatora

Aby zapewnić optymalne wykorzystanie akumulatora, należy przestrzegać następujących wskazówek i zaleceń:

- Akumulator należy chronić przed wilgocią i kontaktem z wodą.
- Elektronarzędzie oraz akumulator należy przechowywać w zakresie temperatur pomiędzy 20 °C i 50 °C. Akumulatora nie należy na przykład pozostawiać latem w samochodzie.
- Akumulator należy przechowywać oddzielnie. Nie przechowywać narzędzia ogrodowego z osadzonym akumulatorem.
- Jeżeli narzędzie ogrodowe poddane jest bezpośrednim promieniom słońca, nie należy pozostawiać w nim akumulatora.
- Optymalna temperatura przechowywania akumulatora wynosi 5°C.
- Otwory wentylacyjne należy regularnie czyścić za pomocą miękkiego, czystego i suchego pędzelka.

Wyraźnie skrócony czas użytkowania akumulatora po naładowaniu świadczy o tym, że akumulator jest zużyty i trzeba go wymienić.

Montaż

Montaż i naciąg łańcucha pilarki (zob. rys. B1 – B7)

- ▶ **Przed rozpoczęciem serwisowania lub wymiany łańcucha zastosuj środki ochrony indywidualnej.**
- ▶ **Do montażu nie należy stosować żadnych narzędzi.**
- ▶ **Praca piły do gałęzi, której łańcuch został niewłaściwie wycentrowany lub źle naciągnięty może prowadzić do uszkodzenia łańcucha, odrzutu i/lub obrażeń ciała.** Prawidłowo ustawiony i napięty łańcuch zapewnia optymalną wydajność urządzenia i wydłuża jego żywotność. Napinanie łańcucha przeprowadzaj za pomocą napinacza dopuszczonego przez firmę Bosch.
- ▶ **W szczególności w przypadku nowych pilarek trzeba się liczyć z tym, iż łańcuch się będzie początkowo nadmiernie rozciągać.**
- ▶ **Nie należy naciągać łańcucha, jeżeli jest on mocno rozgrzany, gdyż po ochłodzeniu skurczy się i będzie zbyt ciasno leżał na prowadnicy.**
- ▶ **Stosować wolno jedynie łańcuchy z ogniwami (szerokość rowka) o grubości wynoszącej 1,1 mm.**

– Ułożyć piłę do gałęzi na równym podłożu.
– Upewnić się, że koło napinające **(2)** zostało przekręcone w kierunku przeciwnym do ruchu wskazówek zegara aż do oporu.
– Ułożyć łańcuch tnący **(14)** w rowek miecza **(15)**. Kierować się należy przy tym symbolem kierunku ruchu. Porównać ułożenie łańcucha tnącego z symbolem kierunku biegu i kierunku cięcia **(19)**.
– Ułożyć miecz **(15)** na trzpieniu mocującym **(21)** i ułożyć człony łańcucha wokół koła łańcuchowego **(24)**.
– Sprawdzić, czy wszystkie części są na swoim miejscu i utrzymać pozycję prowadnicy z łańcuchem. W trakcie ustawiania szyny łańcucha posługiwać się pomocniczo magnesem **(20)**.
– Obrócić koło mocujące **(2)** zgodnie z ruchem wskazówek zegara aż do częściowego napięcia łańcucha.
– Nałożyć osłonę SDS **(11)** i przekręcać gałkę ustalającą **(12)** w kierunku zgodnym z ruchem wskazówek zegara, aż częściowego zamocowania osłony.
– Obrócić pokrętło mocujące **(2)** w kierunku zgodnym z ruchem wskazówek zegara (+), aż do osiągnięcia właściwego napięcia łańcucha. Właściwe naprężenie łańcucha **(14)** zostało osiągnięte, gdy możliwe jest uniesienie jego górnej części o ok. 2-3 mm.
– Po osiągnięciu prawidłowego napięcia łańcucha, obrócić pokrętło mocujące **(12)** zgodnie z ruchem wskazówek zegara aż do jego ustalenia i złożyć pałąk głowicy mocującej **(12)**. Szyna łańcucha jest zamocowana w ustawionej pozycji. Obrócić pokrętło mocujące **(2)** aż do oporu.
– W przypadku nadmiernego naciągnięcia łańcucha, odchylić pałąk głowicy mocującej **(12)** do góry i obrócić go nieco w kierunku przeciwnym do ruchu wskazówek zegara. Obrócić pokrętło mocujące w kierunku (-) i powtórzyć kroki etapu napinania.

Smarowanie łańcucha (zob. rys. C)

Podczas pracy łańcuch nie jest automatycznie smarowany olejem do pił łańcuchowych.

Przed każdym użyciem należy skontrolować łańcuch i ręcznie nasmarować go olejem.

Użytkowanie piły do gałęzi bez oleju do smarowania łańcucha prowadzi do uszkodzenia piły do gałęzi.

Żywotność łańcucha i wydajność cięcia zależą od optymalnego smarowania.

Wskazówka: Należy zawsze używać oleju przeznaczonego do pił łańcuchowych, aby zapewnić optymalną wydajność elektronarzędzia. Zastosowanie nieodpowiedniego oleju może obniżyć wydajność układu smarowania i doprowadzić do wygaśnięcia gwarancji.

Smarowanie łańcucha olejem:

– Przed przystąpieniem do smarowania łańcucha należy wyjąć akumulator.
– Podczas smarowania łańcucha olejem należy zawsze mieć założone rękawice.
– Ułożyć piłę do gałęzi osłoną **(11)** do góry na odpowiedniej płaskiej powierzchni.
– Nałożyć olej w części pomiędzy prowadnicą i łańcuchem.
– Ponownie włożyć akumulator. Włączyć piłę do gałęzi na krótko w celu zapewnienia równomiernego rozprowadzenia oleju na szynie prowadzącej i łańcuchu.

Praca

Włączanie/wyłączanie (zob. rys. E)

Włączanie

Zdjąć pokrywę łańcucha **(13)** i zamontować naładowany akumulator.

Trzymać piłę do gałęzi oburącz. Jedną rękę ułożyć na tylnym uchwycie **(6)** a drugą na uchwycie dodatkowym **(3)**.

Wcisnąć blokadę **(4)**, a następnie włącznik/wyłącznik **(5)**.

Po ruszeniu łańcucha tnącego **(14)** zwolnić blokadę **(4)**.

Wyłączanie

Zwolnienie włącznika **(5)** spowoduje zatrzymanie ruchu łańcucha tnącego **(14)**.

Jeżeli łańcuch tnący **(14)** nie zatrzyma się po zwolnieniu włącznika **(5)** skontaktować się z serwisem firmy Bosch.

Wyjąć akumulator i nałożyć osłonę łańcucha **(13)**.

Eksploatacja piły do gałęzi

- ▶ **Przed rozpoczęciem użytkowania należy zawsze czytać wszystkie wskazówki bezpieczeństwa i instrukcję obsługiwania.**
- ▶ **Nigdy nie eksploatować maszyny z uszkodzonymi elementami bezpieczeństwa lub bez nich, np. bez osłony pracującego łańcucha tnącego.**

- ▶ **Zawsze sprawdzać stan piły do gałęzi i łańcucha. Czy łańcuch tnący jest nasmarowany olejem? Patrz rozdział „Smarowanie łańcucha tnącego”. Piłę do gałęzi wolno użytkować wyłącznie w nienagannym stanie. Nie wolno dokonywać żadnych zmian ani modyfikacji piły do gałęzi.**
- ▶ **Zawsze sprawdzać, czy piła do gałęzi jest prawidłowo zmontowana, patrz rozdział „Montaż i napinanie łańcucha tnącego”.**
- ▶ **Sprawdzić, czy osłona pracującego łańcucha jest prawidłowo ustawiona. W przypadku nieprawidłowego ustawienia osłony łańcucha powodującego, że nie powraca ona do normalnej pozycji, skontaktować się z serwisem firmy Bosch.**
- ▶ **Należy zawsze nosić odpowiednio dostosowane ubranie oraz osobiste wyposażenie ochronne.**
- ▶ **Stosować okulary ochronne, zabezpieczenie słuchu i rękawice ochronne. Odpowiednie ubranie zmniejsza ryzyko zranienia przez odrzucony materiał cięty i omyłkowe dotknięcie łańcucha tnącego.**
- ▶ **Należy dbać o to, aby otoczenie było wolne od przeszkód, a także aby nie znajdowały się w nim osoby trzecie.**
- ▶ **Stosować piłę do gałęzi wyłącznie na stabilnym, równym podłożu. Stosować piłę do gałęzi tylko w warunkach dobrego oświetlenia.**
- ▶ **Nie wolno nigdy użytkować piły do gałęzi, stojąc na drabinie ani ciąć nią na wysokości powyżej ramion.**
- ▶ **Nie wolno zbytnio się wychylać ani pracować z wyciągniętymi ramionami.**
- ▶ **Zawsze należy mocno, oburącz trzymać piłę do gałęzi.**
- ▶ **Zachowaj ostrożność w przypadku zanieczyszczenia powierzchni chwytów i rękawic olejem.**
- ▶ **W trakcie cięcia przetworzonego drewna stosować maskę przeciwpyłową.**
- ▶ **Sprawdzić, czy w obszarze cięcia nie znajduje się żaden kabel elektryczny.**

Ogólne zasady postępowania (zob. rys. G)

- Osoby nie posiadające doświadczenia powinny przed przystąpieniem do właściwej pracy przećwiczyć przecinanie pni na koźle.
- Trzymać piłę do gałęzi z boku ciała wykorzystując preferowaną rękę.
- Ruchoma osłona łańcucha tnącego **(1)** jest zamontowana w celu zapewnienia ochrony uchwytu dodatkowego. Osłona ta porusza się w górę w trakcie cięcia drewna przez narzędzie. Po zakończeniu cięcia, osłona łańcucha **(1)** powraca do swojej pozycji wyjściowej.
- Pilarkę łańcuchową należy przed kontaktem z drewnem uruchomić na maksymalnych obrotach.
- Podczas cięcia nie należy stosować siły, naciskając na łańcuch. Łańcuch powinien sam pracować.
- W przypadku wyciągania piły ze szczeliny przed zakończeniem cięcia, nie zatrzymuj pracy łańcucha tnącego.
- Należy zachować ostrożność przy końcu rzazu. Po przecięciu materiału przez piłę do gałęzi nastąpi gwałtowna zmiana pionowej siły odczuwanej przez operatora. Istnieje niebezpieczeństwo skaleczenia nóg i stóp.

Odrzut pilarki (zob. rys. H)

Nigdy nie usuwaj ani nie zmieniaj osłony łańcucha! Piła jest wyposażona w osłonę pracującego łańcucha w celu uniknięcia odrzucenia w przypadku omyłkowego dociśnięcia końcówki piły do drewna.

Odrzut lub odbicie piły do gałęzi jest zjawiskiem powstającym na skutek gwałtownego ruchu obracającego się łańcucha do góry w kierunku operatora, spowodowanego zetknięciem się górnej część końcówki prowadnicy z przecinanym przedmiotem lub w wyniku zaklinowania się łańcucha.

Na skutek tego zjawiska piła do gałęzi reaguje w sposób nieprzewidywalny i może spowodować ciężkie urazy operatora lub innych, znajdujących się w pobliżu osób.

Cięcia boczne, ukosowe i wzdłużne należy wykonywać z najwyższą ostrożnością. W celu uniknięcia obrażeń ciała, w przypadku wystąpienia zagrożenia zwolnij włącznik **(5)**.

Sposoby na uniknięcie zjawiska odrzutu:

- Piłę do gałęzi należy przykładać tak płasko, jak tylko to jest możliwe.
- Nie należy nigdy eksploatować rozciągniętego lub silnie zużytego łańcuchem.
- Wymienić stępiony łańcuch tnący.
- Nigdy nie ciąć na wysokości powyżej ramion.
- Nigdy nie ciąć czubkiem prowadnicy.
- Piłę do gałęzi należy trzymać zawsze mocno oburącz.
- Stosować należy wyłącznie dopuszczone przez firmę Bosch łańcuchy hamujące odrzut.
- Zapewnia właściwy naciąg łańcucha tnącego.

Cięcie pieni drewna/drewna opałowego (patrz rys. I1 i I2)

- Do cięcia pieni drewna wykorzystaj podporę ustawioną na równym i stabilnym podłożu.
- Ciąć wyłącznie drewno lub przedmioty drewniane. W trakcie cięcia zawsze zwracać uwagę aby nie doszło do kontaktu piły z kamieniami, gwoździami itp., ponieważ przedmioty takie mogą zostać odrzucone i spowodować poważne obrażenia ciała operatora lub osób znajdujących się w pobliżu.
- Przed rozpoczęciem cięcia zawsze zabezpieczać pnie.
- Przecinać pnie tylko na zewnątrz punktów podparcia w celu uniknięcia załamania się pnia i zakleszczenia łańcucha.
- Należy zawsze dbać o to, by łańcuch pilarki nie zetknął się z podłożem lub przedmiotami stanowiącymi wyposażenie miejsca pracy.
- Należy brać pod uwagę ryzyko potknięcia się o pniaki, konary, korzenie itp.
- Nie zaleca się cięcia wymiaru drewna większego niż zamieszczona w danych technicznych możliwości cięcia (**130**) w mm.

Okrzesywanie gałęzi lub drzew (zob. rys J)

- Pod tym pojęciem rozumie się odcinanie gałęzi od ściętego uprzednio drzewa lub od dużego konaru.
- Nie należy zaczynać od odcinania większych, skierowanych ku dołowi konarów, podtrzymujących drzewo.
- Mniejsze gałęzie należy usuwać jednym cięciem.
- W trakcie cięcia gałęzi/rozgałęzień zachowaj ostrożność, ponieważ mogą one sprężynować.
- Nigdy nie korzystać z piły do gałęzi po wejściu na drabinę lub powyżej wysokości ramion.
- Optymalne parametry ciecia uzyskuje się przy stałej prędkości łańcucha.

Lokalizacja usterek

W przypadku ewentualnych problemów z funkcjonowaniem elektronarzędzia, w poniższej tabelce znaleźć można różne rodzaje błędów, możliwe ich przyczyny oraz właściwy sposób ich usuwania. Jeżeli za jej pomocą nie uda się zidentyfikować i usunąć usterki, pomocy należy szukać w punkcie serwisowym.

Uwaga: Przed przystąpieniem do lokalizacji usterki należy wyłączyć elektronarzędzie i wyjąć z niego akumulator.

Symptom	Możliwa przyczyna	Rozwiązanie
Piła do gałęzi nie działa	Akumulator jest rozładowany	Naładować akumulator, zob. także „Wskazówki dotyczące ładowania”
	Akumulator nie jest prawidłowo włożony	Upewnić się, że obie blokady prawidłowo zaskoczyły w zapadce
	Zadziałał system ochrony silnika	Zaczekać, aż silnik ostygnie
	Zbyt zimny/gorący akumulator	Ogrzać/schłodzić akumulator
	Zbyt mocno napięty łańcuch	Poluzować łańcuch, (zob. „Montaż i naciąg łańcucha pilarki (zob. rys. **B1** – **B7**)“, Strona 146).
Łańcuch nie porusza się	Akumulator jest rozładowany	Naładować akumulator, zob. także „Wskazówki dotyczące ładowania”
	Uszkodzone elektronarzędzie	Skontaktować się z autoryzowanym serwisem Bosch
	Zablokowany obszar pod osłoną SDS	Zob. „Konserwacja i czyszczenie”
	Brak oleju na łańcuchu	Napiąć łańcuch, (zob. „Montaż i naciąg łańcucha pilarki (zob. rys. **B1** – **B7**)“, Strona 146) i nasmarować go (zob. „Smarowanie łańcucha (zob. rys. **C**)“, Strona 146).
Przerywana praca piły do gałęzi	Wewnętrzny styk chwieje się	Skontaktować się z autoryzowanym serwisem Bosch
	Włącznik/wyłącznik **(5)** jest uszkodzony	Skontaktować się z autoryzowanym serwisem Bosch
Suchy łańcuch	Brak oleju na łańcuchu	Nasmarować łańcuch; (zob. „Smarowanie łańcucha (zob. rys. **C**)“, Strona 146).
Gorący łańcuch/prowadnica	Brak oleju na łańcuchu	Nasmarować łańcuch; (zob. „Smarowanie łańcucha (zob. rys. **C**)“, Strona 146).
	Zbyt mocno napięty łańcuch	Poluzować łańcuch, (zob. „Montaż i naciąg łańcucha pilarki (zob. rys. **B1** – **B7**)“, Strona 146).
	Stępiony łańcuch	Wymienić łańcuch
Piła do gałęzi szarpie, wibruje lub nieprawidłowo tnie	Zbyt słabo napięty łańcuch	Poluzować łańcuch, (zob. „Montaż i naciąg łańcucha pilarki (zob. rys. **B1** – **B7**)“, Strona 146).
	Stępiony łańcuch	Wymienić łańcuch
	Zużyty łańcuch	Wymienić łańcuch
	Zęby łańcucha skierowane są w niewłaściwym kierunku	Prawidłowo zamontować łańcuch
Silne drgania/dźwięki	Uszkodzone elektronarzędzie	Skontaktować się z autoryzowanym serwisem Bosch

Symptom	Możliwa przyczyna	Rozwiązanie
Zbyt krótki czas pracy piły na jednym cyklu ładowania akumulatora	Zbyt duże tarcie z powodu niedostatecznego smarowania	Nasmarować łańcuch; (zob. „Smarowanie łańcucha (zob. rys. **C**)“, Strona 146).
	Łańcuch jest zanieczyszczony	Oczyścić łańcuch
	Zła technika cięcia	(zob. „Eksploatacja piły do gałęzi“, Strona 146)
	Akumulator nie jest naładowany do pełna	Naładować akumulator, zob. także „Wskazówki dotyczące ładowania”
	Akumulator znajduje się poza dopuszczalnym zakresem temperatur	Ogrzać akumulator do temperatury pokojowej (w ramach dopuszczalnego zakresu temperatur 0–45°C)
Łańcuch obraca się powoli	Akumulator jest rozładowany	Naładować akumulator, zob. także „Wskazówki dotyczące ładowania”
	Akumulator znajduje się poza dopuszczalnym zakresem temperatur	Ogrzać akumulator do temperatury pokojowej (w ramach dopuszczalnego zakresu temperatur 0–45°C)

Konserwacja i serwis

Konserwacja i pielęgnacja

- ▶ **Przed przystąpieniem do wykonywania wszelkich czynności obsługowych przy narzędziu ogrodowym (np. do konserwacji, do wymiany narzędzi roboczych itp), jak również przed przenoszeniem, transportem lub przechowywaniem narzędzia, należy wyjąć z niego akumulator.** Niezamierzone uruchomienie włącznika/wyłącznika grozi skaleczeniem.
- ▶ **Należy zawsze nosić odpowiednio dostosowane ubranie oraz osobiste wyposażenie ochronne.**
- ▶ **Regularnie kontrolować pilarkę łańcuchową pod kątem oczywistych usterek, takich jak poluzowany lub uszkodzony łańcuch, luźnie połączenia i zużyte lub uszkodzone elementy konstrukcyjne.**
- ▶ **Nie wolno dokonywać żadnych zmian w narzędziu ogrodowym.** Niedopuszczalne zmiany mogą negatywnie wpływać na bezpieczeństwo urządzenia ogrodowego i powodować zwiększony hałas i wibrację oraz utratę gwarancji.

Wskazówka: Należy systematycznie wykonywać następujące prace konserwacyjne, aby zagwarantować długą i niezawodną eksploatację.

Utrzymywanie elektronarzędzia i szczelin wentylacyjnych w czystości gwarantuje prawidłową i bezpieczną pracę. Regularnie kontrolować piłę do gałęzi pod kątem oczywistych usterek, takich jak poluzowany lub uszkodzony łańcuch i zużyte lub uszkodzone elementy.

Należy sprawdzić, czy osłony i elementy zabezpieczające nie są uszkodzone i czy zostały prawidłowo zamontowane.
Przed przystąpieniem do pracy należy wykonać ew. konieczne prace konserwacyjne lub naprawy.

Wymiana i ostrzenie łańcucha pilarki

- Dłuższe użytkowanie lub kontakt z innymi, niedrewnianymi przedmiotami powoduje stępienie się łańcucha.
- Optymalną wydajność i bezpieczeństwo pracy gwarantują jedynie ostre łańcuchy.
- Nie wolno samemu ostrzyć łańcucha, chyba że posiada się odpowiednie doświadczenie.
- Łańcuch należy wymienić na łańcuch należący do osprzętu Bosch; alternatywnie można oddać łańcuch do ostrzenia w odpowiednim punkcie serwisowym.

Wymiana prowadnicy

- ▶ **Prowadnicę wolno wymieniać tylko wówczas samemu, gdy zarówno wyrób, jak i wszystkie instrukcje postępowania są absolutnie zrozumiałe. W przeciwnym wypadku należy zwrócić się do punktu serwisowego firmy Bosch.**
- Jeżeli prowadnica zużyła się, należy ją wymienić. Można też – w celu przedłużenia jej żywotności – zamontować ją odwrotnie.
- Aby poluzować śrubę między prowadnicą **(15)** i pokrętłem nastawczym **(2)**, należy użyć klucza inbusowego.
- Po obróceniu lub wymianie prowadnicy, należy ponownie zamocować pokrętło **(2)**.

Wskazówka: Dociągnąć ręcznie aż do momentu aż wyczuwalny będzie lekki opór. Aby ostatecznie zamocować – wykonać 1/8 obrotu. Nie należy dociągać zbyt mocno, gdyż prowadnica może się wówczas zablokować i uniemożliwić obieg łańcucha.

Prowadnica

EasyChain 18V-15-7	Oregon 064BXNA041

Obsługa klienta oraz doradztwo dotyczące użytkowania

Polska
Tel.: 22 7154450

Link do danych adresowych naszych serwisów oraz waunków gwarancji znajduje się na ostatniej stronie.

Przy wszystkich zgłoszeniach oraz zamówieniach części zamiennych konieczne jest podanie 10-cyfrowego numeru katalogowego, znajdującego się na tabliczce znamionowej produktu.

Utylizacja odpadów

Elektronarzędzia, akumulatory, osprzęt i opakowanie należy oddać do powtórnego przetworzenia zgodnego z obowiązującymi przepisami w zakresie ochrony środowiska.



Elektronarzędzia i akumulatora/baterii nie wolno wyrzucać do odpadów domowych!

Tylko dla krajów UE:

Niezdatne do użytku urządzenia elektryczne i elektroniczne lub zużyte akumulatory/baterie należy zbierać osobno i utylizować zgodnie z obowiązującymi przepisami ochrony środowiska. Należy korzystać z przewidzianych przepisami systemów zbiórki. Ze względu na zawartość substancji niebezpiecznych nieprawidłowa utylizacja może stanowić zagrożenie dla zdrowia i środowiska.

Čeština

Bezpečnostní upozornění

Vysvětlivky obrázkových symbolů



Všeobecné upozornění na nebezpečí.



Pročtěte si návod k použití.



Nepoužívat za deště.



Dávejte pozor na zpětný ráz prořezávací pily a vyvarujte se kontaktu s čelem lišty.



Prořezávací pilu držte vždy oběma rukama.



Udržujte své ruce daleko od nože.



Noste ochranu očí a sluchu.



Noste ochranné rukavice.



VAROVÁNÍ: Před pracemi údržby oddělte akumulátor.

Obecné bezpečnostní pokyny pro elektrické nářadí

⚠ VÝSTRAHA **Prostudujte si všechny bezpečnostní výstrahy, pokyny, ilustrace a specifikace k tomuto elektrickému nářadí.** Nedodržování všech níže uvedených pokynů může mít za následek úraz elektrickým proudem, požár a/nebo těžké poranění.

Všechna varovná upozornění a pokyny do budoucna uschovejte.

V upozorněních použitý pojem „elektrické nářadí" se vztahuje na elektrické nářadí napájené ze sítě (se síťovým kabelem) a na elektrické nářadí napájené akumulátorem (bez síťového kabelu).

Bezpečnost pracoviště

- ▶ **Udržujte pracoviště v čistotě a dobře osvětlené.** Nepořádek nebo neosvětlené pracoviště mohou vést k úrazům.
- ▶ **S elektrickým nářadím nepracujte v prostředí ohroženém explozí, kde se nacházejí hořlavé kapaliny, plyny nebo prach.** Elektrické nářadí vytváří jiskry, které mohou prach nebo páry zapálit.
- ▶ **Děti a jiné osoby udržujte při použití elektrického nářadí v bezpečné vzdálenosti od pracoviště.** Při rozptýlení můžete ztratit kontrolu nad nářadím.

Elektrická bezpečnost

- ▶ **Chraňte elektrické nářadí před deštěm a vlhkem.** Vniknutí vody do elektrického nářadí zvyšuje nebezpečí zásahu elektrickým proudem.

Osobní bezpečnost

- ▶ **Buďte pozorní, dávejte pozor na to, co děláte a přistupujte k práci s elektrickým nářadím rozumně. Nepoužívejte žádné elektrické nářadí, pokud jste unaveni nebo pod vlivem drog, alkoholu či léků.** Moment nepozornosti při použití elektrického nářadí může vést k vážným poraněním.
- ▶ **Používejte ochranné osobní pomůcky. Noste ochranné brýle.** Nošení osobních ochranných pomůcek, jako je maska proti prachu, bezpečnostní obuv s protiskluzovou podrážkou, ochranná přilba nebo sluchátka, podle aktuálních podmínek, snižuje riziko poranění.
- ▶ **Zabraňte neúmyslnému uvedení do provozu. Přesvědčte se, že je elektrické nářadí vypnuté, dříve než jej uchopíte, ponesete či připojíte na zdroj napájení a/nebo akumulátor.** Máte-li při nošení elektrického nářadí prst na spínači, nebo pokud nářadí připojíte ke zdroji napájení zapnuté, může dojít k úrazu.
- ▶ **Než elektrické nářadí zapnete, odstraňte seřizovací nástroje nebo klíče.** Nachází-li se v otáčivém dílu

elektrického nářadí nějaký nástroj nebo klíč, může dojít k poranění.

- ▶ **Nepřeceňujte své síly. Zajistěte si bezpečný postoj a udržujte vždy rovnováhu.** Tím můžete elektrické nářadí v neočekávaných situacích lépe kontrolovat.
- ▶ **Noste vhodný oděv. Nenoste volný oděv ani šperky. Vlasy a oděv udržujte v bezpečné vzdálenosti od pohybujících se dílů.** Volný oděv, šperky nebo dlouhé vlasy mohou být zachyceny pohybujícími se díly.
- ▶ **Lze-li namontovat odsávací či zachycující přípravky, přesvědčte se, že jsou připojeny a správně použity.** Odsávání prachu může snížit ohrožení prachem.
- ▶ **Dbejte na to, abyste při častém používání nářadí nebyli méně ostražití a nezapomínali na bezpečnostní zásady.** Nedbalé ovládání může způsobit těžké poranění za zlomek sekundy.

Svědomité zacházení a používání elektrického nářadí

- ▶ **Elektrické nářadí nepřetěžujte. Pro svou práci použijte k tomu určené elektrické nářadí.** S vhodným elektrickým nářadím budete pracovat v dané oblasti lépe a bezpečněji.
- ▶ **Nepoužívejte elektrické nářadí, jestliže jej nelze spínačem zapnout a vypnout.** Elektrické nářadí, které nelze ovládat spínačem, je nebezpečné a musí se opravit.
- ▶ **Než provedete seřízení elektrického nářadí, výměnu příslušenství nebo nářadí odložíte, vytáhněte zástrčku ze zásuvky a/nebo odstraňte odpojitelný akumulátor.** Toto preventivní opatření zabrání neúmyslnému zapnutí elektrického nářadí.
- ▶ **Uchovávejte nepoužívané elektrické nářadí mimo dosah dětí. Nenechte nářadí používat osoby, které s ním nejsou seznámeny nebo nečetly tyto pokyny.** Elektrické nářadí je nebezpečné, je-li používáno nezkušenými osobami.
- ▶ **Pečujte o elektrické nářadí a příslušenství svědomitě. Zkontrolujte, zda pohyblivé díly nářadí bezvadně fungují a nevzpříčují se, zda díly nejsou zlomené nebo poškozené tak, že by ovlivňovaly funkce elektrické nářadí. Poškozené díly nechte před použitím elektrického nářadí opravit.** Mnoho úrazů má příčinu ve špatně udržovaném elektrickém nářadí.
- ▶ **Řezné nástroje udržujte ostré a čisté.** Pečlivě ošetřované řezné nástroje s ostrými řeznými hranami se méně vzpříčují a dají se snáze vést.
- ▶ **Používejte elektrické nářadí, příslušenství, nástroje apod. podle těchto pokynů. Respektujte přitom pracovní podmínky a prováděnou činnost.** Použití elektrického nářadí pro jiné než určené použití může vést k nebezpečným situacím.
- ▶ **Udržujte rukojeti a úchopové plochy suché, čisté a bez oleje a maziva.** Kluzké rukojeti a úchopové plochy neumožňují bezpečnou manipulaci a ovládání nářadí v neočekávaných situacích.

Použití a péče o akumulátorové nářadí

- ▶ **Akumulátory nabíjejte pouze v nabíječce, která je doporučena výrobcem.** U nabíječky, která je vhodná pro určitý druh akumulátorů, existuje nebezpečí požáru, je-li používána s jinými akumulátory.
- ▶ **Do elektrického nářadí používejte pouze k tomu určené akumulátory.** Použití jiných akumulátorů může vést k poranění či požáru.
- ▶ **Nepoužívaný akumulátor uchovávejte v bezpečné vzdálenosti od kovových předmětů, jako jsou kancelářské sponky, mince, klíče, hřebíky, šrouby nebo jiné drobné kovové předměty, které mohou způsobit přemostění kontaktů.** Zkrat mezi kontakty akumulátoru může mít za následek popáleniny nebo požár.
- ▶ **Při nesprávném použití může z akumulátoru vytéci kapalina. Nedotýkejte se jí. Při náhodném kontaktu opláchněte místo vodou. Pokud kapalina vnikne do očí, navštivte lékaře.** Kapalina vytékající z akumulátoru může způsobit podráždění pokožky nebo popáleniny.
- ▶ **Nepoužívejte akumulátor nebo nářadí, které je poškozené či upravené.** Poškozené nebo upravené akumulátory se mohou chovat nepředvídaně a způsobit požár, výbuch či poranění.
- ▶ **Nevystavujte akumulátor nebo nářadí ohni či nadměrné teplotě.** Vystavení ohni nebo teplotě nad 130 °C může způsobit výbuch.
- ▶ **Dodržujte všechny pokyny pro nabíjení a nenabíjejte akumulátor nebo nářadí mimo teplotní rozsah uvedený v pokynech.** Nesprávné nabíjení nebo nabíjení při teplotách mimo uvedený rozsah může poškodit akumulátor a zvýšit riziko požáru.

Servis

- ▶ **Nechte své elektrické nářadí opravit pouze kvalifikovaným odborným personálem a pouze s originálními náhradními díly.** Tím bude zajištěno, že bezpečnost elektrického nářadí zůstane zachována.
- ▶ **Nikdy neprovádějte servis poškozených akumulátorů.** Servis akumulátorů by měl provádět pouze výrobce nebo autorizovaná opravna.

Bezpečnostní upozornění pro prořezávací pilu

- ▶ **Při běžící prořezávací pile mějte všechny části těla daleko od řetězu pily. Před nastartováním prořezávací pily se přesvědčte, že se řetěz pily ničeho nedotýká.** Při práci s prořezávací pilou může moment nepozornosti vést k tomu, že oděv nebo část těla může být zachycena řetězem pily.
- ▶ **Nářadí je určeno pro obouruční použití. Prořezávací pilu držte vždy jednou rukou na zadní rukojeti a druhou rukou na přídavné rukojeti. (viz obrázek F)**
- ▶ **Držte prořezávací pilu pouze na izolovaných plochách rukojetí, poněvadž řetěz pily může přijít do kontaktu se skrytým elektrickým vedením.** Kontakt pilového řetězu s elektrickým vedením pod napětím může přivést

napětí i na kovové díly stroje a vést k zásahu elektrickým proudem.

- ▶ **Noste ochranu očí. Doporučuje se další ochranné vybavení pro sluch, hlavu, ruce, nohy a chodidla.** Vhodný ochranný oděv snižuje nebezpečí zranění odletujícími třískami a náhodným kontaktem s řetězem pily.
- ▶ **S prořezávací pilou nepracujte na stromě, na žebříku, ze střechy nebo na nestabilní podpěře.** Provoz prořezávací pily takovým způsobem může vést k těžkým zraněním.
- ▶ **Dbejte vždy na pevný postoj a prořezávací pilu používejte pouze tehdy, když stojíte na pevném, bezpečném a rovném podkladu.** Kluzký podklad nebo nestabilní plochy, na kterých stojíte, mohou vést ke ztrátě rovnováhy nebo ztrátě kontroly nad prořezávací pilou.
- ▶ **Při řezání napjaté větve počítejte s tím, že tato větev zapruží zpátky.** Když se napětí ve vláknech dřeva uvolní, může napjatá větev zasáhnou obsluhující osobu a / nebo vymknout prořezávací pilu kontrole.
- ▶ **Buďte obzvlášť opatrní při řezání podrostu a mladých stromků.** Tenký materiál se může do řetězové pily zaplést a udeřit Vás nebo Vás vyvést z rovnováhy.
- ▶ **Prořezávací pilu noste za zadní rukojeť ve vypnutém stavu, řetěz pily směřující dopředu. Při přepravě nebo uskladnění prořezávací pily vždy nastrčte ochranný kryt.** Pečlivé zacházení s prořezávací pilou snižuje pravděpodobnost nechtěného kontaktu s běžícím pilovým řetězem.
- ▶ **Řiďte se pokyny pro mazání, napínání řetězu a výměnu lišty a řetězu.** Nesprávně napnutý nebo namazaný řetěz se může buď přetrhnout nebo zvýšit riziko zpětného rázu.
- ▶ **Řežte pouze dřevo. Prořezávací pilu nepoužívejte k pracím, pro něž není určená. Příklad: Nepoužívejte prořezávací pilu k řezání kovu, umělé hmoty, zdiva nebo stavebních materiálů, jež nejsou ze dřeva.** Použití prořezávací pily k jiným účelům, než pro které je určena, může vést k nebezpečným situacím.
- ▶ **Tato prořezávací pila není určena ke kácení stromů.** Používání prořezávací pily pro jiné než určené procesy může vést k těžkým zraněním obsluhy nebo osob kolem.
- ▶ **Pokud nahromaděný materiál odstraňujete, prořezávací pilu uskladňujete nebo provádíte údržbu, uposlechněte všechny pokyny.** Zajistěte, aby byl spínač vypnutý a akumulátor odstraněný.
- ▶ **Příčiny a zabránění zpětnému rázu:**
  – Zpětný ráz může nastat, když se špička vodicí lišty dotkne předmětu nebo když se dřevo ohne a řetěz pily se v řezu sevře.
  – Dotek špičkou lišty může v mnohých případech vést k nečekané, dozadu směrované reakci, při níž je vodicí lišta vyražena nahoru a ve směru obsluhující osoby.
  – Zablokování pilového řetězu na horní hraně vodicí lišty může lištu zprudka odrazit zpět ve směru obsluhy.
  – Každá z těchto reakcí může vést k tomu, že ztratíte kontrolu nad pilou a možná se těžce zraníte. Nespoléhejte se výhradně na bezpečnostní vybavení zabudované v prořezávací pile. Jako uživatel prořezávací pily byste měl učinit rozličná opatření, abyste mohl pracovat bez úrazu a zranění.
  Zpětný ráz je důsledek nesprávného nebo chybného použití prořezávací pily. Lze mu zabránit vhodnými preventivními opatřeními, jak je popsáno dále:
- ▶ **Držte pilu pevně oběma rukama, přičemž palce a prsty objímají rukojeti prořezávací pily. Uveďte Vaše tělo a paže do polohy, při které můžete čelit silám zpětného rázu.** Jsou-li učiněna vhodná opatření, může obsluhující osoba zvládnout síly zpětného rázu. Nikdy prořezávací pilu nepouštějte.
- ▶ **Vyvarujte se abnormálního držení těla a neřezejte nad úrovní ramen.** Tím se zabrání neúmyslnému kontaktu se špičkou lišty a umožní se lepší kontrola prořezávací pily v neočekávaných situacích.
- ▶ **Používejte vždy výrobcem předepsané náhradní lišty a pilové řetězy.** Nesprávné náhradní lišty a pilové řetězy mohou vést k přetržení řetězu nebo ke zpětnému rázu.
- ▶ **Držte se pokynů výrobce pro broušení a údržbu pilového řetězu.** Příliš nízké omezovače hloubky zvyšují sklon ke zpětnému rázu.

Doplňková varovná upozornění

- ▶ **Toto elektronářadí není určeno k tomu, aby jej používaly osoby (včetně dětí) s omezenými fyzickými, smyslovými nebo duševními schopnostmi nebo s nedostatkem zkušeností a / nebo vědomostí, ledaže budou kvůli své bezpečnosti pod dohledem kompetentní osoby nebo od ní obdržely pokyny, jak elektronářadí používat.** Děti by měly být pod dohledem, aby bylo zajištěno, že si s elektronářadím nehrají.
- ▶ **Zajistěte, aby všechna ochranná ústrojí a rukojeti byla při používání zařízení namontována.** Nikdy se nepokoušejte uvést do provozu neúplně smontovaný stroj nebo stroj s nepřípustnými modifikacemi.
- ▶ Vždy dbejte na to, aby byl řetěz ve správné poloze. Nesprávně napolohovaný řetěz může vést k prasknutí řetězu, zpětnému rázu a / nebo zraněním.
- ▶ Při práci s prořezávací pilou vždy noste robustní dlouhé pracovní kalhoty.
- ▶ **Tato prořezávací pila není vhodná pro řezy, které vedou zdola nahoru.** Použití prořezávací pily pro jiné práce, než pro které je určena, může vést k nebezpečným situacím.

Upozornění pro optimální zacházení s akumulátorem

- ▶ **Neupravujte a neotvírejte akumulátor.** Hrozí nebezpečí zkratu.





Chraňte akumulátor před horkem, např. i před trvalým slunečním zářením, před ohněm, vodou a vlhkostí. Existuje nebezpečí výbuchu.

- ▶ **Pokud nářadí nepoužíváte, uchovávejte nepoužívaný akumulátor mimo kancelářské sponky, mince, klíče, hřebíky, šrouby nebo jiné drobné kovové předměty, které mohou způsobit přemostění kontaktů.** Zkrat mezi kontakty akumulátoru může mít za následek popáleniny nebo požár.
- ▶ **Při poškození a nesprávném používání akumulátoru mohou unikat výpary.** Prostor větrejte a při potížích vyhledejte lékaře. Výpary mohou dráždit dýchací cesty.
- ▶ **Akumulátor používejte pouze v produktech výrobce.** Jen tak bude akumulátor chráněný před nebezpečným přetížením.
- ▶ **Špičatými předměty, jako např. hřebíky nebo šroubováky, nebo působením vnější síly může dojít k poškození akumulátoru.** Uvnitř může dojít ke zkratu a akumulátor může začít hořet, může z něj unikat kouř, může vybouchnout nebo se přehřát.
- ▶ **Akumulátor nezkratujte.** Existuje nebezpečí výbuchu.
- ▶ Příležitostně vyčistěte větrací otvory akumulátoru měkkým, čistým a suchým štětcem.
- ▶ **Zařízení nabíjejte pouze dodanou nabíječkou.**

Symboly

Následující symboly mají význam pro čtení a pochopení návodu k obsluze. Zapamatujte si symboly a jejich význam. Správná interpretace symbolů Vám pomůže výrobek lépe a bezpečněji používat.

Symbol	Význam
	Pečlivě zkontrolujte oblast, na které se má zahradní nářadí použít, zda zde nejsou divoká a domácí zvířata. Divoká a domácí zvířata mohou být během provozu nářadí poraněna. Důkladně zkontrolujte oblast nasazení stroje a odstraňte všechny kameny, klacky, dráty, kosti a cizí předměty.
	Noste ochranu hlavy, pokud existuje nebezpečí, že by padající větve mohly způsobit zranění.
	Děti a jiné osoby zadržte během používání stroje v povzdálí. Při rozptylování můžete ztratit kontrolu nad strojem.
	Směr pohybu
	Směr reakce
	Hmotnost
	Zapnutí
	Vypnutí

Symbol	Význam
	Dovolené počínání
	Zakázané počínání
CLICK!	Slyšitelný zvuk
	Příslušenství/náhradní díly

Popis výrobku a výkonu



Přečtěte si všechna bezpečnostní upozornění a pokyny. Nedodržování bezpečnostních upozornění a pokynů může mít za následek úraz elektrickým proudem, požár a / nebo těžká poranění.

Dbejte prosím vyobrazení v přední části návodu k použití.

Určené použití

Výrobek je určený pro domácí používání, pro řezání dřeva jako jsou větve, prkna, dřevěné trámy atd., v blízkosti země.

Řezy lze provádět ve směru vláken či napříč směru vláken.

Toto elektronářadí není vhodné pro řezání minerálních materiálů a sádrokartonu.

Toto elektronářadí není vhodné pro řezání zdola nahoru, pro zanořovací řezy a pro kácení stromů.

Toto elektronářadí se musí během používání obsluhovat oběma rukama.

Obsah dodávky

Vyjměte nářadí opatrně z obalu a zkontrolujte, zda jsou následující díly kompletní:

- řetězová pila
- kryt
- pilový řetěz
- lišta
- chránič řetězu
- olej na pilové řetězy (50 ml)
- návod k obsluze

Akumulátor a nabíječka jsou obsaženy u určitých provedení.

Pokud díly chybějí nebo jsou poškozeny, obraťte se na svého prodejce.

Zobrazené komponenty

Číslování zobrazených součástí se vztahuje k vyobrazení elektrického nářadí na straně s obrázky.

(1) Chránič řetězu
(2) Napínací kolečko
(3) Přídavná rukojeť
(4) Blokování zapnutí vypínače
(5) Vypínač
(6) Zadní rukojeť

(7) Držák akumulátoru
(8) Ukazatel stavu nabití akumulátoru
(9) Ochrana rukou
(10) Vyhazování třísek
(11) Kryt
(12) Upínací knoflík
(14) Pilový řetěz
(13) Kryt řetězu
(15) Lišta
(16) Akumulátor[a)]
(17) Nabíječka[a)]
(18) Sériové číslo
(19) Symboly směru běhu a směru řezu
(20) Magnet
(21) Upevňovací čep
(22) Vodicí můstek lišty
(23) Čep napínání řetězu
(24) Hnací řetězové kolo
(25) Odjišťovací tlačítko akumulátoru

a) **Zobrazené nebo popsané příslušenství nepatří do standardní dodávky.**

Technická data

Prořezávací pila		**EasyChain 18V-15-7**
Číslo zboží		**3 600 HB8 9..**
Rychlost řetězu při běhu naprázdno	m/s	6,95
Délka lišty	mm	150
Výkonnost pily	mm	130
Napínání řetězu bez použití nástroje (SDS)		●
Typ pilového řetězu		325" – 80BX
Tloušťka vodicího článku	mm	1,1 (0,043")
Hmotnost [A)]		
– bez akumulátoru	kg	1,3
– s akumulátorem	kg	1,7 (1,5 Ah) až 2,0 (6,0 Ah)
Sériové číslo		Viz sériové číslo na výrobku (typový štítek)
Doporučená teplota prostředí při nabíjení	°C	0 až +35
Přípustná teplota okolí při skladování	°C	−20 až +50
Dovolená teplota prostředí při provozu[B)]	°C	0 až +40
Typ akumulátoru		PBA 18V...W-. 1,5 Ah, 2,0 Ah, 2,5 Ah, 4,0 Ah, 6,0 Ah

A) V závislosti na použitém akumulátoru

B) Omezený výkon při teplotách < 0 °C

Informace o hluku a vibracích

Hodnoty hlučnosti zjištěné podle **EN 62841-4-1**.

Hladina hluku elektrického nářadí stanovená za použití váhového filtru A činí typicky: hladina akustického tlaku **96** dB(A); hladina akustického výkonu **104** dB(A). Nejistota K = **3** dB.

Noste chrániče sluchu!

Hodnoty vibrací a_h (nepřetržité vibrace), p_F (opakované nárazové vibrace) a nejistota K zjištěné podle **EN 62841-4-1**.

a_h = **4** m/s^2 (K = **1,5** m/s^2), p_F = **186** m/s^2 (K = **65** m/s^2)

Uvedená(é) celková(é) hodnota(y) vibrací a uvedená(é) hodnota(y) emise hluku byly naměřeny podle normované zkušební metody a mohou se použít pro srovnání elektronářadí s jiným.

Uvedená(é) celková(é) hodnota(y) vibrací a uvedená(é) hodnota(y) emise hluku se mohou použít i pro předběžný odhad zátěže.

Emise vibrací a hluku se mohou během reálného používání elektronářadí odchylovat od uváděných hodnot v závislosti na způsobu, jakým se elektronářadí používá, zejména, jaký druh obrobku se opracovává; a kvůli nezbytnosti pevně stanovit bezpečnostní opatření pro ochranu obsluhy, jež se zakládají na odhadu zatížení vibracemi během skutečných podmínek používání (přitom je třeba zohlednit všechny části pracovního cyklu, např. časy, v kterých je elektronářadí vypnuté a takové, v kterých je sice zapnuté, ale běží bez zatížení).

Akumulátor

Bosch prodává akumulátorové elektrické nářadí i bez akumulátoru. Na obale je uvedené, zda je součástí dodávky elektrického nářadí akumulátor.

Nabíjení akumulátoru

- ▶ **Používejte pouze nabíječky uvedené v technických údajích.** Jen tyto nabíječky jsou přizpůsobené pro lithium-iontový akumulátor používaný s vaším elektronářadím.

Upozornění: Lithium-iontové akumulátory se na základě mezinárodních dopravních předpisů dodávají částečně nabité. Aby byl zaručen plný výkon akumulátoru, před prvním použitím akumulátor úplně nabijte.

Nasazení akumulátoru

Vložte nabitý akumulátor do uchycení akumulátoru tak, aby citelně zaskočil.

Vyjmutí akumulátoru

Pro vyjmutí akumulátoru stiskněte odjišťovací tlačítko a vytáhněte akumulátor. **Nepoužívejte přitom násilí.**

Ukazatel stavu nabití akumulátoru na akumulátoru

Upozornění: Ne každý typ akumulátoru má ukazatel stavu nabití.

LED ukazatele stavu nabití akumulátoru indikují stav nabití akumulátoru. Z bezpečnostních důvodů je zjištění stavu nabití možné pouze při vypnutém elektrickém nářadí.

Pro zobrazení stavu nabití stiskněte tlačítko ukazatele stavu nabití na akumulátoru. Je to možné také při vyjmutém akumulátoru.

LED na akumulátoru	Stav nabití
Trvale svítí 4 zelené	≈ 75–100 %
Trvale svítí 3 zelené	≈ 50–75 %
Trvale svítí 2 zelené	≈ 25–50 %
Trvale svítí 1 zelená	≈ 5–25 %
Bliká 1 zelená	≈ 0–5 %

Upozornění pro optimální zacházení s akumulátorem

Akumulátor chraňte před vlhkostí a vodou.

Akumulátor skladujte pouze v teplotním rozmezí od −20 °C do 50 °C. Nenechávejte akumulátor ležet např. v létě v autě.

Výrazně kratší doba chodu po nabití ukazuje, že je akumulátor opotřebovaný a musí se vyměnit.

Dodržujte pokyny pro likvidaci.

Péče o akumulátor

Pro zaručení optimálního používání akumulátoru dbejte následujících upozornění a opatření:

- Chraňte akumulátor před vlhkostí a vodou.
- Elektronářadí a akumulátor skladujte pouze v teplotním rozsahu od −20 °C do 50 °C. Nenechávejte akumulátor např. v létě ležet v autě.
- Akumulátor skladujte odděleně a nikoli v zahradním nářadí.
- Při přímém slunečním záření nenechávejte akumulátor v zahradním nářadí.
- Optimální teplota pro uskladnění akumulátoru činí 5 °C.
- Příležitostně vyčistěte větrací otvory akumulátoru měkkým, čistým a suchým štětcem.

Výrazně zkrácená doba provozu po nabití ukazuje, že je akumulátor opotřebovaný a musí se nahradit.

Montáž

Montáž a napnutí pilového řetězu (viz obrázky B1 – B7)

- ▶ **Při údržbě či výměně pilového řetězu noste Vaše osobní ochranné pracovní prostředky (OOPP).**
- ▶ **Při montáži nepoužívejte žádný nástroj.**
- ▶ **Používání prořezávací pily s nesprávně vyrovnaným nebo nesprávně napnutým řetězem může vést k prasknutí řetězu, zpětnému rázu a / nebo ke zraněním.** Správně vyrovnaný a napnutý řetěz optimalizuje výkon výrobku a prodlužuje jeho životnost. Řetěz napínejte za pomoci firmou Bosch schválené napínací pomůcky .
- ▶ **Zejména u nových pilových řetězů je třeba zpočátku počítat se zvýšeným protažením.**
- ▶ **Pilový řetěz nenapínejte, je-li silně zahřátý, protože se po ochlazení stáhne a poté doléhá na lištu příliš napjatě.**
- ▶ **Použijte pouze pilové řetězy s tloušťkou hnacího článku (šířkou drážky) 1,1 mm.**
- Prořezávací pilu položte na rovnou plochu.
- Zajistěte, aby bylo napínací kolo **(2)** zcela otočné proti směru hodinových ručiček.
- Zasuňte pilový řetěz **(14)** do mezery lišty **(15)**. Dbejte přitom na správný směr běhu; k tomu porovnejte pilový řetěz se symbolem směru běhu a směru řezu **(19)**.
- Umístěte lištu **(15)** na upevňovací čep **(21)** a položte články řetězu okolo řetězového kola **(24)**.
- Zkontrolujte, zda jsou všechny díly dobře umístěny a podržte lištu s pilovým řetězem v této poloze. Použijte magnet **(20)** jako doplňkovou podpěru při vyrovnání řetězové lišty.
- Otáčejte napínací kolo **(2)** ve směru hodinových ručiček, až je řetěz částečně napnutý.
- Nasaďte SDS-kryt **(11)** a otáčejte napínací knoflík **(12)** ve směru hodinových ručiček, až je kryt částečně zajištěný.
- Otáčejte napínací kolo **(2)** ve směru hodinových ručiček (+), až je dosaženo správného napnutí řetězu. Pilový řetěz **(14)** je správně napnutý, pokud jej lze nadzvednout o ca. 2–3 mm.

– Pokud je dosaženo správného napnutí, otáčejte napínací knoflík **(12)** ve směru hodinových ručiček, až pevně sedí a třmen na napínacím knoflíku **(12)** sklopte dolů. Řetězová lišta je v nastavené poloze zafixovaná. Napínací kolo **(2)** dále neotáčejte.
– Pokud je řetěz příliš silně napnutý, vyklopte třmen na napínacím knoflíku **(12)** nahoru a zčásti jej otočte proti směru hodinových ručiček. Otočte napínací kolo ve směru (-) a opakujte kroky pro napnutí.

Mazání pilového řetězu (viz obrázek C)

Během provozu se pilový řetěz nemaže olejem automaticky.

Před každým použitím zkontrolujte pilový řetěz a manuálně naneste olej.

Provoz prořezávací pily bez řetězového oleje vede k poškozením pily.

Životnost pilového řetězu a výkon řezání závisí na optimálním mazání.

Upozornění: Používejte vždy olej určený pro řetězovou pilu, abyste dosáhli nejlepšího výkonu. Používání neschváleného oleje může negativně ovlivnit efektivitu olejového systému a vést ke ztrátě záruky.

Nanesení oleje na pilový řetěz:

– Než řetěz naolejujete, odstraňte akumulátor.
– Když nanášíte olej na pilový řetěz, vždy noste rukavice.
– Prořezávací pilu položte krytem **(11)** nahoru na vhodnou plochu.
– Naneste olej do oblasti mezi lištou a pilovým řetězem.
– Nasaďte znovu akumulátor. Prořezávací pilu krátce zapněte, aby se olej rovnoměrně rozdělil na vodicí lištu a pilový řetěz.

Provoz

Zapnutí - vypnutí (viz obrázek E)

Zapnutí

Odstraňte kryt řetězu **(13)** a nasaďte nabitý akumulátor.

Prořezávací pilu držte oběma rukama, jedna ruka na zadní rukojeti **(6)** a jedna ruka na přídavné rukojeti **(3)**.

Stiskněte blokování zapnutí **(4)** a poté spínač **(5)**.

Jakmile se pilový řetěz **(14)** pohybuje, blokování zapnutí **(4)** opět uvolněte.

Vypnutí

Uvolněte spínač **(5)**, pilový řetěz **(14)** přejde do stavu klidu.

Pokud pilový řetěz **(14)** nezastaví poté, co jste spínač **(5)** uvolnili, obraťte se na Váš zákaznický servis Bosch.

Odstraňte akumulátor a natáhněte kryt řetězu **(13)**.

Práce s prořezávací pilou

▶ Před použitím si vždy přečtěte návod k obsluze a bezpečnostní upozornění.

▶ Nikdy neprovozujte stroj s vadným ochranným vybavením nebo bez ochranného vybavení, jako je např. ochrana před běžícím pilovým řetězem.

▶ Vždy kontrolujte stav prořezávací pily a řetězu. Je pilový řetěz namazaný olejem? Viz odstavec "Mazání pilového řetězu". Prořezávací pilu používejte jen pokud je v bezvadném stavu. Na prořezávací pile neprovádějte žádné změny.

▶ Vždy zkontrolujte, zda je prořezávací pila správně smontovaná, viz odstavec "Montáž a napnutí pilového řetězu".

▶ Kontrolujte, zda je ochrana řetězu před běžícím pilovým řetězem správně polohovaná. Pokud je ochrana řetězu před běžícím pilovým řetězem vadná a nevrací se do své normální polohy, obraťte se na Váš zákaznický servis Bosch.

▶ Vždy noste vhodný oděv a osobní ochranné vybavení.

▶ Noste ochranné brýle, ochranu sluchu a ochranné rukavice. Vhodný oděv snižuje nebezpečí zranění dané odmrštěným řezaným materiálem a náhodným dotekem řetězu pily.

▶ Vždy dbejte na to, aby v okolí nebyly překážky a nebyly zde žádné nezúčastněné osoby.

▶ Prořezávací pilu používejte vždy na stabilním, rovném podloží. Prořezávací pilu používejte vždy za dobrých světelných podmínek.

▶ Nikdy nepoužívejte prořezávací pilu na žebříku nebo nad úrovní ramen.

▶ Nikdy nepracujte příliš daleko napříhnutí nebo s natažen ými pažemi.

▶ Prořezávací pilu držte vždy pevně oběma rukama.

▶ Buďte opatrní s olejem na uchopovacích plochách a rukavicích.

▶ Při řezání ošetřeného dřeva používejte ochrannou masku proti prachu.

▶ Zkontrolujte, aby se v oblasti řezání nenacházel žádný elektrický kabel.

Obecné jednání (viz obrázek G)

– Začínající uživatelé by si měli vyzkoušet řezání kmenů na koze pro řezání dřeva.
– Prořezávací pilu držte na boku svého těla, svou upřednostňovanou rukou.
– Pohyblivá ochrana řetězu **(1)** je namontovaná kvůli ochraně přídavné rukojeti. Tato ochrana se pohybuje nahoru, když nástroj řeže skrz dřevo. Po řezání se ochrana řetězu **(1)** vrací do své výchozí polohy.
– Pilový řetěz musí před kontaktem se dřevem běžet plnou rychlostí.
– Při řezání netlačte silou na pilový řetěz, nýbrž nechte jej pracovat.
– Prořezávací pilu odstraňujte z nedokončeného řezu s běžícím pilovým řetězem.

– Pozor na konec pilového řezu. Jakmile prořezávací pila volně dořízla, změní se neočekávaně tíhová síla. Je zde nebezpečí zranění pro nohy a chodidla.

Zpětný ráz pily (viz obrázek H)

Nikdy neodstraňujte ani nepozměňujte ochranu řetězu!
Pila je vybavená ochranou před běžícím pilovým řetězem pro zamezeni zpětnému rázu, když je špička pily nedopatřením přitlačená proti dřevu.

Pod zpětným rázem pily se rozumí náhlý ráz běžící prořezávací pily nahoru a zpět, který může nastat při dotyku špičky lišty s řezaným materiálem nebo při sevřeném řetězu.

Pokud se vyskytne zpětný ráz pily, reaguje prořezávací pila nepředvídaným chováním a způsobem a může zapříčinit těžká poranění obsluze nebo osobám, které stojí v oblasti řezání.

Boční řezy, příčné a podélné řezy se musejí provádět se zvláštní opatrností, v nebezpečných situacích uvolněte spínač **(5)**, aby se zabránilo poraněním.

Pro zabránění zpětnému rázu pily:

– Prořezávací pilu nasazujte tak ploše, jak je to jen možné.
– Nikdy nepracujte s vytahaným nebo silně opotřebeným pilovým řetězem.
– Tupý pilový řetěz vyměňte.
– Nikdy neřežte nad úrovní ramen.
– Nikdy neřežte špičkou lišty.
– Prořezávací pilu držte vždy pevně oběma rukama.
– Vždycky používejte firmou Bosch schválené pilové řetězy potlačující zpětné rázy.
– Dbejte na správné napnutí řetězu.

Řezání kmenů / palivového dřeva (viz obrázky I1 a I2)

– Pro řezání kmenů používejte řezací kozu, která stojí na rovném a pevném podloží.
– Řežte pouze dřevo nebo dřevěné předměty. Při řezání dávejte pozor, abyste nezasáhli kameny, hřebíky apod., poněvadž tyto mohou být odmrštěny, mohou poškodit řetěz nebo vést k těžkým zraněním obsluhy nebo okolo stojících osob.
– Kmeny před řezáním vždy zajistěte.
– Kmeny řežte vždy vně míst podepření, aby se zabránilo, že se kmen prolomí a sevře řetěz.
– Dbejte na to, aby pilový řetěz nikdy nepřišel do kontaktu se zemí nebo vybavením pracoviště.
– Kvůli nebezpečí klopýtnutí dávejte pozor na pařezy, větve, kořeny apod.
– Nedoporučuje se řezat dřevo větší, než je výkonnost řezání uvedená v technických datech (**130** mm).

Odvětvování větví nebo stromů (viz obrázek J)

– Pod odvětvením se rozumí oddělení větví od pokáceného stromu nebo velké větve.
– Nechte větší, dolů směřující větve, které strom podepírají, prozatím stát.
– Menší větve odstraňte v jednom řezu.
– Buďte opatrní při řezání větví / odnoží, mohou odpružit nazpět.
– Nikdy nepoužívejte prořezávací pilu na žebříku nebo nad úrovní ramen.
– Proces řezání je optimalizovaný, pokud rychlost řetězu zůstává během řezání konstantní.

Hledání závad

Pokud Vaše elektronářadí nefunguje bezvadně, následující tabulka Vám ukáže příznaky závad, možné příčiny a též opatření k nápravě. Nemůžete-li tím problém identifikovat a odstranit, obraťte se na Váš servis.

Pozor: Před hledáním závady elektronářadí vypněte a odejměte akumulátor.

Problém	Možná příčina	Odstranění
Prořezávací pila neběží	Vybitý akumulátor	Akumulátor nabijte, viz také „Upozornění k nabíjení“
	Akumulátor není správně nasazený	Zajistěte, aby oba stupně zajištění zapadly
	Zareagovala ochrana motoru	Nechte motor vychladnout
	Akumulátor příliš studený/příliš horký	Nechte akumulátor zahřát/vychladnout
	Příliš silné napnutí řetězu	Uvolnění pilového řetězu, (viz „Montáž a napnutí pilového řetězu (viz obrázky **B1** – **B7**)“, Stránka 155).
Pilový řetěz se nepohybuje	Vybitý akumulátor	Akumulátor nabijte, viz také „Upozornění k nabíjení“
	Elektrické nářadí je vadné	Obraťte se na autorizovaný zákaznický servis Bosch
	Ucpaný prostor pod SDS-krytem	Viz „Údržba a čištění“
	Na pilovém řetězu není olej	Napnutí pilového řetězu, v(viz „Montáž a napnutí pilového řetězu (viz obrázky **B1** – **B7**)“,

Problém	Možná příčina	Odstranění
		Stránka 155) a naolejujte (viz „Mazání pilového řetězu (viz obrázek **C**)“, Stránka 156).
Prořezávací pila pracuje nepravidelně	Interní uvolněný kontakt	Obraťte se na autorizovaný zákaznický servis Bosch
	Vadný spínač **(5)**	Obraťte se na autorizovaný zákaznický servis Bosch
Pilový řetěz je suchý	Na pilovém řetězu není olej	Mazání pilového řetězu, (viz „Mazání pilového řetězu (viz obrázek **C**)“, Stránka 156).
Horký pilový řetěz/ horká vodicí lišta	Na pilovém řetězu není olej	Mazání pilového řetězu, (viz „Mazání pilového řetězu (viz obrázek **C**)“, Stránka 156).
	Příliš silné napnutí řetězu	Uvolnění pilového řetězu, (viz „Montáž a napnutí pilového řetězu (viz obrázky **B1** – **B7**)“, Stránka 155).
	Tupý pilový řetěz	Vyměňte pilový řetěz
Prořezávací pila škube, vibruje nebo neřeže správně	Příliš malé napnutí řetězu	Uvolnění pilového řetězu, (viz „Montáž a napnutí pilového řetězu (viz obrázky **B1** – **B7**)“, Stránka 155).
	Tupý pilový řetěz	Vyměňte pilový řetěz
	Opotřebený pilový řetěz	Vyměňte pilový řetěz
	Pilové zuby mají špatný směr	Pilový řetěz namontujte správně
Silné vibrace/silný hluk	Elektrické nářadí je vadné	Obraťte se na autorizovaný zákaznický servis Bosch
Příliš krátká doba řezání na jedno nabití akumulátoru	Příliš velké tření kvůli chybějícímu mazání	Mazání pilového řetězu, (viz „Mazání pilového řetězu (viz obrázek **C**)“, Stránka 156).
	Znečištěný pilový řetěz	Vyčistěte pilový řetěz
	Špatná technika řezání	(viz „Práce s prořezávací pilou“, Stránka 156)
	Akumulátor není zcela nabitý	Akumulátor nabijte, viz také „Upozornění k nabíjení“
	Akumulátor mimo přípustný teplotní rozsah	Nechte akumulátor zahřát na pokojovou teplotu (v přípustném teplotním rozsahu 0–45 °C)
Pilový řetěz se pohybuje pomalu	Vybitý akumulátor	Akumulátor nabijte, viz také „Upozornění k nabíjení“
	Akumulátor mimo přípustný teplotní rozsah	Nechte akumulátor zahřát na pokojovou teplotu (v přípustném teplotním rozsahu 0–45 °C)

Údržba a servis

Údržba a čištění

- ▶ **Před všemi pracemi na zahradním nářadí (např. údržba, výměna nástrojů atd.) a též při jeho přepravě a uskladnění odejměte ze zahradního nářadí akumulátor.** Při neúmyslném stlačení spínače existuje nebezpečí zranění.
- ▶ **Vždy noste vhodný oděv a osobní ochranné vybavení.**
- ▶ **Řetězovou pilu pravidelně kontrolujte na zjevné závady jako volný, vyvěšený nebo poškozený pilový řetěz, volné upevnění a opotřebené nebo poškozené konstrukční díly.**
- ▶ **Neprovádějte na zahradním nářadí žádné změny.** Nepřípustné změny mohou negativně ovlivnit bezpečnost Vašeho zahradního nářadí, vést ke zvýšenému hluku a vibracím a zanikne záruka.

Upozornění: Pro zajištění dlouhé a spolehlivé životnosti provádějte pravidelně následující údržbu.

Udržujte elektrické nářadí a větrací otvory čisté, aby se pracovalo dobře a bezpečně. Prořezávací pilu pravidelně kontrolujte na zjevné závady jako volný či poškozený pilový řetěz a opotřebené nebo poškozené konstrukční díly.

Zkontrolujte, zda jsou kryty a ochranná zařízení nepoškozené a správně namontované. Před použitím proveďte případnou nezbytnou údržbu nebo opravu.

Výměna a ostření pilového řetězu

- – Pilový řetěz se může při delším používání nebo při kontaktu s jinými předměty než je dřevo otupit.
- – Pro optimální výkon a bezpečnost je zapotřebí ostrý pilový řetěz.

– Pilový řetěz nikdy neostřete sami, ledaže s tím máte zkušenosti.
– Pilový řetěz nahraďte pilovým řetězem z příslušenství Bosch nebo jej nechte odborně nabrousit.

Výměna lišty

▶ **Pilovou lištu vyměňujte pouze tehdy, pokud výrobku a pokynům přesně rozumíte, v opačném případě se prosím obraťte na zákaznický servis Bosch.**

– Pokud je lišta opotřebovaná, můžete ji kvůli prodloužení životnosti namontovat obráceně nebo ji vyměňte.
– Použijte klíč na vnitřní šestihrany, abyste povolili šroub mezi lištou **(15)** a napínacím kolem **(2)**.
– Poté, co jste lištu otočili nebo nahradili, opět namontujte napínací kolo **(2)**.

Upozornění: Utáhněte rukou až pocítíte lehký odpor, následně pro správné upevnění udělejte 1/8 otáčky. Příliš silné utažení může vést k tomu, lišta bude sevřená a oběh pilového řetězu omezený.

Lišta

EasyChain 18V-15-7	Oregon 064BXNA041

Zákaznická a poradenská služba

Czech Republic
Tel.: +420 519 305700
Odkaz na adresy našich servisů a na záruční podmínky najdete na poslední straně.
V případě veškerých otázek a objednávek náhradních dílů bezpodmínečně uveďte 10místné věcné číslo podle typového štítku výrobku.

Likvidace

Elektronářadí, akumulátory, příslušenství a obaly se musí odevzdat k ekologické recyklaci.



Elektronářadí a akumulátory/baterie nevyhazujte do domovního odpadu!

Pouze pro země EU:

Elektrická a elektronická zařízení nebo použité akumulátory/baterie, které už nejsou dále použitelné, se musí shromažďovat odděleně od ostatního odpadu a ekologicky zlikvidovat. Použijte určená sběrná místa. Nesprávná likvidace může být kvůli případně obsaženým nebezpečným látkám škodlivá pro životní prostředí a zdraví.

Slovenčina

Bezpečnostné pokyny

Vysvetlenie obrázkových symbolov



Všeobecné upozornenie na nebezpečenstvo.



Prečítajte si tento návod na používanie.



Nepoužívajte v daždi.



Venujte pozornosť spätnému rázu píly na konáre a vyvarujte sa píleniu s hrotom lyžiny.



Držte pílu na konáre vždy oboma rukami.



Majte ruky vždy v dostatočnej vzdialenosti od noža.



Noste ochranu očí a sluchu.



Používajte vhodné pracovné rukavice.



VAROVANIE: Pred prácami údržby odpojte akumulátor.

Všeobecné bezpečnostné upozornenia pre elektrické náradie

⚠ VÝSTRAHA **Prečítajte si všetky bezpečnostné upozornenia, pokyny, ilustrácie a špecifikácie dodané s týmto elektrickým náradím.** Nedodržiavanie všetkých uvedených pokynov môže mať za následok úraz elektrickým prúdom, požiar a/alebo ťažké poranenie.

Tieto výstražné upozornenia a bezpečnostné pokyny starostlivo uschovajte na budúce použitie.

Pojem „elektrické náradie“ používaný v nasledujúcom texte sa vzťahuje na elektrické náradie napájané zo siete (s prívodnou šnúrou) a na elektrické náradie napájané akumulátorovou batériou (bez prívodnej šnúry).

Bezpečnosť na pracovisku

- ▶ **Pracovisko vždy udržiavajte čisté a dobre osvetlené.** Neporiadok a neosvetlené priestory pracoviska môžu mať za následok pracovné úrazy.
- ▶ **Nepoužívajte elektrické náradie vo výbušnom prostredí, napr. tam, kde sa nachádzajú horľavé kvapaliny, plyny alebo horľavý prach.** Ručné elektrické náradie vytvára iskry, ktoré by mohli zapáliť prach alebo výpary.
- ▶ **Nedovoľte deťom a iným nepovolaným osobám, aby sa počas používania elektrického náradia zdržiavali v blízkosti pracoviska.** Pri rozptyľovaní môžete stratiť kontrolu nad náradím.

Bezpečnosť na pracovisku

- ▶ **Nevystavujte elektrické náradie dažďu ani vlhkosti.** Vniknutie vody do ručného elektrického náradia zvyšuje riziko úrazu elektrickým prúdom.

Bezpečnosť osôb

- ▶ **Buďte ostražití, sústreďte sa na to, čo robíte, a s elektrickým náradím pracujte uvážlivo. Nepracujte s elektrickým náradím, ak ste unavení alebo ak ste pod vplyvom drog, alkoholu alebo liekov.** Krátka nepozornosť pri používaní elektrického náradia môže mať za následok vážne poranenia.
- ▶ **Používajte osobné ochranné prostriedky. Vždy používajte ochranné okuliare.** Používanie osobných ochranných prostriedkov, ako je ochranná dýchacia maska, bezpečnostná pracovná obuv, ochranná prilba alebo chrániče sluchu, podľa druhu elektrického náradia a spôsobu jeho použitia znižuje riziko zranenia.
- ▶ **Vyhýbajte sa neúmyselnému uvedeniu elektrického náradia do činnosti. Pred zasunutím zástrčky do zásuvky a/alebo pred pripojením akumulátora, pred chytením alebo prenášaním elektrického náradia sa vždy presvedčte, či je elektrické náradie vypnuté.** Prenášanie elektrického náradia so zapnutým vypínačom alebo pripojenie zapnutého elektrického náradia k elektrickej sieti môže mať za následok nehodu.
- ▶ **Kým zapnete elektrické náradie, odstráňte z neho nastavovacie pomôcky alebo kľúče na skrutky.** Nastavovací nástroj alebo kľúč, ktorý sa nachádza v rotujúcej časti elektrického náradia, môže spôsobiť vážne poranenia osôb.
- ▶ **Vyhýbajte sa abnormálnym polohám tela. Dbajte na pevný postoj a neustále udržiavajte rovnováhu.** Takto budete môcť lepšie kontrolovať ručné elektrické náradie v neočakávaných situáciách.
- ▶ **Pri práci noste vhodný pracovný odev. Nenoste voľné odevy ani šperky. Dbajte, aby sa vlasy, odev a rukavice nedostali do blízkosti pohyblivých súčastí.** Voľný odev, dlhé vlasy alebo šperky sa môžu zachytiť do rotujúcich častí elektrického náradia.
- ▶ **Ak sa dá na ručné elektrické náradie namontovať odsávacie zariadenie a zariadenie na zachytávanie prachu, presvedčte sa, či sú dobre pripojené a správne používané.** Používanie odsávacieho zariadenia a zariadenia na zachytávanie prachu znižuje riziko ohrozenia zdravia prachom.
- ▶ **Dbajte, aby ste pri rutinnom používaní náradia nekonali v rozpore s princípmi jeho bezpečného používania.** Nepozorná práca môže viesť v okamihu k ťažkému zraneniu.

Starostlivé používanie elektrického náradia

- ▶ **Nikdy nepreťažujte elektrické náradie. Používajte elektrické náradie vhodné na daný druh práce.** S vhodným ručným elektrickým náradím budete pracovať lepšie a bezpečnejšie v uvedenom rozsahu výkonu náradia.
- ▶ **Nepoužívajte elektrické náradie, ktoré má pokazený vypínač.** Náradie, ktoré sa už nedá zapnúť alebo vypnúť, je nebezpečné a treba ho zveriť do opravy odborníkovi.
- ▶ **Než začnete náradie nastavovať alebo prestavovať, vymieňať príslušenstvo alebo kým ho odložíte, vždy vytiahnite zástrčku sieťovej šnúry zo zásuvky a/alebo odoberte akumulátor, ak je to možné.** Toto preventívne opatrenie zabraňuje neúmyselnému spusteniu elektrického náradia.
- ▶ **Nepoužívané elektrické náradie uschovávajte tak, aby bolo mimo dosahu detí. Nedovoľte používať toto náradie osobám, ktoré s ním nie sú dôverne oboznámené alebo ktoré si neprečítali tieto pokyny.** Elektrické náradie je nebezpečné, ak ho používajú neskúsené osoby.
- ▶ **Elektrické náradie a príslušenstvo starostlivo ošetrujte. Kontrolujte, či pohyblivé súčiastky bezchybne fungujú alebo či nie sú blokované, zlomené alebo poškodené, čo by mohlo negatívne ovplyvniť správne fungovanie elektrického náradia. Pred použitím náradia dajte poškodené súčiastky vymeniť.** Veľa nehôd je spôsobených nedostatočnou údržbou elektrického náradia.
- ▶ **Rezné nástroje udržiavajte ostré a čisté.** Starostlivo ošetrované rezné nástroje s ostrými reznými hranami majú menšiu tendenciu zablokovať sa a ľahšie sa dajú viesť.
- ▶ **Používajte elektrické náradie, príslušenstvo, nastavovacie nástroje a pod. podľa týchto výstražných upozornení a bezpečnostných pokynov. Pri práci zohľadnite konkrétne pracovné podmienky a činnosť, ktorú budete vykonávať.** Používanie elektrického náradia na iný než predpokladaný účel môže viesť k nebezpečným situáciám.
- ▶ **Rukoväti a úchopové povrchy udržujte suché, čisté a bez oleja alebo mazacieho tuku.** Šmykľavé rukoväti a úchopové povrchy neumožňujú bezpečnú manipuláciu a ovládanie náradia v neočakávaných situáciách.

Starostlivé používanie akumulátorového náradia

- ▶ **Akumulátory nabíjajte len v nabíjačkách, ktoré odporúča výrobca akumulátora.** Ak sa používa nabíjačka určená na nabíjanie iného typu akumulátorov, hrozí nebezpečenstvo požiaru.

- ▶ **Do elektrického náradia používajte len špecificky určené akumulátory.** Používanie iných akumulátorov môže mať za následok poranenie a nebezpečenstvo požiaru.
- ▶ **Nepoužívané akumulátory uschovávajte tak, aby sa nemohli dostať do styku s kancelárskymi sponkami, mincami, kľúčmi, klincami, skrutkami alebo s inými drobnými kovovými predmetmi, ktoré by mohli spôsobiť skratovanie kontaktov.** Skrat medzi kontaktmi akumulátora môže mať za následok popálenie alebo vznik požiaru.
- ▶ **Z akumulátora môže pri nesprávnom používaní vytekať kvapalina. Vyhýbajte sa kontaktu s touto kvapalinou. Po náhodnom kontakte opláchnite postihnuté miesto vodou. Ak sa dostane kvapalina z akumulátora do očí, vypláchnite ich a vyhľadajte lekára.** Unikajúca kvapalina z akumulátora môže spôsobiť podráždenie pokožky alebo popáleniny.
- ▶ **Nepoužívajte poškodené alebo upravované akumulátory alebo náradie.** Poškodené alebo upravované akumulátory môžu neočakávane reagovať a spôsobiť požiar, výbuch alebo zranenie.
- ▶ **Nevystavujte akumulátory alebo náradie ohňu ani vysokým teplotám.** Vystavenie ohňu alebo teplote nad 130 °C môže spôsobiť výbuch.
- ▶ **Dodržujte pokyny týkajúce sa nabíjania a akumulátory alebo náradie nenabíjajte mimo teplotného rozsahu uvedeného v pokynoch.** Nesprávne nabíjanie alebo teploty mimo špecifikovaného rozsahu môžu poškodiť akumulátor a zvýšiť riziko požiaru.

Servis

- ▶ **Elektrické náradie dávajte opravovať len kvalifikovanému personálu, ktorý používa originálne náhradné súčiastky.** Tým sa zaistí zachovanie bezpečnosti náradia.
- ▶ **Nikdy neopravujte poškodené akumulátory.** Akumulátory môže opravovať len výrobca alebo autorizovaný servis.

Bezpečnostné pokyny pre pílu na konáre

- ▶ **Udržiavajte pri zapnutej píle na konáre všetky časti tela mimo pílovej reťaze. Pred spustením píly na konáre sa presvedčte, že sa pílová reťaz ničoho nedotýka.** Pri práci s pílou na konáre môže moment nepozornosti viesť k tomu, že pílová reťaz zachytí odev alebo časti tela.
- ▶ **Náradie je určené na obojručné použitie. Pílu na konáre držte vždy jednou rukou za zadnú rukoväť a druhou rukou za prídavnú rukoväť. (pozri obrázok F)**
- ▶ **Držte pílu na konáre iba za izolované plochy na držanie, pretože pílová reťaz môže prísť do kontaktu so skrytými elektrickými vedeniami.** Kontakt pílovej reťaze s vedením pod napätím môže uviesť kovové časti prístroja pod napätie a môže dôjsť k zásahu elektrickým prúdom.
- ▶ **Používajte ochranné okuliare. Odporúčame používať aj ďalšie ochranné pomôcky na ochranu uší, hlavy, rúk, nôh a chodidiel.** Vhodné ochranné pracovné obleče nie znižuje nebezpečenstvo poranenia odletujúcimi trieskami a náhodným dotykom reťaze píly.
- ▶ **Nepracujte s pílou na konáre na strome, rebríku, zo strechy alebo na nestabilnej podpere.** Prevádzkovanie píly na konáre týmto spôsobom môže viesť k ťažkým poraneniam.
- ▶ **Dbajte vždy na pevný postoj a používajte pílu na konáre iba vtedy, keď stojíte na pevnom, bezpečnom a rovnom podklade.** Klzký podklad alebo nestabilné plochy na státie môžu viesť k strate rovnováhy alebo k strate kontroly nad pílou na konáre.
- ▶ **Počítajte pri rezaní napnutého konára s jeho odpružením, resp. vystrelením.** Keď sa uvoľní napnutie v drevných vláknach, môže napnutý konár zasiahnuť obsluhujúcu osobu a/alebo vytrhnúť pílu na konáre spod kontroly.
- ▶ **Mimoriadne opatrne postupujte pri rezaní krovín a mladých stromčekov.** Tento tenký materiál by sa mohol v reťazovej píle zachytiť a udrieť Vás, alebo Vás dostať z rovnovážnej polohy.
- ▶ **Noste pílu na konáre vo vypnutom stave za zadnú rukoväť a pílovú reťaz otočenú dopredu. Pri preprave alebo uschovaní píly na konáre vždy nasuňte kryt reťaz.** Dôsledné zaobchádzanie s pílou na konáre znižuje pravdepodobnosť neúmyselného kontaktu s bežiacou pílovou reťazou.
- ▶ **Riaďte sa pokynmi na mazanie, napnutie reťaze a na výmenu lyžiny a reťaze.** Neodborne napnutá alebo mazaná reťaz sa môže buď roztrhnúť alebo zvýšiť riziko spätného rázu.
- ▶ **Používajte len na pílenie dreva. Nepoužívajte pílu na konáre na práce, pre ktoré nie je určená. Príklad: Nepoužívajte pílu na konáre na rezanie kovu, plastu, muriva alebo na rezanie stavebných materiálov, ktoré nie sú z dreva.** Použitie píly na konáre na práce, ktoré sú v rozpore s určením, môže viesť k nebezpečným situáciám.
- ▶ **Táto píla na konáre nie je určená na rúbanie stromov.** Použitie píly na konáre na iné než určené práce a postupy môže spôsobiť ťažké poranenia obsluhujúcej osoby a okolostojacich osôb.
- ▶ **Riaďte sa všetkými pokynmi, keď odstraňujete zaseknutý materiál, skladujete pílu na konáre alebo na nej vykonávate údržbu.** Uistite sa, že je vypnutý spínač a vytiahnutý akumulátor.
- ▶ **Príčiny spätného rázu a zabránenie spätnému rázu:**
  – Spätný ráz (spätný úder) sa môže vyskytnúť vtedy, keď sa hrot vodiacej lišty dotkne nejakého predmetu, alebo keď sa drevo ohne a reťazová píla sa v reze zablokuje.
  – Dotyk hrotom vodiacej lišty môže mať v mnohých prípadoch za následok neočakávanú reakciu smerujúcu dozadu, pri ktorej sa vodiaca lišta vymrští smerom hore a udrie smerom k obsluhujúcej osobe.
  – Zablokovanie pílovej reťaze na hornej hrane vodiacej lišty môže lištu prudko vymrštiť smerom k obsluhujúcej osobe.
  – Každá z týchto reakcií môže mať za následok stratu Vašej kontroly nad pílou, následkom čoho by ste sa mohli

vážne zraniť . Nespoliehajte sa výlučne na bezpečnostné zariadenia, ktoré sú zabudované v píle na konáre. Ako používateľ píly na konáre by ste mali vykonať rôzne opatrenia, aby ste mohli pracovať bez nebezpečenstva úrazu a poranenia.
Spätný ráz je dôsledkom nesprávneho alebo chybného použitia píly na konáre. Môžete mu zabrániť prijatím vhodných preventívnych bezpečnostných opatrení, ktoré sú opísané následne:

- ▶ **Držte pílu oboma rukami, pričom palce a prsty obopínajú rukoväte píly na konáre. Dajte svoje telo a horné končatiny do takej polohy, v ktorej dokážete odolať silám spätného rázu.** V prípade uskutočnenia vhodných opatrení môže obsluhujúca osoba sily spätného rázu zvládnuť. Nikdy nepúšťajte pílu na konáre pílu z rúk.
- ▶ **Vyhýbajte sa neprirodzenému držaniu tela a nikdy nepíľte nad výškou ramien.** Zabránite tým neúmyselnému kontaktu so špičkou lišty a budete mať aj lepšiu kontrolu nad pílou na konáre v neočakávaných situáciách.
- ▶ **Používajte výlučne iba výrobcom predpísané náhradné vodiace lišty a pílové reťaze.** Nesprávne náhradné vodiace lišty a pílové reťaze môžu mať za následok roztrhnutie reťaze alebo vyvolať spätný ráz.
- ▶ **Riaďte sa pokynmi výrobcu, čo sa týka brúsenia a údržby pílovej reťaze.** Príliš nízke obmedzovače hĺbky zvyšujú možnosť vzniku spätného rázu.

Ďalšie bezpečnostné pokyny

- ▶ **Toto elektrické náradie nie je určené na používanie pre osoby (vrátane detí) s obmedzenými psychickými, senzorickými a duševnými schopnosťami alebo s nedostatočnými skúsenosťami a/alebo s nedostatočnými vedomosťami. Ibaže by boli pod dohľadom osoby zodpovedajúcej za ich bezpečnosť, alebo od nej dostali pokyny, ako majú elektrické náradie používať.** Dávajte pozor na deti, aby ste vylúčili možnosť, že sa budú s týmto náradím hrať.
- ▶ **Postarajte sa o to, aby boli pri používaní na náradí vždy namontované ochranné prvky a rukoväte.** Nikdy sa nepokúšajte používať neúplne zmontované náradie alebo náradie s neschválenými modifikáciami.
- ▶ Dajte vždy pozor na to, aby bola reťaz v správnej polohe. Nesprávna poloha reťaze môže mať za následok pretrhnutie reťaze, spätný ráz a/alebo ťažké poranenie.
- ▶ Noste pri práci s pílou na konáre vždy robustné pracovné nohavice.
- ▶ **Táto píla na konáre nie je určená na pílenie, resp. rezanie, ktoré sú vedené zdola nahor.** Použitie píly na konáre na iné účely, než na určené práce, môže spôsobiť nebezpečné situácie.

Pokyny pre optimálne zaobchádzanie s akumulátorom

- ▶ **Akumulátor neupravujte ani ho neotvárajte.** Hrozí nebezpečenstvo skratu.



- ▶ **Chráňte akumulátor pred horúčavou (napr. aj pred trvalým slnečným žiarením), pred ohňom, vodou a vlhkosťou.** Hrozí nebezpečenstvo výbuchu.
- ▶ **Ak zariadenie nepoužívate, uchovávajte nepoužívaný akumulátor mimo kancelárskych spiniek, mincí, kľúčov, klincov, skrutiek alebo iných malých kovových predmetov, ktoré by mohli spôsobiť premostenie kontaktov.** Skrat medzi kontaktmi akumulátora môže mať za následok popáleniny alebo požiar.
- ▶ **V prípade jeho poškodenia alebo neodborného používania môžu z akumulátora unikať škodlivé výpary.** Zabezpečte prívod čerstvého vzduchu a pri ťažkostiach vyhľadajte lekára. Výpary môžu dráždiť dýchacie cesty.
- ▶ **Akumulátor používajte len v produktoch výrobcu.** Len tak bude akumulátor chránený pred nebezpečným preťažením.
- ▶ **Špicatými predmetmi, ako napr. klince alebo skrutkovače alebo pôsobením vonkajšej sily môže dôjsť k poškodeniu akumulátora.** Vo vnútri môže dôjsť ku skratu a akumulátor môže začať horieť, môže z neho unikať dym, môže vybuchnúť alebo sa prehriať.
- ▶ **Akumulátor neskratujte.** Hrozí nebezpečenstvo výbuchu.
- ▶ Príležitostne prečistite vetracie štrbiny akumulátora čistým jemným suchým štetcom.
- ▶ **Prístroj nabíjajte iba dodanou nabíjačkou.**

Symboly

Nasledujúce symboly sú pre čítanie a pochopenie tohto Návodu na používanie veľmi dôležité. Dobre si tieto symboly a ich významy zapamätajte. Správna interpretácia týchto symbolov Vám bude pomáhať prístroj lepšie a bezpečnejšie používať.

Symbol	Význam
	Starostlivo preskúmajte oblasť, v ktorej sa má záhradné náradie používať, či sa v nej nenachádzajú divé a domáce zvieratá. Počas prevádzky stroja sa môžu poraniť divé a domáce zvieratá. Dôkladne skontrolujte pracovný priestor stroja a odstráňte všetky kamene, palice, drôty, kosti a iné cudzie predmety.
	Ak pretrváva nebezpečenstvo poranenia padajúcimi konármi, noste ochranu hlavy.
	Udržiavajte deti a iné osoby počas používania náradia mimo jeho dosahu. Pri rozptýlení môžete stratiť kontrolu nad zariadením.
	Smer pohybu

Symbol	Význam
	Smer reakcie
	Hmotnosť
	Zapnutie
	Vypnutie
	Dovolená manipulácia
	Zakázaný druh manipulácie
CLICK!	Počuteľný hluk
	Príslušenstvo/náhradné súčiastky

Opis výrobku a výkonu



Prečítajte si všetky bezpečnostné pokyny a upozornenia. Nedostatočné dodržiavanie bezpečnostných predpisov a pokynov môže mať za následok zásah elektrickým prúdom, požiar, alebo spôsobiť vážne poranenia.

Preštudujte si, prosím, aj obrázky v prednej časti návodu na používanie.

Používanie podľa určenia

Produkt je určený na domáce použitie, a to na pílenie dreva v blízkosti zeme, akým sú konáre, dosky, drevené trámy atď.

Rezy môžete vykonávať v smere alebo priečne k vláknam.

Toto elektrické náradie nie je vhodné na pílenie minerálnych materiálov a sadrokartónových dosiek.

Toto elektrické náradie nie je vhodné na pílenie zospodu nahor, ponorné rezy a na rúbanie stromov.

Toto elektrické náradie musíte počas používania ovládať a držať dvoma rukami.

Rozsah dodávky

Opatrne vyberte náradie z obalu a skontrolujte, či sú prítomné všetky nasledujúce časti:

- Reťazová píla
- Kryt
- Pílová reťaz
- Lišta
- Ochrana reťaze
- Olej pre pílovú reťaz (50 ml)
- Návod na obsluhu

V určitých vyhotoveniach sú súčasťou akumulátor a nabíjačka.

Ak niektoré diely chýbajú alebo sú poškodené, kontaktujte svojho predajcu.

Vyobrazené komponenty

Číslovanie zobrazených komponentov sa vzťahuje na znázornenie elektrického náradia na grafickej strane.

(1) Ochrana reťaze
(2) Napínacie koliesko
(3) Prídavná rukoväť
(4) Blokovanie zapnutia zapínača/vypínača
(5) Zapínač/vypínač
(6) Zadná rukoväť
(7) Uloženie akumulátora
(8) Indikácia stavu nabitia akumulátora
(9) Ochrana rúk
(10) Vyhadzovač triesok
(11) Kryt
(12) Upínacie koliesko
(14) Pílová reťaz
(13) Kryt reťaze
(15) Lišta
(16) Akumulátor[a)]
(17) Nabíjačka[a)]
(18) Sériové číslo
(19) Symbol smeru chodu a smeru rezania
(20) Magnet
(21) Upevňovacia skrutka
(22) Vodiaca podpera lišty
(23) Skrutka na napnutie reťaze
(24) Reťazové koleso
(25) Tlačidlo na odistenie akumulátora

a) **Zobrazené alebo popísané príslušenstvo nepatrí do základnej výbavy produktu.**

Technické údaje

Píla na konáre		EasyChain 18V-15-7
Číslo položky		**3 600 HB8 9..**
Rýchlosť reťaze na voľnobehu	m/s	6,95
Dĺžka lišty	mm	150
Kapacita pílenia	mm	130
Napnutie reťaze bez potreby náradia (SDS)		●

Píla na konáre		EasyChain 18V-15-7
Typ pílovej reťaze		325”– 80BX
Hrúbka hnacieho článku	mm	1,1 (0,043")
Hmotnosť [A)]		
– Bez akumulátora	kg	1,3
– S akumulátorom	kg	1,7 (1,5 Ah) – 2,0 (6,0 Ah)
Sériové číslo		Pozri sériové číslo (typový štítok) na výrobku
Odporúčaná teplota okolia pri nabíjaní	°C	0 ... +35
Povolená teplota okolia počas skladovania	°C	–20 ... +50
Povolená teplota okolia pri prevádzke [B)]	°C	0 ... +40
Typ akumulátora		PBA 18V...W-. 1,5 Ah, 2,0 Ah, 2,5 Ah, 4,0 Ah, 6,0 Ah

A) v závislosti od použitého akumulátora

B) obmedzený výkon pri teplotách < 0 °C

Informácia o hlučnosti/vibráciách

Hodnoty emisií hluku zistené podľa **EN 62841-4-1**.

Úroveň hluku elektrického náradia pri použití váhového filtra A je typicky: úroveň akustického tlaku **96** dB(A); úroveň akustického výkonu **104** dB(A). Neistota K = **3** dB.

Noste prostriedky na ochranu sluchu!

Hodnoty vibrácií a_h (nepretržité vibrácie), p_F (opakované nárazové vibrácie) a neistota K zistená podľa **EN 62841-4-1**.

a_h = **4** m/s^2 (K = **1,5** m/s^2), p_F = **186** m/s^2 (K = **65** m/s^2)

Uvedená celková hodnota vibrácií (uvedené celkové hodnoty vibrácií) a uvedená hodnota emisie hluku (uvedené hodnoty emisií hluku) bola (boli) odmerané podľa normovanej metódy skúšania a môžete ich využiť na vzájomné porovnávanie elektrického náradia.

Uvedené celkové hodnoty vibrácií a uvedené hodnoty emisie hluku môžu slúžiť aj na predbežný odhad zaťaženia náradia.

Hodnoty emisií vibrácií a emisií hluku počas skutočného používania elektrického náradia sa môžu od uvedených hodnôt odlišovať, a to v závislosti od toho, akým spôsobom sa elektrické náradie používa a aký druh obrobku sa obrába; aby sa stanovili nevyhnutné bezpečnostné opatrenia na ochranu obsluhujúcej osoby, ktoré sú založené na odhade zaťaženia vibráciami počas skutočných podmienok používania (tu treba zohľadniť všetky podiely pracovného cyklu, napríklad doby, počas ktorých je elektrické náradie vypnuté, ako aj také, počas ktorých je síce zapnuté, ale beží bez zaťaženia).

Akumulátor

Bosch predáva akumulátorové elektrické náradie aj bez akumulátora. Informáciu, či je súčasťou dodávky vášho elektrického náradia akumulátor, nájdete na obale.

Nabíjanie akumulátora

▶ **Používajte len nabíjačky uvedené v technických údajoch.** Len tieto nabíjačky sú prispôsobené na lítium-iónový akumulátor používaný pri vašom elektrickom náradí.

Upozornenie: Lítiovo-iónové akumulátory sa na základe medzinárodných dopravných predpisov dodávajú čiastočne nabité. Aby ste zaručili plný výkon akumulátora, pred prvým použitím ho úplne nabite.

Vkladanie akumulátora

Zasuňte nabitý akumulátor do uchytenia akumulátora tak, aby zaskočil.

Vyberanie akumulátora

Na vybratie akumulátora stlačte odisťovacie tlačidlo akumulátora a akumulátor vytiahnite von. **Nepoužívajte pritom neprimeranú silu.**

Indikácia stavu nabitia akumulátora na akumulátore

Upozornenie: Nie každý typ akumulátora má indikáciu stavu nabitia.

LED diódy indikácie stavu nabitia akumulátora na akumulátore zobrazujú stav nabitia akumulátora. Z bezpečnostných dôvodov je zisťovanie stavu nabitia možné len vtedy, keď je elektrické náradie zastavené.

Stlačte tlačidlo indikácie stavu nabitia na akumulátore, aby ste zobrazili stav nabitia. To je možné aj pri vybratom akumulátore.

LED na akumulátore	Stav nabitia
Trvalé svietenie 4× zelená	≈ 75–100 %
Trvalé svietenie 3× zelená	≈ 50–75 %
Trvalé svietenie 2× zelená	≈ 25–50 %
Trvalé svietenie 1× zelená	≈ 5–25 %
Blikanie 1× zelená	≈ 0–5 %

Pokyny na optimálne zaobchádzanie s akumulátorom

Chráňte akumulátor pred vlhkosťou a vodou.

Akumulátor skladujte iba pri teplote v rozsahu od –20 °C do 50 °C. Nenechávajte akumulátor napríklad v lete položený v automobile.

Výrazne skrátená doba prevádzky akumulátora po nabití signalizuje, že akumulátor je opotrebovaný a treba ho vymeniť za nový.

Dodržiavajte upozornenia týkajúce sa likvidácie.

Ošetrovanie akumulátora

Aby bolo zaistené a zabezpečené optimálne využitie akumulátora, dbajte na nasledujúce upozornenia, oznámenia, pokyny a opatrenia:

- Chráňte akumulátor pred vlhkosťou a vodou.
- Skladujte elektrické náradie a akumulátor iba v teplotnom rozsahu od -20 °C do 50 °C. Nenechávajte akumulátor ležať v aute, napr. v lete.
- Skladujte akumulátor oddelene a nie v záhradnom náradí.
- Ak svieti na záhradné náradie priame slnečné svetlo, nenechávajte akumulátor v náradí.
- Optimálna teplota na skladovanie akumulátora je 5 °C.
- Príležitostne vyčistite vetracie štrbiny akumulátora jemným, čistým a suchým štetcom.

Výrazne skrátená prevádzková doba akumulátora po jeho dobití signalizuje, že akumulátor je opotrebovaný a treba ho vymeniť za nový.

Montáž

Montáž a napnutie pílovej reťaze (pozri obrázky B1 – B7)

- ▶ **Noste svoje osobné ochranné prostriedky (OOP), skôr ako začnete udržiavať alebo meniť pílovú reťaz.**
- ▶ **Nepoužívajte na montáž náradie.**
- ▶ **Používanie píly na konáre s nesprávne otočenou alebo nesprávne napnutou reťazou môže spôsobiť roztrhnutie reťaze, spätný ráz a/alebo poranenia.** Správne vyrovnaná a napnutá reťaz optimalizuje výkon výrobku a predlžuje jeho životnosť. Reťaz napínajte pomocou pomôcky na napínanie schválenej spoločnosťou Bosch.
- ▶ **Predovšetkým pri použití nových pílových reťazí musíte na začiatku rátať so zvýšenou rozťažnosťou.**
- ▶ **Nenapínajte pílovú reťaz, keď je silno zohriata, pretože sa po ochladení skráti a potom by bola na lyžine príliš napnutá.**
- ▶ **Používajte iba pílové reťaze s hrúbkou rezného článku (šírka drážky) 1,1 mm.**
- – Odložte pílu na konáre pílu na rovnú plochu.
- – Uistite sa, že bolo napínacie koliesko **(2)** úplne otočené proti smeru otáčania hodinových ručičiek.
- – Zastrčte pílovú reťaz **(14)** do škáry lišty **(15)**. Dbajte pritom na správny smer chodu; porovnajte pritom pílovú reťaz so symbolom smeru chodu a smeru rezania **(19)**.
- – Nasaďte lištu **(15)** na upevňovací svorník **(21)** a položte články reťaze okolo reťazového kolesa **(24)**.
- – Skontrolujte, či sú všetky diely dobre umiestnené a držte lištu s pílovou reťazou v tejto pozícii. Použite magnet **(20)** ako dodatočnú podporu pri vyrovnaní lišty reťaze.
- – Napínacím kolieskom **(2)** otáčajte v smere otáčania hodinových ručičiek, kým nebude reťaz čiastočne napnutá.
- – Nasaďte kryt SDS **(11)** a otáčajte napínaciu hlavu **(12)** v smere otáčania hodinových ručičiek, kým nebude kryt čiastočne zaistený.
- – Napínacím kolieskom **(2)** otáčajte v smere otáčania hodinových ručičiek (+), kým nedosiahnete správne napnutie reťaze. Pílová reťaz **(14)** je správne napnutá vtedy, ak ju môžete nadvihnúť o cca 2 – 3 mm.
- – Keď je dosiahnuté správne napnutie, otáčajte napínaciu hlavu **(12)** v smere otáčania hodinových ručičiek, kým nebude pevne sedieť a sklopte oblúk na napínacej hlave **(12)** nadol. Lišta reťaze je zafixovaná v nastavenej pozícii. Napínacie koliesko **(2)** už neotáčajte.
- – Ak je reťaz napnutá príliš silno, vyklopte oblúk na napínacej hlave **(12)** a otočte ho čiastočne proti smeru otáčania hodinových ručičiek. Napínacie koliesko otočte v smere (-) a zopakujte kroky na napnutie.

Mazanie pílovej reťaze (pozri obrázok C)

Pílová reťaz sa počas prevádzky automaticky nepremazáva olejom na reťaze.

Pílovú reťaz skontrolujte pred každým použitím a naneste na ňu olej.

Prevádzkovanie píly na konáre bez oleja na reťaze spôsobí škody na píle na konáre.

Životnosť pílovej reťaze a rezný výkon závisia od optimálneho mazania.

Upozornenie: Na dosiahnutie najlepšieho výkonu vždy používajte olej určený pre reťazovú pílu. Použitie neschváleného oleja môže negatívne ovplyvniť výkon olejového systému a viesť k zániku záruky.

Nanášanie oleja na pílovú reťaz:

- – Skôr než nanesiete olej na reťaz, odstráňte akumulátor.
- – Ak budete na reťaz nanášať olej, noste vždy rukavice.
- – Položte pílu na konáre na vhodnú plochu krytom **(11)** nahor.
- – Naneste olej medzi lištu a pílovú reťaz.
- – Znovu založte akumulátor. Na krátko zapnite pílu na konáre, aby sa olej rovnomerne rozložil na vodiacej lište a pílovej reťazi.

Prevádzka

Zapnutie/vypnutie (pozri obrázok E)

Zapnutie

Odstráňte kryt reťaze **(13)** a vložte nabitý akumulátor.

Držte pílu na konáre oboma rukami. Jednou rukou za zadnú rukoväť **(6)** a druhou rukou za prídavnú rukoväť **(3)**.

Stlačte blokovanie zapnutia **(4)** a následne zapínač/vypínač **(5)**.

Hneď ako sa rozbehne pílová reťaz **(14)** pustite blokovanie zapnutia **(4)**.

Vypnutie

Pustite zapínač/vypínač **(5)** a pílová reťaz **(14)** sa zastaví.

Keď sa pílová reťaz **(14)** po pustení zapínača/vypínača **(5)** nezastaví, obráťte sa na váš servis pre zákazníkov Bosch.

Odstráňte akumulátor a nasaďte kryt reťaze **(13)**.

Práca s pílou na konáre

- ▶ **Pred použitím si vždy prečítajte návod na obsluhu a bezpečnostné pokyny.**
- ▶ **Nikdy stroj neprevádzkujte s poškodenými, resp. chybnými ochrannými zariadeniami alebo bez ochranných zariadení, ako je napr.ochrana pred bežiacou pílovou reťazou.**
- ▶ **Vždy skontrolujte stav píly na konáre a reťaze. Je pílová reťaz mazaná olejom? Pozri odsek „Mazanie pílovej reťaze“. Používajte pílu na konáre iba vtedy, keď je v bezchybnom stave. Nevykonávajte píle na konáre žiadne zmeny.**
- ▶ **Vždy skontrolujte, či je píla na konáre správne zmontovaná – Pozri odsek „Montáž a napnutie pílovej reťaze“.**
- ▶ **Skontrolujte, či je ochrana pred bežiacou pílovou reťazou správne nastavená. Keď je ochrana pred bežiacou pílovou reťazou poškodená, resp. chybná a nevracia sa späť do normálne pozície, tak sa obráťte na váš servis pre zákazníkov Bosch.**
- ▶ **Vždy noste vhodný odev a osobné ochranné pracovné prostriedky.**
- ▶ **Noste ochranné okuliare, ochranu sluchu a ochranné rukavice. Vhodný odev znižuje nebezpečenstvo poranenia spôsobené poletujúcim rezaným materiálom a neúmyselným dotykom pílovej reťaze.**
- ▶ **Dbajte vždy na to, aby bolo okolie bez prekážok a aby sa v okolí nezdržiavali nezúčastnené osoby.**
- ▶ **Používajte pílu na konáre vždy na stabilnom a rovnom podklade. Používajte pílu na konáre vždy za dobrých svetelných pomerov.**
- ▶ **Nikdy nepoužívajte pílu na konáre na rebríku alebo nad výškou ramien.**
- ▶ **Nikdy sa príliš nenaťahujte a ani nepracujte s vyrovnanými ramenami.**
- ▶ **Držte pílu na konáre pílu vždy oboma rukami.**
- ▶ **Buďte opatrní v prípade oleja na plochách na držanie a na rukaviciach.**
- ▶ **Používajte pri rezaní. resp. pílení ošetreného dreva masku na ochranu proti prachu.**
- ▶ **Skontrolujte a uistite sa, že sa v oblasti rezania, resp. pílenia nenachádza žiaden elektrický kábel.**

Všeobecné správanie (pozri obrázok G)

- – Ak pracujete s pílou po prvý krát, mali by ste si pílenie kmeňov nacvičiť na tzv. koze.
- – Držte pílu na konáre na boku vášho tela uprednostňovanou rukou.
- – Pohyblivá ochrana reťaze **(1)** je namontovaná na ochranu prídavnej rukoväti. Keď náradie a nástroj pília, resp. režú cez drevo, sa táto ochrana pohybuje smerom nahor. Po pílení, resp. rezaní sa ochrana reťaze **(1)** vráti späť do svojej východiskovej pozície.
- – Pred kontaktom pílovej reťaze s drevom, musí byť rozbehnutá na maximálnu rýchlosť.
- – Netlačte pri pílení silou na pílovú reťaz, ale nechajte ju pracovať.
- – Vyťahujte pílu na konáre z nedokončeného rezu vtedy, keď reťaz beží.
- – Dávajte na konci rezu pozor. Hneď ako sa píla na konáre prerezala, neočakávane sa zmení tiažová sila. Hrozí nebezpečenstvo pre nohy a chodidlá.

Spätný ráz píly (pozri obrázok H)

Nikdy neodstráňte ani nemeňte ochranu reťaze! Píla je vybavená ochranou pred bežiacou reťazou, aby zabránila spätnému rázu, keď sa hrot píly neúmyselne pritlačí proti drevu, resp. o drevo.

Pod spätným rázom píly sa rozumie náhle vyskočenie a spätný úder bežiacej píly na konáre, ktoré môže vzniknúť pri dotyku hrotu lyžiny s pílením materiálom alebo pri zablokovanej reťazi.

Keď nastane spätný ráz píly, reaguje píla na konáre nepredvídateľným spôsobom a môže spôsobiť ťažké poranenia obsluhujúcej osoby alebo osôb, ktoré sa nachádzajú v oblasti pílenia.

Bočné rezy, šikmé a pozdĺžne rezy musíte vykonávať s maximálnou opatrnosťou, pustite v nebezpečných situáciách zapínač/vypínač **(5)**, aby ste zabránili poraneniam.

Ako zabrániť spätnému rázu píly:

- – Prikladajte píla na konáre čo najplochšie ako sa dá.
- – Nikdy nepracujte s natiahnutou alebo veľmi opotrebovanou pílovou reťazou.
- – Vymeňte tupú pílovú reťaz za ostrú.
- – Nikdy nepíľte nad výškou ramien.
- – Nikdy nepíľte hrotom čepele píly.
- – Vždy držte pílu na konáre pevne oboma rukami.
- – Vždy používajte pílovú reťaz schválenú firmou Bosch, ktorá znižuje možnosť vzniku spätného rázu.
- – Dbajte na správne napnutie reťaze.

Pílenie kmeňov stromov/palivového dreva (pozri obrázky I1 a I2)

- – Používajte na pílenie kmeňov tzv. kozu, ktorá stojí na rovnom a pevnom podklade.

- Píľte iba drevo alebo drevené predmety. Dbajte pri pílení vždy na to, aby ste nenarazili na kamene, klince atď., pretože môžu byť vymrštené, môžu poškodiť reťaz alebo spôsobiť ťažké poranenia obsluhujúcej osoby alebo okolo stojacich osôb.
- Vždy pred pílením zaistite a zabezpečte kmene.
- Píľte kmene vždy mimo miest podopretia, aby ste zabránili zlomeniu kmeňa a privretiu reťaze.
- Venujte pozornosť tomu, aby sa pílová reťaz nikdy nedostala do kontaktu so zemou alebo s vybavením pracoviska.
- Dávajte pozor na nebezpečenstvo zakopnutia o pne, konáre, korene atď.
- Neodporúčame píliť drevo, ktoré je hrubšie ako v technických údajoch uvedená kapacita pílenia, resp. rezania (**130** mm).

Obkliesnenie vetvy alebo stromu (pozri obrázok J)

- Obkliesnenie znamená odstránenie konárov zo spíleného stromu alebo z veľkej vetvy.
- Nechajte väčšie nadol nasmerované konáre podporujúce strom nedotknuté.
- Odstráňte menšie konáre jedným rezom.
- Buďte pri pílení konárov/vetiev opatrní, pretože môžu „vystreliť“.
- Pílu na konáre nikdy nepoužívajte na rebríku alebo nad výškou ramien.
- Proces pílenia sa optimalizuje, ak rýchlosť reťaze zostane počas pílenia konštantná.

Hľadanie porúch

V prípade, že Vaše ručné elektrické náradie nefunguje bezchybne, v nasledujúcej tabuľke máte zobrazené symptómy jednotlivých porúch, ich možné príčiny a opatrenia na ich odstránenie. Ak nebudete vedieť identifikovať problém a odstrániť vzniknutú poruchu, obráťte sa na svoju autorizovanú servisnú opravovňu.

Upozornenie: Predtým, ako začnete hľadať poruchu, ručné elektrické náradie vypnite a vyberte z neho akumulátor.

Príznak	Možná príčina	Pomoc
Píla na konáre nebeží	Vybitý akumulátor	Nabite akumulátor, pozri tiež „Pokyny pre nabíjanie“
	Akumulátor nie je správne vložený	Uistite sa, že sú zaistené oba zaisťovacie stupne
	Zareagovala ochrana motora	Nechajte motor ochladiť
	Akumulátor je príliš studený/príliš horúci	Akumulátor nechajte zohriať/vychladnúť
	Príliš veľké napnutie reťaze	Povoľte pílovú reťaz, (pozri „Montáž a napnutie pílovej reťaze (pozri obrázky **B1** – **B7**)“, Stránka 165).
Pílová reťaz sa nepohybuje	Vybitý akumulátor	Nabite akumulátor, pozri tiež „Pokyny pre nabíjanie“
	Elektrické náradie je chybné	Kontaktujte autorizovaný zákaznícky servis Bosch
	Upchatý priestor pod krytom SDS	Pozri „Údržba a čistenie“
	Na pílovej reťazi nie je olej	Zvýšte napnutie pílovej reťaze, (pozri „Montáž a napnutie pílovej reťaze (pozri obrázky **B1** – **B7**)“, Stránka 165) a naolejujte ju (pozri „Mazanie pílovej reťaze (pozri obrázok **C**)“, Stránka 165).
Píla na konáre pracuje prerušovane	Uvoľnený vnútorný kontakt	Kontaktujte autorizovaný zákaznícky servis Bosch
	Chybný zapínač/vypínač **(5)**	Kontaktujte autorizovaný zákaznícky servis Bosch
Pílová reťaz je suchá	Na pílovej reťazi nie je olej	Naolejujte pílovú reťaz; (pozri „Mazanie pílovej reťaze (pozri obrázok **C**)“, Stránka 165).
Horúca pílová reťaz/ vodiaca lišta	Na pílovej reťazi nie je olej	Naolejujte pílovú reťaz; (pozri „Mazanie pílovej reťaze (pozri obrázok **C**)“, Stránka 165).
	Príliš veľké napnutie reťaze	Povoľte pílovú reťaz, (pozri „Montáž a napnutie pílovej reťaze (pozri obrázky **B1** – **B7**)“, Stránka 165).
	Pílová reťaz je tupá	Vymeňte pílovú reťaz

Príznak	Možná príčina	Pomoc
Píla na konáre trhá, vibruje alebo nepíli správne	Príliš malé napnutie reťaze	Povoľte pílovú reťaz, (pozri „Montáž a napnutie pílovej reťaze (pozri obrázky **B1** – **B7**)“, Stránka 165).
	Pílová reťaz je tupá	Vymeňte pílovú reťaz
	Opotrebovaná pílová reťaz	Vymeňte pílovú reťaz
	Zuby pílovej reťaze majú nesprávny smer	Namontujte pílovú reťaz správne
Veľké vibrácie/hluk	Elektrické náradie je chybné	Kontaktujte autorizovaný zákaznícky servis Bosch
Doba pílenia na jedno nabitie akumulátora je príliš krátka	Príliš veľké trenie kvôli chýbajúcemu mazaniu	Naolejujte pílovú reťaz; (pozri „Mazanie pílovej reťaze (pozri obrázok **C**)“, Stránka 165).
	Znečistená pílová reťaz	Vyčistite pílovú reťaz
	Nesprávna technika pílenia	(pozri „Práca s pílou na konáre“, Stránka 166)
	Akumulátor nie je plne nabitý	Nabite akumulátor, pozri tiež „Pokyny pre nabíjanie“
	Akumulátor je mimo prípustného teplotného rozsahu	Nechajte akumulátor zohriať na izbovú teplotu (v rámci prípustného teplotného rozsahu 0 – 45 °C)
Pílová reťaz sa pohybuje pomaly	Vybitý akumulátor	Nabite akumulátor, pozri tiež „Pokyny pre nabíjanie“
	Akumulátor je mimo prípustného teplotného rozsahu	Nechajte akumulátor zohriať na izbovú teplotu (v rámci prípustného teplotného rozsahu 0 – 45 °C)

Údržba a servis

Údržba a čistenie

- ▶ **Pred akýmikoľvek prácami na záhradnom náradí (napr. údržba, výmena nástroja atď.), ako aj pri jeho preprave/prenášaní a uschovaní/skladovaní vyberte zo záhradného náradia akumulátor.** Pri neúmyselnom dotyku zapínača/vypínača hrozí nebezpečenstvo poranenia.
- ▶ **Vždy noste vhodný odev a osobné ochranné pracovné prostriedky.**
- ▶ **Pravidelne kontrolujte reťazovú pílu na viditeľné nedostatky, ako sú napr. uvoľnená, vyvesená alebo poškodená pílová reťaz, uvoľnené upevnenie a opotrebované alebo poškodené konštrukčné súčiastky.**
- ▶ **Nevykonávajte žiadne zmeny na záhradníckom náradí.** Neprípustné zmeny by mohli negatívne ovplyvniť bezpečnosť vášho záhradníckeho náradia a mohli by mať za následok zvýšenie hluku a vibrácií a viesť k zániku záruky.

Upozornenie: Pre zaistenie dlhého a spoľahlivého používania pravidelne vykonávajte nasledujúce údržbárske práce.

Pre zaistenie správnej a bezpečnej práce udržiavajte elektrické náradie a vetracie otvory čisté. Pravidelne kontrolujte pílu na konáre, či nemá viditeľné nedostatky, ako sú napr. uvoľnená alebo poškodená pílová reťaz a opotrebované alebo poškodené konštrukčné prvky.

Skontrolujte, či sú nepoškodené a správne namontované kryty a ochranné zariadenia. Pred použitím vykonajte všetku potrebnú údržbu alebo opravy.

Výmena a ostrenie pílovej reťaze

- Pílová reťaz sa pri dlhšom použití alebo pri kontakte s inými predmetmi než je drevo otupiť.
- Pre optimálny výkon a bezpečnosť je potrebná ostrá pílová reťaz.
- Nikdy nebrúste pílovú reťaz sami, ibaže s tým máte skúsenosti.
- Vymeňte pílovú reťaz za pílovú reťaz z príslušenstva Bosch alebo nechajte pílovú reťaz nabrúsiť od odborníka.

Výmena lyžiny

- ▶ **Vymieňajte lyžinu iba vtedy, ak presne rozumiete produktu a pokynom. V opačnom prípade sa, prosím, obráťte na servis pre zákazníkov spoločnosti Bosch.**
- Keď je lyžina opotrebovaná, môžete ju na predĺženie životnosti namontovať opačne, alebo ju vymeniť za novú.
- Použite na uvoľnenie skrutky medzi lyžinou **(15)** a napínacím kotúčom **(2)** inbusový kľúč.
- Po otočení alebo výmene lyžiny znovu namontujte napínacie koleso **(2)**.

Oznámenie: Uťahujte ho rukou, kým nebudete cítiť mierny odpor a potom vykonajte na správne upevnenie 1/8 otáčky. Príliš silné utiahnutie môže viesť k tomu, že sa lyžina privrie a obmedzí obiehanie pílovej reťaze.

Lyžina

EasyChain 18V-15-7	Oregon 064BXNA041

Servis pre zákazníkov a poradenstvo pri používaní

Slovakia
Tel.: +421 2 48 703 800

Odkaz na adresy našich servisov a na záručné podmienky nájdete na poslednej strane.

V prípade akýchkoľvek otázok a objednávok náhradných dielov uvádzajte bezpodmienečne 10-miestne vecné číslo uvedené na typovom štítku výrobku.

Likvidácia

Ručné elektrické náradie, príslušenstvo a obal treba dať na recykláciu zodpovedajúcu ochrane životného prostredia.



Neodhadzujte ručné elektrické náradie ani akumulátory/batérie do komunálneho odpadu!

Len pre krajiny EÚ:

Elektrické a elektronické zariadenia alebo opotrebované akumulátory/batérie, ktoré už nie sú použiteľné, sa musia zbierať oddelene a ekologicky zlikvidovať. Využívajte na to určené zberné systémy. Nesprávna likvidácia môže byť kvôli možnej prítomnosti nebezpečných látok škodlivá pre životné prostredie a zdravie.

Magyar

Biztonsági előírások

A szimbólumok magyarázata



Általános tájékoztató a veszélyekről.



Gondosan olvassa el az Üzemeltetési útmutatót.



Esőben ne használja.



Ügyeljen az ágvágó fűrész visszarugására és kerülje el a vezetősín csúcsával való fűrészelést.



Az ágvágó fűrészt mindig mindkét kezével szorosan fogja.



Tartsa távol a késtől a kezeit.



Viseljen védőszemüveget és fülvédőt.



Viseljen biztonsági munkavédelmi kesztyűt.



FIGYELMEZTETÉS: A karbantartási munkák megkezdése előtt válassza le az akkumulátort.

Általános biztonsági előírások az elektromos kéziszerszámok számára

⚠ FIGYELMEZTETÉS **Olvassa el valamennyi biztonsági tájékoztatót, előírást, illusztrációt és adatot, amelyet az elektromos kéziszerszámmal együtt megkapott.** Az alábbiakban felsorolt előírások betartásának elmulasztása áramütéshez, tűzhöz és/vagy súlyos testi sérülésekhez vezethet.

Kérjük a későbbi használatra gondosan őrizze meg ezeket az előírásokat.

Az alább alkalmazott "elektromos kéziszerszám" fogalom a hálózati elektromos kéziszerszámokat (hálózati csatlakozó kábellel) és az akkumulátoros elektromos kéziszerszámokat (hálózati csatlakozó kábel nélkül) foglalja magában.

Munkahelyi biztonság

- **Tartsa tisztán és jól megvilágítva a munkaterületet.** A zsúfolt vagy sötét területeken gyakrabban következnek be balesetek.
- **Ne dolgozzon a berendezéssel olyan robbanásveszélyes környezetben, ahol éghető folyadékok, gázok vagy por vannak.** Az elektromos kéziszerszámok szikrákat keltenek, amelyek a port vagy a gőzöket meggyújthatják.
- **Tartsa távol a gyerekeket és a nézelődőket, ha az elektromos kéziszerszámot használja.** Ha elvonják a figyelmét, elvesztheti az uralmát a berendezés felett.

Elektromos biztonsági előírások

- **Tartsa távol az elektromos kéziszerszámot az esőtől és a nedvességtől.** Ha víz jut be egy elektromos kéziszerszámba, az megnöveli az áramütés veszélyét.

Személyi biztonság

- **Munka közben mindig figyeljen, ügyeljen arra, amit csinál és megfontoltan dolgozzon az elektromos kéziszerszámmal. Ne használja a berendezést ha fáradt vagy kábítószer, alkohol vagy gyógyszer hatása alatt áll.** Egy pillanatnyi figyelmetlenség a szerszám használata közben komoly sérülésekhez vezethet.
- **Viseljen védőfelszerelést. Viseljen mindig védőszemüveget.** A védőfelszerelések, mint a porvédő álarc, csúszásbiztos védőcipő, védősapka és fülvédő megfelelő használata csökkenti a személyi sérülések kockázatát.
- **Kerülje el a készülék akaratlan üzembe helyezését. Győződjön meg arról, hogy az elektromos kéziszerszám ki van kapcsolva, mielőtt beköti az áramforrást**

és/vagy az akkumulátort, valamint mielőtt felemelné és vinni kezdené az elektromos kéziszerszámot. Ha az elektromos kéziszerszám felemelése közben az ujját a kapcsolón tartja, vagy ha a készüléket bekapcsolt állapotban csatlakoztatja az áramforráshoz, az baleset vezethet.

- **Az elektromos kéziszerszám bekapcsolása előtt okvetlenül távolítsa el a beállítószerszámokat vagy csavarkulcsokat.** Az elektromos kéziszerszám forgó részeiben felejtett beállítószerszám vagy csavarkulcs sérüléseket okozhat.
- **Ne becsülje túl önmagát. Ügyeljen arra, hogy mindig biztosan álljon és az egyensúlyát megtartsa.** Így az elektromos kéziszerszám felett váratlan helyzetekben is jobban tud uralkodni.
- **Viseljen megfelelő ruházatot. Ne viseljen bő ruhát vagy ékszereket. Tartsa távol a haját és a ruháját a mozgó részektől.** A bő ruhát, az ékszereket és a hosszú hajat a szerszám mozgó részei magukkal ránthatják.
- **Ha az elektromos kéziszerszámra fel lehet szerelni a por elszívásához és összegyűjtéséhez szükséges berendezéseket, ellenőrizze, hogy azok megfelelő módon hozzá vannak kapcsolva a készülékhez és rendeltetésüknek megfelelően működnek.** A porgyűjtő berendezések használata csökkenti a munka során keletkező por veszélyes hatásait.
- **Ne hagyja, hogy az elektromos kéziszerszám gyakori használata során szerzett tapasztalatok túlságosan magabiztossá tegyék, és figyelmen kívül hagyja az idevonatkozó biztonsági alapelveket.** Egy gondatlan művelet egy másodperc törtrésze alatt súlyos sérüléseket okozhat.

Az elektromos kéziszerszámok gondos kezelése és használata

- **Ne terhelje túl a berendezést. A munkájához csak az arra szolgáló elektromos kéziszerszámot használja.** A megfelelő elektromos kéziszerszámmal a megadott teljesítménytartományon belül jobban és biztonságosabban lehet dolgozni.
- **Ne használjon olyan elektromos kéziszerszámot, amelynek a kapcsolója elromlott.** Minden olyan elektromos kéziszerszám, amelyet nem lehet sem be-, sem kikapcsolni, veszélyes és meg kell javíttatni.
- **Húzza ki a csatlakozót az áramforrásból és/vagy távolítsa el az akkumulátort (ha az leválasztható az elektromos kéziszerszámtól), mielőtt az elektromos kéziszerszámon beállítási munkákat végez, tartozékokat cserél vagy a szerszámot tárolásra elteszi.** Ez az elővigyázatossági intézkedés meggátolja a szerszám akaratlan üzembe helyezését.
- **A használaton kívüli elektromos kéziszerszámokat olyan helyen tárolja, ahol azokhoz gyermekek nem férhetnek hozzá. Ne hagyja, hogy olyan személyek használják az elektromos kéziszerszámot, akik nem ismerik a szerszámot, vagy nem olvasták el ezt az útmutatót.** Az elektromos kéziszerszámok veszélyesek, ha azokat gyakorlatlan személyek használják.
- **Tartsa megfelelően karban az elektromos kéziszerszámokat és a tartozékokat. Ellenőrizze, hogy a mozgó alkatrészek kifogástalanul működnek-e, nincsenek-e beszorulva, illetve nincsenek-e eltörve vagy megrongálódva olyan alkatrészek, amelyek hatással lehetnek az elektromos kéziszerszám működésére. A berendezés megrongálódott részeit a készülék használata előtt javíttassa meg.** Sok olyan baleset történik, amelyet az elektromos kéziszerszám nem megfelelő karbantartására lehet visszavezetni.
- **Tartsa tisztán és éles állapotban a vágószerszámokat.** Az éles vágóélekkel rendelkező, gondosan ápolt vágószerszámok ritkábban ékelődnek be és azokat könnyebben lehet vezetni és irányítani.
- **Az elektromos kéziszerszámokat, tartozékokat, szerszámbiteket stb. csak ezen kezelési utasításoknak megfelelően használja. Vegye figyelembe a munkakörülményeket valamint a kivitelezendő munka sajátosságait.** Az elektromos kéziszerszám eredeti rendeltetésétől eltérő célokra való alkalmazása veszélyes helyzeteket eredeményezhet.
- **Tartsa szárazon, tisztán valamint olaj- és zsírmentes állapotban a fogantyúkat és markoló felületeket.** A csúszós fogantyúk és markoló felületek váratlan helyzetekben lehetetlenné teszik az elektromos kéziszerszám biztonságos kezelését és irányítását.

Az akkumulátoros elektromos kéziszerszámok gondos kezelése és használata

- **Az akkumulátort csak a gyártó által ajánlott töltőkészülékekkel töltse fel.** Ha egy bizonyos akkumulátortípus feltöltésére szolgáló töltőkészülékben egy másik akkumulátort próbál feltölteni, tűz keletkezhet.
- **Az elektromos kéziszerszámhoz csak az ahhoz tartozó akkumulátort használja.** Más akkumulátorok használata személyi sérüléseket és tüzet okozhat.
- **A használaton kívüli akkumulátort tartsa távol bármely fémtárgytól, mint például irodai kapcsoktól, pénzérméktől, kulcsoktól, szögektől, csavaroktól és más kisméretű fémtárgyaktól, amelyek áthidalhatják az érintkezőket.** Az akkumulátor érintkezői közötti rövidzárlat égési sérüléseket vagy tüzet okozhat.
- **Nem megfelelő körülmények esetén az akkumulátorból folyadék léphet ki. Kerülje az érintkezést a folyadékkal. Ha véletlenül mégis érintkezésbe került a folyadékkal, azonnal öblítse le vízzel az érintett felületet. Ha a folyadék a szemébe jutott, keressen fel ezen kívül egy orvost.** Az akkumulátorból kilépő folyadék irritációkat vagy égéses bőrsérüléseket okozhat.
- **Sohase használjon egy akkumulátort vagy szerszámot, ha az megrongálódott, vagy ha változtatásokat hajtottak végre rajta.** A megrongálódott vagy megváltoztatott akkumulátorok kiszámíthatatlanul viselkedhetnek, amely tűzhöz, robbanáshoz vagy sérülésveszélyhez vezet.
- **Ne tegye ki se az akkumulátort se a szerszámot tűz, vagy extrém hőmérsékleti hatásoknak.** Ha az akkumu-

látort tűznek, vagy 130 °C-ot meghaladó hőmérsékletnek teszi ki, az robbanást okozhat.

- ▶ **Tartson be valamennyi töltési előírást és ne töltse fel az akkumulátort, ha annak hőmérséklete az utasításokban megadott hőmérséklet-tartományon kívül van.** Az akkumulátor nem megfelelő módon, vagy a megadott hőmérséklet-tartományon kívüli feltöltése megrongálhatja az akkumulátort és megnövelheti a tűzveszélyt.

Szerviz

- ▶ **Az elektromos kéziszerszámot csak szakképzett személyzet kizárólag eredeti pótalkatrészek felhasználásával javíthatja.** Ez biztosítja, hogy az elektromos kéziszerszám biztonságos maradjon.
- ▶ **Sohase szervizeljen megrongálódott akkumulátort.** Az akkumulátort csak a gyártónak, vagy az erre feljogosított szolgáltatóknak szabad szervizelniük.

Biztonsági útmutató ágvágó fűrészek számára

- ▶ **Ha az ágvágó fűrész működésben van, tartsa távol minden testrészét a fűrészlánctól. Az ágvágó fűrész elindítása előtt győződjön meg arról, hogy a fűrészlánc semmihez sem ér hozzá.** Az ágvágó fűrésszel végzett munka során egy pillanatnyi figyelmetlenség ahhoz vezethet, hogy a fűrészlánc elkap egy ruhadarabot vagy egy testrészt.
- ▶ **A szerszám két kézzel való használatra van előirányozva. Az ágvágó fűrészt mindig az egyik kezével a hátsó fogantyúnál és a másik kezével a pótfogantyúnál fogva fogja. (lásd a F ábrát)**
- ▶ **Az ágvágó fűrészt csak a szigetelt fogantyúfelületeknél fogva fogja meg, mivel a fűrészlánc kívülről nem látható, feszültség alatt álló vezetékekkel is érintkezésbe kerülhet.** Ha a fűrészlánc egy feszültség alatt álló vezetékhez ér, a berendezés fémrészei szintén feszültség alá kerülhetnek és áramütéshez vezethetnek.
- ▶ **Viseljen szemvédelmet. Javasoljuk, hogy a füle, a feje, a keze és a lába védelmére további védőfelszerelést használjon.** A megfelelő védőruházat csökkenti a kirepülő forgács és a fűrészlánc véletlen megérintése következtében fellépő balesetek veszélyét.
- ▶ **Ne dolgozzon az ágvágó fűrésszel egy fán, egy létrán, egy tetőn vagy egy labilis támaszon állva vagy ülve.** Egy ágvágó fűrész ilyen üzemeltetése súlyos sérülésekhez vezethet.
- ▶ **Ügyeljen mindig arra, hogy jól kiegyensúlyozott helyzetben álljon, és az ágvágó fűrészt csak szilárd, biztonságos és sík alapon állva használja.** Csúszós vagy labilis alapok az egyensúly elvesztéséhez vagy az ágvágó fűrész feletti uralom elvesztéséhez vezethetnek.
- ▶ **Egy mechanikai feszültség alatt álló ág fűrészelésekor számítson arra, hogy az ág visszarugózhat.** Amikor a farostokban meglévő feszültség kiszabadul, a feszes ág eltalálhatja a kezelő személyt és/vagy kiránthatja az ágvágó fűrészt a kezelő kezéből.
- ▶ **Különösen bokrok és fiatalak fák fűrészelésekor legyen nagyon óvatos.** A vékony anyag beleakadhat a fűrészláncba és hozzácsapódhat Önhöz, vagy kibillentheti Önt az egyensúlyi helyzetéből.
- ▶ **Az ágvágó fűrészt kikapcsolt állapotban a hátsó fogantyúnál fogva olyan helyzetben tartsa, hogy a fűrészlánc előrefelé mutasson. Az ágvágó fűrész szállításához vagy tárolásához mindig húzza fel arra a láncburkolatot.** Az ágvágó fűrész gondos kezelése csökkenti a mozgásban lévő fűrészlánc véletlen megérintésének valószínűségét.
- ▶ **Tartsa be a kenésre, a lánc megfeszítésére és a vezetősín és a lánc kicserélésre vonatkozó előírásokat.** Egy szakszerűtlenül megfeszített vagy megkent lánc elszakadhat, vagy megnövelheti a visszarúgás kockázatát.
- ▶ **Csak fát fűrészeljen. Az ágvágó fűrészt ne használja olyan munkákra, amelyekre az nem szolgál. Példa: Ne használja az ágvágó fűrészt fémek, műanyagok, téglafalak, vagy olyan építési anyagok fűrészelésére, amelyek nem fából készültek.** Az ágvágó fűrész rendeltetésének meg nem felelő célra való használata veszélyes szituációkhoz vezethet.
- ▶ **Ez az ágvágó fűrész fák kivágására nincs előirányozva.** Az ágvágó fűrésznek az előirányzott tevékenységektől eltérő célra való alkalmazása a kezelő vagy a közelben álló személyek súlyos sérüléséhez vezethet.
- ▶ **Tartsa be valamennyi előírást, amikor a beékelődött anyagokat eltávolítja, az ágvágó fűrészt tárolja vagy azon karbantartási munkákat végez.** Gondoskodjon róla, hogy a kapcsoló ki legyen kapcsolva és az akkumulátor el legyen távolítva.
- ▶ **A visszarugás okai és megelőzésének módja:**
  – Visszarúgás akkor léphet fel, ha a vezetősín csúcsa hozzáér valamilyen tárgyhoz, vagy ha a fa meghajlik és a fűrészlánc beékelődik a vágásba.
  – Egy tárgynak a vezetősín csúcsával való megérintése egyes esetekben egy váratlan hátrafelé irányuló ó reakcióhoz vezethet, amikor a vezetősín felfelé és a kezelő irányába vágódik ki.
  – Ha a fűrészlánc a vezetősín felső pereménél beékelődik, akkor a sín nagy sebességgel a kezelő irányába csapódhat.
  – Ezen reakciók mindegyike ahhoz vezethet, hogy Ön elveszti az uralmát a fűrész felett és esetleg súlyos sérülést szenved. Ezért ne hagyja rá magát kizárólag az ágvágó fűrészbe beépített biztonsági berendezésekre. Egy ágvágó fűrész kezelőjeként Önnek saját magának kell különböző intézkedéseket tennie, hogy baleset- és sérülésmentesen dolgozzon.
  Egy visszarúgás az ágvágó fűrész hibás vagy helytelen használatának következménye. Ezt az alábbiakban leírásra kerülő megfelelő óvatossági intézkedésekkel meg lehet gátolni:
- ▶ **A fűrészt mindkét kezével szorosan fogja, a hüvelykujjával és a többi ujjával fogja át a fogantyúkat. Hozza a testét és a karjait olyan helyzetbe, amelyben a visszaütő erőket jobban fel tudja venni.** A kezelő személy megfelelő óvatossági intézkedésekkel uralkodni tud a visszarúgási és reakcióerők felett. Sohase eressze el az ágvágó fűrészt.

- **Kerülje el az abnormális testtartást és vállmagasság felett ne fűrészeljen.** Ezzel elkerüli a vezetősín csúcsának akaratlan megérintését és jobb lehetősége van arra, hogy az ágvágó fűrész felett váratlan helyzetekben is megfelelően uralkodjon.
- **Mindig csak a gyártó cég által előírt tartalék síneket és fűrészláncokat használja.** Hibás tartalék sínek vagy fűrészláncok a lánc elszakadásához, vagy visszarúgáshoz vezethetnek.
- **Tartsa be a gyártó cégnek a fűrészlánc élesítésére és karbantartására vonatkozó előírásait.** Túl alacsony mélységhatárolók megnövelik a visszarúgásra való hajlamot.

Kiegészítő figyelmeztetések és tájékoztató

- **Ez az elektromos kéziszerszám nincs arra elirányozva, hogy azt olyan személyek (beleértve a gyerekeket) használják, akiknek a fizikai, érzékelési, vagy értelmi képességeik korlátozottak, vagy nincsenek meg a megfelel tapasztalataik, illetve tudásuk, kivéve ha az ilyen személyekre a biztonságukért felelős más személy felügyel, vagy utasításokat ad arra, hogyan kell használni az elektromos kéziszerszámot.** A gyerekeket felügyelni kell, hogy garantálni lehessen, hogy az elektromos kéziszerszámmal ne játsszanak.
- **Gondoskodjon arról, hogy a berendezés üzemeltetése során valamennyi védőberendezés és fogantyú fel legyen szerelve a berendezésre.** Sohase próbáljon meg egy nem teljesen felszerelt berendezést, vagy egy nem engedélyezett módon megváltoztatott berendezést üzembe helyezni.
- Ügyeljen mindig arra, hogy a lánc a helyes helyzetben legyen. Egy hibásan pozícionált lánc lánctöréshez, visszarúgáshoz és/vagy sérülésekhez vezethet.
- Az ágvágó fűrésszel végzett munkákhoz viseljen mindig egy robusztus, hosszú munkanadrágot.
- **Ez az ágvágó fűrész alulról felfelé végrehajtott vágásokra nem alkalmas.** Az ágvágó fűrész nem az előirányozott munkáktól eltérő célokra való használata veszélyes szituációkhoz vezethet.

Tájékoztató az akkumulátor optimális kezeléséhez

- **Ne módosítsa és nyissa fel az akkumulátort.** Ekkor fennáll a rövidzárlat veszélye.





Óvja meg az akkumulátort a magas hőmérsékletektől, (például a tartós napsugárzás hatásától is), a tűztől, a víztől és a nedvességtől. Robbanásveszély áll fenn.

- **Ha nem használja a készüléket, tartsa távol a használaton kívüli akkumulátort az irodai kapcsoktól, pénzérméktől, szerszámkulcsoktól, szögektől, csavaroktól és más kis fémtárgyaktól, amelyek az érintkezőket áthidalhatják.** Az akkumulátor érintkezői közötti rövidzárlat égési sérüléseket vagy tüzet okozhat.
- **Az akkumulátor megrongálódása vagy szakszerűtlen kezelése esetén abból gőzök léphetnek ki.** Szellőztesse ki az érintett területet, és ha panaszai vannak, keressen fel egy orvost. A gőz a légutakat ingerelheti.
- **Az akkumulátort csak a gyártó termékeiben használja.** Az akkumulátort csak így lehet megvédeni a veszélyes túlterheléstől.
- **Az akkumulátort hegyes tárgyak, például tűk vagy csavarhúzók, vagy külső erőbehatások megrongálhatják.** Belső rövidzárlat léphet fel és az akkumulátor kigyulladhat, füstöt bocsáthat ki, felrobbanhat, vagy túlhevülhet.
- **Sohase zárja rövidre az akkumulátor pólusait.** Robbanásveszély.
- Időnként tisztítsa meg az akkumulátor szellőzőrését egy puha, tiszta és száraz ecsettel.
- **A készüléket csak a készülékkel szállított töltőkészülékkel töltse.**

Jelképes ábrák

Az ezt követő jelmagyarázat a Használati útmutató elolvasásának és megértésének megkönnyítésére szolgál. Jegyezze meg ezeket a szimbólumokat és jelentésüket. A szimbólumok helyes interpretálása segítségére lehet a termék jobb és biztonságosabb használatában.

Jel	Magyarázat
	Gondosan ellenőrizze azt a területet, ahol a kerti kisgépet használni akarja, nincsenek-e ott háziállatok vagy más állatok. A gép működése során a háziállatok vagy más állatok sérüléseket szenvedhetnek. Gondosan vizsgálja meg a berendezés alkalmazási területét és távolítson el minden követ, botot, drótot, csontot és minden idegen tárgyat.
	Viseljen fejvédőt, ha fennáll annak a veszélye, hogy a leeső ágak sérüléseket okoznak.
	Tartsa távol a gyerekeket és más személyeket a munkahelytől, ha a berendezést használja. Ha elvonják a figyelmét, elvesztheti az uralmát a berendezés felett.
	Mozgásirány
	A reakció iránya
	Tömeg
	Bekapcsolás
	Kikapcsolás
	Megengedett tevékenység

Jel	Magyarázat
	Tiltott tevékenység
CLICK!	Hallható zaj
	Tartozékok/pótalkatrészek

A termék és a teljesítmény leírása



Olvassa el az összes biztonsági figyelmeztetést és előírást. A biztonsági előírások és utasítások betartásának elmulasztása áramütéshez, tűzhöz és/vagy súlyos sérülésekhez vezethet.

Kérjük, vegye figyelembe a használati utasítás első részében található ábrákat.

Rendeltetésszerű használat

A termék házi használatra, fa, ágak falapok, fagerendák stb. talajközelben végzett fűrészelésére van előirányozva.

A vágásokat mind rostirányban, mind a rostokra merőleges irányban is végre lehet hajtani.

Ez az elektromos kéziszerszám ásványi anyagok és gipszlemezek fűrészelésére nem alkalmas.

Ez az elektromos kéziszerszám alulról felfelé végzett vágásokra, besüllyesztéses vágásokra és fák kivágására nem alkalmas.

Ezt az elektromos kéziszerszámot használat közben két kézzel kell kezelni.

Szállítási terjedelem

Óvatosan vegye ki a készüléket a csomagolásból és ellenőrizze, hogy az alábbi alkatrészek hiánytalanul megvannak-e:

– Láncfűrész
– Fedél
– Fűrészlánc
– Láncvezető
– Láncvédő
– Fűrészláncolaj (50 ml)
– Használati útmutató

Egyes kiviteleknél az akkumulátor és a töltőkészülék is a szállítási terjedelemhez tartozik.

Ha valamelyik alkatrész hiányzik, vagy megrongálódott, forduljon ahhoz a kereskedőhöz, akinél a készüléket vásárolta.

Az ábrázolásra kerülő komponensek

Az ábrázolt alkatrészek sorszámozása megfelel az elektromos kéziszerszám ábrájának, az ábrákat tartalmazó oldalon.

(1) Láncvédő
(2) Feszítőkerék
(3) Pótfogantyú
(4) A be-/kikapcsoló reteszelője
(5) Be-/kikapcsoló
(6) Hátsó fogantyú
(7) Akkutartó
(8) Akkumulátortöltöttségi kijelző
(9) Kézvédő
(10) Forgácskidobó
(11) Fedél
(12) Befogógomb
(14) Fűrészlánc
(13) Láncburkolat
(15) Láncvezető
(16) Akkumulátor[a)]
(17) Töltőkészülék[a)]
(18) Sorozatszám
(19) Futásirányt és vágásirányt jelző szimbólum
(20) Mágnes
(21) Rögzítőcsap
(22) Láncvezető támasztógerenda
(23) Láncfeszítő csap
(24) Lánckerék
(25) Akkumulátor reteszelésfeloldó gomb

a) **A képeken látható vagy a szövegben leírt tartozékok részben nem tartoznak a standard szállítmányhoz.**

Műszaki adatok

Ágvágó fűrész		EasyChain 18V-15-7
Rendelési szám		**3 600 HB8 9..**
Lánc sebessége üresjáratban	m/s	6,95
Láncvezető hossza	mm	150
Fűrészelési kapacitás	mm	130
A lánc szerszám nélküli megfeszítése (SDS)		●
Fűrészlánctípus		325”– 80BX
Vágószemek vastagsága	mm	1,1 (0,043")
Súly [A)]		
– Akkumulátor nélkül	kg	1,3

Ágvágó fűrész		EasyChain 18V-15-7
– Akkumulátorral	kg	1,7 (1,5 Ah) – 2,0 (6,0 Ah)
Sorozatszám		Lásd a terméken elhelyezett sorozatszámot (a típustáblán)
Javasolt környezeti hőmérséklet a töltés során	°C	0...+35
Megengedett környezeti hőmérséklet a tárolás során	°C	-20...+50
Megengedett környezeti hőmérséklet az üzemelés során[B)]	°C	0...+40
Akkumulátortípus		PBA 18V...W-. 1,5 Ah, 2,0 Ah, 2,5 Ah, 4,0 Ah, 6,0 Ah

A) a felhasznált akkumulátortól függően

B) < 0 °C hőmérsékletek mellett korlátozott teljesítmény

Zaj és vibráció értékek

A **EN 62841-4-1** szerinti zajkibocsátási értékek.

Az elektromos kéziszerszám A-értékelésű zajszintje jellemzően: Hangnyomásszint **96** dB(A);
hangteljesítményszint **104** dB(A). Szórás, K = **3** dB.

Viseljen fülvédőt!

Rezgésértékek a_h (állandó vibráció), p_F (ismételt lökésvibrációk) és a szórás, K megadva a **EN 62841-4-1** szerint.

a_h = **4** m/s^2 (K = **1,5** m/s^2), p_F = **186** m/s^2 (K = **65** m/s^2)

Hogy a megadott rezgési összérték(ek) és a megadott zajkibocsátási érték(ek) egy szabványosított vizsgálati eljárással került(ek) mérésre és egy elektromos kéziszerszámnak egy másikkal való összehasonlítására használható(k).

Hogy a megadott rezgési összérték(ek) és a megadott zajkibocsátási érték(ek) a terhelés ideiglenes becslésére is használható(k).

Hogy a rezgés- és zajkibocsátás az elektromos kéziszerszám tényleges használata során az elektromos kéziszerszám használati módjától függően, és mindenek előtt attól függően, hogy milyen fajtájú munkadarab kerül megmunkálásra, eltérhet a megadott értékektől; és – hogy szükség esetén a kezelő védelmére megfelelő védőintézkedéseket kell foganatosítani, amelyek a tényleges használat során fellépő rezgési terhelés becslésén alapulnak (ebben az esetben az üzemi ciklus minden részét figyelembe kell venni, például azokat az időszakokat is, amikor az elektromos kéziszerszám ki van kapcsolva és azokat az időszakokat is, amikor az be van ugyan kapcsolva, de terhelés nélkül működik).

Akkumulátor

A **Bosch** vállalat az akkumulátoros elektromos kéziszerszámokat akkumulátorok nélkül is árusítja. Azt, hogy az Ön elektromos kéziszerszámának szállítási terjedelme egy akkumulátort is magában foglal-e, a csomagolásról lehet leolvasni.

Az akkumulátor feltöltése

▶ **Csak a Műszaki Adatoknál megadott töltőkészülékeket használja.** Csak ezek a töltőkészülékek felelnek meg pontosan az Ön elektromos kéziszerszámában alkalmazásra kerülő Li-ion-akkumulátornak.

Figyelem: A lítium-ion-akkumulátorok a nemzetközi szállítási előírásoknak megfelelően csak részben feltöltve kerülnek kiszállításra. Az akkumulátor teljes teljesítményének biztosítására az első alkalmazás előtt töltse fel teljesen az akkumulátort.

Az akkumulátor beszerelése

Tolja be a feltöltött akkumulátort az akkumulátor fogadó egységbe, amíg az érezhetően bepattan.

Az akkumulátor kivétele

Az akkumulátor eltávolításához nyomja meg az akkumulátor reteszelésfeloldó gombot és húzza ki az akkumulátort. **Ne erőltesse a kihúzást.**

Akkumulátortöltöttségi kijelző az akkumulátoron

Megjegyzés: Nem minden akkumulátortípus rendelkezik töltésiállapot-kijelzővel.

Az akkumulátortöltöttségi kijelző LED-jei az akkumulátoron a töltöttségi állapotot mutatják. A töltöttségi állapotot biztonsági okokból csak használaton kívüli elektromos kéziszerszám esetén lehet lekérdezni.

A töltöttségi állapot megjelenítéséhez nyomja meg a töltöttségiállapot-kijelző gombját az akkumulátoron. Erre kivett akkumulátor esetén is van lehetőség.

LED az akkumulátoron	Töltöttségi állapot
Tartós fény, 4 x zöld	≈ 75–100%
Tartós fény, 3 x zöld	≈ 50–75%
Tartós fény, 2 x zöld	≈ 25–50%
Tartós fény, 1 x zöld	≈ 5–25%
Villogó fény, 1 x zöld	≈ 0–5%

Tájékoztató az akkumulátor optimális kezeléséhez

Óvja meg az akkumulátort a nedvességtől és a víztől.

Az akkumulátort csak a –20 °C ... 50 °C hőmérséklet tartományban szabad tárolni. Ne hagyja például az akkumulátort nyáron egy gépjárműben.

Ha az akkumulátor feltöltése után a készülék már csak lényegesen rövidebb ideig üzemeltethető, akkor az akkumulátor elhasználódott és ki kell cserélni.

Vegye figyelembe a hulladékba való eltávolítással kapcsolatos előírásokat.

Az akkumulátor ápolása

Az akkumulátor optimális használatának biztosítására tartsa be a következő előírásokat és intézkedéseket:

- Óvja meg az akkumulátort a nedvességtől és a víztől.
- Az elektromos kéziszerszámot és az akkumulátort csak a −20 °C és 50 °C közötti hőmérséklet tartományban tárolja. Ezért például nyáron ne hagyja az autóban az akkumulátort.
- Az akkumulátort külön, és ne a kerti kisgépben tárolja.
- Közvetlen napsugárzás esetén ne hagyja az akkumulátort a kerti kisgépben.
- Az akkumulátor optimális tárolási hőmérséklete 5 °C.
- Időnként tisztítsa meg az akkumulátor szellőzőrését egy puha, tiszta és száraz ecsettel.

Ha az akkumulátor feltöltése után a készülék már csak lényegesen rövidebb ideig üzemeltethető, akkor az akkumulátor elhasználódott és ki kell cserélni.

Összeszerelés

A fűrészlánc felszerelése és megfeszítése (lásd az B1 – B7 ábrát)

- ▶ **Viselje a személyi védőfelszerelését (PSA), mielőtt a fűrészláncon karbantartási munkát végez, vagy azt kicseréli.**
- ▶ **A szereléshez ne használjon szerszámokat.**
- ▶ **Az ágvágó fűrész hibásan beállított vagy nem helyesen megfeszített lánccal való használata lánctöréshez, visszarúgáshoz és/vagy sérülésekhez vezethet.** Egy helyes helyzetbe állított és helyesen megfeszített lánc optimálja a termék teljesítményét és megnöveli az élettartamát. A láncot a Bosch által engedélyezett láncfeszítő eszközzel feszítse meg.
- ▶ **Elsősorban új fűrészláncoknál eleinte nagyobb tágulásra lehet számítani.**
- ▶ **Ne feszítse meg a fűrészláncot, ha ez erősen felhevült, mivel a lehűlés során a lánc összehúzódik és túl feszesen fekszik fel a vezetősínre.**
- ▶ **Csak 1,1 mm-es vastagságú (horony-szélességű) hajtóelemeket tartalmazó fűrészláncot használjon.**
- Tegye le egy sík felületre az ágvágó fűrészt.
- Gondoskodjon arról, hogy a **(2)** feszítőkerék teljesen el legyen forgatva az óramutató járásával ellenkező irányba.
- Dugja bele a **(14)** fűrészláncot a **(15)** vezetősín hornyába. Ekkor ügyeljen a helyes forgásirányra, hasonlítsa össze a fűrészláncot a **(19)** forgásirány és vágási irány jellel..
- Tegye fel a **(15)** vezetősínt a **(21)** rögzítőcsapra és fektesse a láncszemeket a **(24)** lánckerék köré.
- Ellenőrizze, hogy minden alkatrész helyesen van-e felhelyezve és tartsa ebben a helyzetben a vezetősínt a fűrészlánccal. Használja a **(20)** mágnest kiegészítő támaszként a láncsín helyzetének beállításához.
- Forgassa el a **(2)** feszítő kereket az óramutató járásával megegyező irányba, amíg a lánc kissé megfeszül.
- Tegye fel a **(11)** SDS-burkolatot és forgassa el a **(12)** feszítőgombot az óramutató járásával megegyező irányba, amíg a fedél részben rögzítésre kerül.
- Forgassa el a **(2)** feszítő kereket az óramutató járásával megegyező irányba (+), amíg a lánc a helyes mértékben megfeszül. A **(14)** fűrészlánc akkor van helyesen megfeszítve, ha azt kb. 2–3 mm-re fel lehet emelni.
- Amikor elérte a helyes feszültséget, forgassa el a **(12)** feszítőgombot az óramutató járásával megegyező irányba, amíg az szorosan rögzítésre kerül, és hajtsa rá a kengyelt a**(12)** feszítőgombra. A láncsín a beállított helyzetben rögzítve van. Ne forgassa tovább a **(2)** feszítő kereket.
- Ha a lánc túl erősen meg van feszítve, hajtsa fel a **(12)** a kengyelt és forgassa el kissé a feszítőgombot az óramutató járásával ellenkező irányba. Forgassa el a feszítő kereket a (-) irányba, és ismételje meg a feszítés során végrehajtott lépéseket.

Fűrészlánc kenése (lásd az ábrát C)

A fűrészláncot a készülék üzemelés közben nem keni automatikusan láncolajjal.

A fűrészláncot minden használat előtt ellenőrizze és vigyen rá fel kézzel olajat.

Az ágvágó fűrész láncolaj nélküli üzemeltetése az ágvágó fűrész megrongálódásához vezet.

A fűrészlánc élettartama és vágási teljesítménye az optimális kenéstől függ.

Megjegyzés: A legjobb teljesítmény elérése érdekében mindig a láncfűrészhez való olajat használja. A nem engedélyezett olajfajták használata negatív hatással lehet az olajrendszer teljesítményére és a garancia megszűnéséhez vezethet.

Olaj felvitele a fűrészláncra:

- A lánc olajozása előtt távolítsa el az akkumulátort.
- Az olajnak a fűrészláncra való felviteléhez viseljen mindig kesztyűt.
- Helyezze az ágvágó fűrészt megfelelő felületre, úgy, hogy a burkolat **(11)** felfelé nézzen.
- Vigyen fel olajat a vezetősín és a fűrészlánc közötti területre.
- Helyezze be ismét az akkumulátort. Kapcsolja be rövid időre az ágvágó fűrészt, hogy egyenletesen elossza az olajat a vezetősínen és a fűrészláncon.

Üzemeltetés

Be- /kikapcsolás (lásd a E ábrát)

Bekapcsolás

Távolítsa el a **(13)** láncburkolatot és helyezze be a feltöltött akkumulátort.

Az ágvágó fűrészt mindig két kézzel, az egyik kezével a **(6)** hátsó fogantyúnál és a másik kezével a **(3)** pótfogantyúnál fogva tartsa.

Nyomja be a **(4)** bekapcsolás reteszelőt, majd a **(5)** be-/kikapcsolót.

Mihelyt a **(14)** fűrészlánc mozgásba jön, eressze el ismét a **(4)** bekapcsolás reteszelőt.

Kikapcsolás

Engedje el a **(5)** ki- /bekapcsolót, a **(14)** fűrészlánc ekkor leáll.

Ha a **(14)** fűrészlánc nem áll le, miután Ön elengedte a **(5)** ki- /bekapcsolót, forduljon a Bosch vevőszolgálatához.

Távolítsa el az akkumulátort és húzza fel a **(13)** láncburkolatot.

Munkavégzés az ágvágó fűrésszel

- ▶ **A használat előtt mindig olvassa el az Üzemeltetési útmutatót és a biztonsági előírásokat.**
- ▶ **A berendezést sohase üzemeltesse meghibásodott védőberendezésekkel vagy védőberendezések, mint például a mozgó fűrészlánc előtti védőburkolat nélkül.**
- ▶ **Mindig ellenőrizze az ágvágó fűrész és a lánc állapotát. Meg van kenve olajjal a fűrészlánc? Lásd az "A fűrészlánc kenése" című szakaszt. Csak akkor használja az ágvágó fűrészt, ha az kifogástalan állapotban van. Ne hajtson végre az ágvágó fűrészen semmiféle változtatást.**
- ▶ **Mindig ellenőrizze, hogy az ágvágó fűrész helyesen van-e összeszerelve, lásd az "A fűrészlánc felszerelése és megfeszítése" szakaszt.**
- ▶ **Ellenőrizze, hogy a láncvédő a mozgó fűrészlánc előtt a helyes helyzetben van-e. Ha a láncvédő a mozgó fűrészlánc előtt meghibásodott és nem tér vissza a helyes helyzetébe, forduljon a Bosch vevőszolgálatához.**
- ▶ **Viseljen mindig megfelelő ruházatot és személyi védőfelszerelést.**
- ▶ **Viseljen védőszemüveget, fülvédőt és védőkesztyűt. A megfelelő ruházat csökkenti a kirepített anyagok vagy a fűrészlánc véletlen megérintése által okozott sérülések veszélyét.**
- ▶ **Ügyeljen mindig arra, hogy a környezet akadálymentes legyen és hogy ne legyenek a közelben a munkával nem foglalkozó személyek.**
- ▶ **Az ágvágó fűrészt mindig csak stabil, sík felületen állva használja. Az ágvágó fűrészt mindig csak jó megvilágítási körülmények között használja.**
- ▶ **Sohase használja az ágvágó fűrészt egy létrán állva vagy vállmagasság felett.**
- ▶ **Sohase nyúljon túl messze a testétől és sohase dolgozzon kinyújtott karokkal.**
- ▶ **Az ágvágó fűrészt mindig mindkét kezével szorosan fogja.**
- ▶ **A markolatfelületeken és a kesztyűkön található olajat gondosan távolítsa el.**
- ▶ **Ha valamilyen anyaggal kezelt fát vág, használjon porvédő álarcot.**
- ▶ **Ellenőrizze, hogy nincs-e a vágási területen feszültség alatt álló kábel.**

Általános viselkedés (lásd a G ábrát)

- – Aki a láncfűrészt életében először használja, annak célszerű a fatörzsek fűrészelését először egy fűrészbakon gyakorolnia.
- – Az ágvágó fűrészt a testének azon oldalán tartsa, amelyik kezével szívesebben dolgozik.
- – A mozgó **(1)** láncvédő a pótfogantyú védelmére szolgál. Ez a láncvédő felemelkedik, amikor a szerszám vágja a fát. A vágás befejezése után a **(1)** láncvédő visszatér a kiindulási helyzetébe.
- – A fűrészláncnak a fa megérintése előtt már teljes sebességgel kell működnie.
- – A fűrészelés során ne nyomja erősen a fűrészláncot, hanem hagyja azt dolgozni.
- – Az ágvágó fűrészt csak még futó fűrészlánccal emelje ki egy be nem fejezett vágásból.
- – A vágás végén óvatosan kell dolgozni. Amikor az ágvágó fűrész áthaladt az ágon, a reakcióerő hirtelen megváltozik. Ekkor a váratlan mozdulat során a kezelő lába megsérülhet.

A fűrész visszarúgása (lásd az H ábrát)

Sohase távolítsa el és sohase módosítsa a láncvédőt! A fűrész a mozgó fűrészlánc elleni védelemre egy védőelemmel van felszerelve, amely meggátolja a visszarúgást, ha a fűrész csúcsát véletlenül hozzányomják a fához.

A fűrész visszarúgása alatt a működésben lévő ágvágó fűrész hirtelen magasba és hátrafelé történő ugrását értjük, amely akkor következik be, ha a vezetősín csúcsa megérinti a fűrészelésre kerülő anyagot, vagy ha beékelődik a fűrészlánc.

Ha egy visszarúgás lép fel, az ágvágó fűrész kiszámíthatatlan módon reagál és a kezelőnél vagy a fűrészelési területen belül tartózkodó személyeknél súlyos sérüléseket okozhat.

Az oldalirányú vágásokat, a ferdén és szálirányban történő vágásokat különösen óvatosan kell végrehajtani, veszélyes helyzetekben eressze el a **(5)** ki- /bekapcsolót, hogy elkerülje a sérüléseket.

A fűrész visszarúgásának megelőzésére:

- – Az ágvágó fűrészt lehetőség szerint tartsa vízszintesen.
- – Sohase dolgozzon kitágult vagy erősen elkopott fűrészlánccal.
- – Ha a fűrészlánc eltompult, cserélje ki.
- – Sohase fűrészeljen vállmagasság felett.
- – Sohase fűrészeljen a vezetősín csúcsával.
- – Az ágvágó fűrészt mindig mindkét kezével szorosan fogja.
- – Mindig csak a Bosch által engedélyezett visszarúgásgátló fűrészláncot használjon.
- – Ügyeljen a helyes láncfeszültségre.

Fatörzsek / tűzifa vágása (lásd a I1 és I2 ábrát)

- Fatörzsek vágásához használjon egy sík és szilárd talajon álló fűrészbakot.
- Csak fát és fából készült tárgyakat vágjon. A vágás során mindig kerülje el a kövek, szögek stb. megérintését, mivel ezeket a fűrész kirepítheti, megrongálhatják a láncot, vagy a kezelőnél vagy a közelben tartózkodó személyeknél komoly sérülést okozhatnak.
- A fűrészelés előtt mindig biztosítsa a fatörzseket.
- A fatörzseket mindig a támasztópontokon kívül vágja, hogy elkerülje a fatörzs behajlását és a lánc beékelődését.
- Ügyeljen arra, hogy a fűrészlánc sohase érinthesse meg a talajt vagy a munkahelyen található felszereléseket.
- Ügyeljen a már kivágott fák csonkjaira, ágakra, gyökerekre, nehogy munka közben megbotoljon bennük.
- Nem tanácsos olyan fát vágni, amelynek méretei meghaladják a Műszaki Adatoknál megadott vágási kapacitást (**130** mm).

Egy ág mellékágainak vagy egy fa ágainak levágása (lásd a J ábrát)

- Ezalatt az ágaknak a már kidöntött fáról vagy egy nagyobb ágról való leválasztását értjük.
- A nagyobb, lefelé irányuló ágakat, amelyek a fatörzset megtámasztják, először hagyja a fán.
- A kisebb ágakat egy vágással távolítsa el.
- Az ágak levágásakor legyen óvatos, az ágak visszarugózhatnak.
- Sohase használja az ágvágó fűrészt létrán állva vagy vállmagasság felett.
- A vágási folyamat optimálásra kerül, ha a láncsebesség a vágás során állandó marad.

Hibakeresés

Ha az Ön elektromos kéziszerszáma nem működik kifogástalanul, a következő táblázatban kikeresheti a megfelelő hibatüneteket, azok lehetséges okait és az elhárításhoz szükséges intézkedéseket. Ha a táblázat segítségével nem tudja behatárolni és elhárítani a hibát, forduljon a szervizműhelyéhez.

Figyelem: A hibakeresés előtt kapcsolja ki az elektromos kéziszerszámot és vegye ki belőle az akkumulátort.

Hibajelenség	Lehetséges ok	Hibaelhárítás
Az ágvágó fűrész nem működik	Az akkumulátor lemerült	Töltse fel az akkumulátort, lásd a „Töltési útmutatót” is
	Az akkumulátor nincs helyesen behelyezve	Gondoskodjon arról, hogy mindkét reteszelőfokozat bereteszelt helyzetben legyen
	A motorvédelem reagált	Hagyja lehűlni a motort
	Az akkumulátor túl hideg/túl meleg	Melegítse fel/hűtse le az akkumulátort
	A lánc túlságosan feszes	A fűrészlánc meglazítása, (lásd „A fűrészlánc felszerelése és megfeszítése (lásd az **B1** – **B7** ábrát)”, Oldal 175).
A fűrészlánc nem mozog	Az akkumulátor lemerült	Töltse fel az akkumulátort, lásd a „Töltési útmutatót” is
	Az elektromos kéziszerszám meghibásodott	Forduljon egy hivatalos Bosch vevőszolgálathoz
	Az SDS-burkolat alatti terület eldugult	Lásd „Karbantartás és tisztítás“
	Nincs olaj a fűrészláncon	A fűrészlánc utánfeszítése, (lásd „A fűrészlánc felszerelése és megfeszítése (lásd az **B1** – **B7** ábrát)”, Oldal 175) és olajozás (lásd „Fűrészlánc kenése (lásd az ábrát **C**)”, Oldal 175).
Az ágvágó fűrész megszakításokkal működik	Belső érintkezési hiba	Forduljon egy hivatalos Bosch vevőszolgálathoz
	A be-/kikapcsoló **(5)** meghibásodott	Forduljon egy hivatalos Bosch vevőszolgálathoz
A fűrészlánc száraz	Nincs olaj a fűrészláncon	Fűrészlánc olajozása; (lásd „Fűrészlánc kenése (lásd az ábrát **C**)”, Oldal 175).
A fűrészlánc/vezetősín felforrósodott	Nincs olaj a fűrészláncon	Fűrészlánc olajozása; (lásd „Fűrészlánc kenése (lásd az ábrát **C**)”, Oldal 175).
	A lánc túlságosan feszes	A fűrészlánc meglazítása, (lásd „A fűrészlánc felszerelése és megfeszítése (lásd az **B1** – **B7** ábrát)”, Oldal 175).
	A fűrészlánc tompa	Cserélje ki a fűrészláncot

Hibajelenség	Lehetséges ok	Hibaelhárítás
Az ágvágó fűrész belehasít az anyagba, rezgésbe jön, vagy nem fűrészel megfelelően	A lánc feszessége túl kicsi	A fűrészlánc meglazítása, (lásd „A fűrészlánc felszerelése és megfeszítése (lásd az **B1** – **B7** ábrát)”, Oldal 175).
	A fűrészlánc tompa	Cserélje ki a fűrészláncot
	A fűrészlánc elkopott	Cserélje ki a fűrészláncot
	A fűrészfogak rossz irányba mutatnak	Szerelje fel helyesen a fűrészláncot
Erős rezgések/zajok	Az elektromos kéziszerszám meghibásodott	Forduljon egy hivatalos Bosch vevőszolgálathoz
Az egy akkumulátorfeltöltéssel elérhető fűrészelési idő túl rövid	A kenés hiánya miatt túl nagy a súrlódás	Fűrészlánc olajozása; (lásd „Fűrészlánc kenése (lásd az ábrát **C**)”, Oldal 175).
	A fűrészlánc elszennyeződött	Fűrészlánc tisztítása
	Rossz fűrészelési technika	(lásd „Munkavégzés az ágvágó fűrésszel”, Oldal 176)
	Az akkumulátor nincs teljesen feltöltve	Töltse fel az akkumulátort, lásd a „Töltési útmutatót” is
	Az akkumulátor hőmérséklete a megengedett hőmérséklet-tartományon kívül van	Hagyja szobahőmérsékletre felmelegedni az akkumulátort (az akkumulátor megengedett hőmérséklet-tartományán, 0–45 °C, belül)
A fűrészlánc lassan mozog	Az akkumulátor lemerült	Töltse fel az akkumulátort, lásd a „Töltési útmutatót” is
	Az akkumulátor hőmérséklete a megengedett hőmérséklet-tartományon kívül van	Hagyja szobahőmérsékletre felmelegedni az akkumulátort (az akkumulátor megengedett hőmérséklet-tartományán, 0–45 °C, belül)

Karbantartás és szerviz

Karbantartás és tisztítás

- ▶ **A kerti kisgépen végzendő minden munka (például karbantartás, szerszámcsere, stb.) megkezdése előtt, valamint szállításhoz és tároláshoz vegye ki az akkumulátort a kerti kisgépből.** Ellenkező esetben a be-/kikapcsoló véletlen megérintésekor bekapcsolódó készülék sérüléseket okozhat.
- ▶ **Viseljen mindig megfelelő ruházatot és személyi védőfelszerelést.**
- ▶ **Rendszeresen ellenőrizze, nincs-e a fűrészen nyilvánvaló, azonnal szembetűnő hiba, mint egy laza, kiakadt vagy megrongálódott fűrészlánc, laza rögzítés és elkopott vagy megrongálódott alkatrészek.**
- ▶ **A kerti kisgépen változtatásokat végrehajtani tilos.** A nem engedélyezett változtatások befolyással lehetnek az Ön kerti kisgépének a biztonságára, magasabb zajszinthez és rezgésekhez vezethetnek és a garanciát is hatályon kívül helyezik.

Megjegyzés: A következő karbantartási munkákat rendszeresen végezze el, hogy biztosított legyen a hosszú és megbízható használat.

Tartsa mindig tisztán az elektromos kéziszerszámot és annak szellőzőnyílásait, hogy jól és biztonságosan dolgozhasson.

Rendszeresen ellenőrizze, nincs-e az ágvágó fűrészen nyilvánvaló, azonnal szembetűnő hiba, mint a laza vagy megrongálódott fűrészlánc és elkopott vagy megrongálódott alkatrészek.

Ellenőrizze, hogy a fedelek és védőberendezések sértetlenek és megfelelően fel vannak helyezve. Használat előtt végezze el az esetlegesen szükséges karbantartást és javítást.

A fűrészlánc kicserélése és megélesítése

- – A fűrészlánc hosszabb használat során vagy más tárgyakkal (például faanyag) való érintkezés esetén eltompulhat.
- – Egy optimális teljesítményhez és biztonsághoz éles fűrészláncra van szükség.
- – Sohase élesítse saját maga a fűrészláncot, hacsak nem rendelkezik ehhez megfelelő tapasztalatokkal.
- – A fűrészláncot egy Bosch tartozék fűrészláncra lehet cserélni, vagy egy szakemberrel meg lehet élesíttetni.

A vezetősín kicserélése

- ▶ **A vezetősínt csak akkor cserélje ki saját maga, ha pontosan érti a terméket és az utasításokat, ellenkező esetben lépjen kapcsolatba a Bosch-vevőszolgálattal.**
- – Ha a vezetősín elkopott, azt az élettartama meghosszabbítására megfordítva is fel lehet szerelni, vagy ki is lehet cserélni.
- – Ha a vezetősín elkopott, azt az élettartama meghosszabbítására megfordítva is fel lehet szerelni, vagy ki is lehet cserélni. **(15)** vezetősín és a **(2)** feszítőkerék közötti csavar kioldására használjon egy belső hatlapos kulcsot.
- – Miután megfordította vagy kicserélte a vezetősínt, szerelje ismét fel a **(2)** feszítőkereket.

Megjegyzés: Húzza meg kézzel, amíg némi ellenállást érez, a tényleges rögzítéshez ezután még 1/8 fordulatnyira kell tovább meghúzni. Ha túl erősen húzza meg, a vezetősín beékelődhet és korlátozhatja a fűrészlánc futását.

Vezetősín

EasyChain 18V-15-7 Oregon 064BXNA041

Vevőszolgálat és használati tanácsadás

Magyarország

Tel.: +36 1 879 8502

A szervizcímekre és a garanciális feltételekre mutató hivatkozást az utolsó oldalon találja.

Ha kérdései vannak vagy pótalkatrészeket szeretne rendelni, okvetlenül adja meg a termék típustábláján található 10-jegyű cikkszámot.

Eltávolítás

Az elektromos kéziszerszámokat, az akkumulátorokat, a tartozékokat és a csomagolást a környezetvédelmi szempontoknak megfelelően kell újrafelhasználásra előkészíteni.



Ne dobja ki az elektromos kéziszerszámokat és az akkumulátorokat/elemeket a háztartási szemétbe!

Csak az EU-tagországok számára:

A már nem használható elektromos és elektronikus készülékeket és a használt akkumulátorokat/elemeket külön kell gyűjteni és környezetbarát módon kell ártalmatlanítani. Használja az erre szolgáló gyűjtőrendszereket. A helytelen ártalmatlanítás káros lehet a környezetre és az egészségre a benne lévő veszélyes anyagok miatt.

Русский

Только для стран Евразийского экономического союза (Таможенного союза)

В состав эксплуатационных документов, предусмотренных изготовителем для продукции, могут входить настоящее руководство по эксплуатации, а также приложения.

Информация о подтверждении соответствия содержится в приложении.

Информация о стране происхождения указана на корпусе изделия и в приложении.

Дата изготовления указана на последней странице обложки Руководства.

Контактная информация относительно импортера содержится на упаковке.

Срок службы изделия

Срок службы изделия составляет 7 лет. Не рекомендуется к эксплуатации по истечении 5 лет хранения с даты изготовления без предварительной проверки (дату изготовления см. на этикетке).

Указанный срок службы действителен при соблюдении потребителем требований настоящего руководства.

Перечень критических отказов

- не использовать при сильном искрении
- не использовать при появлении сильной вибрации
- не использовать с перебитым или оголённым электрическим кабелем
- не использовать при появлении дыма непосредственно из корпуса изделия

Возможные ошибочные действия персонала

- не использовать с поврежденной рукояткой или поврежденным защитным кожухом
- не использовать на открытом пространстве во время дождя
- не включать при попадании воды в корпус

Критерии предельных состояний

- перетёрт или повреждён электрический кабель
- поврежден корпус изделия

Тип и периодичность технического обслуживания

- Рекомендуется очистить инструмент от пыли после каждого использования.

Хранение

- необходимо хранить в сухом месте
- необходимо хранить вдали от источников повышенных температур и воздействия солнечных лучей
- при хранении необходимо избегать резкого перепада температур
- хранение без упаковки не допускается
- подробные требования к условиям хранения смотрите в ГОСТ 15150-69 (Условие 1)
- Хранить в упаковке предприятия – изготовителя в складских помещениях при температуре окружающей среды от +5 до +40 °C. Относительная влажность воздуха не должна превышать 80 %.

Транспортировка

- категорически не допускается падение и любые механические воздействия на упаковку при транспортировке
- при разгрузке/погрузке не допускается использование любого вида техники, работающей по принципу зажима упаковки
- подробные требования к условиям транспортировки смотрите в ГОСТ 15150-69 (Условие 5)
- Транспортировать при температуре окружающей среды от −50 °C до +50 °C. Относительная влажность воздуха не должна превышать 100 %.

Указания по технике безопасности

Пояснение пиктограмм



Общее указание на наличие опасности.



Прочитайте руководство по эксплуатации.



Не использовать во время дождя.



Следите за обратным ударом веткореза и избегайте пиления острием пильного аппарата.



Всегда держите веткорез обеими руками.



Не приближайте руки к ножу.



Обязательно надевайте средства защиты органов зрения и слуха.



Носите защитные перчатки.



ПРЕДУПРЕЖДЕНИЕ: Перед работами по техобслуживанию отсоедините аккумулятор.

Общие указания по технике безопасности для электроинструментов

⚠ ПРЕДУПРЕЖДЕНИЕ **Прочитайте все указания по технике безопасности, инструкции, иллюстрации и спецификации, предоставленные вместе с настоящим электроинструментом.** Несоблюдение каких-либо из указанных ниже инструкций может стать причиной поражения электрическим током, пожара и/или тяжелых травм.

Сохраняйте эти инструкции и указания для будущего использования.

Использованное в настоящих инструкциях и указаниях понятие «электроинструмент» распространяется на электроинструмент с питанием от сети (с сетевым шнуром) и на аккумуляторный электроинструмент (без сетевого шнура).

Безопасность рабочего места

- **Содержите рабочее место в чистоте и хорошо освещенным.** Беспорядок или неосвещенные участки рабочего места могут привести к несчастным случаям.
- **Не работайте с электроинструментами во взрывоопасной атмосфере, напр., содержащей горючие жидкости, воспламеняющиеся газы или пыль.** Электроинструменты искрят, что может привести к воспламенению пыли или паров.
- **Во время работы с электроинструментом не допускайте близко к Вашему рабочему месту детей и посторонних лиц.** Отвлекшись, Вы можете потерять контроль над электроинструментом.
- Оборудование предназначено для работы в бытовых условиях, коммерческих зонах и общественных местах, производственных зонах с малым электропотреблением, без воздействия вредных и опасных производственных факторов. Оборудование предназначено для эксплуатации без постоянного присутствия обсуживающего персонала.

Электробезопасность

- **Защищайте электроинструмент от дождя и сырости.** Проникновение воды в электроинструмент повышает риск поражения электротоком.

Безопасность людей

- **Будьте внимательны, следите за тем, что делаете, и продуманно начинайте работу с электроинструментом. Не пользуйтесь электроинструментом в усталом состоянии или под воздействием наркотиков, алкоголя или лекарственных средств.** Один момент невнимательности при работе с электроинструментом может привести к серьезным травмам.
- **Применяйте средства индивидуальной защиты. Всегда носите защитные очки.** Использование средств индивидуальной защиты, как то: защитной маски, обуви на нескользящей подошве, защитного шлема или средств защиты органов слуха, в зависимости от вида работы с электроинструментом снижает риск получения травм.
- **Предотвращайте непреднамеренное включение электроинструмента. Перед тем как подключить электроинструмент к сети и/или к аккумулятору, поднять или переносить электроинструмент, убедитесь, что он выключен.** Удержание пальца на выключателе при транспортировке электроинструмента и подключение к сети питания включенного электроинструмента чревато несчастными случаями.
- **Убирайте установочный инструмент или гаечные ключи до включения электроинструмента.** Инструмент или ключ, находящийся во вращающейся части электроинструмента, может привести к травмам.
- **Не принимайте неестественное положение корпуса тела. Всегда занимайте устойчивое положение и сохраняйте равновесие.** Благодаря этому Вы можете лучше контролировать электроинструмент в неожиданных ситуациях.
- **Носите подходящую рабочую одежду. Не носите широкую одежду и украшения. Держите волосы и одежду вдали от подвижных деталей.** Широкая одежда, украшения или длинные волосы могут быть затянуты вращающимися частями.
- **При наличии возможности установки пылеотсасывающих и пылесборных устройств проверяйте их присоединение и правильное использование.** Применение пылеотсоса может снизить опасность, создаваемую пылью.

- **Хорошее знание электроинструментов, полученное в результате частого их использования, не должно приводить к самоуверенности и игнорированию техники безопасности обращения с электроинструментами.** Одно небрежное действие за долю секунды может привести к серьезным травмам.
- ВНИМАНИЕ! В случае возникновения перебоя в работе электроинструмента вследствие полного или частичного прекращения энергоснабжения или повреждения цепи управления энергоснабжением установите выключатель в положение Выкл., убедившись, что он не заблокирован (при его наличии). Отключите сетевую вилку от розетки или отсоедините съёмный аккумулятор. Этим предотвращается неконтролируемый повторный запуск.
- Квалифицированный персонал в соответствии с настоящим руководством подразумевает лиц, которые знакомы с регулировкой, монтажом, вводом эксплуатацию обслуживанием электроинструмента.
- К работе с электроинструментом допускаются лица не моложе 18 лет, изучившие техническое описание, инструкцию по эксплуатации и правила безопасности.
- Изделие не предназначено для использования лицами (включая детей) с пониженными физическими, чувственными или умственными способностями или при отсутствии у них жизненного опыта или знаний, если они не находятся под контролем или не проинструктированы об использовании электроинструмента лицом, ответственным за их безопасность.

Применение электроинструмента и обращение с ним

- **Не перегружайте электроинструмент. Используйте для работы соответствующий специальный электроинструмент.** С подходящим электроинструментом Вы работаете лучше и надежнее в указанном диапазоне мощности.
- **Не работайте с электроинструментом при неисправном выключателе.** Электроинструмент, который не поддается включению или выключению, опасен и должен быть отремонтирован.
- **Перед тем как настраивать электроинструмент, заменять принадлежности или убирать электроинструмент на хранение, отключите штепсельную вилку от розетки сети и/или выньте, если это возможно, аккумулятор.** Эта мера предосторожности предотвращает непреднамеренное включение электроинструмента.
- **Храните электроинструменты в недоступном для детей месте. Не разрешайте пользоваться электроинструментом лицам, которые не знакомы с ним или не читали настоящих инструкций.** Электроинструменты опасны в руках неопытных лиц.
- **Тщательно ухаживайте за электроинструментом и принадлежностями. Проверяйте безупречную функцию и ход движущихся частей электроинструмента, отсутствие поломок или повреждений, отрицательно влияющих на функцию электроинструмента. Поврежденные части должны быть отремонтированы до использования электроинструмента.** Плохое обслуживание электроинструментов является причиной большого числа несчастных случаев.
- **Держите режущий инструмент в заточенном и чистом состоянии.** Заботливо ухоженные режущие инструменты с острыми режущими кромками реже заклиниваются и их легче вести.
- **Применяйте электроинструмент, принадлежности, рабочие инструменты и т. п. в соответствии с настоящими инструкциями. Учитывайте при этом рабочие условия и выполняемую работу.** Использование электроинструментов для непредусмотренных работ может привести к опасным ситуациям.
- **Держите ручки и поверхности захвата сухими и чистыми, следите чтобы на них чтобы на них не было жидкой или консистентной смазки.** Скользкие ручки и поверхности захвата препятствуют безопасному обращению с инструментом и не дают надежно контролировать его в непредвиденных ситуациях.

Применение и обслуживание аккумуляторного инструмента

- **Заряжайте аккумуляторы только в зарядных устройствах, рекомендуемых изготовителем.** Зарядное устройство, предусмотренное для определенного вида аккумуляторов, может привести к пожарной опасности при использовании его с другими аккумуляторами.
- **Применяйте в электроинструментах только предусмотренные для этого аккумуляторы.** Использование других аккумуляторов может привести к травмам и пожарной опасности.
- **Защищайте неиспользуемый аккумулятор от канцелярских скрепок, монет, ключей, гвоздей, винтов и других маленьких металлических предметов, которые могут закоротить полюса.** Короткое замыкание полюсов аккумулятора может привести к ожогам или пожару.
- **При неправильном использовании из аккумулятора может потечь жидкость. Избегайте соприкосновения с ней. При случайном контакте промойте соответствующее место водой. Если эта жидкость попадет в глаза, то дополнительно обратитесь к врачу.** Вытекающая аккумуляторная жидкость может привести к раздражению кожи или к ожогам.
- **Не используйте поврежденные или измененные аккумуляторы или инструменты.** Поврежденные или измененные аккумуляторы могут повести себя непредсказуемо, что может привести к возгоранию, взрыву или риску получения травмы.
- **Не кладите аккумулятор или инструмент в огонь и не подвергайте их воздействию высоких температур.** Огонь или температура выше 130 °C могут привести к взрыву.
- **Выполняйте все инструкции по зарядке и не заряжайте аккумулятор или инструмент при температу-**

ре, выходящей за указанный в инструкции диапазон. Неправильная зарядка или зарядка при температурах, выходящих за указанный диапазон, могут повредить батарею и повысить риск возгорания.

Сервис

- ▶ **Ремонт электроинструмента должен выполняться только квалифицированным персоналом и только с применением оригинальных запасных частей.** Этим обеспечивается безопасность электроинструмента.
- ▶ **Никогда не обслуживайте поврежденные аккумуляторы.** Обслуживать аккумуляторы разрешается только производителю или авторизованной сервисной организации.

Указания по технике безопасности для веткорезов

- ▶ **Держитесь подальше от движущейся цепи работающего веткореза. Перед запуском веткореза обязательно убедитесь в отсутствии контакта пильной цепи с какими-либо предметами.** Потеря внимания на короткое мгновение во время работы с веткорезом может привести к захвату одежды или какой-либо части тела пильной цепью.
- ▶ **Данный электроинструмент предназначен для работы обеими руками. Всегда держите веткорез одной рукой за заднюю рукоятку, а второй рукой за дополнительную рукоятку. (см. рис. F)**
- ▶ **Обязательно держите веткорез только за изолированные ручки, поскольку пильная цепь может задеть скрытую электропроводку.** Контакт пильной цепи с находящейся под напряжением проводкой может заряжать металлические части электроинструмента и приводить к удару электрическим током.
- ▶ **Носите средства защиты глаз. Рекомендуется также использовать средства индивидуальной защиты для органов слуха, головы, рук и ног.** Подходящая защитная одежда и обувь снижает опасность травмирования вылетающими стружками и при случайном контакте с движущейся пильной цепью.
- ▶ **Не работайте с веткорезом на дереве, лестница, крыше или нестабильном основании.** Работа с веткорезом таким образом может привести к тяжелым травмам.
- ▶ **Всегда следите за правильной стойкой и используйте веткорез только при стойке на прочном, безопасном и ровном грунте.** Скользкое или нестабильное основание может привести к потере равновесия и, как следствие, к потере контроля над веткорезом.
- ▶ **При обрезании напряженных ветвей обязательно считайтесь с возможностью их неожиданного отпружинивания.** При высвобождении механического напряжения древесных волокон выпрямляющиеся напряженные ветки могут попасть в работающего и/или привести к потере контроля над веткорезом.
- ▶ **Будьте особенно осторожны при обрезании подлеска и молодых деревьев.** Тонкий срезаемый материал, захваченный пильной цепью, может нанести неожиданный удар или вывести из состояния равновесия.
- ▶ **Переносите веткорез только в выключенном состоянии, держа его за переднюю рукоятку так, чтобы пильная цепь всегда смотрела в сторону от корпуса тела. При транспортировке или хранении веткореза всегда надевайте на крышку цепи.** Внимательное обращение с веткорезом снижает вероятность случайного контакта с движущейся пильной цепью.
- ▶ **Тщательно выполняйте все указания по смазке и натяжению цепи и своевременно заменяйте пильный аппарат и цепь.** Неправильно или недостаточно хорошо натянутая или несмазанная цепь существенно повышает опасность появления рывков или обратного удара инструмента.
- ▶ **Используйте инструмент только для распилки древесины. Не используйте веткорез для выполнения работ, не предусмотренных в инструкции по эксплуатации. Пример: Не используйте веткорез для распилки металлов, пластмасс, каменной кладки или недревесных строительных материалов.** Применение веткореза для выполнения работ не по прямому назначению может привести к чрезвычайно опасным ситуациям.
- ▶ **Данный веткорез не предназначен для валки деревьев.** Использование веткореза для непредусмотренных работ может привести к тяжелым травмам оператора и стоящих рядом людей.
- ▶ **Следуйте всем инструкциям во время удаления застрявшего материала, хранения или техобслуживания веткореза.** Убедитесь в том, что выключатель выключен и аккумулятор извлечен.
- ▶ **Причины и предотвращение обратного удара:**
  – Обратный удар может возникнуть при контакте острия направляющей шины с каким-либо предметом или при изгибе древесины, приводящем к зажатию пильной цепи в пропиле.
  – Прикасание острия шины к постороннему предмету может привести в ряде случаев к неожиданному и направленному назад отскоку, при котором направляющая шина откидывается вверх в направлении оператора.
  – Зажатие верхнего края направляющей шины пильной цепи может привести к быстрому отскоку шины в направлении оператора.
  – Каждая такая реакция может привести к потере контроля над пилой и тяжелой травме. Не полагайтесь только на встроенные в веткорез предохранительные устройства обеспечения безопасности. Пользователь веткореза обязан принять различные меры, предотвращающие несчастные случаи и травмы во время работы.
  Обратный удар является следствием неправильного использования веткореза или ошибки оператора. Последнее можно предотвратить подходящими мерами предосторожности, описанными далее:

- ▶ **Крепко держите пилу двумя руками, при этом пальцы должны хорошо охватывать рукоятки веткореза. Занимайте такое положение и всегда держите руки так, чтобы при необходимости надежно противостоять силам обратного удара.** При принятии надлежащих мер предосторожности оператор может совладать с усилиями обратного удара. Никогда не выпускайте из рук включенный веткорез.
- ▶ **Избегайте непригодных для работы положений корпуса и не пилите на уровне выше плеч.** Это позволит исключить случайные прикасания острия шины к окружающим предметам и обеспечит лучший контроль за веткорезом в непредвиденных ситуациях.
- ▶ **Всегда используйте только предписанные изготовителем запасные шины и пильные цепи.** Использование непригодных шин и пильных цепей может привести к разрывам цепи или отдаче.
- ▶ **Выполняйте указания изготовителя при заточке и выполнении технического обслуживания пильной цепи.** Слишком низко установленные ограничители глубины повышают возможность отдачи.

Дополнительные указания по технике безопасности

- ▶ **Данный электроинструмент не предназначен для использования лицами (включая детей) с ограниченными физическими, сенсорными или умственными способностями, а также с недостаточным опытом и/или недостаточными знаниями, исключая случаи, когда эксплуатация изделия осуществляется ими под наблюдением лица, ответственного за их безопасность, либо при получении от этого лица соответствующих инструкций относительно эксплуатации данного изделия.** Следите за детьми и не позволяйте им играть с электроинструментом.
- ▶ **Проверяйте правильный монтаж всех защитных устройств и рукояток при применении инструмента.** Ни в коем случае не пытайтесь включать не полностью собранный инструмент или инструмент с несанкционированными модификациями.
- ▶ Всегда следите за тем, чтобы цепь находилась в правильном положении. Неправильное положение цепи может привести к поломке цепи, обратному удару и/или травмам.
- ▶ Во время работы с веткорезом всегда носите прочные рабочие брюка.
- ▶ **Данный веткорез не предназначен для резов, выполняемых снизу вверх.** Применение веткореза для выполнения работ не по прямому назначению может привести к опасным ситуациям.

Указания относительно оптимального обращения с аккумуляторной батареей

- ▶ **Не вносите конструктивных изменений в аккумулятор и не открывайте его.** При этом возникает опасность короткого замыкания.



Защищайте аккумулятор от высоких температур (напр., от длительного нагревания на солнце), огня, воды и влаги. Это создает опасность взрыва.

- ▶ **Когда электроинструмент не используется, защищайте неиспользуемый аккумулятор от канцелярских скрепок, монет, ключей, гвоздей, винтов и других небольших металлических предметов, которые могут закоротить полюса.** Короткое замыкание полюсов аккумулятора может привести к ожогам или пожару.
- ▶ **При повреждении и неправильном использовании аккумулятора могут выделяться пары.** Проветрите территорию и обратитесь к врачу при наличии жалоб на состояние здоровья. Вдыхание паров может привести к раздражению дыхательных путей.
- ▶ **Используйте аккумуляторную батарею только в изделиях изготовителя.** Только так аккумулятор защищен от опасной перегрузки.
- ▶ **Острыми предметами, как напр., гвоздем или отверткой, а также внешним силовым воздействием можно повредить аккумуляторную батарею.** Это может привести к внутреннему короткому замыканию, возгоранию с задымлением, взрыву или перегреву аккумуляторной батареи.
- ▶ **Не замыкайте накоротко аккумулятор**. Это создает опасность взрыва.
- ▶ Время от времени прочищайте вентиляционные прорези аккумулятора мягкой, сухой и чистой кисточкой.
- ▶ **Заряжайте электроинструмент только с помощью зарядного устройства, входящего в комплект поставки.**

Символы

Следующие символы помогут Вам при чтении и понимании руководства по эксплуатации. Запомните символы и их значение. Правильное толкование символов поможет лучше и безопаснее работать с изделием.

Символ	Значение
	Тщательно проверяйте участок, на котором используется садовый инструмент, на наличие диких и домашних животных. Дикие и домашние животные могут получить травмы во время работы инструмента. Тщательно проверяйте участок, на котором используется садовый инструмент, и удаляйте все камни, палки, провода, кости и прочие посторонние предметы.

Символ	Значение
	Носите средства защиты головы, если имеется опасность травмирования падающими ветками.
	Во время работы с электроинструментом не допускайте близко детей и посторонних лиц. Отвлекшись, Вы можете потерять контроль над инструментом.
	Направление движения
	Направление реакции
	Масса
	Включение
	Выключение
	Разрешенное действие
	Запрещенное действие
CLICK!	Слышимый шум
	Принадлежности/запчасти

Описание продукта и услуг



Прочтите все указания по технике безопасности и инструкции. Упущения, допущенные при выполнении приведенных ниже инструкций, могут вызвать поражение электротоком, пожар и/или привести к тяжелым травмам.

Пожалуйста, следуйте указаниям рисунков в начале руководства по эксплуатации.

Применение по назначению

Данное изделие предназначено для бытового применения для пиления древесины, напр. веток, досок, деревянных брусов и т.д., у поверхности земли.

Пиление можно выполнять вдоль или поперек волокон.

Данный электроинструмент не предназначен для резки минеральных материалов и гипсовых плит.

Настоящий электроинструмент не предназначен для пиления снизу вверх, погружного пиления и валки деревьев.

С настоящим электроинструментом необходимо работать двумя руками.

Комплект поставки

Осторожно извлеките инструмент из упаковки и проверьте наличие всех указанных деталей:

- Цепная пила
- Крышка
- Пильная цепь
- Пильная шина
- Кожух цепи
- Масло для пильных цепей (50 мл)
- Руководство по эксплуатации

Аккумулятор и зарядное устройство входят в комплект поставки при определенных исполнениях.

Если детали отсутствуют или повреждены, обратитесь к торговому представителю.

Изображенные составные части

Нумерация представленных компонентов относится к изображению электроинструмента на странице с иллюстрациями.

(1) Кожух цепи
(2) Натяжное колесо
(3) Дополнительная рукоятка
(4) Блокировка выключателя
(5) Выключатель
(6) Задняя рукоятка
(7) Гнездо аккумулятора
(8) Индикатор уровня заряда аккумулятора
(9) Защита рук
(10) Патрубок для выброса опилок
(11) Крышка
(12) Зажимная кнопка
(14) Пильная цепь
(13) Крышка цепи
(15) Пильная шина
(16) Аккумулятор[a)]
(17) Зарядное устройство[a)]
(18) Серийный номер
(19) Условное обозначение направления хода и резания
(20) Магнит
(21) Крепежный болт
(22) Направляющая пильной шины
(23) Болт для натяжения цепи
(24) Цепная звездочка
(25) Кнопка разблокировки аккумулятора

a) **Изображенные или описанные принадлежности не входят в стандартный комплект поставки.**

Технические данные

Пила для обрезки сучьев		**EasyChain 18V-15-7**
Товарный номер		**3 600 HB8 9..**
Скорость цепи на холостом ходу	м/с	6,95
Длина пильной шины	мм	150
Производительность резания	мм	130
Натяжение цепи без инструмента (SDS)		●
Тип пильной цепи		325”– 80BX
Толщина звена	мм	1,1 (0,043")
Вес [A)]		
– Без аккумулятора	кг	1,3
– С аккумулятором	кг	1,7 (1,5 А·ч) – 2,0 (6,0 А·ч)
Серийный номер		См. серийный номер (заводскую табличку) на изделии
Рекомендуемая температура окружающей среды при зарядке	°C	0 … +35
Допустимая температура окружающей среды при хранении	°C	-20 … +50
Допустимая температура окружающей среды при эксплуатации [B)]	°C	0 … +40
Тип аккумулятора		PBA 18V…W-. 1,5 А·ч, 2,0 А·ч, 2,5 А·ч, 4,0 А·ч, 6,0 А·ч

A) в зависимости от используемой аккумуляторной батареи

B) ограниченная мощность при температуре < 0 °C

Данные по шуму и вибрации

Значения шумовой нагрузки определены в соответствии с **EN 62841-4-1**.

А-скорректированный уровень шума от электроинструмента составляет обычно: уровень звукового давления **96** дБ(А); уровень звуковой мощности **104** дБ(А). Погрешность K = **3** дБ.

Используйте средства защиты органов слуха!

Значения вибрации a_h (непрерывная вибрация), p_F (повторяющиеся ударные вибрации) и погрешность K определены в соответствии с **EN 62841-4-1**.

a_h = **4** м/с^2 (K = **1,5** м/с^2), p_F = **186** м/с^2 (K = **65** м/с^2)

Что указанное(ые) значение(я) суммарной вибрации и указанное(ые) значение(я) шумовой эмиссии измерены в соответствии со стандартизованным методом испытаний и могут использоваться для сравнения электроинструментов друг с другом.

Что указанное(ые) значение(я) суммарной вибрации и указанное(ые) значение(я) шумовой эмиссии могут также использоваться для предварительной оценки нагрузки.

Что вибрация и шумовая эмиссия во время фактического использования электроинструмента могут отличаться от указанных значений в зависимости от типа и способа применения электроинструмента, в особенности от типа обрабатываемой заготовки; соответственно при необходимости меры безопасности для защиты оператора должны быть определены на основе оценки вибрационной нагрузки при фактических условиях применения (при этом необходимо учитывать все части эксплуатационного цикла, напр., периоды, в течение которых электроинструмент выключен, и периоды, в течение которых он, хотя и включен, но работает без нагрузки).

Аккумулятор

В **Bosch** можно приобрести аккумуляторные электроинструменты даже без аккумулятора. На упаковке указано, входит ли аккумулятор в комплект поставки вашего электроинструмента.

Зарядка аккумулятора

▶ **Пользуйтесь только зарядными устройствами, указанными в технических параметрах.** Только эти зарядные устройства пригодны для литиево-ионного аккумулятора Вашего электроинструмента.

Указание: В соответствии с международными правилами перевозки литий-ионные аккумуляторы поставляются частично заряженными. Для обеспечения максимальной мощности аккумулятора зарядите его полностью перед первым применением.

Установка аккумулятора

Вставьте заряженный аккумулятор в гнездо для аккумулятора до щелчка.

Извлечение аккумулятора

Чтобы извлечь аккумуляторную батарею, нажмите на кнопку разблокировки аккумулятора и извлеките его. **Не применяйте при этом силы.**

Индикатор уровня заряда аккумулятора на аккумуляторе

Примечание: Не каждый тип аккумулятора оснащен индикатором заряда.

Светодиоды индикатора уровня заряда аккумулятора на аккумуляторе показывают уровень его заряда. По соображениям безопасности индикация уровня заряда возможна только в состоянии покоя электроинструмента.

Нажмите кнопку индикатора уровня заряда на аккумуляторе для индикации уровня заряда. Это также возможно и при снятом аккумуляторе.

Светодиод на аккумуляторе	Уровень заряда
Непрерывное свечение 4 светодиодов зеленым светом	≈ 75–100 %
Непрерывное свечение 3 светодиодов зеленым светом	≈ 50–75 %
Непрерывное свечение 2 светодиодов зеленым светом	≈ 25–50 %
Непрерывное свечение 1 светодиода зеленым светом	≈ 5–25 %
Мигание 1 светодиода зеленым светом	≈ 0–5 %

Указания по оптимальному обращению с аккумулятором

Защищайте аккумулятор от влаги и воды.

Храните аккумулятор только в диапазоне температур от −20 °C до 50 °C. Не оставляйте аккумулятор летом в автомобиле.

Значительное сокращение продолжительности работы после заряда свидетельствует о старении аккумулятора и указывает на необходимость его замены.

Учитывайте указания по утилизации.

Уход за аккумулятором

Чтобы гарантировать оптимальную работу аккумулятора, соблюдайте следующие указания и принимайте следующие меры:

- Защищайте аккумуляторную батарею от воздействия влаги и воды.
- Храните электроинструмент и аккумулятор только при температуре от −20 °C до 50 °C. Напр., не оставляйте аккумулятор летом в машине.
- Храните аккумулятор отдельно от садового инструмента.
- При прямых солнечных лучах не оставляйте аккумулятор в садовом инструменте.
- Оптимальная температура хранения аккумулятора составляет 5 °C.
- Время от времени прочищайте вентиляционные прорези аккумулятора мягкой, сухой и чистой кисточкой.

Значительное сокращение продолжительности работы аккумуляторной батареи после зарядки указывает на то, что аккумуляторная батарея исчерпала свой ресурс и ее необходимо заменить.

Монтаж

Монтаж и натяжение пильной цепи (см. рис. B1 – B7)

- ▶ **Пользуйтесь средствами индивидуальной защиты (СИЗ) перед обслуживанием или заменой пильной цепи.**
- ▶ **Не используйте для монтажа никаких инструментов.**
- ▶ **Использование веткореза с неправильно направленной или неправильно натянутой цепью может привести к порыву цепи, обратному удару и/или травмам.** Правильно расположенная и натянутая цепь оптимизирует производительность электроинструмента и продлевает его срок службы. Натягивайте цепь при помощи допущенных компанией Bosch вспомогательных устройств для натяжения .
- ▶ **Особенно при использовании новой пильной цепи следует считаться с ее повышенным удлинением.**
- ▶ **Никогда не натягивайте сильно разогретую пильную цепь, поскольку она сильно стягивается при охлаждении и слишком плотно прилегает к пильному аппарату.**
- ▶ **Используйте только пильные цепи с толщиной приводных звеньев (ширина паза) 1,1 мм.**
- – Положите веткорез на ровную поверхность.
- – Убедитесь, что натяжное колесо **(2)** полностью повернуто против часовой стрелки.
- – Вставьте пильную цепь **(14)** в паз пильного аппарата **(15)**. Внимательно следите при этом за правильностью направления движения, сравнивайте для этого пильную цепь с символом направления движения и направления резания **(19)**.
- – Насадите пильный аппарат **(15)** на крепежный болт **(21)** и проложите звенья цепи вокруг цепной звездочки **(24)**.
- – Убедитесь в том, что все детали правильно расположены на своих местах и крепко держите пильный аппарат с пильной цепью в этом положении. Используйте магниты **(20)** в качестве дополнительной помощи при выравнивании шины цепи.
- – Поворачивайте натяжное колесо **(2)** по часовой стрелке, пока цепь не будет частично натянута.
- – Наденьте крышку SDS **(11)** и поворачивайте зажимную ручку **(12)** по часовой стрелке, пока крышка частично не сядет на место.
- – Поворачивайте натяжное колеса **(2)** по часовой стрелке(+), пока не будет достигнуто нужное натяжение це-

пи. Пильная цепь **(14)** натянута правильно, если она может быть приподнята прибл. на 2 – 3 мм.

– По достижении нужного натяжения поворачивайте зажимную ручку **(12)** по часовой стрелке, пока крышка не сядет прочно на место и опустите скобу на зажимной ручке **(12)**. Шина цепи зафиксирована в настроенном положении. Не проворачивайте натяжное колесо **(2)** дальше.
– Если цепь натянута слишком туго, поднимите скобу на зажимной ручке **(12)** и немного проверните ее против часовой стрелки. Поворачивайте натяжное колесо в направлении (-) и повторите шаги процедуры натягивания.

Смазка пильной цепи (см. рис. C)

Пильная цепь во время работы не смазывается маслом автоматически.

Проверяйте пильную цепь перед каждым использованием и наносите масло вручную.

Эксплуатация пилы без цепного масла ведет к повреждению инструмента.

Срок службы цепи и производительность пиления зависят от оптимальной смазки.

Указание: Для достижения наилучшей производительности всегда используйте масло, предусмотренное для данной цепной пилы. Использование не допущенных масел может снизить производительность смазочной системы и привести к потере гарантии.

Нанесение масла на пильную цепь:

– Извлеките аккумулятор перед началом смазки.
– Всегда носите перчатки при нанесении масла на цепную пилу.
– Положите пилу на подходящую поверхность крышкой **(11)** вверх.
– Нанесите масло на участок между пильной шиной и цепью.
– Вставьте аккумулятор обратно. Включите пилу на короткое время, чтобы равномерно распределить масло по направляющей шине и цепи.

Работа с инструментом

Включение/выключение (см. рис. E)

Включение

Снимите крышку цепи **(13)** и вставьте заряженный аккумулятор.

Всегда держите веткорез двумя руками: одной рукой за заднюю рукоятку **(6)**, а второй рукой за дополнительную рукоятку **(3)**.

Нажмите на блокиратор выключателя **(4)**, а затем на выключатель **(5)**.

Когда цепь **(14)** начнет двигаться, снова отпустите блокиратор выключателя **(4)**.

Выключение

Отпустите выключатель **(5)**, пильная цепь **(14)** останавливается.

Если пильная цепь **(14)** не останавливается после отпускания выключателя **(5)**, обратитесь в сервисную мастерскую Bosch.

Извлеките аккумулятор и наденьте крышку цепи **(13)**.

Работа с веткорезом

- ▶ **Перед использованием прочтите руководство по эксплуатации и указания по технике безопасности.**
- ▶ **Никогда не используйте электроинструмент с поврежденными защитными устройствами или без защитных устройств, напр., защиты от движущейся пильной цепи.**
- ▶ **Всегда проверяйте состояние веткореза и цепи. Смазана ли пильная цепь маслом? См. раздел «Смазка пильной цепи». Используйте веткорез только в полностью исправном состоянии. Не меняйте ничего в веткорезе.**
- ▶ **Всегда проверяйте, правильность сборки веткореза, см. раздел «Монтаж и натяжение пильной цепи».**
- ▶ **Проверьте правильность расположения защиты от движущейся пильной цепи. Если защита от движущейся пильной цепи неисправна и не возвращается в свое нормальное положение, обратитесь в сервисную мастерскую Bosch.**
- ▶ **Всегда носите соответствующую одежду и средства индивидуальной защиты.**
- ▶ **Носите защитные очки, средства защиты органов слуха и защитные перчатки. Подходящая одежда снижает опасность получения травм от вылетающих обрезков и при случайном прикосновении к пильной цепи.**
- ▶ **Всегда следите за тем, чтобы рабочее окружение было свободным от препятствий, а также чтобы в рабочем окружении отсутствовали посторонние лица.**
- ▶ **Всегда используйте веткорез на устойчивой ровной поверхности. Всегда работайте с веткорезом в условиях хорошего освещения.**
- ▶ **Никогда не применяйте веткорез, стоя на лестнице, а также на уровне плеч.**
- ▶ **Никогда не делайте слишком широкий замах и не работайте на вытянутых руках.**
- ▶ **Всегда крепко держите веткорез обеими руками.**
- ▶ **Будьте осторожны, если масло находится на поверхностях держания и перчатках.**
- ▶ **При резании обработанной древесины пользуйтесь маской для защиты от пыли.**
- ▶ **Убедитесь, что в зоне резания не находятся никакие кабели питания.**

Общие правила поведения (см. рис. G)

- Неопытные пользователи должны для начала потренироваться пилить ветки на козлах.
- Держите веткорез сбоку от своего тела своей основной рукой.
- Подвижный защитный футляр цепи **(1)** надет для защиты дополнительной рукоятки. Этот защитный футляр движется вверх, когда инструмент прорезает древесину. После пиления защитный футляр цепи **(1)** возвращается в исходное положение.
- Перед контактированием с распиливаемой древесиной пильная цепь должна двигаться с полной скоростью.
- При пилении не оказывайте силового давления на пильную цепь, а предоставьте ей возможность свободно работать.
- Удаляйте веткорез из распила только с двигающейся пильной цепью.
- Будьте осторожны в конце распила. Как только веткорез освобождается из распила, неожиданно изменяется распределение весовых усилий. Возникает опасность травмирования ног.

Обратный удар пилы (см. рис. H)

Никогда не снимайте и не изменяйте защитный футляр цепи! Пила оснащена защитой от движущейся пильной цепи во избежание обратного удара, если острие пилы случайно прижимается к древесине.

Под обратным ударом пилы следует понимать внезапный подъем и возвратный удар веткореза, которые могут произойти при контакте острия пильного аппарата с распиливаемым материалом или при зажатии цепи в распиле.

В случае возникновения такого обратного удара поведение веткореза непредсказуемо, что может привести к тяжелому травмированию оператора или лиц, находящихся в зоне пиления.

Боковые резы, косые и продольные резы должны выполняться с особой осторожностью, в опасных ситуациях отпускайте выключатель **(5)** во избежание травм.

Для исключения обратного удара пилы:

- Вводите веткорез в действие по возможности под наименьшим углом (плоско).
- Никогда не работайте с удлиненной или сильно изношенной пильной цепью.
- Заменяйте затупившуюся пильную цепь.
- Никогда не производите пиление на уровне плеча.
- Никогда не производите пиление острием пильного аппарата.
- Всегда крепко держите веткорез обеими руками.
- Используйте исключительно допущенную фирмой Bosch пильную цепь, которая препятствует обратному удару.
- Следите за правильным натяжением цепи.

Пиление стволов деревьев/дров (см. рис. I1 и I2)

- Используйте для пиления стволов козлы, установленные на ровном и прочном основании.
- Режьте только древесину и деревянные предметы. Во время пиления всегда следите за тем, чтобы не задеть за камень, гвоздь и т.д., поскольку они могут быть отброшены на высокой скорости, повредить цепь или привести к тяжелым травмам оператора или стоящих рядом людей.
- Всегда закрепляйте стволы перед пилением.
- Всегда перепиливайте стволы за пределами точек опоры, чтобы ствол не изогнулся и не зажал цепь.
- Следите за тем, чтобы пильная цепь ни в коем случае не касалась земли или рабочих принадлежностей.
- Чтобы не споткнуться, внимательно следите за пнями, сучьями и корнями деревьев и т.д.
- Не рекомендуется пилить древесину, размеры которой превышают указанную в технических характеристиках толщину резания (**130** мм).

Удаление ветвей с ветки или дерева (см. рис. J)

- Под удалением ветвей подразумевается срезание ветвей с поваленного дерева или большой ветки.
- Сперва оставляйте крупные, направленные вниз ветви, на которые опирается дерево.
- Удаляйте небольшие ветки за один проход.
- Будьте осторожны при резании веток/сучьев, поскольку они могут отпружинить.
- Никогда не применяйте веткорез, стоя на лестнице, а также на уровне плеч.
- Процедура резания оптимизируется, если скорость цепи во время резания остается постоянной.

Поиск неисправностей

В нижеследующей таблице приведены признаки и возможности устранения неисправностей, а также их возможные причины на случай неисправной работы Вашего электроинструмента. Если Вы не сможете с ее помощью найти и устранить проблему, обратитесь в сервисную мастерскую.

Внимание: Перед поиском неисправностей выключайте электроинструмент и извлекайте аккумулятор.

Симптом	Возможная причина	Способ устранения
Пила не запускается	Разряжен аккумулятор	Зарядите аккумулятор, см. также «Указания по зарядке аккумулятора»

Симптом	Возможная причина	Способ устранения
	Аккумулятор вставлен неправильно	Убедитесь, что обе ступени фиксации вошли в зацепление
	Сработала защита двигателя	Дайте двигателю остыть
	Аккумулятор слишком холодный или горячий	Дайте аккумулятору нагреться/остыть
	Чрезмерное натяжение цепи	Ослабьте цепь (см. „Монтаж и натяжение пильной цепи (см. рис. **B1** – **B7**)“, Страница 186).
Пильная цепь не двигается	Разряжен аккумулятор	Зарядите аккумулятор, см. также «Указания по зарядке аккумулятора»
	Электроинструмент неисправен	Обратитесь в авторизованный сервисный центр Bosch
	Область под крышкой SDS засорена	См. «Техобслуживание и очистка»
	На пильной цепи отсутствует масло	Подтяните пильную цепь, (см. „Монтаж и натяжение пильной цепи (см. рис. **B1** – **B7**)“, Страница 186) и смажьте (см. „Смазка пильной цепи (см. рис. **C**)“, Страница 187).
Пила работает прерывисто	Внутренний плохой контакт	Обратитесь в авторизованный сервисный центр Bosch
	Выключатель **(5)** неисправен	Обратитесь в авторизованный сервисный центр Bosch
Пильная цепь сухая	На пильной цепи отсутствует масло	Смажьте пильную цепь; (см. „Смазка пильной цепи (см. рис. **C**)“, Страница 187).
Пильная цепь/направляющая шина горячие	На пильной цепи отсутствует масло	Смажьте пильную цепь; (см. „Смазка пильной цепи (см. рис. **C**)“, Страница 187).
	Чрезмерное натяжение цепи	Ослабьте цепь (см. „Монтаж и натяжение пильной цепи (см. рис. **B1** – **B7**)“, Страница 186).
	Пильная цепь затуплена	Замените пильную цепь
Пила дергается, вибрирует или пилит неправильно	Недостаточное натяжение цепи	Ослабьте цепь (см. „Монтаж и натяжение пильной цепи (см. рис. **B1** – **B7**)“, Страница 186).
	Пильная цепь затуплена	Замените пильную цепь
	Пильная цепь изношена	Замените пильную цепь
	Зубы пилы направлены в неправильную сторону	Правильно установите пильную цепь
Сильная вибрация/шум	Электроинструмент неисправен	Обратитесь в авторизованный сервисный центр Bosch
Слишком малое время пиления на одном заряде аккумулятора	Слишком высокое трение из-за отсутствия смазки	Смажьте пильную цепь; (см. „Смазка пильной цепи (см. рис. **C**)“, Страница 187).
	Пильная цепь загрязнена	Очистите пильную цепь
	Плохая техника пиления	(см. „Работа с веткорезом“, Страница 187)
	Аккумулятор заряжен не полностью	Зарядите аккумулятор, см. также «Указания по зарядке аккумулятора»
	Температура аккумулятора находится за пределами допустимого диапазона	Дайте аккумулятору нагреться до температуры помещения (в пределах допустимого диапазона температуры от 0–45 °C)
Пильная цепь двигается медленно	Разряжен аккумулятор	Зарядите аккумулятор, см. также «Указания по зарядке аккумулятора»
	Температура аккумулятора находится за пределами допустимого диапазона	Дайте аккумулятору нагреться до температуры помещения (в пределах допустимого диапазона температуры от 0–45 °C)

Техобслуживание и сервис

Техобслуживание и очистка

- ▶ **Извлекайте аккумулятор перед выполнением любых манипуляций с садовым инструментом (напр., работах по техническому обслуживанию, замене рабочего инструмента и т.п.), а также при транспортировке и хранении садового инструмента.** При непреднамеренном приведении в действие выключателя возникает опасность травмирования.
- ▶ **Всегда носите соответствующую одежду и средства индивидуальной защиты.**
- ▶ **Регулярно производите осмотр цепной пилы с целью обнаружения явных неисправностей таких, как ослабленная, провисающая или поврежденная пильная цепь, ослабленное крепление и изношенные или поврежденные детали.**
- ▶ **Ничего не меняйте в садовом инструменте.** Недопустимые изменения могут сказаться на безопасности Вашего садового инструмента и приводить к сильным шумам и вибрациям, а также к потере гарантии.

Указание: Регулярно выполняйте следующие работы по техническому обслуживанию, чтобы гарантировать долгую и надежную эксплуатацию.

Для обеспечения качественной и безопасной работы всегда содержите электроинструмент и вентиляционные прорези в чистоте. Регулярно проверяйте пилу для обрезки сучьев на предмет очевидных изъянов, таких как ослабленная или поврежденная пильная цепь, а также изношенные или неисправные узлы.

Проверяйте, чтобы крышки и защитные устройства не имели повреждений и были правильно установлены. Перед использованием инструмента выполните все необходимые работы по техническому обслуживанию или ремонту.

Замена и заточка пильной цепи

- При длительной работе или при контакте с материалами, отличными от древесины, пильная цепь может затупиться.
- Для оптимальной производительности и безопасности требуется, чтобы пильная цепь была острой.
- Никогда не затачивайте пильную цепь самостоятельно, если у Вас нет достаточного опыта.
- Заменяйте пильную цепь на пильную цепь Bosch из принадлежностей или отдавайте пильную цепь на профессиональную заточку.

Замена пильного аппарата

- ▶ **Заменяйте пильный аппарат только в том случае, если Вы хорошо знакомы с изделием и точно понимаете инструкции. В противном случае обратитесь, пожалуйста, в сервисную мастерскую Bosch.**
- Если пильный аппарат износился, для продления срока службы его можно смонтировать в перевернутом виде или заменить.
- Используйте ключ для винтов с внутренним шестигранником, чтобы отпустить винт между пильным аппаратом **(15)** и натяжным колесом **(2)**.
- Повернув или заменив пильный аппарат, монтируйте натяжное колесо **(2)** на место.

Указание: Выполняйте затягивание от руки, пока не почувствуете легкое сопротивление, а затем для правильного закрепления выполните 1/8 оборота. Слишком тугое затягивание может привести к заеданию пильного аппарата, которое ограничит ход пильной цепи.

Пильный аппарат

EasyChain 18V-15-7	Oregon 064BXNA041

Реализацию продукции разрешается производить в магазинах, отделах (секциях), павильонах и киосках, обеспечивающих сохранность продукции, исключающих попадание на неё атмосферных осадков и воздействие источников повышенных температур (резкого перепада температур), в том числе солнечных лучей.

Продавец (изготовитель) обязан предоставить покупателю необходимую и достоверную информацию о продукции, обеспечивающую возможность её правильного выбора. Информация о продукции в обязательном порядке должна содержать сведения, перечень которых установлен законодательством Российской Федерации.

Если приобретаемая потребителем продукция была в употреблении или в ней устранялся недостаток (недостатки), потребителю должна быть предоставлена информация об этом.

В процессе реализации продукции должны выполняться следующие требования безопасности:

- Продавец обязан довести до сведения покупателя фирменное наименование своей организации, место её нахождения (адрес) и режим её работы;
- Образцы продукции в торговых помещениях должны обеспечивать возможность ознакомления покупателя с надписями на изделиях и исключать любые самостоятельные действия покупателей с изделиями, приводящие к запуску изделий, кроме визуального осмотра;
- Продавец обязан довести до сведения покупателя информацию о подтверждении соответствия этих изделий установленным требованиям, о наличии сертификатов или деклараций о соответствии;
- Запрещается реализация продукции при отсутствии (утрате) её идентификационных признаков, с истёкшим сроком годности, следами порчи и без инструкции (руководства) по эксплуатации, обязательного сертификата соответствия либо знака соответствия.

Сервис и консультирование на предмет использования продукции

Казахстан

Центр консультирования потребителей и приема претензий:

ТОО «Роберт Бош» (Robert Bosch)
050012, г. Алматы,
Республика Казахстан

ул. Муратбаева, д. 180
БЦ «Гермес», 7й этаж
Тел.: +7 (727) 331 86 00
Тел.: 8 8000 700 270

Ссылку на адреса наших сервисных центров и условия гарантии можно найти на последней странице.

Пожалуйста, во всех запросах и заказах запчастей обязательно указывайте 10-значный товарный номер по заводской табличке изделия.

В случае выхода электроинструмента из строя в течение гарантийного срока эксплуатации по вине изготовителя, владелец имеет право на бесплатный гарантийный ремонт, при соблюдении следующих условий:
- отсутствие механических повреждений;
- отсутствие признаков нарушения требований руководства по эксплуатации
- наличие в руководстве по эксплуатации отметки продавца о продаже и подписи покупателя;
- соответствие серийного номера электроинструмента и серийному номеру в гарантийном талоне;
- отсутствие следов неквалифицированного ремонта.

Гарантия не распространяется на:
- любые поломки, связанные с форс-мажорными обстоятельствами;
- нормальный износ: электроинструмента, так же, как и все электрические.

Гарантией не покрывается ремонт, потребность в котором возникает вследствие нормального износа, сокращающего срок службы таких частей инструмента, как присоединительные контакты, провода, щётки и т.п.:
- естественный износ (полная выработка ресурса);
- оборудование и его части, выход из строя которых стал следствием неправильной установки, несанкционированной модификации, неправильного применения, нарушение правил обслуживания или хранения;
- неисправности, возникшие в результате перегрузки электроинструмента. (К безусловным признакам перегрузки инструмента относятся: появление цвета побежалости, деформация или оплавление деталей и узлов электроинструмента, потемнение или обугливание изоляции проводов электродвигателя под действием высокой температуры.)

Утилизация

Электроинструменты, аккумуляторные батареи, принадлежности и упаковку нужно сдавать на экологически чистую рекуперацию.



Не выбрасывайте электроинструменты и аккумуляторные батареи/батарейки в бытовой мусор!

Только для стран-членов ЕС:

Электрические и электронные приборы или использованные аккумуляторы/батарейки, непригодные для дальнейшего использования, необходимо собирать отдельно и утилизировать экологически безопасным способом. Используйте предусмотренные системы сбора мусора. Из-за возможного содержания опасных веществ при неправильной утилизации может быть нанесен вред окружающей среде и здоровью.

Українська

Вказівки з техніки безпеки

Пояснення щодо символів



Загальна вказівка про небезпеку.



Прочитайте цю інструкцію з експлуатації.



Не використовувати під дощем.



Зважайте на сіпання гілкоріза й уникайте пиляння кінчиком пиляльного апарата.



Завжди тримайте гілкоріз обома руками.



Тримайте руки на відстані від ножа.



Вдягайте засоби захисту органів зору та слуху.



Вдягайте захисні рукавички.



ПОПЕРЕДЖЕННЯ: Перед роботами з технічного обслуговування від'єднайте акумуляторну батарею.

Загальні вказівки з техніки безпеки для електроінструментів

⚠ ПОПЕРЕДЖЕННЯ **Прочитайте всі вказівки з техніки безпеки, інструкції, ілюстрації та специфікації, надані з цим електроінструментом.** Невиконання усіх поданих нижче інструкцій може призвести до ураження електричним струмом, пожежі та/або серйозної травми.

Добре зберігайте на майбутнє ці попередження і вказівки.

Під поняттям «електроінструмент» в цих застереженнях мається на увазі електроінструмент, що працює від мережі (з електрокабелем) або від акумуляторної батареї (без електрокабелю).

Безпека на робочому місці

- ▶ **Тримайте своє робоче місце в чистоті і забезпечте добре освітлення робочого місця.** Безлад або погане освітлення на робочому місці можуть призвести до нещасних випадків.
- ▶ **Не працюйте з електроінструментом у середовищі, де існує небезпека вибуху внаслідок присутності горючих рідин, газів або пилу.** Електроінструменти можуть іскрити іскри, від яких може займатися пил або пари.
- ▶ **Під час праці з електроінструментом не підпускайте до робочого місця дітей та інших людей.** Ви можете втратити контроль над електроінструментом, якщо Ви не будете зосереджені на виконанні роботи.

Електрична безпека

- ▶ **Захищайте електроінструменти від дощу і вологи.** Попадання води в електроінструмент збільшує ризик ураження електричним струмом.

Безпека людей

- ▶ **Будьте уважними, слідкуйте за тим, що Ви робите, та розсудливо поводьтеся під час роботи з електроінструментом. Не користуйтеся електроінструментом, якщо Ви стомлені або знаходитеся під дією наркотиків, спиртних напоїв або ліків.** Мить неуважності при користуванні електроінструментом може призвести до серйозних травм.
- ▶ **Використовуйте засоби індивідуального захисту. Завжди вдягайте захисні окуляри.** Застосування засобів індивідуального захисту для відповідних умов, напр., захисної маски, спецвзуття, що не ковзається, каски та навушників, зменшує ризик травм.
- ▶ **Уникайте випадкового вмикання. Перш ніж увімкнути електроінструмент в електромережу або під'єднати акумуляторну батарею, брати його в руки або переносити, впевніться в тому, що електроінструмент вимкнений.** Тримання пальця на вимикачі під час перенесення електроінструмента або підключення в розетку увімкнутого електроінструмента може призвести до травм.
- ▶ **Перед тим, як вмикати електроінструмент, приберіть налагоджувальні інструменти або гайковий ключ.** Перебування налагоджувального інструмента або ключа в частині електроінструмента, що обертається, може призвести до травм.
- ▶ **Уникайте неприродного положення тіла. Завжди зберігайте стійке положення та тримайте рівновагу.** Це дозволить Вам краще контролювати електроінструмент у небезпечних ситуаціях.
- ▶ **Вдягайте придатний одяг. Не вдягайте просторий одяг та прикраси. Не підставляйте волосся й одяг до деталей, що рухаються.** Просторий одяг, довге волосся та прикраси можуть потрапити в деталі, що рухаються.
- ▶ **Якщо існує можливість монтувати пиловідсмоктувальні або пилоуловлюючі пристрої, переконайтеся, щоб вони були добре під'єднані та правильно використовувалися.** Використання пиловідсмоктувального пристрою може зменшити небезпеки, зумовлені пилом.
- ▶ **Добре знання електроінструментів, отримане в результаті частого їх використання, не повинно призводити до самовпевненості й ігнорування принципів техніки безпеки.** Необережна дія може в одну мить призвести до важкої травми.

Правильне поводження та користування електроінструментами

- ▶ **Не перевантажуйте електроінструмент. Використовуйте такий електроінструмент, що спеціально призначений для відповідної роботи.** З придатним електроінструментом Ви з меншим ризиком отримаєте кращі результати роботи, якщо будете працювати в зазначеному діапазоні потужності.
- ▶ **Не користуйтеся електроінструментом з пошкодженим вимикачем.** Електроінструмент, який не вмикається або не вимикається, є небезпечним і його треба відремонтувати.
- ▶ **Перед тим, як регулювати що-небудь в електроінструменті, міняти приладдя або ховати електроінструмент, витягніть штепсель із розетки та/або витягніть акумуляторну батарею.** Ці попереджувальні заходи з техніки безпеки зменшують ризик випадкового запуску електроінструмента.
- ▶ **Ховайте електроінструменти, якими Ви саме не користуєтеся, від дітей. Не дозволяйте користуватися електроінструментом особам, що не знайомі з його роботою або не читали ці вказівки.** Використання електроінструментів недосвідченими особами може бути небезпечним.
- ▶ **Старанно доглядайте за електроінструментами і приладдям. Перевіряйте, щоб рухомі деталі електроінструмента були правильно розташовані та не заїдали, не були пошкодженими або у будь-якому іншому стані, який міг би вплинути на функціонування електроінструмента. Пошкоджені електроінструменти потрібно відремонтувати, перш ніж користуватися ними знову.** Велика кількість нещасних випадків спричиняється поганим доглядом за електроінструментами.
- ▶ **Тримайте різальні інструменти нагостреними та в чистоті.** Старанно доглянуті різальні інструменти з гострим різальним краєм менше застряють та легші в експлуатації.

- ▶ **Використовуйте електроінструмент, приладдя до нього, робочі інструменти тощо відповідно до цих вказівок. Беріть до уваги при цьому умови роботи та специфіку виконуваної роботи.** Використання електроінструментів для робіт, для яких вони не передбачені, може призвести до небезпечних ситуацій.
- ▶ **Тримайте рукоятки і поверхні захвату сухими і чистими, слідкуйте, щоб на них не було оливи або густого мастила.** Слизькі рукоятки і поверхні захвату унеможливлюють безпечне поводження з електроінструментом та його контролювання в неочікуваних ситуаціях.

Правильне поводження та користування електроінструментами, що працюють на акумуляторних батареях

- ▶ **Заряджайте акумуляторні батареї лише в заряджувальних пристроях, рекомендованих виготовлювачем.** Використання заряджувального пристрою для акумуляторних батарей, для яких він не передбачений, може призводити до пожежі.
- ▶ **Використовуйте в електроінструментах лише рекомендовані акумуляторні батареї.** Використання інших акумуляторних батарей може призводити до травм та пожежі.
- ▶ **Не зберігайте акумуляторну батарею, якою Ви саме не користуєтеся, поряд із канцелярськими скріпками, ключами, цвяхами, гвинтами та іншими невеликими металевими предметами, які можуть спричинити перемикання контактів.** Коротке замикання між контактами акумуляторної батареї може спричиняти опіки або пожежу.
- ▶ **При неправильному використанні з акумуляторної батареї може потекти рідина. Уникайте контакту з нею. При випадковому контакті промийте відповідне місце водою. Якщо рідина потрапила в очі, додатково зверніться до лікаря.** Акумуляторна рідина може спричиняти подразнення шкіри або опіки.
- ▶ **Не використовуйте пошкоджені або модифіковані акумулятори або електроінструменти.** Пошкоджені або модифіковані акумулятори можуть повестися неочікувано, що може призвести до пожежі, вибуху або ризику травми.
- ▶ **Не піддавайте акумулятор або електроінструмент дії вогню або високих температур.** Вогонь або температури вищі за 130 °C можуть призвести до вибуху.
- ▶ **Виконуйте всі вказівки із заряджання і не заряджайте акумулятор або електроінструмент за температур, що виходять за вказані в інструкції межі.** Неправильне заряджання або заряджання за температур, що виходять за вказані межі, може пошкодити батарею і підвищити ризик займання.

Сервіс

- ▶ **Віддавайте свій електроінструмент на ремонт лише кваліфікованим фахівцям та лише з використанням оригінальних запчастин.** Це забезпечить роботу пристрою протягом тривалого часу.
- ▶ **Ніколи не обслуговуйте пошкоджені акумулятори.** Обслуговувати акумулятори дозволяється лише виробнику або авторизованим сервісним організаціям.

Вказівки з техніки безпеки для гілкорізів

- ▶ **Коли гілкоріз працює, не підставляйте частини тіла під ланцюг. Перш ніж вмикати гілкоріз, впевніться, що ланцюг ні до чого не торкається.** Під час роботи з гілкорізом миті неуважності може бути достатньо, щоб ланцюг захопив одяг або частини тіла.
- ▶ **Цей електроінструмент призначений для роботи обома руками. Завжди тримайте гілкоріз однією рукою за задню рукоятку, а другою рукою за додаткову рукоятку. (див. мал. F)**
- ▶ **Під час робіт, за яких пиляльний ланцюг може зачепити заховану електропроводку, тримайте гілкоріз лише за ізольовані рукоятки.** Зачеплення ланцюгом електропроводки, що знаходиться під напругою, може заряджувати металеві частини електроінструменту та призводити до ураження електричним струмом.
- ▶ **Вдягайте засоби захисту очей. Рекомендується вдягати також засоби захисту для органів слуху, голови, рук і ніг.** Придатний захисний одяг зменшує небезпеку поранення стружкою, що розлітається, та травм внаслідок випадкового торкання до ланцюга.
- ▶ **Не працюйте з гілкорізом на дереві, на драбині, на даху або на нестабільній опорі.** Використання гілкоріза таким чином може призвести до тяжких травм.
- ▶ **Завжди слідкуйте за стійким положенням і користуйтеся гілкорізом, лише якщо стоїте на твердій, надійній і рівній основі.** Слизька або нестабільна основа може призвести до втрати рівноваги або контролю над гілкорізом.
- ▶ **Під час розпилювання гілок, що знаходяться у пружному стані, майте на увазі, що гілка може знову розігнутися.** У разі вивільнення напруги у деревному волокні гілка, що була напружена, може вдарити оператора та/або вивести гілкоріз з-під контролю.
- ▶ **Будьте особливо обережними при зрізанні підліска та молодих дерев.** Тонкий матеріал може заплутатися в ланцюзі та вдарити Вас або збити Вас з ніг.
- ▶ **Переносьте гілкоріз у вимкнутому стані за передню рукоятку, щоб він був повернутий від Вас. Під час транспортування та зберігання гілкоріза завжди вдягайте захисну кришку.** Обережне поводження із гілкорізом зменшує імовірність випадкового торкання до ланцюга, що рухається.

- **Дотримуйтеся вказівок щодо змащення, натягу ланцюга і заміни напрямної шини та ланцюга.** Неправильно натягнутий або змащений ланцюг може порватися та збільшує небезпеку сіпання.
- **Розпилюйте лише деревину. Не використовуйте гілкоріз для робіт, для яких він не призначений. Приклад: не використовуйте гілкоріз для розпилювання металів, пластмаси, цегляної кладки та недерев'яних будівельних матеріалів.** Використання гілкоріза для робіт, для яких він не призначений, може призвести до небезпечної ситуації.
- **Цей гілкоріз не призначений для звалювання дерев.** Використання гілкоріза для робіт, що не є передбаченими, може призвести до травмування оператора або осіб навколо.
- **Дотримуйтеся всіх інструкцій під час видалення матеріалу, що накопичився, зберігання або техобслуговування гілкоріза.** Переконайтеся, що вимикач вимкнений і акумуляторна батарея вийнята.
- **Причини і способи уникнення сіпання:**
  – Інструмент може сіпнутися, якщо кінчик напрямної шини торкнеться чого-небудь або якщо деревина прогнеться і ланцюг застрягне в прорізі.
  – Торкання кінчиком напрямної шини може в деяких випадках призводити до несподіваної спрямованої назад реакції, при якій напрямна шина відскакує угору й у Вашому напрямку.
  – Застрявання ланцюга у верхній частині напрямної шини може призводити до відскакування шини у Вашому напрямку.
  – Всі ці реакції можуть призводити до втрати контролю над пилкою і, не виключено, до важких травм. Не покладайтеся на одне лише захисне приладдя, яким обладнаний гілкоріз. Під час користування гілкорізом Ви повинні вжити різних заходів, щоб під час роботи уникнути небезпеки нещасного випадку і травм. Сіпання – це результат неправильної експлуатації або помилок у роботі з гілкорізом. Йому можна запобігти за допомогою належних запобіжних заходів, що описані нижче:
- **Добре тримайте гілкоріз обома руками, великий і вказівний палець також мають обхоплювати рукоятку. Тіло і руки мають знаходитися в такому положенні, в якому Ви зможете витримати сіпання.** Витримати сіпання можна, якщо вжиті придатні заходи. У жодному разі не випускайте гілкоріз із рук.
- **Уникайте неприродних положень тіла і не розпилюйте вище рівня плеча.** Цим Ви уникнете ненавмисного торкання чого-небудь кінчиком напрямної шини і здобудете кращий контроль над гілкорізом у несподіваних ситуаціях.
- **Завжди використовуйте лише передбачені виробником запасні напрямні шини і ланцюги.** Непридатна запасна напрямна шина чи непридатний запасний ланцюг можуть призвести до розриву ланцюга чи сіпання приладу.
- **Виконуйте вказівки виробника стосовно загострення і технічного обслуговування ланцюга.** Занизькі обмежувачі глибини збільшують можливість сіпання.

Додаткові вказівки з техніки безпеки

- **Цей електроінструмент непридатний для використання особами (включаючи дітей) з обмеженими фізичним, сенсорними або розумовими здібностями або особами, у яких бракує досвіду та знань. Це дозволяється робити лише у тому випадку, якщо за ними спостерігає особа, що відповідає за їхню безпеку, або вони отримали від неї вказівки щодо того, як слід використовувати виріб.** Доглядайте за дітьми, щоб переконатися, що вони не грають з цим електроінструментом.
- **Перед початком роботи з електроінструментом впевніться, що всі захисні пристрої і ручки монтовані.** Ніколи не намагайтеся працювати з неповністю монтованим електроінструментом або з електроінструментом, в якому були зроблені недозволені зміни.
- Завжди слідкуйте за тим, щоб ланцюг знаходився у правильному положенні. Неправильне положення ланцюга може призвести до розриву ланцюга, сіпання та/або травм.
- Під час роботи з гілкорізом завжди носіть цупкі робочі штани.
- **Цей гілкоріз не призначений для пиляння знизу догори.** Використання гілкоріза для робіт, для яких він не призначений, може призвести до небезпечної ситуації.

Вказівки щодо оптимального поводження з акумуляторною батареєю

- **Не вносьте конструктивних змін в акумуляторну батарею та не відкривайте її.** Існує небезпека короткого замикання.



Захищайте акумуляторну батарею від високих температур (напр., від тривалого впливу сонячних променів), вогню, води та вологи. Існує небезпека вибуху.

- **Коли електроінструмент не використовується, не зберігайте акумуляторну батарею, якою Ви зараз не користуєтесь, поряд із канцелярськими скріпками, ключами, гвіздками, гвинтами та іншими невеликими металевими предметами, які можуть спричинити замикання контактів.** Коротке замикання між контактами акумуляторної батареї може спричинити опіки або пожежу.
- **У разі пошкодження або неправильного використання акумуляторної батареї може виходити пара.** Забезпечте добре провітрювання і – у разі скарг – зверніться до лікаря. Пара може викликати подразнення дихальних шляхів.

- ▶ **Використовуйте акумуляторну батарею лише у виробах виробника.** Лише за таких умов акумулятор буде захищений від небезпечного перевантаження.
- ▶ **Гострими предметами, напр., гвіздками або викрутками, або прикладанням зовнішньої сили можна пошкодити акумуляторну батарею.** Можливе внутрішнє коротке замикання, загоряння, утворення диму, вибух або перегрів акумуляторної батареї.
- ▶ **Не можна закорочувати акумуляторну батарею.** Існує небезпека вибуху.
- ▶ Час від часу прочищайте вентиляційні отвори акумулятора м'яким, чистим і сухим пензликом.
- ▶ **Заряджайте прилад лише в доданому зарядному пристрої.**

Символи

Наступні символи стануть у нагоді, коли Ви будете читати інструкцію з експлуатації та щоб зрозуміти. Запам'ятайте ці символи та їх значення. Правильне розуміння символів допоможе Вам правильно та небезпечно користуватися приладом.

Символ	Значення
	Ретельно перевіряйте ділянку, на якій використовується садовий інструмент, на наявність диких і домашніх тварин. Дикі або домашні тварини можуть бути травмовані під час використання садового інструмента. Ретельно перевіряйте ділянку, на якій використовуватиметься садовий інструмент, і повністю видаляйте каміння, палки, дроти, кістки й інші сторонні предмети.
	Носіть засоби захисту голови, якщо існує небезпека, що гілки під час падіння можуть призвести до травмування.
	Під час праці з електроінструментом не підпускайте до робочого місця дітей і інших осіб. Ви можете втратити контроль над електроінструментом, якщо Ваша увага буде відвернута.
	Напрямок руху
	Напрямок реакції
	Маса
	Вмикання
	Вимкнення
	Дозволена дія
	Заборонена дія
CLICK!	Відчутний шум
	Приладдя/запчастини

Опис продукту і послуг



Прочитайте всі застереження і вказівки. Невиконання вказівок з техніки безпеки та інструкцій може призвести до ураження електричним струмом, пожежі та/або важких травм.

Будь ласка, дотримуйтеся малюнків, розташованих на початку інструкції з експлуатації.

Використання за призначенням

Цей електроінструмент призначений для побутового застосування для пиляння деревини, як-от гілок, дошок, дерев'яних брусів тощо, поблизу землі.

Пиляти можна уздовж або упоперек волокнин.

Цей електроінструмент не призначений для розпилювання мінеральних матеріалів та гіпсових плит.

Цей електроінструмент не призначений для пиляння знизу догори, для пиляння із заглибленням і для звалювання дерев.

Цей електроінструмент під час роботи потрібно тримати обома руками.

Комплект поставки

Обережно вийміть електроінструмент з упаковки і перевірте повну наявність усіх нижчезазначених деталей:

- Ланцюгова пилка
- Кришка
- Пиляльний ланцюг
- Ланцюговий брус
- Захист ланцюга
- Мастило для пиляльного ланцюга (50 мл)
- Інструкція з експлуатації

У деяких виконаннях акумуляторна батарея і зарядний пристрій входять у комплект поставки.

Якщо чогось не вистачає або щось пошкоджене, будь ласка, зверніться до магазину.

Зображені компоненти

Нумерація зображених компонентів посилається на зображення електроінструменту на сторінці з малюнком.

(1) Захист ланцюга
(2) Натяжне колесо
(3) Додаткова рукоятка
(4) Фіксатор вимикача
(5) Вимикач

(6) Задня рукоятка
(7) Відсік для акумуляторної батареї
(8) Індикація зарядженості акумуляторної батареї
(9) Захист для рук
(10) Викидач тирси
(11) Кришка
(12) Затискна ручка
(14) Пиляльний ланцюг
(13) Кришка ланцюга
(15) Ланцюговий брус
(16) Акумуляторна батарея[a)]
(17) Зарядний пристрій[a)]
(18) Серійний номер
(19) Символ напрямку ходу і різання
(20) Магніт
(21) Гвинти кріплення
(22) Водило пиляльного апарата
(23) Штифт для натягування ланцюга
(24) Зірочка
(25) Кнопка розблокування акумуляторної батареї

a) **Зображене або описане приладдя не входить в стандартний комплект поставки.**

Технічні дані

Гілкоріз		**EasyChain 18V-15-7**
Товарний номер		**3 600 HB8 9..**
Швидкість ланцюга на холостому ходу	м/с	6,95
Довжина ланцюгового бруса	мм	150
Робоча довжина пилки	мм	130
Система натягування ланцюга без використання інструментів (SDS)		●
Тип пиляльного ланцюга		325"– 80BX
Товщина ланок	мм	1,1 (0,043")
Вага [A)]		
– Без акумуляторної батареї	кг	1,3
– З акумуляторною батареєю	кг	1,7 (1,5 А·год) – 2,0 (6,0 А·год)
Серійний номер		Див. серійний номер (заводська табличка) на виробі
Рекомендована температура навколишнього середовища при заряджанні	°C	0 ... +35
Допустима температура навколишнього середовища під час зберігання	°C	–20 ... +50
Допустима температура навколишнього середовища в режимі експлуатації [B)]	°C	0 ... +40
Тип акумуляторної батареї		PBA 18V...W-. 1,5 А·год, 2,0 А·год, 2,5 А·год, 4,0 А·год, 6,0 А·год

A) в залежності від використовуваної акумуляторної батареї

B) обмежена потужність за температури < 0 °C

Інформація щодо шуму і вібрації

Значення звукової емісії визначені відповідно до **EN 62841-4-1**.

А-зважений рівень шуму від електроінструменту, як правило, становить: рівень звукового тиску **96** дБ(А); звукова потужність **104** дБ(А). Похибка K = **3** дБ.

Вдягайте навушники!

Значення вібрації a_h (безперервні вібрації), p_F (повторні ударні вібрації) і похибка K визначені відповідно **EN 62841-4-1**.

$a_{год}$ = **4** м/с^2 (K = **1,5** м/с^2), p_F = **186** м/с^2 (K = **65** м/с^2)

Заявлене загальне значення вібрації (й) та заявлене значення емісії шуму (ів) було виміряно відповідно до а стандартного методу випробувань і може використовуватися для порівняння однієї машини з іншою.

Заявлені загальні значення вібрації та заявлені значення емісії шуму також можуть бути використані для попередньої оцінки впливу.

Випромінювання вібрації та шуму під час фактичного використання машини може відрізнятися від заявленого

загального значення залежно від того, як використовується машина; а також про необхідність визначення заходів безпеки для захисту оператора, які ґрунтуються на оцінці впливу в фактичних умовах використання (беручи до уваги всі частини робочого циклу, такі як час, коли машина вимкнена та коли вона працює в режимі холостого ходу, на додаток до часу запуску).

Акумуляторна батарея

Bosch продає акумуляторні електроінструменти також без акумулятора. На упаковці зазначено, чи входить акумулятор в комплект поставки вашого електроінструмента.

Заряджання акумуляторної батареї

- ▶ **Використовуйте лише зарядні пристрої, зазначені в технічних даних.** Лише на ці зарядні пристрої розрахований літієво-іонний акумулятор, що використовується у Вашому приладі.

Вказівка: літій-іонні акумулятори постачаються частково зарядженими відповідно до міжнародних правил транспортування. Щоб акумулятор міг реалізувати свою повну ємність, перед тим, як перший раз працювати з приладом, акумулятор треба повністю зарядити.

Вставляння акумуляторної батареї

Посуньте заряджену акумуляторну батарею в гніздо для акумуляторної батареї, щоб вона відчутно увійшла у зачеплення.

Виймання акумуляторної батареї

Щоб витягти акумуляторну батарею, натисніть на кнопку розблокування і витягніть акумуляторну батарею. **Не застосовуйте при цьому силу.**

Індикатор рівня заряду на акумуляторній батареї

Примітка: Не всі типи акумуляторних батарей мають індикатор рівня заряду.

Світлодіоди індикатора рівня заряду акумулятора на акумуляторі відображають рівень заряду акумуляторної батареї. З міркувань техніки безпеки опитувати стан зарядженості акумулятора можна лише при зупиненому електроінструменті.

Натисніть кнопку індикатора рівня заряду на акумуляторній батареї, щоб відобразити рівень заряду. Це можна зробити і тоді, коли акумуляторна батарея витягнута з електроінструмента.

Світлодіоди на акумуляторній батареї	Ступінь зарядженості
Свічення 4-х зелених	≈ 75–100 %
Свічення 3-х зелених	≈ 50–75 %
Свічення 2-х зелених	≈ 25–50 %
Свічення 1-го зеленого	≈ 5–25 %
Блимання 1-го зеленого	≈ 0–5 %

Вказівки щодо оптимального поводження з акумулятором

Захищайте акумулятор від вологи і води.

Зберігайте акумулятор лише за температури від –20 °C до 50 °C. Зокрема, не залишайте акумулятор влітку в машині.

Занадто коротка тривалість роботи після заряджання свідчить про те, що акумулятор вичерпав себе і його треба поміняти.

Зважайте на вказівки щодо видалення.

Догляд за акумуляторною батареєю

Зважайте на такі вказівки та заходи, щоб забезпечити оптимальне використання акумуляторної батареї:

- Захищайте акумуляторну батарею від вологи і води.
- Зберігайте акумулятор лише за температури від –20 °C до 50 °C. Зокрема, не залишайте акумулятор влітку в машині.
- Зберігайте акумуляторну батарею окремо від садового інструмента.
- У разі потрапляння на садовий інструмент прямих сонячних променів не залишайте акумуляторну батарею в інструменті.
- Оптимальна температура для зберігання акумуляторної батареї становить 5 °C.
- Час від часу прочищайте вентиляційні отвори акумулятора м'яким, чистим і сухим пензликом.

Значно скорочена тривалість експлуатації після заряджання свідчить про те, що акумуляторна батарея вичерпала свій ресурс і її треба поміняти.

Монтаж

Монтаж і натягування пиляльного ланцюга (див. мал. B1 – B7)

- ▶ **Застосовуйте засоби індивідуального захисту (ЗІЗ) перед обслуговуванням або заміною пиляльного ланцюга.**
- ▶ **Не використовуйте для монтажу жодних інструментів.**
- ▶ **Використання гілкоріза з неправильно спрямованим або неправильно натягнутим ланцюгом може призвести до пориву ланцюга, сіпання і/або травм.** Правильно спрямований і натягнутий ланцюг оптимізує потужність електроінструмента і подовжує строк його служби. Натягуйте ланцюг за допомогою допущеного компанією Bosch допоміжного пристрою для натягування ланцюга .
- ▶ **Особливо коли ланцюг ще новий, на початку треба брати до уваги сильне розтягування.**

- ▶ **Не підтягуйте пиляльний ланцюг в дуже розігрітому стані, оскільки після охолодження він зщулюється і дуже натягується на напрямній шині.**
- ▶ **Використовуйте лише ланцюги з товщиною ланок (ширина пазу) 1,1 мм.**
- – Покладіть гілкоріз на рівну поверхню.
- – Переконайтеся, що затискне колесо **(2)** повністю повернуте проти стрілки годинника.
- – Устроміть пиляльний ланцюг **(14)** у щілину пиляльного апарата **(15)**. Слідкуйте при цьому за правильним напрямком ходу, порівняйте для цього ланцюг із символом напрямку ходу і різання **(19)**.
- – Насадіть пиляльний апарат **(15)** на затискний прогонич **(21)** і прокладіть ланки ланцюга навколо ведучої зірочки **(24)**.
- – Перевірте, чи добре встановлені всі деталі та чи добре тримаються в цьому положенні пиляльний апарат і ланцюг. Використовуйте магніти **(20)** у якості додаткової допомоги під час вирівнювання шини ланцюга.
- – Повертайте затискне колесо **(2)** за стрілкою годинника, поки ланцюг не буде частково натягнутий.
- – Надіньте кришку SDS **(11)** і повертайте затискну ручку **(12)** за стрілкою годинника, поки кришка частково не закріпиться.
- – Повертайте затискне колесо **(2)** за стрілкою годинника(+), поки ланцюг не буде натягнутий необхідним чином. Пиляльний ланцюг **(14)** натягнутий правильно, якщо його можна підняти прибл. на 2–3 мм.
- – Якщо досягнене потрібне натягнення, повертайте затискну ручку**(12)** за стрілкою годинника, поки вона не закріпиться і опустіть скобу на затискній ручці **(12)** донизу. Шина ланцюга фіксується у налаштованому положенні. Не повертайте затискне колесо **(2)** далі.
- – Якщо ланцюг натягнений занадто туго, підніміть скобу на затискній ручці **(12)** догори і частково поверніть ручку у напрямку проти стрілки годинника. Повертайте затискне колесо у напрямку (-) і повторіть кроки процедури натягнення.

Змащення пиляльного ланцюга (див. мал. C)

Під час роботи пиляльний ланцюг не змащується оливою для пиляльних ланцюгів автоматично.

Перевіряйте пиляльний ланцюг перед кожним використанням і вручну наносьте оливу.

Експлуатація гілкоріза без оливи для пиляльних ланцюгів призводить до пошкодження гілкоріза.

Строк служби пиляльного ланцюга і потужність різання залежать від оптимального змащення.

Вказівка: Завжди використовуйте оливу, призначену для ланцюгової пилки, щоб досягти найкращої продуктивності. Використання несхваленої оливи може призвести до погіршення продуктивності змащувальної системи та скасування гарантії.

Нанесення мастила на пиляльний ланцюг:

- – Вийміть акумуляторну батарею перед змащуванням ланцюга.
- – Завжди носіть рукавички, коли наносите оливу на пиляльний ланцюг.
- – Покладіть гілкоріз на відповідну поверхню, кришкою **(11)** вгору.
- – Нанесіть оливу на ділянку між пиляльним апаратом і пиляльним ланцюгом.
- – Знову вставте акумуляторну батарею. Короткочасно увімкніть гілкоріз, щоб олива рівномірно розподілилася на напрямній шині і пиляльному ланцюгу.

Експлуатація

Увімкнення/вимкнення (див. мал. E)

Вмикання

Зніміть кришку ланцюга **(13)** і встроміть заряджену акумуляторну батарею.

Завжди тримайте гілкоріз обома руками: однією рукою за задню рукоятку **(6)**, а другою рукою за додаткову рукоятку **(3)**.

Натисніть на фіксатор вимикача **(4)**, а потім на вимикач **(5)**.

Коли пиляльний ланцюг **(14)** рухатиметься, знову відпустіть фіксатор вимикача **(4)**.

Вимкнення

Відпустіть вимикач **(5)**, пиляльний ланцюг **(14)** зупиняється.

Якщо пиляльний ланцюг **(14)** не зупиняється після відпускання вимикача **(5)**, зверніться до сервісної майстерні Bosch.

Вийміть акумуляторну батарею і надіньте кришку ланцюга **(13)**.

Робота з гілкорізом

- ▶ **Перед початком роботи прочитайте інструкцію з експлуатації і вказівки з техніки безпеки.**
- ▶ **Не використовуйте електроінструмент з пошкодженими захисними пристроями, кришками або без запобіжних пристроїв, напр., без захисту від руху ланцюга.**
- ▶ **Завжди перевіряйте стан гілкоріза і ланцюга, чи змащений пиляльний ланцюг мастилом. Див. розділ «Змащення пиляльного ланцюга». Використовуйте гілкоріз лише у повністю справному стані. Нічого не міняйте в гілкорізі.**
- ▶ **Завжди перевіряйте правильність збирання гілкоріза, див. розділ «Монтаж і натягування пиляльного ланцюга».**
- ▶ **Перевірте, чи захист від руху ланцюга розташований правильно. Якщо захист від руху ланцюга несправний і не повертається у своє**

нормальне положення, зверніться до сервісної майстерні Bosch.

- ▶ **Завжди носіть відповідний одяг та засоби індивідуального захисту.**
- ▶ **Носіть захисні окуляри, засіб для захисту органів слуху і захисні рукавички. Придатний одяг зменшує небезпеку поранення розпиляним матеріалом, що розлітається, та травм внаслідок ненавмисного торкання до ланцюга.**
- ▶ **Завжди слідкуйте за тим, щоб робоче середовище не мало перешкод, та щоб у робочому середовищі не було сторонніх осіб.**
- ▶ **Завжди використовуйте гілкоріз на стабільній рівній поверхні. Завжди використовуйте гілкоріз за добрих умов освітлення.**
- ▶ **Ніколи не використовуйте гілкоріз на драбині або на рівні плечей.**
- ▶ **Ніколи не замахуйтеся занадто широко і не працюйте на витягнутих руках.**
- ▶ **Завжди міцно тримайте гілкоріз обома руками.**
- ▶ **Будьте обережні, якщо олива знаходиться на поверхнях для тримання і рукавичках.**
- ▶ **Під час різання обробленої деревини носіть засоби захисту від пилу.**
- ▶ **Переконуйтеся у тому, що у зоні різання не знаходиться жодних кабелів живлення.**

Загальна поведінка (див. мал. G)

- Недосвідчені користувачі повинні спочатку потренуватися пиляти гілки на козлах.
- Тримайте гілкоріз збоку від тіла своєю основною рукою.
- Рухливий захист ланцюга **(1)** монтований для захисту додаткової рукоятки. Цей захист рухається вгору, коли електроінструмент пиляє крізь деревину. Після пиляння захист ланцюга **(1)** повертається у вихідне положення.
- Приставляйте ланцюг до деревини лише після того, як він почне працювати на повній швидкості.
- Під час пиляння не тисніть на ланцюг із силою, а просто дайте йому працювати.
- Витягуйте гілкоріз з незавершеного розпилу, лише коли ланцюг ще рухається.
- Будьте обережні в кінці розпилу. Тільки-но гілкоріз вийде з деревини, несподівано міняється сила ваги. Це небезпечне пораненням ніг і стоп.

Сіпання пилки (див. мал. H)

Ніколи не знімайте і не змінюйте захист ланцюга! Пила оснащена захистом від руху ланцюга, щоб запобігти сіпанню, якщо кінчик пилки випадково притискається до деревини.

Під сіпанням пилки мається на увазі раптове підскакування гілкоріза, що працює, угору і відстрибування назад, що може трапитися у разі торкання кінчиком пиляльного апарата розпилюваного матеріалу або у разі заклинювання ланцюга.

У разі сіпання пилки можливі непередбачені реакції гілкоріза, що може призвести до тяжких травм у оператора або в людей, що знаходяться в зоні розпилювання.

Бокові розпили, скісні і поздовжні розпили потрібно виконувати з особливою обережністю, у небезпечних ситуаціях відпускайте вимикач **(5)**, щоб запобігти травмуванню.

Щоб запобігти сіпанню пилки:

- Приставляйте гілкоріз якомога плоско.
- Ніколи не працюйте з пиляльним ланцюгом, якщо ланцюг розтягнувся або сильно зносився.
- Якщо пиляльний ланцюг затупився, замініть його.
- Ніколи не розпилюйте вище рівня плеча.
- Ніколи не розпилюйте кінчиком пиляльного апарата.
- Завжди добре тримайте гілкоріз обома руками.
- Завжди використовуйте лише допущений фірмою Bosch пиляльний ланцюг, що гальмує рикошет.
- Слідкуйте за правильним натягненням ланцюга.

Пиляння стовбурів/дров (див. мал. I1 і I2)

- Для пиляння стовбурів використовуйте козли, встановлені на рівній і міцній поверхні.
- Пиляйте лише деревину або дерев'яні предмети. Під час пиляння завжди слідкуйте за тим, щоб не зачепити каміння, цвяхи тощо, оскільки вони можуть бути відкинуті на великій швидкості, пошкодити ланцюг або спричинити травмування оператора або осіб навколо.
- Завжди закріплюйте стовбури перед розпилюванням.
- Завжди перерізайте стовбури поза точками опори, щоб попередити стиснення стовбура і заклинення ланцюга.
- Слідкуйте за тим, щоб ланцюг ніколи не торкався землі або робочого приладдя.
- Зважайте на перешкоди, як напр., пеньки, гілляччя, коріння тощо.
- Не рекомендується пиляти деревину, розміри якої перевищують вказану в технічних характеристиках ширину різання (**130** мм).

Очищення гілки або дерева від сучків (див. мал. J)

- Під очищенням від сучків мається на увазі зрізання гілок на спиляному дереві або великій гілці.
- При цьому великі, спрямовані донизу гілки, на які спирається дерево, спочатку треба залишити.
- Видаляйте невеликі сучки за один раз.
- Будьте обережні під час пиляння гілок/суків, оскільки вони можуть відпружинити.
- Ніколи не використовуйте гілкоріз на драбині або вище рівня плечей.
- Процедура пиляння оптимізується, якщо швидкість ланцюга під час різання залишається постійною.

Пошук несправностей

У наступній таблиці наведені симптоми несправностей, можливі причини та можливості усунення несправностей у Вашому електроінструменті. Якщо це не допоможе Вам виявити і усунути проблему, будь ласка, звертайтеся в сервісну майстерню.

Увага: Перед пошуком несправностей вимикайте електроінструмент та виймайте акумуляторну батарею.

Ознаки	Можлива причина	Усунення
Гілкоріз не працює	Акумуляторна батарея розрядилась	Зарядіть акумуляторну батарею, див. також «Вказівки щодо заряджання»
	Неправильно встановлена акумуляторна батарея	Впевніться, що обидва ступені блокування увійшли в зачеплення
	Спрацював захист двигуна	Дайте двигуну охолонути
	Акумулятор занадто холодний/занадто гарячий	Нагрівання/охолодження акумулятора
	Ланцюг занадто сильно натягнутий	Послаблення пиляльного ланцюга, (див. „Монтаж і натягування пиляльного ланцюга (див. мал. **B1** – **B7**)“, Сторінка 197).
Пиляльний ланцюг не рухається	Акумуляторна батарея розрядилась	Зарядіть акумуляторну батарею, див. також «Вказівки щодо заряджання»
	Пошкодження електроінструмента	Зверніться до авторизованої сервісної організації Bosch
	Ділянка під кришкою SDS забилась	Див. «Технічне обслуговування та очищення»
	Немає мастила на пиляльному ланцюгу	Натягування пиляльного ланцюга, (див. „Монтаж і натягування пиляльного ланцюга (див. мал. **B1** – **B7**)“, Сторінка 197) та змащення (див. „Змащення пиляльного ланцюга (див. мал. **C**)“, Сторінка 198).
Гілкоріз працює нерівно	Ненадійний контакт всередині	Зверніться до авторизованої сервісної організації Bosch
	Вимикач **(5)** несправний	Зверніться до авторизованої сервісної організації Bosch
Пиляльний ланцюг сухий	Немає мастила на пиляльному ланцюгу	Змащення пиляльного ланцюга, див. також (див. „Змащення пиляльного ланцюга (див. мал. **C**)“, Сторінка 198).
Ланцюг/напрямна шина перегрілись	Немає мастила на пиляльному ланцюгу	Змащення пиляльного ланцюга, див. також «(див. „Змащення пиляльного ланцюга (див. мал. **C**)“, Сторінка 198).
	Ланцюг занадто сильно натягнутий	Послаблення пиляльного ланцюга, (див. „Монтаж і натягування пиляльного ланцюга (див. мал. **B1** – **B7**)“, Сторінка 197).
	Пиляльний ланцюг тупий	Замініть пиляльний ланцюг
Гілкоріз смикається, вібрує і не розпилює належним чином	Ланцюг недостатньо натягнутий	Послаблення пиляльного ланцюга, (див. „Монтаж і натягування пиляльного ланцюга (див. мал. **B1** – **B7**)“, Сторінка 197).
	Пиляльний ланцюг тупий	Замініть пиляльний ланцюг
	Пиляльний ланцюг зношений	Замініть пиляльний ланцюг
	Зуби ланцюга дивляться не в той бік	Правильно надіньте ланцюг
Сильна вібрація/шум	Пошкодження електроінструмента	Зверніться до авторизованої сервісної організації Bosch
Занадто короткий час пиляння на одному заряді акумулятора	Занадто велика сила тертя через недостатнє змащення	Змащення пиляльного ланцюга, (див. „Змащення пиляльного ланцюга (див. мал. **C**)“, Сторінка 198).

Ознаки	Можлива причина	Усунення
	Пиляльний ланцюг забруднений	Очистьте пиляльний ланцюг
	Погана техніка розпилювання	(див. „Робота з гілкорізом“, Сторінка 198)
	Акумуляторна батарея неповністю заряджена	Зарядіть акумуляторну батарею, див. також «Вказівки щодо заряджання»
	Температура акумулятора знаходиться за межами допустимого діапазону	Дайте акумуляторній батареї нагрітися до кімнатної температури (в межах допустимого температурного діапазону акумуляторної батареї 0–45 °C)
Пиляльний ланцюг рухається повільно	Акумуляторна батарея розрядилась	Зарядіть акумуляторну батарею, див. також «Вказівки щодо заряджання»
	Температура акумулятора знаходиться за межами допустимого діапазону	Дайте акумуляторній батареї нагрітися до кімнатної температури (в межах допустимого температурного діапазону акумуляторної батареї 0–45 °C)

Технічне обслуговування і сервіс

Технічне обслуговування та очищення

- ▶ **Перед усіма маніпуляціями із садовим інструментом (напр., технічним обслуговуванням, заміною робочого інструмента тощо), а також при його транспортуванні і зберіганні виймайте акумуляторну батарею із садового інструмента.** У разі ненавмисного включення вимикача існує небезпека поранення.
- ▶ **Завжди носіть відповідний одяг та засоби індивідуального захисту.**
- ▶ **Регулярно перевіряйте ланцюгову пилку на наявність очевидних недоліків, напр., провисання, спадання або сильне пошкодження пиляльного ланцюга, послаблення кріплення, спрацювання або пошкодження деталей.**
- ▶ **Нічого не міняйте в садовому інструменті.** Недозволені зміни можуть вплинути на безпеку садового інструмента і призвести до посилених шумів і вібрацій, а також втрати гарантії.

Вказівка: Регулярно виконуйте наступні роботи з техобслуговування, щоб забезпечити тривале та надійне використання.

Для якісної і безпечної роботи тримайте електроінструмент і вентиляційні отвори в чистоті. Регулярно перевіряйте гілкоріз на наявність очевидних недоліків, напр., провисання або пошкодження пиляльного ланцюга, спрацювання або пошкодження деталей.

Перевірте, чи не пошкоджені кришки та захисні пристрої і чи правильно вони встановлені. Перед використанням виконайте необхідні роботи з техобслуговування та ремонту.

Заміна і загострювання пиляльного ланцюга

– У разі тривалого використання або контакту не з деревиною пиляльний ланцюг може затупитись.
– Для оптимальної потужності та безпеки потрібний гострий пиляльний ланцюг.
– Ніколи не нагострюйте пиляльний ланцюг самостійно, якщо у Вас немає достатнього досвіду.
– Замінюйте пиляльний ланцюг на пиляльний ланцюг з приладдя Bosch або віддавайте його на професійне нагострення.

Заміна пиляльного апарата

- ▶ **Замінюйте напрямну шину, лише якщо Ви добре обізнані з виробом і чітко розумієте інструкції. У іншому випадку зверніться, будь ласка, до сервісної майстерні Bosch.**

– Якщо пиляльний апарат зносився, для подовження строку служби його можна монтувати у повернутому вигляді або замінити.
– Використовуйте ключ для гвинтів з внутрішнім шестигранником, щоб послабити гвинт між пиляльним апаратом **(15)** і затискним колесом **(2)**.
– Після перевертання або заміни пиляльного апарата монтуйте затискне колесо **(2)** на місце.

Вказівка: Затягуйте гвинти від руки, поки не відчуєте легкий спротив, а потім для правильного кріплення зробіть 1/8 оберту. Занадто сильне затягнення може призвести до заклинення пиляльного апарата, яке обмежить рух пиляльного ланцюга.

Пиляльний апарат

EasyChain 18V-15-7	Oregon 064BXNA041

Сервіс та надання консультацій щодо використання продукції

Україна

Тел.: +380 800 503 888

Посилання на наші сервісні адреси та умови гарантії можна знайти на останній сторінці.

При всіх додаткових запитаннях та замовленні запчастин, будь ласка, зазначайте 10-значний номер для замовлення, що стоїть на паспортній табличці продукту.

Утилізація

Електроприлади, акумуляторні батареї, приладдя і упаковку треба здавати на екологічно чисту повторну переробку.



Не викидайте електроприлади та акумуляторні батареї/батарейки в побутове сміття!

Лише для країн ЄС:

Електричні та електронні пристрої або використані акумулятори/батареї, які більше не використовуються, повинні збиратися окремо та утилізуватися екологічно безпечним способом. Скористайтеся призначеними для цього системами збору. Неправильна утилізація може завдати шкоди навколишньому середовищу та здоров'ю через небезпечні речовини, що містяться у відходах.

Қазақ

Еуразия экономикалық одағына (Кеден одағына) мүше мемлекеттер аумағында қолданылады

Өндірушінің өнім үшін қарастырған пайдалану құжаттарының құрамында пайдалану жөніндегі осы нұсқаулық, сонымен бірге қосымшалар да болуы мүмкін.

Сәйкестікті растау жайлы ақпарат қосымшада бар.

Өнімді өндірген мемлекет туралы ақпарат өнімнің корпусында және қосымшада көрсетілген.

Өндірілген мерзімі Нұсқаулық мұқабасының соңғы бетінде көрсетілген.

Импортерге қатысты байланыс ақпарат өнім қаптамасында көрсетілген.

Өнімді пайдалану мерзімі

Өнімнің қызмет ету мерзімі 7 жыл. Өндірілген мерзімнен бастап (өндіру күні зауыт тақтайшасында жазылған) істетпей 5 жыл сақтағаннан соң, өнімді тексерусіз (сервистік тексеру) пайдалану ұсынылмайды.

Көрсетілген қызмет ету мерзімі тұтынушы аталмыш нұсқаулықтың талаптарын орындаған жағдайда ғана жарамды болады.

Істен шығу себептерінің тізімі

- қөп үшқын шықса, пайдаланбаңыз
- қатты діріл кезінде пайдаланбаңыз
- тоқ сымы бұзылған немесе оқшаулаусыз болса, пайдаланбаңыз
- өнім корпусынан тікелей түтін шықса, пайдаланбаңыз

Пайдаланушының мүмкін қателіктері

- тұтқасы мен корпусы бұзылған болса, өнімді пайдаланбаңыз
- жауын –шашын кезінде сыртта пайдаланбаңыз
- корпус ішіне су кірсе құрылғыны қосушы болмаңыз

Шекті күй белгілері

- тоқ сымының тозуы немесе зақымдануы
- өнім корпусының зақымдалуы

Қызмет көрсету түрі мен жилігі

- Әр пайдаланудан соң өнімді тазалау ұсынылады.

Сақтау

- құрғақ жерде сақтау керек
- жоғары температура көзінен және күн сәулелерінің әсерінен алыс сақтау керек
- сақтау кезінде температураның кенет ауытқуынан қорғау керек
- орамасыз сақтау мүмкін емес
- сақтау шарттары туралы қосымша ақпарат алу үшін МЕМСТ 15150-69 (шарт 1) құжатын қараңыз
- +5-ден +40 °С-қа дейін температурасында қоймада өндірушінің қаптамасында сақтаңыз. Салыстырмалы ылғалдылық 80 % -дан аспауы тиіс.

Тасымалдау

- тасымалдау кезінде өнімді құлатуға және кез келген механикалық ықпал етуге қатаң тыйым салынады
- босату/жүктеу кезінде пакетті қысатын машиналарды пайдалануға рұқсат берілмейді
- тасымалдау шарттары талаптарын МЕМСТ 15150-69 (5 шарт) құжатын оқыңыз
- Қоршаған орта температурасы −50 °С-тан +50 °С-қа дейін тасымалдау рұқсат етілген. Салыстырмалы ылғалдылық 100 %-дан аспауы тиіс.

Қауіпсіздік нұсқаулары

Белгілердің мағынасы



Қауіптер бойынша жалпы нұсқаулар.



Қолдану нұсқаулығын оқыңыз.



Жауын жауып тұрғанда қолданбаңыз.



Бұтақ-кескіш арадан кері соққы пайда бола алуын ескере отырып, шапқы ұшымен кесуге жол бермеңіз.



Бұтақ-кескіш араны әрқашан екі қолыңызбен ұстаңыз.



Қолдарыңызды пышақтан ұзақ ұстаңыз.



Көз және құлақты қорғайтын құралдарды киіп жүріңіз.



Қорғаныс қолғапшаларын киіңіз.



САҚТАНДЫРУ: Құралда күту және жөндеу жұмыстарын өткізу алдынан алдымен құрал аккумуляторын шығарып алыңыз.

Электр құралдары үшін жалпы қауіпсіздік нұсқаулары

⚠ ЕСКЕРТУ **Осы электр құралының жинағындағы ескертулерді, нұсқауларды, суреттерді және сипаттамаларды оқыңыз.** Барлық техникалық қауіпсіздік нұсқаулықтарын орындамау тоқтың соғуына, өрт және/немесе ауыр жарақаттануларға алып келуі мүмкін.

Болашақ жұмыстар үшін қауіпсіздік нұсқаулықтары мен ескертпелерді сақтап қойыңыз.

Қауіпсіздік нұсқаулықтарында пайдаланылған Электр құрал атауының желіден қуат алатын электр құралдарына (желілік кабелі менен) және аккумуляторден қуат алатын электр құралдарына (желілік кабелі жоқ) қатысы бар.

Жұмыс орнының қауіпсіздігі

- **Жұмыс орнын таза және жарық ұстаңыз.** Ластанған және қараңғы жайларда сәтсіз оқиғалар болуы мүмкін.
- **Электр құрылғысын жарылатын атмосферада пайдаланбаңыз, мысалы, жанатын сұйықтық, газ немесе шаң бар болғанда.** Электр құрал ұшқындарды жасайды, ал олар шаң немесе буларды жандыруы мүмкін.
- **Балалар мен бақылаушыларды электр құралынан алыс ұстаңыз.** Алданулар бақылау жоғалуына алып келуі мүмкін.
- Жабдық тұрмыстық жағдайларда, коммерциялық аймақтарда және қоғамдық жерлерде, зиянды және қауіпті өндірістік факторлар жоқ кіші электр тұтынуы бар өндірістік аймақтарында жұмыс істеу үшін арналған.

Электр қауіпсіздігі

- **Электр құралдарды жаңбырда немесе ылғалды қоршауда пайдаланбаңыз.** Электр құралына кірген су тоқ соғу қауіпін жоғарылатады.

Жеке қауіпсіздік

- **Электр құралды пайдалануда абай болыңыз, жұмысыңызды бақылаңыз және парасатты пайдаланыңыз. Электр құралды шаршаған кезде немесе есірткі, алкоголь немесе дәрі әсер еткен кезде пайдаланбаңыз.** Электр құралын пайдалану кезінде аңсыздық ауыр жеке жарақаттануға алып келуі мүмкін.
- **Жеке қорғайтын жабдықтарды пайдаланыңыз. Әрдайым көз қорғанысын тағыңыз.** Шаң маскасы, сырғанбайтын қауіпсіздік аяқ киімдері, шлем немесе есту қорғаныштары сияқты қорғағыш жабдықтары тиісті жағдайларда қолданып жеке жарақаттануларды кемейтеді.
- **Кездейсоқ іске қосылудың алдын алу. Тоқ көзіне және/немесе батареялар жинағына қосудан алдын, құралды көтеру немесе тасудан алдын өшіргіш өшік күйде болуына көз жеткізіңіз.** Электр құралын саусақты өшіргішке қойып тасу немесе қосқышы қосулы электр құралын тоққа қосу сәтсіз оқиғаға алып келуі мүмкін.
- **Электр құралын қосудан алдын келген реттеу сынасын немесе кілтті алып қойыңыз.** Электр құралының айналатын бөлігінде қалған кілт немесе сына жеке жарақаттануға алып келуі мүмкін.
- **Көп күш істетпеңіз. Әрдайым тиісті таяныш пен тең салмақытылқты сақтаңыз.** Бұл күтілмеген жағдайларда электр құралдың бақылануын сақтайды.
- **Тиісті киім киіңіз. Бос киім мен әшекейлерді киймеңіз. Шашыңыз бен киімдерді жылжымалы бөлшектерден алыс ұстаңыз.** Бос киімдер, әшекейлер немесе ұзын шаш жылжымалы бөлшектер арқылы тартылуы мүмкін.
- **Егер шаң шығарып жинау жабдықтарына қосу құрылғылары берліген болса, онда олар қосулы болуына және тиісті ретте қолдануына көз жеткізіңіз.** Шаң жинауды пайдалану шаңға байланысты зияндарды кемейтеді.
- **Аспаптарды жиі пайдаланып жақсы білгеннен соң масайрап кетпей қауіпсіздік принциптерін елемей отырмаңыз.** Абайсыз әрекет секунд ішінде ауыр жарақаттануға алып келуі мүмкін.
- **НАЗАР АУДАРЫҢЫЗ! Энергиямен жабдықтаудың толықтай не жекелей тоқтатылуы немесе энергиямен жабдықтауды басқару тізбегінің ақауланууы салдарынан электр құралының жұмысында кідіріс пайда болған жағдайда, бұғатталмағандығына көз жеткізіп (болған жағдайда) барып, ажыратқышты Выкл. (Өшіру) қалпына келтіріңіз. Желілік ашаны розеткадан шығарыңыз немесе алып – салмалы аккумуляторды ажыратыңыз.** Осы әрекет арқылы бақыланбайтын қайта іске қосылудың алдын аласыз.
- Аталмыш пайдалану жөніндегі нұсқаулыққа сәйкес білікті қызметкерлер құрамына электр құралын реттеу, монтаждау, қолданысқа енгізу және оған қызмет көрсету әрекеттерімен таныс тұлғалар жатады.
- Электр құралымен жұмыс істеуге 18 жасқа толған, техникалық сипаттаманы, пайдалану жөніндегі нұсқаулықты және қауіпсіздік ережелерін оқып шыққан тұлғаларға рұқсат етіледі.
- Дене, сезім немесе ақыл-ой қабілеттері шектеулі немесе тәжірибесі мен білімі жеткіліксіз адамдар

олардың қауіпсіздігі үшін жауапты тұлғаның бақылауында болмаса немесе электр құралын пайдалану бойынша нұсқау алмаған болса, бұйымды пайдаланбауы тиіс.

Электр құралдарын пайдалану және күту

- ▶ **Құралды аса көп жүктемеңіз. Жұмысыңыз үшін жарамды электр құралын пайдаланыңыз.** Жарамды электр құралымен керекті жұмыс аймағында дұрыс әрі сенімді жұмыс істейсіз.
- ▶ **Ажыратқышы дұрыс емес электр құралын пайдаланбаңыз.** Қосуға немесе өшіруге болмайтын электр құралы қауіпті болып, оны жөндеу қажет болады.
- ▶ **Жабдықтарды реттеу, бөлшектерін алмастыру немесе электр құралдарын қоймаға қою алдында, ашаны қуат көзінен ажыратыңыз және/немесе аккумуляторы алмалы-салмалы болса, оны электр құралынан алып тастаңыз.** Бұл сақтық әрекеті электр құралдың байқаусыз қосылуына жол бермейді.
- ▶ **Пайдаланылмайтын электр құралдарды балалар қолы жетпейтін жайға қойыңыз. Осыларды білмейтін немесе осы ескертпелерді оқымаған адамдарға бұл құралды пайдалануға жол бермеңіз.** Тәжірибесіз адамдар қолында электр құралдары қауіпті болады.
- ▶ **Электр құралдарын мен керек-жарақтарын ұқыпты күтіңіз. Қозғалмалы бөлшектердің кедергісіз істеуіне және кептеліп қалмауына, бөлшектердің ақаусыз немесе зақымдалмаған болуына, электр құралының зақымдалмағанына көз жеткізіңіз. Зақымдалған бөлшектері бар құралды пайдаланудан алдын жөндеңіз.** Электр құралдарының дұрыс күтілмеуі жазатайым оқиғаларға себеп болып жатады.
- ▶ **Кескіш аспаптарды өткір және таза күйде сақтаңыз.** Дұрыс күтілген және кескіш жиектері өткір кескіш аспаптар аз кептеліп, кесілетін бетке оңай бағытталады.
- ▶ **Электр құралын, жабдықтарды, алмалы-салмалы аспаптарды және т.б. осы нұсқауларға сай пайдаланыңыз. Сонымен жұмыс шарттарымен орындайтын әрекеттерге назар аударыңыз.** Электр құралдарын арналмаған жұмыстарда пайдалану қауіпті.
- ▶ **Қолтұтқалар мен қармау беттерін құрғақ, таза және май мен ластан таза ұстаңыз.** Сырғанақ қолтұтқалар мен қармау беттері күтілмеген жағдайларда сенімді қолдану мен бақылауға жол бермейді.

Батарея құралын пайдалану және күту

- ▶ **Тек өндіруші сипаттаған зарядтағышмен қайта зарядтаңыз.** Батарея жинағының бір түріне сай зарядтағыш басқа батарея жинағымен қолдануда өрт қауіпіне адып келуі мүмкін.
- ▶ **Электр құралдарын тек арнайы тағайындалған батарея жинақтарымен пайдаланыңыз.** Кез келген басқа батарея жинақтарын пайдалану жарақаттану мен өрт қауіпіне алып келеді.
- ▶ **Егер батарея жинағы қолдануда болмаса, оны түйреуіш, тиын, кілт, шеге, бұранда немесе басқа кіші метал заттардан ұстаңыз, олар бір терминалдан басқасына байланыс жасауы мүмкін.** Батарея терминалдарын қосу күйік немесе өртке алып келуі мүмкін.
- ▶ **Дұрыс емес пайдалануда батареядан сұйықтық ағуы мүмкін, оған тимеңіз. Егер тиіп қалсаңыз, сумен шайып тастаңыз. Егер сұйықтық көзге тисе дәрігерге хабарласыңыз.** Батареядан шаққан сұйықтық қозу немесе күйіктерге алып келуі мүмкін.
- ▶ **Зақымдалған немесе өзгертілген батарея жинақтарын пайдаланбаңыз.** Зақымдалған немесе өзгертілген батареялар өртке, жарылуға немесе жарақаттуға алып келуі мүмкін кездейсоқ әрекеттерге алып келуі мүмкін.
- ▶ **Батарея жинағын немесе құралын өртке немесе қатты температураға салдырмаңыз.** 130 °C жоғары температураларда жарылыс болуы мүмкін.
- ▶ **Барлық зарядтау нұсқауларын орындап батарея жинағын нұсқауларда белгіленген температура ауқымынан тыс жағдайда зарядтамаңыз.** Дұрыс емес зарядтау немесе белгіленген ауқымнан тыс температурада зарядтау батареяны зақымдап өрт қауіпін жоғарылатуы мүмкін.

Қызмет көрсету

- ▶ **Электр құралына маманды жөндеуші тек бірдей қосалқы бөлшектермен қызмет көрсетуі керек.** Бұл электр құралының қауіпсіздігін сақталуын қамтамасыз етеді.
- ▶ **Зақымдалған батарея жинақтарын ешқашан пайдаланбаңыз.** Батарея жинақтарын тек өндіруші немесе өкілетті қызмет көрсету жабдықтаушысы арқылы орындалуы мүмкін.

Бұтақ-кескіш ара бойынша қауіпсіздік нұсқаулары

- ▶ **Бұтақ-кескіш ара іске қосылып тұрғанда денеңіздің барлық бөлшектерін ара шынжырынан ұзақта ұстаңыз. Бұтақ-кескіш араны іске қосу алдынан ара шынжыры ешбір затқа тиіп тұрмағанын тексеріп алыңыз.** Бұтақ-кескіш арамен жұмыс істеу барысында бір сәттік алаңғасарлық киім немесе дене бөлшектері ара шынжыры арқылы тартылып қалуына апаруы мүмкін.
- ▶ **Бұл құрал екі қолмен пайдалану үшін мақсатталған. Бұтақ-кескіш арасын әрқашан бір қолыңызбен артқы тұтқадан және екінші қолыңызбен қосымша тұтқадан ұстаңыз. (F суретін қараңыз)**
- ▶ **Бұтақ-кескіш араны тек қана оқшауланған тұтқаларынан ұстаңыз, себебі шынжырлы ара көзге көрінбейтін электр кабелдеріне тиіп қалуы мүмкін.** Ара шынжыры кезкелген электр тоқ өткізгіш кабелдеріне жанасып тиіп кетуі осы құралдың

металдан жасалған бөлшектерін кернеу астына қойып, электр соққысына апаруы мүмкін.

- **Көзді қорғайтын құралдарды киіп жүріңіз. Қорғаныс құлаққаптарын, бас, қолдар мен аяқтарды қорғайтын жеке қорғаныс құралдарын киіп жүріп жұмыс істеуіңіз лазым.** Лайықты қорғаныс құралдарын киіп жүріп жұмыс істеу жұмыс барысында ұшып жататын жоңқалар арқылы мен ара шынжырын кездейсоқ түрде түртіп қалу арқылы пайда бола алатын жарақаттану қауібін азайтады.
- **Бұтақ-кескіш арамен ешқашан ағаш, басқыш, шатыр немесе тұрақсыз тірек үстінде тұрып жұмыс істемеңіз.** Бұтақ-кескіш арамен бұл түрде жұмыс істеу ауыр жарақаттануға апара алады.
- **Әрқашан тұрақты түрде тұрғаныңызға назар аударып, бұтақ-кескіш араны тек қана бекем, қауіпсіз және тегіс жер үстінде тұрғаныңызда қолданыңыз.** Сырғанақ болған табан немесе тұрақты емес тұру жерлер теңгерімнің жоғалуына немесе бұтақ-кескіш араның басқарылуының жоғалуына апаруы мүмкін.
- **Кернеу астында тұрған бұтақтарды кескенде осы бұтақ қатты қайтарым бере алатынына назар аударыңыз.** Ағаш талшықтарындағы кернеу босатылып шыққан уақытта осы кернеу астында тұрған бұтақ араны қолданып тұрған адамға тиіп, және/немесе осы адамның бұтақ-кескіш ара үстінен бақылауды жоғалтуына апара алуы мүмкін.
- **Әсіресе аласа ағаштар топтары мен жас ағаштарды арамен кескенде аса сақ болыңыз.** Олардың жіңішке материалы ара шынжырында шатасып оралып қалып, шынжырды араның өзіңізге қарай жүре қалуы немесе өзіңізді тепе-теңдіктен шығарып жіберуі мүмкін.
- **Бұтақ-кескіш араны өшіріліп қойылған қалыпта алдыңғы тұтқасынан ұстап тасуыңыз лазым, оны тасып жүргенде ара шынжыры алғы жаққа қарап тұруы керек. Бұтақ-кескіш араны тасымалдағанда немесе сақтауға қойғанда әрқашан оның үстінен шынжырды қорғау жапқышын жауып қою қажет.** Бұтақ-кескіш араны ұқыпты түрде қолдану арқылы жұмыс істеп тұрған ара шынжырымен кездейсоқ жанасып қалуы мүмкіншілігі азайтылады.
- **Майлау, шынжыр кернеуі бойынша, сонымен қатар шапқы мен шынжырды алмастыру бойынша нұсқауларға сай әрекет етіңіз.** Лайықсыз түрде керілген немесе майланған шынжырлар жыртылып кете алады немесе қайта соққы қауібін арттыра алады.
- **Тек қана ағаш кесу үшін. Бұтақ-кескіш араны мақсатталмаған жұмыстар үшін қолданбаңыз. Мысалы: Бұтақ-кескіш араны металл, пластмасса, тас қалаулары немесе ағаштан жасалмаған құрылыс материалдарын кесу үшін қолданбаңыз.** Бұтақ-кескіш араны мақсатталмаған жұмыстар үшін қолдану қауіпті жағдайларға апаруы мүмкін.
- **Осы бұтақ-кескіш ара ағаштарды кесіп құлату үшін мақсатталмаған.** Бұтақ-кескіш араны мақсатталған түрден тыс жұмыстар үшін пайдалану осы құралды пайдаланытан адамның немесе жанында тұрған адамдардың ауыр түрде жарақаттануына апара алады.
- **Құралда қысылып қалған материалды алып тастау барысында, бұтақ-кескіш араны сақтауға қойғанда немесе құрал бойынша күтім жұмыстарында осы құжат бойынша барлық нұсқауларға сай әрекет етіңіз.** Алдымен құралдың ажыратып-қосқышы өшіріліп және аккумуляторы шығарылып қойылғанын тексеріп алыңыз.
- **Кері соққының пайда болуы себептері мен оларды болдырмау жолдары:**
  – Жүргізу шинасының ұшы кез келген бір затқа жанасып тигенде немесе ағаш бүгіліп, ара шыншыры кесілген жерде қысылып тұрып қалғанда кері соққының пайда болуы мүмкін.
  – Кейбір кездерде, жүргізуші шинасының ұшын түртіп қалу кездейсоқ артқа қарай бағытталған реакцияға апарып, осы реакция салдарынан жүргізу шинасы жоғарыға қарай және қолданушы бағытына қарай соғылып апарылуы мүмкін.
  Ара шынжыры жүргізу шинасының ұшында қысылып қалуы шинаны дереу қолданушы бағытына кері итеріп жіберуі мүмкін.
  – Осы реакциялардың әрқайсысы ара ұстау мен қолдану бойынша бақылауды жоғалтып, қатты жараланып қалуыңызға апаруы мүмкін. Тек қана бұтақ-кескіш араны ішіне құрастырылып орнатылған қауіпсіздік құрылғылар жүйесіне сүйенуге болмайды. Бұтақ-кескіш араның пайдаланушы ретінде Өзіңіз, апаттар мен жарақаттануларға жол бермей жұмыс істей алу үшін, түрлі сақтандыру шараларын қолданып жүруіңіз лазым.
  Кері соққы бұтақ-кескіш араны қате немесе жаңылыс түрде пайдалану салдарынан пайда болады. Төменде көрсетілгендей, лайықты қауіпсіздік шараларын қолдану арқылы осы кері соққының пайда болуына жол берілмейтін болады:
- **Қолдарыңыздың басбармақтары мен бармақтарын бұтақ-кескіш араның тұтқалары айналасынан бекем ұстап отыра, араны екі қолыңызбен бекем ұстаңыз. Денеңіз бен қолдарыңызды кері соққы күштеріне қарсы тұрып, төзе алатындай тұрысқа қойыңыз.** Лайықты шаралар қолданылғанда құрал пайдаланушысы кері соққы күштеріне қарсы тұрып, оларға төзе алады. Бұтақ-кескіш араны ешқашан қолдарыңыздан босатып шығарып жібермеңіз.
- **Денеңізді лайықсыз және қалыпсыз тұрыста ұстамаңыз және кесілетін өнімдерді иықтарыңыздан биігірек болғанда кеспеңіз.** Осының арқасында жүргізуші шина ұшымен кездейсоқ түрде жанасып қалуына жол берілмей, бұтақ-кескіш араның кездейсоқ жағдайларда жақсырақ бақылап басқарылуы қамтамасыз етіле алынады.
- **Әрқашан шығарушы тарабынан талап етілетін қосалқы шиналары мен ара шынжырларын қолданыңыз.** Лайықсыз қосалқы шиналары мен ара

шынжырлары шынжырдың жыртылуына немесе кері соққыға апаруы мүмкін.

- ▶ **Ара шынжырын қайрау және күту үшін шығарушының нұсқауларына сай әрекет етіңіз.** Тереңдікті шектеушінің мәні тым төмен болғаны соққыға бейімді болуын арттырады.

Қосымша қауіпсіздік нұсқаулықтары

- ▶ **Бұл электр құрал физикалық, сенсорлық немесе психикалық қабілеттері шектелген, немесе осы құралды қолдану үшін керекті тәжірибесі және/немесе білімі болмаған адамдар арқылы (осылардың арасында балалар да) тек өздерінің бақылау астында болып, немесе осы құралды қауіпсіз түрде қолдану бойынша нұсқаулармен танысып, мүмкін бола алатын тәуекелдермен танысқаннан кейін ғана қолданылуы тиіс.** Балалардың электр құралымен ойнамауын қамтамасыз ету үшін балаларға қарап жүруіңіз қажет.
- ▶ **Құралды қолдану алдынан алдымен оның қорғау құралдары мен тұтқыштарының барлығы лайықты түрде енгізіліп орнатылғанын тексеріп алыңыз.** Құрал толығымен құрастырылып орнатылмаған қалыпта болғанда немесе құралда рұқсат етілмеген өзгертулер өткізілген жағдайларда құралды ешқашан іске қосып қолданбаңыз.
- ▶ Құрал шынжыры лайықты дұрыс жерде орнатылып қойылуына назар аударыңыз. Шынжырдың қате жерде орнатылуы шынжырдың үзіліп қалуына, кері соққыға және/немесе адамдардың жарақаттануына апара алады.
- ▶ Бұтақ-кескіш арамен жұмыс істегенде әрқашан төзімді ұзын жұмыс шалбарын киіп жүріңіз.
- ▶ **Бұл бұтақ-кескіш ара төменнен жоғарыға қарай жасалатын кесімдер жасау үшін арналмаған.** Бұтақ-кескіш араны ол үшін қарастырылмаған жұмыстар үшін қолдану қауіпті жағдайларға апаруы мүмкін.

Аккумуляторды оңтайлы пайдалану бойынша нұсқаулар

- ▶ **Аккумуляторды өзгертпеңіз және ашпаңыз.** Қысқа тұйықталу қаупі бар.




Акумуляторды ыстықтан (мысалы, ұзақ уақыт бойы күн сәулеленуінен де), оттан, судан және ылғалдан қорғаңыз. Жарылу қауіпі бар.

- ▶ **Құралды пайдаланбаған уақытта пайдаланылмайтын аккумуляторды қыстырғыштардан, тиындардан, кілттерден, шегелерден, бұрандалардан және түйіспелердің тұйықтауына апара алатын басқа ұсақ темір заттардан ұзақ жерде сақтаңыз.** Аккумулятор түйіспелерінің арасындағы қысқа тұйықталу күйіктерге немесе өртке апаруы мүмкін.
- ▶ **Аккумуляторда зақымданған жерлері бар болғанда немесе ол дұрыс пайдаланбаған жағдайда бу шығуы мүмкін.** Бұл жағдайда жұмыс аумағына таза ауа кіргізіп, шағымдар болса, дәрігерге жүгініңіз. Бу тыныс алу жолдарын тітіркендіруі мүмкін.
- ▶ **Бұл аккумуляторды тек қана осы өндіруші өнімдерінде пайдаланыңыз.** Сол арқылы аккумуляторды қауіпті, артық жүктеуден сақтайсыз.
- ▶ **Шеге немесе бұрауыш сияқты ұшты заттар немесе сыртқы әсер арқылы аккумулятор зақымдануы мүмкін.** Бұл қысқа тұйықталуға алып келіп, аккумулятор жануы, түтін шығаруы, жарылуы немесе қызып кетуі мүмкін.
- ▶ **Аккумулятордың қысқа тұйықталуын өткізбеңіз.** Жарылу қауіпі бар.
- ▶ Аккумулятордың желдету саңылауларын жұмсақ, таза және құрғақ қылшақпен анда-санда мұқият тазалап жүріңіз.
- ▶ **Құралды тек қана оның жеткізілім көлемінде болған қуаттандыру құралымен қуаттандырыңыз.**

Белгілер

Төмендегі белгілер қолдану нұсқаулығын оқу және түсіну үшін маңызды. Белгілер мен олардың мағынасын есте сақтаңыз. Белгілерді дұрыс түсіну құралды дұрыс әрі одан да сенімдірек түрде пайдалануға көмек болады.

Белгі	Мағына
	Бақ құралы қолданылатын жерде жануарлар және жабайы аңдардың бар не жоқ болуын мұқият тексеріп алыңыз. Құрал қолданылып жатқанда жануарлар және жабайы аңдар жарақаттанып қалуы мүмкін. Құрал қолданылатын аймақты мұқият тексеріп, онда болатын тас, таяқ, сымдар, сүйектер және бөгде заттардың барлығын осы аймақтан алып тастаңыз.
	Жоғарыдан төменге түсіп жататын бұтақтар арқылы жарақаттану қаупі мүмкін болған жағдайларда басты қорғау құралдарын киіп жүріңіз.
	Құрал пайдаланып жатқан уақытта балалар мен бақылаушыларды құралдан алыс ұстаңыз. Назарыңыз басқа жаққа аударылып қалғанда құрал бақылауын жоғалтуыңыз мүмкін.
	Қозғалыс бағыты
	Реакция бағыты
	Салмағы
	Қосу
	Өшіру

Белгі	Мағына
✓	Рұқсат етілген қолдану әрекеттер
✗	Рұқсат етілмеген қолдану әрекеттер
CLICK!	Естілетін шуылдар
	Құрамдас бөлшектер/қосалқы бөлшектер

Өнім және қуат сипаттамасы



Қауіпсіздік бойынша нұсқауларын және сақтандырулардың барлығын оқыңыз. Қауіпсіздік бойынша нұсқаулықтары мен сақтандыруларын ұстанбау не орындамау электр соққысына, өрт шығуына және/немесе ауыр жарақаттануға апара алуы мүмкін.

Пайдалану нұсқаулығының алдыңғы бөлшегінде берілген суреттерге назар аударыңыз.

Тағайындалу бойынша қолдану

Құрал тұрмыстық пайдалану үшін, бұтақтарды, тақтайларды, ағаш арқалықтарын және т. б. жерге жақын деңгейде арамен кесу үшін мақсатталған.

Арамен кесуді бойынан немесе талшықтар бойымен жасауға болады.

Бұл электр құрал минералдық материалдары және гипсокартонды арамен кесуге арналмаған.

Бұл электр құрал төменнен жоғарығы қарай аралауға, тереңдетіп кесуге және ағаштарды аралап құлатуға арналмаған.

Бұл электр құралды пайдалану уақытында екі қолмен ұстап басқару керек.

Жеткізілім жиынтығы

Құралды қаптамасынан абайлап шығарып алыңыз да, төмендегі бөлшектердің толығымен бар болғанын тексеріңіз:

- Шынжырлы ара
- Қаптама
- Ара шынжыры
- Шина
- Шынжыр қорғанысы
- Ара шынжырына арналған май (50 мл)
- Пайдалану бойынша нұсқаулық

Өнімнің кейбір нұсқаларының жеткізілім жиынтығына аккумулятор мен зарядтағыш құрылғы кіреді.

Бөлшектері жетіспеген немесе зақымдалған болса, делдалыңызға хабарласыңыз.

Бейнеленген құрамды бөлшектер

Көрсетілген құрамды бөлшектердің нөмірлері графикалық беттегі электр құралының көрсетіліміне қатысты болып келеді.

(1) Шынжыр қорғанысы
(2) Керу шығыршығы
(3) Қосымша тұтқа
(4) Ажыратқышты іске қосылудан қорғайтын құлып
(5) Ажыратқыш
(6) Артқы тұтқа
(7) Аккумулятор бөлімі
(8) Аккумулятор заряды деңгейінің индикаторы
(9) Қол қорғанысы
(10) Жоңқаны шығару келтеқұбыры
(11) Қаптама
(12) Кергіш тұтқа
(14) Ара шынжыры
(13) Шынжыр қаптамасы
(15) Шина
(16) Аккумулятор[a)]
(17) Зарядтағыш құрылғы[a)]
(18) Сериялық нөмір
(19) Айналу және кесу бағыттарының белгісі
(20) Магнит
(21) Бекіткіш болт
(22) Шинаның бағыттауыш тақтайшасы
(23) Шынжырды керуге арналған болт
(24) Шынжырлы тісті дөңгелек
(25) Аккумуляторды босату түймесі

a) **Бейнеленген немесе сипатталған жабдықтар стандарттық жеткізу көлеміне кірмейді.**

Техникалық мәліметтер

Бұтақ кескіш		**EasyChain 18V-15-7**
Өнім нөмірі		**3 600 HB8 9..**
Бос жүріс күйіндегі шынжыр жылдамдығы	м/с	6,95
Жұмыс ұзындығы	мм	150
Аралау өнімділігі	мм	130
Шынжырды арнайы құралсыз керу (SDS)		●
Ара шынжырының түрі		325”– 80BX
Жетек түйінінің қалыңдығы	мм	1,1 (0,043")

Бұтақ кескіш		**EasyChain 18V-15-7**
Салмағы [A]		
– Аккумуляторсыз	кг	1,3
– Аккумулятормен	кг	1,7 (1,5 А-сағ) – 2,0 (6,0 А-сағ)
Сериялық нөмір		Өнімдегі сериялық нөмірді (фирмалық тақтайша) қараңыз
Зарядтау кезінде ұсынылатын қоршаған орта температурасы	°C	0 ... +35
Сақтау кезінде рұқсат етілетін қоршаған орта температурасы	°C	-20 ... +50
Жұмыс кезінде рұқсат етілетін қоршаған орта температурасы [B]	°C	0 ... +40
Аккумулятор түрі		PBA 18V...W-. 1,5 Ah, 2,0 Ah, 2,5 Ah, 4,0 Ah, 6,0 Ah

A) пайдаланған аккумуляторға байланысты

B) температура < 0 °C болғанда жұмыс күші шектелген көлемде болады

Шуыл/діріл бойынша мәліметтер

EN 62841-4-1 стандарты бойынша есептелген шуыл эмиссиясының деңгейі.

Электр құралының амплитуда бойынша есептелген шуыл деңгейі әдетте келесідей болады: дыбыстық қысым деңгейі **96** дБ(А); дыбыстық қуат деңгейі **104** дБ(А). K дәлсіздігі = **3** дБ.

Құлақ қорғанысын тағып жүріңіз!

Діріл көрсеткіштері a_h (үздіксіз діріл), p_F (қайталама соққы дірілі) және K дәлсіздігі, **EN 62841-4-1** стандарты бойынша есептелген.

a_h = **4** м/с^2 (K = **1,5** м/с^2), p_F = **186** м/с^2 (K = **65** м/с^2)

Құрал үшін белгіленген жалпы тербеліс мәні (мәндері) мен белгіленген шуыл эмиссия мәні (мәндері) стандартталған техникалық сынақтар әдісіне сай өлшеніп, электр бұйымды салыстыру арқылы басқа құралмен қолдана алынуына көз жеткізіңіз.

Құрал үшін белгіленген жалпы тербеліс мәні (мәндері) мен белгіленген шуыл эмиссия мәнін (мәндерін) жүктеменің бастапқы мәнін бағалау үшін де қолдана алынуына назарыңызды аударамыз.

Тербеліс және шуыл мәндері мен электр құралдың қолданып жатқан уақытында болған мәндері арасында ауытқу пайда болуы мүмкін, бұл осы құралдың қолдану түрі мен тәсіліне, әсіресе осы құралмен өңделетін өнімдердің түріне байланысты болады; керек болғанда, құрал пайдаланушыны қорғау үшін электр құрал пайдаланып жатқан уақытындағы тербеліс жүктемесін бағалау негізінде қарастырылған, лайықты шараларды белгілеп қолдану лазым (бұл үшін электр құралдың жұмыс циклдарының барлығын ескеріп жүру лазым, мысалы, электр құралдың өшіріліп қойған уақыттары және оның қайта іске қосып бірақ ешбір жүктемесіз тұрған уақыттары).

Аккумулятор

Bosch компаниясы аккумуляторлық электр құралдарын аккумуляторсыз да сатады. Электр құралыңыздың жеткізілім жиынтығында аккумулятордың бар-жоғын қаптауыштан біліп алуға болады.

Аккумуляторды зарядтау

▶ **Тек техникалық мәліметтерде жазылған зарядтау құралдарын пайдаланыңыз.** Тек қана осы зарядтау құралдары сіздің электр құралыңыздың ішінде литий-иондық аккумулятормен сәйкес.

Ескертпе: Литий-ионды батареялар халықаралық тасымалдау ережелеріне сәйкес ішінара зарядталған күйде жеткізіледі.Аккумулятордың толық қуатын пайдалану үшін оны алғаш рет пайдаланудан бұрын толық зарядтаңыз.

Аккумуляторды енгізу

Зарядталған аккумуляторды аккумулятор бекіткішіне тірелгенше енгізіңіз.

Аккумуляторды шығару

Аккумуляторды шығару үшін аккумуляторды босату түймесін басыңыз және аккумуляторды электр құралынан тартып шығарыңыз. **Бұл ретте күш салмаңыз.**

Аккумулятордағы аккумулятор заряды деңгейінің индикаторы

Нұсқау: әр аккумулятор түрінде заряд деңгейінің индикаторы болмайды.

Аккумулятордағы аккумулятор заряды деңгейінің индикаторы жарық диодтары аккумулятор зарядының деңгейін көрсетеді. Қауіпсіздік тұрғысынан заряд деңгейін электр құралының тоқтатылған күйінде көрсетуге болады.

Заряд деңгейін көрсету үшін аккумулятордағы заряд деңгейінің индикаторына арналған түймені басыңыз. Бұл әрекетті, аккумулятор шығарылған кезде де орындауға болады.

Аккумулятордағы жарық диоды	Заряд деңгейі
Үздіксіз жарық 4 × жасыл	≈ 75–100%
Үздіксіз жарық 3 × жасыл	≈ 50–75%
Үздіксіз жарық 2 × жасыл	≈ 25–50%
Үздіксіз жарық 1 × жасыл	≈ 5–25%
Жыпылықтау 1 × жасыл	≈ 0–5%

Аккумуляторды оңтайлы пайдалану туралы нұсқаулар

Аккумуляторды сұйықтықтардан және ылғалдан қорғаңыз.

Аккумуляторды тек –20 °C ... 50 °C температура ауқымында сақтаңыз. Аккумуляторды жазда көлікте қалдырмаңыз.

Пайдалану мерзімінің айтарлықтай қысқаруы аккумулятордың ескіргенін және ауыстыру керектігін білдіреді.

Қоқыстарды қайта өңдеу туралы нұсқауларды орындаңыз.

Аккумуляторды күту

Аккумулятордың оңтайлы түрде қолдануын қамтамасыз ету үшін төмендегі нұсқаулар мен шараларды ұстанып жүріңіз:

- Аккумуляторды сұйықтықтардан және ылғалдықтан қорғап жүріңіз.
- Электр құралды және аккумуляторды температура аумағы -20 °C және 50 °C аралығында болған жерлерде ғана сақтаңыз. Аккумуляторды, мысалы, жазда көлікте қалдырмаңыз.
- Аккумуляторды бақ электр бұйымнан шығарып алып, бақ электр бұйымнан бөлек сақтаңыз.
- Тікелей күн сәулелері түсе алатын жағдайларда аккумуляторды бақ электр бұйым ішінде қалдырмаңыз.
- Аккумуляторды сақтау үшін ең оңтайлы температура деңгейі болып 5 °C саналады.
- Аккумулятордың желдету саңылауларын жұмсақ, таза және құрғақ қылшақпен анда-санда мұқият тазалап жүріңіз.

Қуаттандырылғанынан кейін жұмыс циклдарының айтарлықтай қысқарып қалуы аккумулятордың тозып қалғанын және оны ауыстыру керектігін білдіреді.

Құрастырып орнату

Ара шынжырын құрастырып орнату және керу (B1 – B7 суреттерін қараңыз)

- ▶ **Ара шынжырын күту немесе ауыстыру алдынан алдымен жеке қорғаныс құралдарын (PSA) киіңіз.**
- ▶ **Құрастырып орнату үшін ешбір аспапты қолданбаңыз.**
- ▶ **Бұтақ-кескіш араны қате түрде теңшелген немесе қате керілген шынжырмен пайдалану шынжырдың үзіліп қалуына, кері соққыға және/немесе жарақаттануға апара алады.** Дұрыс бағытталған және керілген шынжыр құралдың жұмысын оңтайландырады және оның қызмет уақытын ұзартуға көмектеседі. Шынжырды Bosch арқылы рұқсат етілген шынжыр керу құрылғысымен керіңіз.
- ▶ **Әсіресе жаңа ара шынжырларын қолданғанда алғашқы уақытта кеңейтудің жоғары бола алуына назар аударуыңыз лазым.**
- ▶ **Ара шынжыры тым қызып тұрғанда оны кермеңіз, себебі ол суытылғаннан кейін тартылып және тарылып қалып, одан кейін шапқыға тым жақын жатуы мүмкін.**
- ▶ **Тек қана жетек буынының қалыңдығы (ойық ені) 1,1 мм болатын ара шынжырларын пайдаланыңыз.**

– Бұтақ-кескіш араны тегіс бір жер үстіне жатқызып қойыңыз.
– Керу шығыршығы **(2)** толығымен сағат тілі бағытына қарсы бұрылып қойылғанына көз жеткізіңіз.
– Ара шынжырын **(14)** шапқының **(15)** ұясына енгізіңіз. Дұрыс жүріс бағытына назар аударыңыз, ол үшін ара шынжырының жүріс бағыты белгісімен және кесу бағыты белгісімен **(19)** салыстырыңыз.
– Шыпқыны **(15)** бекіту болты **(21)** үстінен орнатып, шынжыр бөлшектерін шынжыр шығыршығы **(24)** айналасынан бекітіңіз.
– Бөлшектердің барлығы дұрыс орнатылғанын тексеріп, шапқы мен ара шынжырын осы позицияда ұстап тұрыңыз. Шынжыр тізбегін туралау кезінде қосымша көмек ретінде магнитті **(20)** қолданыңыз.
– Шынжыр жартылай керілгенше дейін керу шығыршығын **(2)** сағат тілі бағытымен бұрыңыз.
– SDS жапқышые **(11)** үстінен салып, кернеу түймешігін **(12)** сағат тілі бағытымен, жапқыш жартылай бекітіліп қойылғанынша дейін, бұрыңыз.
– Керу шығыршығын **(2)** лайықты шынжырлы кернеу орнатылғанша дейін сағат тілі бағытымен (+) бұрыңыз. Ара шынжыры **(14)**, оны оның ортасынан шамамен 2–3 мм көтере алу мүмкін болғанда, дұрыс кернелген деп саналады.
– Дұрыс кернеу мәні орнатылғанда кернеу түймешігін **(12)** сағат тілі бағытымен, кернеу түймешігі бекем орнатылғанша дейін, бұрып, кернеу түймешігіндегі **(12)** иінтіректі төменге қарай бұрыңыз. Шынжыр шинасы орнатылған позицияда бекітілді. Керу шығыршығын **(2)** әрігарай бұрамаңыз.
– Шынжыр тым қатты керілген жағдайда кернеу түймешігіндегі **(12)** иінтіректі жоғарыға қарай бұрап, одан кейін оны сағат тілі бағытымен жартылай бұрыңыз. Керу шығыршығын (-) бағытына қарай бұрап, керу үшін арналған қадамдарды қайталаңыз.

Ара шынжырын майлау (C суретін қараңыз)

Ара шынжыры жұмыс барысында шынжырларға арналған маймен автоматты түрде майланбайды.

Ара шынжырын әр пайдалану алдында тексеріп, қолмен майлаңыз.

Бұтақ кескіштің шынжырларға арналған майсыз пайдаланылуы оның зақымдалуына апарып соғады.

Ара шынжырының қызмет ету мерзімі және кесу өнімділігі лайықты түрде майлануына байланысты.

Нұсқау: үздік өнімділікке қол жеткізу үшін әрдайым шынжырлы араға арналған майды пайдаланыңыз. Рұқсат етілмеген майларды пайдалану май жүйесінің өнімділігіне жағымсыз әсер етіп, кепілдік күшінің жойылуына апаруы мүмкін.

Ара шынжырын майлау:

– Шынжырды майлау алдында аккумуляторды шығарып алыңыз.
– Ара шынжырын майлау барысында әрдайым қолғап киіп жүріңіз.
– Бұтақ кескішті, қаптамасын **(11)** жоғары қаратып, жарамды бетке қойыңыз.
– Майды шина мен ара шынжырының арасындағы аймаққа жағыңыз.
– Аккумуляторды қайта салыңыз. Майды бағыттауыш шина мен ара шынжырына біркелкі үлестіру үшін бұтақ кескішті қысқа уақытқа қосыңыз.

Пайдалану

Қосу/Өшіру (E суретін қараңыз)

Қосу

Шынжырдың жапқышын **(13)** алып тастап, қуаттандырылған аккумуляторды енгізіңіз.

Бұтақ-кескіш араны екі қолыңызбен ұстаңыз, бір қолыңызды артқы тұтқасынан **(6)** және екінші қолды қосымша тұтқасынан **(3)**.

Алдымен Қосқышты/өшіргішті бұғаттау түймешігін **(4)** басып, одан кейін Қосқыш/өшіргішті басыңыз **(5)**.

Ара шынжыры **(14)** жылжи бастағанда Қосқышты/өшіргішті бұғаттау түймешігін **(4)** қайта босатыңыз.

Өшіру

Қосу/Өшіру түймешігін **(5)** босатқаныңызда ара шынжыры **(14)** тоқтайтын болады.

Қосу/Өшіру түймешігі **(5)** босатылғаннан кейін ара шынжыры **(14)** тоқталмаған жағдайда Bosch компаниясының клиенттік қолдау қызметіне жүгініңіз.

Аккумуляторды шығарып қойып, шынжыр жапқышын **(13)** жоғарыға көтеріңіз.

Бұтақ-кескіш арамен жұмыс істеу

- ▶ **Пайдалану алдынан әрқашан алдымен пайдалану бойынша нұсқаулығын және қауіпсздік бойынша нұсқауларды оқып шығыңыз.**
- ▶ **Құралды ешқашан ақаулы сақтандырғыштармен немесе сақтандырғыштарсыз, мысалы, аранның іске өздігінен қосылып кетуінен сақтандырғышсыз, пайдаланбаңыз.**
- ▶ **Бұтақ-кескіш араның және шынжырдың қалпын әрдайым тексеріп жүріңіз. Ара шынжыры маймен майланды ма? “Ара шынжырын майлау” тарауын қараңыз. Бұтақ-кескіш араны, оның күйі мінсіз түрде болғанда ғана пайдаланыңыз. Бұтақ-кескіш арада ешқандай өзгерту жұмыстарын өткізбеңіз.**
- ▶ **Бұтақ-кескіш араның дұрыс құрастырылғанын әрдайым тексеріп жүріңіз, “Ара шынжырын құрастырып орнату және керу” тарауын қараңыз.**
- ▶ **Шынжыр қорғағышы жүріп тұратын ара шынжыры алдынан дұрыс орнатылғанын тексеріңіз. Шынжыр қорғағышы жүріп тұратын ара шынжыры алдынан қате орнатылып, өзінің қалыпты позициясына кері қайтпаған жағдайда Bosch компаниясының клиенттік қолдау қызметіне жүгініңіз.**
- ▶ **Әрқашан лайықты киім мен жеке қорғаныс құралдарын киіп жүріңіз.**
- ▶ **Қорғаныс көзәйнегін, құлақ үшін қорғаныс құралдарын және қорғаныс қолғапшаларын киіп жүріңіз. Лайықты киім арамен кесу барысында ұшып жататын заттардан және ара шынжырын кездейсоқ түрде түртіп қалудан түсе алатын жарақаттану қаупін азайтады.**
- ▶ **Әрқашан жұмыс айналасының ешбір кедергісіз болуын және құрал айналасында жұмысқа қатысы болмаған ешбір адамдар болмағанына көз жеткізіп жүріңіз.**
- ▶ **Бұтақ-кескіш араны әрдайым тұрақты, тегіс жерде пайдаланыңыз. Бұтақ-кескіш араны әрдайым жарық жағдайлары жақсы болғанда ғана пайдаланыңыз.**
- ▶ **Бұтақ-кескіш араны ешқашан басқышта тұрып немесе иық биіктігінен жоғары ұстап қолданбаңыз.**
- ▶ **Ешқашан арамен бірден тым құлаштап сермеу арқылы әрекет етпеңіз немесе қолдарыңызды жан-жаққа созып жұмыс істемеңіз.**
- ▶ **Бұтақ-кескіш араны әрқашан екі қолыңызбен бекем ұстап жүріңіз.**
- ▶ **Ұстау тұтқалары мен қолғапшаларда маймен абай түрде әрекет етіңіз.**
- ▶ **Өңделген ағашты кескенде шаңнан қорғау маскасын киіп жүріңіз.**
- ▶ **Кесу аймақта электр ток кабелі болмағанын тексеріп алыңыз.**

Жүріс және тұрыс бойынша жалпы нұсқаулар (G суретін қараңыз)

– Құралды алғашқы рет қолданатын пайдаланушылар ағаш діңгектерін кесуді алдымен діңгектерді тұғырық үстіне қойып үйреніп алуы тиіс.
– Бұтақ-кескіш араны денеңіздің жағынан, Өзіңізге ыңғайлы болған қолыңызбен ұстаңыз.
– Жылжымалы шынжыр қорғағышы **(1)** қосымша тұтқаны қорғау үшін орнатылған. Құрал ағашты кесіп

жатқан уақытта осы қорғағыш жоғарыға қарай жылжиды. Кесу әрекеттері аяқталғаннан кейін осы шынжыр қорғағыш **(1)** өзінің бастапқы позициясына кері қайтады.

- Ара шынжыры ағашпен жанасу алдынан толық жылдамдықпен жүріп тұруы қажет.
- Арамен жұмыс істегенде ара шынжырына күшпен баспаңыз, оны тек қана ұстап, өз-өзімен жұмыс істетіңіз.
- Бұтақ-кескіш араны әлі аяқталмаған кесіктен ара шынжыры іске қосылып тұрған қалыпта шығарыңыз.
- Арамен кесік жасау соңында сақ болыңыз. Бұтақ-кескіш ара бір кескіш жиегімен жұмыс істей бастағаннан сәттен бастап ауырлық күші кездейсоқ түрде өзгеріледі. Аяқтардың жарақаттанып қалу қаупі бар.

Араның кері соғуы (H суретін қараңыз)

Ара шынжырын ешқашан алып тастамаңыз немесе өзгертпеңіз! Араның ұшы кездейсоқ түрде ағашқа қарсы басылғанда кері соққыға жол бермеу үшін, осы ара шынжырының кездейсоқ іске қосылып кетуін болдырмайтын қорғаныс жүйесімен жабдықталған.

Араның кері соғуы деген ұғым жұмыс істеп тұрған бұтақ-кескіш араның, шапқы ұшы кесілетін өнімді түртіп қалғанда немесе ара қысылып ілініп қалғанда пайда болатын, жоғарыға және артқа қарай кездейсоқ соға бастауын білдіреді.

Араның кері соққысы пайда болғанда бұтақ-кескіш ара күтпеген түрде әрекеттене бастап, қолданушының немесе арамен кесу жұмысы өткізіліп жатқан аумақта тұрған басқа адамдардың ауыр жарақаттануына апара алады.

Бүйірлі кесімдер, бойынан және ұзындығынан жасалатын кесімдер аса абай түрде жасалуы тиіс, сондықтан қауіпті жағдайларда жарақаттануларды болдырмау үшін Қосу/Өшіру түймешігін **(5)** босатып жіберіңіз.

Араның кері соққысын болдырмау үшін төменгідей әрекеттенуіңіз лазым:

- Бұтақ-кескіш араны мүмкін болғанша тегіс қылып қоя отырып жұмыс істеңіз.
- Ешқашан кеңейтілген немесе аса тозып қалған ара шынжырымен жұмыс істемеңіз.
- Дөкір болып қалған ара шынжырын алмастырыңыз.
- Иықтарыңыздың биіктігінен жоғары болған өнімдерді ешқашан арамен кеспеңіз.
- Ешқашан шапқы ұшымен кеспеңіз.
- Бұтақ-кескіш араны әрқашан екі қолыңызбен бекем ұстап жүріңіз.
- Әрқашан тек қана Bosch компаниясы арқылы рұқсат етілген, кері соққыны болдырмайтын не азайтатын шынжырлы араларды қолданыңыз.
- Шынжырдың кернеуі лайықты түрде орнатылғанына назар аударыңыз.

Ағаш діндерін / отын кесу (I1 және I2 суреттерін қараңыз)

- Ағаш діндерін кесу үшін тегіс және тұрақты жерге қойылған аралау тіреуін қолданыңыз.
- Тек қана ағаштар мен ағаштан жасалған заттарды аралап кесіңіз. Аралап кескен барысында тас, шегелер және т. б. типп қалмауға назар аударып жүріңіз, себебі осындай заттар жоғарыға қарай шашылып, шынжырда зақымдай алады немесе құрал пайдаланушысының не құрал айналасында болған адамдардың ауыр түрде жарақаттанып қалуына апара алады.
- Ағаш діндерін арамен кесу алдынан оларды әрқашан қауіпсіздендеріп бекітіп алыңыз.
- Ағаш діндерінің қысылып қалуына немесе ара шынжырының сыналануына жол бермеу үшін, діңгектерді әрқашан белгіленген қауіпсіздендіру нүктелері үстінен кесіңіз.
- Ара шынжыры ешқашан жер немесе жұмыс жеріндегі кесу жабдықтарына тиіп қалмауына көз жеткізіп жүріңіз.
- Сүрініп қалу қауібіне апара алу себебінен ағаш түбірлеріне, бұтақтарға, тамырларға және т.б. назар аударыңыз.
- Мәндері Техникалық сипаттамасында көрсетілген кесу мәнінен (**130** мм) асып кететін ағаштарды осы құралмен кеспеу лазым.

Бұтақта немесе ағашта бұтақшаларды қию (J суретті қараңыз)

- Бұтақшаларды кесу деген ұғым шабылып құлатылған ағаштан немесе ірі бұтақтан бұтақшаларды кесіп алуды білдіреді.
- Ағашты тіреп тұратын үлкенірек, төменге қарай бағытталған бұтақтарды жұмыс барысы басында кеспей ағашта қалдырыңыз.
- Шағын бұтақшаларды бір кесу әрекетте кесіп алып тастаңыз.
- Бұтақтарды/бұтақшаларды кескенде абай болыңыз, себебі олар кері серіппелі әрекетпен кері соғуы мүмкін.
- Бұтақ-кескіш араны ешқашан басқышта тұрып немесе иық биіктігінен жоғары ұстап қолданбаңыз.
- Шынжыр жылдамдығы кесу кезінде тұрақты түрде қалса, аралау барысы оңтайландырылады.

Қателерді белгілеу

Электр бұйымыңыз қалыпты түрде жұмыс істемей тұрған жағдайларда төменде берілген қателер симптоматика бойынша кестесі мүмкін болған себептерін белгілей отырып, оларды шешу үшін жолдар мен шараларын көрсетеді. Қателер мен бөгеттерді осы кесте бойынша белгілеп жоя алмасаңыз, техникалық көмек беретін лайықты сервис орталығымен хабарласыңыз.

Назар аударыңыз: Қателерді белгілеу бойынша жұмыстарды өткізу алдынан алдымен электр бұйымын өшіріп қойып, оның ішіндегі батареясын шығарып алыңыз.

Белгісі	Ықтимал себебі	Шешімі
Бұтақ кескіш жұмыс істемей тұр	Аккумулятор заряды таусылды	Аккумуляторды зарядтаңыз, "Зарядтау бойынша нұсқаулар" бөлімін де қараңыз
	Аккумулятор дұрыс салынбаған	Құлыптау деңгейінің екеуі де бекітілгеніне көз жеткізіңіз
	Қозғалтқыш қорғанысы іске қосылды	Қозғалтқышты суытыңыз
	Аккумулятор қатты суып/қызып кетті	Аккумуляторды жылытыңыз/суытыңыз
	Шынжыр керілісі тым жоғары	Ара шынжырының керілісін босатыңыз, (қараңыз „Ара шынжырын құрастырып орнату және керу (**B1** – **B7** суреттерін қараңыз)“, Бет 209).
Ара шынжыры қозғалмай тұр	Аккумулятор заряды таусылды	Аккумуляторды зарядтаңыз, "Зарядтау бойынша нұсқаулар" бөлімін де қараңыз
	Электр құралы ақаулы	Bosch компаниясының уәкілетті қызмет көрсету орталығына хабарласыңыз
	SDS қаптамасының астындағы аймақ бітеліп қалған	"Техникалық қызмет көрсету және тазалау" тарауын қараңыз
	Ара шынжырында май жоқ	Ара шынжырын қосымша керіңіз, (қараңыз „Ара шынжырын құрастырып орнату және керу (**B1** – **B7** суреттерін қараңыз)“, Бет 209) және майлаңыз(қараңыз „Ара шынжырын майлау (**C** суретін қараңыз)“, Бет 209).
Бұтақ кескіш үзік-үзік жұмыс істеп тұр	Ішкі байланыс үзік-үзік	Bosch компаниясының уәкілетті қызмет көрсету орталығына хабарласыңыз
	Ажыратқыш **(5)** бұзылған	Bosch компаниясының уәкілетті қызмет көрсету орталығына хабарласыңыз
Ара шынжыры құрғақ	Ара шынжырында май жоқ	Ара шынжырын майлаңыз; (қараңыз „Ара шынжырын майлау (**C** суретін қараңыз)“, Бет 209).
Ара шынжыры/ бағыттауыш қызып кеткен	Ара шынжырында май жоқ	Ара шынжырын майлаңыз; (қараңыз „Ара шынжырын майлау (**C** суретін қараңыз)“, Бет 209).
	Шынжыр керілісі тым жоғары	Ара шынжырының керілісін босатыңыз, (қараңыз „Ара шынжырын құрастырып орнату және керу (**B1** – **B7** суреттерін қараңыз)“, Бет 209).
	Ара шынжыры мұқалып қалған	Ара шынжырын алмастырыңыз
Бұтақ кескіш жұлқынып, дірілдеп тұр немесе дұрыс кеспейді	Шынжыр керілісі тым аз	Ара шынжырының керілісін босатыңыз, (қараңыз „Ара шынжырын құрастырып орнату және керу (**B1** – **B7** суреттерін қараңыз)“, Бет 209).
	Ара шынжыры мұқалып қалған	Ара шынжырын алмастырыңыз
	Ара шынжыры тозып қалған	Ара шынжырын алмастырыңыз
	Ара тістері қате бағытқа қарап тұр	Ара шынжырын дұрыс орнатыңыз
Қатты діріл/шуыл	Электр құралы ақаулы	Bosch компаниясының уәкілетті қызмет көрсету орталығына хабарласыңыз
Аккумуляторды бір рет зарядтағаннан кейінгі аралау уақыты тым аз	Жеткіліксіз майлау себебінен үйкеліс тым қатты	Ара шынжырын майлаңыз; (қараңыз „Ара шынжырын майлау (**C** суретін қараңыз)“, Бет 209).

Белгісі	Ықтимал себебі	Шешімі
	Ара шынжыры ластанған	Ара шынжырын тазалаңыз
	Аралау әдісі нашар	(қараңыз „Бұтақ-кескіш арамен жұмыс істеу“, Бет 210)
	Аккумулятор толық зарядталмаған	Аккумуляторды зарядтаңыз, "Зарядтау бойынша нұсқаулар" бөлімін де қараңыз
	Аккумулятор рұқсат етілген температура диапазонынан тыс	Аккумуляторды бөлме температурасына дейін жылытыңыз (0–45°C арасындағы рұқсат етілген температура диапазонында)
Ара шынжыры баяу жылжып тұр	Аккумулятор заряды таусылды	Аккумуляторды зарядтаңыз, "Зарядтау бойынша нұсқаулар" бөлімін де қараңыз
	Аккумулятор рұқсат етілген температура диапазонынан тыс	Аккумуляторды бөлме температурасына дейін жылытыңыз (0–45°C арасындағы рұқсат етілген температура диапазонында)

Техникалық күтім және қызмет көрсету

Қызмет көрсету және тазалау

- ▶ **Бақ құралы бойынша кезкелген жұмыстарды өткізу алдында (мысалы күтім, бөлшектерін ауыстыру және т.б.), сонымен қатар оны тасымалдау мен сақтауда, құрал аккумуляторын құралдан шығарып алыңыз.** Қосу/өшіру түймесін абайсыздан басып қалғанда жарақаттану қаупі пайда болуы мүмкін.
- ▶ **Әрқашан лайықты киім мен жеке қорғаныс құралдарын киіп жүріңіз.**
- ▶ **Шынжырлы арада бос, ілініп тұрған не бөлініп қалған, немесе зақымданып бұзылған ара шынжыры, босап кеткен бекітулер мен тозып кеткен немесе зақымданып бұзылған құрастыру бөлшектері сияқты көзбен көрінетін ақаулықтары бар не жоқ болуын үнемі тексеріп жүруіңіз лазым.**
- ▶ **Бақ құралында ешбір өзгерту жұмыстарын өткізбеңіз.** Рұқсат етілмеген өзгерту жұмыстары бақ құралыңыздың қауіпсіздігіне жағымсыз әсер етіп, шуылдар мен вибрациялардың өсіп күшейтілуіне, сондай-ақ кепілдіктің жоғалуына апара алады.

Нұсқау: ұзақ әрі сенімді қолданысты қамтамасыз ету үшін төмендегі техникалық қызмет көрсету жұмыстарын жүйелі түрде өткізіп тұрыңыз.

Жайлы және қауіпсіз жұмыс істеу үшін электр құралы мен желдету саңылауларын таза ұстаңыз. Бұтақ кескіште босап кеткен немесе зақымдалған ара шынжыры және тозған немесе зақымдалған құрамдас бөлшектер сияқты көзге түсетін кемшіліктердің бар-жоғын қарап шығыңыз.

Қаптамалар мен қорғаныш құрылғылар зақымдалмағанын және дұрыс орнатылғанын тексеріңіз. Пайдалаун алдында қажет болуы мүмкін техникалық қызмет көрсету немесе жөндеу жұмыстарын өткізіңіз.

Ара шынжырын алмастыру және қайрау

- Ара шынжыры өзінің ұзақ уақыт бойы пайдаланғанынан кейін немесе ағаштан басқа заттарға жанасып қалған жағдайда дөкір болып қалуы мүмкін.
- Құралдың оңтайлы жұмысын және құрал қауіпсіздігін қамтамасыз ете алу үшін ара шынжыр өткір болуы тиіс.
- Ара шынжырын қайрау бойынша тәжірибеңіз болмаған жағдайда ара шынжырын ешқашан өзіңіз қайрамаңыз.
- Ара шынжырын Bosch компаниясының керек-жарақтары арасында болған ара шынжырымен алмастырыңыз немесе ара шынжырын арнайы мамандар арқылы қайратып алыңыз.

Шапқыны алмастыру

- ▶ **Тек қана құрал мен нұсқауларды лайықты түрде түсініп және білгенде ғана шапқыны өз басыңызбен алмастырыңыз, басқаша болған жағдайда Bosch компаниясының техникалық қызмет көрсету орталығына жүгініңіз.**
- Шапқы тозып қалған жағдайда, оны, оның жұмыс мерзімін ұзарту үшін, аударып, басқа жағынан құрастырып орнатыңыз немесе алмастырып алыңыз.
- Шапқы **(15)** және керу шығыршығы **(2)** арасындағы бұранданы босата алу үшін алтықырлы кілтті қолданыңыз.
- Шапқыны аударып немесе алмастырып алғаннан кейін керу шығыршығын **(2)** орнына қайта құрастырып орнатыңыз.

Назарыңызда болсын: Біраз қарсылық сезілгенше дейін қолмен тартыңыз, одан кейін, лайықты бекітуді орнату үшін 1/8 айналым жасаңыз. Тым күш сала отырып тарту шапқының қысылып қалып, ара шынжырының айналымы мен жүрісі шектеліп қалуына апара алады.

Шапқы

EasyChain 18V-15-7 Oregon 064BXNA041

Өнімдерді олардың сақтығын қамтамасыз ететін, өнімдерге атмосфералық жауын-шашынның тиюіне және асқын температура көздерінің (температураның шұғыл өзгерісінің), соның ішінде күн сәулелерінің әсер етуіне

жол бермейтін дүкендерде, бөлімдерде (секцияларда), павильондар мен киоскілерде сатуға болады.

Сатушы (өндіруші) сатып алушыға өнімдер туралы қажетті және шынайы ақпаратты беріп, өнімдерді тиісінше таңдау мүмкіндігін қамтамасыз етуге міндетті. Өнімдер туралы ақпарат міндетті түрде тізімі Ресей Федерациясының заңнамасымен белгіленген мәліметтерді қамтуы тиіс.

Егер тұтынушы сатып алатын өнімдер әлдеқашан пайдаланылған немесе өнімдерде ақаулық (ақаулықтар) жойылған болса, тұтынушыға бұл туралы ақпарат берілуі тиіс.

Өнімдерді сату процесінің аясында төмендегі қауіпсіздік талаптары орындалуы тиіс:
- Сатушы сатып алушыға ұйымының фирмалық атауы, орналасқан жері (мекенжайы) және жұмыс режимі туралы мәліметтер беруге міндетті;
- Сауда бөлмелеріндегі өнімдердің сынамалары сатып алушыға бұйымдардағы жазбалармен танысуға мүмкіндік беруі және визуалды тексерістен басқа бұйымдардың іске қосылуына әкелетін, сатып алушылар өз бетінше орындайтын ешқандай әрекеттерге жол бермеуі тиіс;
- Сатушы осы бұйымдардың белгіленген талаптарға сәйкестігінің растамасы, сертификаттардың немесе сәйкестік жөніндегі мәлімдемелердің бар болуы туралы ақпаратты сатып алушыға беруге міндетті;
- Идентификациялық сипаттары жоқ (жоғалған), жарамдылық мерзімі өтіп кеткен, бұзылу белгілері бар және пайдалану бойынша нұсқаулығы (кітапшасы), міндетті сәйкестік сертификаты немесе сәйкестік белгісі жоқ өнімдерді сатуға тыйым салынады.

Тұтынушыларға қызмет көрсету және пайдалану бойынша кеңес беру

Қазақстан
Тұтынушыларға кеңес беру және шағымдарды қабылдау орталығы:
Роберт Бош (Robert Bosch) ЖШС
050012 Алматы қ.,
Қазақстан Республикасы
Мұратбаев к-сі, 180
"Гермес" БО, 7 қабат
Тел.: +7 (727) 331 86 00
Тел.: 8 8000 700 270

Біздің сервистік мекенжайларымызға және кепілдік шарттарына сілтеме соңғы бетте берілген.

Сұрақтар қою және қосалқы бөлшектерге тапсырыс беру кезінде міндетті түрде өнімнің фирмалық тақтайшасындағы 10 таңбалы өнім нөмірін беріңіз.

Электр құралы кепілді пайдалану мерзімінің ішінде өндірушінің кесірінен істен шыққан жағдайда, өнім иесі төмендегі шарттар орындалғанда кепілдік бойынша тегін жөндеуге құқылы болады:
- механикалық зақымдардың жоқтығы;
- пайдалану бойынша нұсқаулық талаптарының бұзылу белгілерінің жоқтығы;
- пайдалану бойынша нұсқаулықта сатушының сату туралы белгісінің және сатып алушы қолтаңбасының бар болуы;
- электр құралы сериялық нөмірінің және кепілдік талонындағы сериялық нөмірдің сәйкестігі;
- біліксіз жөндеу белгілерінің жоқтығы.

Кепілдік төмендегі жағдайларда қолданылмайды:
- форс-мажор жағдайларына байланысты кез келген сыныктар;
- барлық электр құралдарындағыдай электр құралының қалыпты тозуы.

Жалғағыш контактілер, сымдар, қылшақтар және т.б. сияқты құрал бөліктерінің қызмет ету мерзімін қысқартатын қалыпты тозу нәтижесінде қажеттілігі туындаған жөндеу кепілдік аясына кірмейді:
- табиғи тозу (ресурстың толық пайдаланылуы);
- қате орнату, рұқсатсыз модификациялау, қате қолдану, қызмет көрсету немесе сақтау ережелерін бұзу нәтижесінде істен шыққан жабдық пен оның бөліктері;
- электр құралына артық жүктеме түскеннен орын алған ақаулар. (Құралға артық жүктеме түсудің шартсыз белгілеріне мыналар жатады: құбылу түсінің пайда болуы немесе электр құралы бөліктері мен түйіндерінің деформациясы немесе қорытылуы, жоғары температура әсерінен электр қозғалтқышындағы сымдар оқшаулағышының қараюы немесе көмірленуі.)

Кәдеге жарату

Электр құралдарды, аккумуляторларды, керек-жарақтарды және орау материалдарын экологиялық тұрғыдан дұрыс утилизациялауға тапсыру керек.



Электр құралдарды және аккумуляторларды/батареяларды үй қоқысына тастамаңыз!

Тек қана ЕО елдері үшін:

Пайдалануға әрі қарай жарамайтын электрлік және электрондық құрылғыларды немесе пайдаланылған аккумуляторларды/батареяларды бөлек жинау және қоршаған орта үшін қауіпсіз жолмен кәдеге жарату керек. Белгіленген қоқыс жинау жүйелерін пайдаланыңыз. Қате жолмен кәдеге жарату құрылғы құрамындағы қауіпті болуы мүмкін заттектерге байланысты қоршаған орта мен денсаулық үшін қауіпті болуы мүмкін.

Română

Instrucțiuni de siguranță

Explicarea pictogramelor


Indicație generală de avertizare a periculozității.


Citiți instrucțiunile de folosire.


A nu se folosi pe timp de ploaie.


Țineți seama de reculul ferăstrăului pentru crengi și evitați tăierea cu vârful lamei.


Țineți întotdeauna ferăstrăul pentru crengi cu ambele mâini.


Feriți-vă mâinile de cuțit.


Purtați ochelari de protecție și antifoane.


Purtați mănuși de protecție.


AVERTISMENT: Scoateți acumulatorul înaintea lucrărilor de întreținere.

Instrucțiuni generale de siguranță pentru scule electrice

⚠ AVERTISMENT **Citiți toate avertizările, instrucțiunile, ilustrațiile și specificațiile puse la dispoziție împreună cu această sculă electrică.** Nerespectarea instrucțiunilor menționate mai jos poate duce la electrocutare, incendiu și/sau vătămări corporale grave.

Păstrați toate indicațiile de avertizare și instrucțiunile în vederea utilizărilor viitoare.

Termenul "sculă electrică" folosit în indicațiile de avertizare se referă la sculele electrice alimentate de la rețea (cu cablu de alimentare) sau la sculele electrice cu acumulator (fără cablu de alimentare).

Siguranța la locul de muncă

- **Mențineți-vă sectorul de lucru curat și bine iluminat.** Dezordinea sau sectoarele de lucru neluminate pot duce la accidente.
- **Nu lucrați cu sculele electrice în mediu cu pericol de explozie, în care există lichide, gaze sau pulberi inflamabile.** Sculele electrice generează scântei care pot aprinde praful sau vaporii.
- **Nu permiteți accesul copiilor și al spectatorilor în timpul utilizării sculei electrice.** Dacă vă este distrasă atenția puteți pierde controlul.

Siguranță electrică

- **Feriți sculele electrice de ploaie sau umezeală.** Pătrunderea apei într-o sculă electrică mărește riscul de electrocutare.

Siguranța persoanelor

- **Fiți atenți, aveți grijă de ceea ce faceți și procedați rațional atunci când lucrați cu o sculă electrică. Nu folosiți scula electrică atunci când sunteți obosiți sau vă aflați sub influența drogurilor, a alcoolului sau a medicamentelor.** Un moment de neatenție în timpul utilizării sculelor electrice poate duce la răniri grave.
- **Purtați echipament personal de protecție. Purtați întotdeauna ochelari de protecție.** Purtarea echipamentului personal de protecție, ca masca pentru praf, încălțăminte de siguranță antiderapantă, casca de protecție sau protecția auditivă, în funcție de tipul și utilizarea sculei electrice, diminuează riscul rănirilor.
- **Evitați o punere în funcțiune involuntară. Înainte de a introduce ștecherul în priză și/sau de a introduce acumulatorul în scula electrică, de a o ridica sau de a o transporta, asigurați-vă că aceasta este oprită.** Dacă atunci când transportați scula electrică țineți degetul pe întrerupător sau dacă porniți scula electrică înainte de a o racorda la rețeaua de curent, puteți provoca accidente.
- **Înainte de pornirea sculei electrice îndepărtați cleștii de reglare sau cheile fixe din aceasta.** O cheie sau un cleşte ataşat la o componentă rotativă a sculei electrice poate provoca răniri.
- **Nu vă întindeți pentru a lucra cu scula electrică. Mențineți-vă întotdeauna stabilitatea și echilibrul.** Astfel veți putea controla mai bine scula electrică în situații neașteptate.
- **Purtați îmbrăcăminte adecvată. Nu purtați îmbrăcăminte largă sau podoabe. Feriți părul și îmbrăcămintea de piesele aflate în mișcare.** Îmbrăcămintea largă, părul lung sau podoabele pot fi prinse în piesele aflate în mișcare.
- **Dacă pot fi montate echipamente de aspirare și colectare a prafului, asigurați-vă că acestea sunt racordate și folosite în mod corect.** Folosirea unei instalații de aspirare a prafului poate duce la reducerea poluării cu praf.
- **Nu vă lăsați amăgiți de ușurința în operare dobândită în urma folosirii frecvente a sculelor electrice și nu ignorați principiile de siguranță ale acestora.**

Neglijența poate provoca, într-o fracțiune de secundă, vătămări corporale grave.

Utilizarea și manevrarea atentă a sculelor electrice

- ▶ **Nu suprasolicitați scula electrică. Folosiți pentru executarea lucrării dv. scula electrică destinată acelui scop.** Cu scula electrică potrivită lucrați mai bine și mai sigur în domeniul de putere indicat.
- ▶ **Nu folosiți scula electrică dacă aceasta are întrerupătorul defect.** O sculă electrică, care nu mai poate fi pornită sau oprită, este periculoasă și trebuie reparată.
- ▶ **Scoateți ștecherul afară din priză și/sau îndepărtați acumulatorul dacă este detașabil, înainte de a executa reglaje, a schimba accesorii sau a depozita scula electrică.** Această măsură de prevedere împiedică pornirea involuntară a sculei electrice.
- ▶ **Păstrați sculele electrice nefolosite la loc inaccesibil copiilor și nu lăsați să lucreze cu scula electrică persoane care nu sunt familiarizate cu aceasta sau care nu au citit prezentele instrucțiuni.** Sculele electrice devin periculoase atunci când sunt folosite de persoane lipsite de experiență.
- ▶ **Întrețineți sculele electrice și accesoriile acestora. Verificați alinierea corespunzătoare, controlați dacă, componentele mobile ale sculei electrice nu se blochează, sau dacă există piese rupte sau deteriorate care să afecteze funcționarea sculei electrice. Înainte de utilizare dați la reparat o sculă electrică defectăpiesele deteriorate.** Cauza multor accidente a fost întreținerea necorespunzătoare a sculelor electrice.
- ▶ **Mențineți bine dispozitivele de tăiere bine ascuțite și curate.** Dispozitivele de tăiere întreținute cu grijă, cu tăișuri ascuțite se înțepenesc în mai mică măsură și pot fi conduse mai ușor.
- ▶ **Folosiți scula electrică, accesoriile, dispozitivele de lucru etc. conform prezentelor instrucțiuni, ținând cont de condițiile de lucru și de activitatea care trebuie desfășurată.** Folosirea sculelor electrice în alt scop decât pentru utilizările prevăzute, poate duce la situații periculoase.
- ▶ **Mențineți mânerele și zonele de prindere uscate, curate și feriți-le de ulei și unsoare.** Mânerele și zonele de prindere alunecoase nu permit manevrarea și controlul sigur al sculei electrice în situații neașteptate.

Manevrarea și utilizarea atentă a sculelor electrice cu acumulator

- ▶ **Încărcați acumulatorii numai în încărcătoarele recomandate de producător.** Dacă un încărcător destinat unui anumit tip de acumulator este folosit la încărcarea altor tipuri de acumulator decât cele prevăzute pentru el, există pericol de incendiu.
- ▶ **Folosiți numai acumulatori special destinați sculelor electrice respective.** Utilizarea altor acumulatori poate duce la răniri și pericol de incendiu.
- ▶ **Feriți acumulatorii nefolosiți de agrafele de birou, monede, chei, cuie, șuruburi sau alte obiecte metalice mici, care ar putea provoca șuntarea bornelor.** Un scurtcircuit între bornele acumulatorului poate duce la arsuri sau incendiu.
- ▶ **În cazul utilizării greșite, se poate scurge lichid din acumulator; evitați contactul cu acesta. În cazul contactului accidental cu acesta, clătiți cu apă zona afectată. În cazul contactului lichidului cu ochii, consultați de asemenea un medic.** Lichidul scurs din acumulator poate produce iritații ale pielii sau arsuri.
- ▶ **Nu folosiți un acumulator sau o sculă electrică cu acumulator deteriorat sau modificat.** Acumulatorii deteriorați sau modificați pot avea un comportament imprevizibil care să ducă la incendiu, explozie sau să genereze risc de vătămări corporale.
- ▶ **Nu expuneți acumulatorul sau scula electrică la foc sau temperaturi excesive.** Expunerea la temperaturi mai mari de 130 °C poate duce la explozii.
- ▶ **Respectați toate instrucțiunile de încărcare și nu reîncărcați acumulatorul sau scula electrică cu acumulator la temperaturi situate în afara domeniului de temperaturi specificat în instrucțiuni.** Încărcarea incorectă sau la temperaturi situate în afara domeniului de temperaturi specificat ar putea cauza deteriorarea acumulatorului și mări riscul de incendiu.

Întreținere

- ▶ **Încredințați scula electrică pentru reparare personalului de specialitate, calificat în acest scop, repararea făcându-se numai cu piese de schimb originale.** Astfel veți fi siguri că este menținută siguranța sculei electrice.
- ▶ **Nu întrețineți niciodată acumulatori deteriorați.** Întreținerea acumulatorilor ar trebui efectuată numai de către producător sau de către furnizori de service autorizați de acesta.

Instrucțiuni de siguranță pentru ferăstrăul pentru crengi

- ▶ **În timpul funcționării ferăstrăului pentru crengi, țineți-vă toate părțile corpului departe de lanțul de ferăstrău. Înainte de a porni ferăstrăul pentru crengi, asigurați-vă că lanțul de ferăstrău nu atinge niciun obiect.** În timpul lucrului cu un ferăstrău pentru crengi, pot fi prinse de lanțul de ferăstrău îmbrăcămintea sau părți ale corpului, într-un moment de neatenție.
- ▶ **Scula este concepută pentru a fi utilizată cu ambele mâini. Țineți ferăstrăul pentru crengi întotdeauna cu o mână de mânerul din spate și cu cealaltă mână de mânerul suplimentar. (vezi figura F)**
- ▶ **Țineți ferăstrăul pentru crengi numai de suprafețele de prindere izolate, deoarece ferăstrăul cu lanț poate intra în contact cu conductori electrici ascunși.** Contactul lanțului de ferăstrău cu un conductor aflat sub tensiune poate pune sub tensiune componentele metalice ale sculei electrice și duce la electrocutare.
- ▶ **Purtați ochelari de protecție. Se recomandă și utilizarea unor echipamente de protecție pentru auz,**

cap, mâini, gambe şi picioare. Îmbrăcămintea de protecţie potrivită reduce pericolul de rănire provocată de aşchiile aflate în zbor şi de atingerea involuntară a lanţului de ferăstrău.

- ▶ **Nu lucraţi cu ferăstrăul pentru crengi într-un copac, pe o scară, pe un acoperiş sau de pe un reazem instabil.** Utilizarea unui ferăstrău pentru crengi în acest mod poate conduce la răniri grave.
- ▶ **Adoptaţi întotdeauna o poziţie stabilă şi folosiţi ferăstrăul pentru crengi numai atunci când staţi pe o suprafaţă tare, sigură şi netedă.** O suprafaţă alunecoasă sau instabilă poate conduce la pierderea echilibrului sau pierderea controlului asupra ferăstrăului pentru crengi.
- ▶ **Ţineţi seama de faptul că, în momentul tăierii unei crengi tensionate, aceasta poate fi proiectată înapoi.** Atunci când tensiunea acumulată în fibrele lemnoase este eliberată, creanga tensionată poate lovi operatorul şi/sau smulge de sub controlul acestuia ferăstrăul pentru crengi.
- ▶ **Fiţi extrem de precauţi la tăierea desişului şi a arborilor tineri.** Materialul subţire se poate încurca în lanţul de ferăstrău şi vă poate lovi sau vă poate face să vă pierdeţi echilibrul.
- ▶ **Transportaţi ferăstrăul pentru crengi în stare oprită, ţinându-l de mânerul din spate, cu lanţul de ferăstrău îndreptat spre faţă. În vederea transportului sau a depozitării ferăstrăului pentru crengi, montaţi întotdeauna capacul de protecţie.** Manevrarea atentă a ferăstrăului pentru crengi reduce probabilitatea unei atingeri accidentale a lanţului de ferăstrău aflat în mişcare.
- ▶ **Respectaţi instrucţiunile privind gresarea, întinderea lanţului de ferăstrău şi schimbarea lamei şi lanţului.** Un lanţ de ferăstrău întins sau uns necorespunzător se poate rupe sau poate creşte riscul de recul.
- ▶ **Tăiaţi numai lemn. Nu utilizaţi ferăstrăul pentru crengi numai operaţii pentru care nu este destinat. Exemplu: Nu folosiţi ferăstrăul pentru crengi pentru a tăia metale, material plastic, zidărie sau materiale de construcţii care nu sunt confecţionate din lemn.** Utilizarea ferăstrăului pentru crengi pentru executarea operaţiilor neconforme destinaţiei poate conduce la situaţii periculoase.
- ▶ **Acest ferăstrău pentru crengi nu este prevăzut pentru doborârea copacilor.** Utilizarea ferăstrăului pentru crengi pentru alte operaţii decât cele prevăzute poate conduce la rănirea gravă a operatorului sau a celor care se află în jurul acestuia.
- ▶ **Urmaţi toate instrucţiunile atunci când înlăturaţi materialul blocat, când depozitaţi sau întreţineţi ferăstrăul pentru crengi.** Asiguraţi-vă că întrerupătorul este în poziţia oprit şi acumulatorul a fost scos.
- ▶ **Cauzele şi evitarea unui recul:**
  Reculul se poate produce, când vârful şinei de ghidare atinge un obiect sau când lemnul se încovoaie iar lanţul de ferăstrău se blochează în tăietură.
  În anumite cazuri, o atingere cu vârful şinei poate provoca o reacţie neaşteptată, direcţionată spre spate, la care şina de ghidare să fie aruncată în sus şi spre operator. Blocarea lanţului de ferăstrău la marginea superioară a şinei de ghidare poate arunca rapid înapoi şina, spre operator.
  Orice astfel de reacţie vă poate face să pierdeţi controlul asupra ferăstrăului şi eventual să vă răniţi grav. Nu vă bazaţi exclusiv pe dispozitivele de siguranţă montate pe ferăstrăul pentru crengi. În calitate de utilizator al unui ferăstrău pentru crengi ar trebui să luaţi anumite măsuri pentru a putea lucra fără a vă accidenta sau răni.
  Reculul este efectul utilizării greşite sau eronate a ferăstrăului pentru crengi. El poate fi împiedicat prin măsuri preventive adecvate, descrise în cele ce urmează:
- ▶ **Apucaţi ferm ferăstrăul cu ambele mâini, cuprinzând cu toate degetele mânerele ferăstrăului pentru crengi. Aduceţi-vă corpul şi braţele într-o poziţie care să vă permită să contracaraţi forţele de recul.** Dacă se adoptă măsuri adecvate, operatorul poate stăpâni forţele de recul. Nu lăsaţi niciodată din mână ferăstrăul pentru crengi.
- ▶ **Evitaţi adoptarea unei poziţii corporale anormale şi nu tăiaţi la o înălţime care depăşeşte nivelul umerilor.** Astfel veţi evita contactul involuntar cu vârful lamei şi veţi putea controla mai bine ferăstrăul pentru crengi în situaţii neaşteptate.
- ▶ **Folosiţi întotdeauna şinele de schimb şi lanţurile de ferăstrău prescrise de producător.** Şinele şi lanţurile de ferăstrău de schimb necorespunzătoare pot duce la ruperea lanţului sau la recul.
- ▶ **Respectaţi instrucţiunile producătorului privitoare la ascuţirea şi întreţinerea lanţului de ferăstrău.** Limitatoarele de adâncime prea joase măresc probabilitatea de producere a reculului.

Instrucţiuni de siguranţă suplimentare

- ▶ **Această sculă electrică nu este destinată folosirii de către persoane (inclusiv copii) cu deficienţe fizice, senzoriale sau intelectuale sau fără experienţă şi/sau cunoştinţe corespunzătoare, în afara cazului în care ele se află sub supravegherea unei persoane răspunzătoare de siguranţa lor, sau au primit îndrumări de la aceasta, cu privire la utilizarea sculei electrice.** Copiii trebuie supravegheaţi pentru a avea siguranţa că aceştia nu se joacă cu scula electrică.
- ▶ **Atunci când folosiţi scula electrică asiguraţi-vă că toate dispozitivele de protecţie şi mânerele sunt montate.** Nu încercaţi în niciun caz să puneţi în funcţiune o sculă electrică incomplet montată sau care a suferit modificări nepermise.
- ▶ Aveţi întotdeauna grijă ca lanţul să se afle în poziţia corectă. Un lanţ poziţionat greşit poate provoca ruperea lanţului, recul şi/sau răniri.
- ▶ În timpul lucrului cu ferăstrăul pentru crengi, purtaţi întotdeauna pantaloni de lucru lungi, robuşti.
- ▶ **Acest ferăstrău pentru crengi nu este conceput pentru debitări realizate de jos în sus.** Utilizarea ferăstrăului

pentru crengi pentru alte lucrări decât cele prevăzute poate conduce la situații periculoase.

Indicații pentru lucrul optim cu acumulatorul

- ▶ **Nu modifica și nu deschide acumulatorul.** Există pericolul de scurtcircuit.



Protejați acumulatorul de căldură (de exemplu și de radiații solare de lungă durată), de foc, apă și umezeală. Există pericol de explozie.

- ▶ **Când nu utilizați aparatul, feriți acumulatorii nefolosiți de agrafele de birou, monede, chei, cuie, șuruburi sau alte obiecte metalice mici, care ar putea provoca șuntarea contactelor.** Un scurtcircuit între contactele acumulatorului poate avea ca urmare arsuri sau incendiu.
- ▶ **În caz de deteriorare sau utilizare neconformă a acumulatorului, din acesta se pot degaja vapori.** Lăsați să pătrundă aer proaspăt iar în cazul apariției unor tulburări, solicitați asistență medicală. Vaporii pot irita căile respiratorii.
- ▶ **Utilizați acumulatorul numai pentru produsele oferite de același producător.** Numai astfel acumulatorul va fi protejat împotriva unei suprasolicitări periculoase.
- ▶ **În urma contactului cu obiecte ascuțite ca de exemplu cuie sau șurubelnițe sau prin acțiunea unor forțe exterioare asupra sa, acumulatorul se poate deteriora.** Se poate produce un scurtcircuit intern în urma căruia acumulatorul să se aprindă, să scoată fum, să explodeze sau să se supraîncălzească.
- ▶ **Nu scurtcircuitați acumulatorul.** Există pericol de explozie.
- ▶ Ocazional curățați fantele de ventilație ale acumulatorului cu o pensulă moale, curată și uscată.
- ▶ **Încărcați scula electrică numai cu încărcătorul livrat.**

Simboluri

Următoarele simboluri sunt importante pentru citirea și înțelegerea instrucțiunilor de folosire. Rețineți simbolurile și semnificația acestora. Interpretarea corectă a simbolurilor vă ajută să folosiți mai bine și mai sigur scula electrică.

Simbol	Semnificație
	Verificați atent dacă în zona în care va fi folosită scula electrică de grădină nu se află animale sălbatice și de casă. Animalele sălbatice și cele de casă pot fi rănite în timpul utilizării mașinii. Verificați temeinic zona de lucru a mașinii și îndepărtați toate pietrele, bețele, sârmele, oasele și obiectele străine.
	Purtați o protecție pentru cap, când există pericolul să fiți rănit de crengile care cad.
	Nu permiteți accesul copiilor și al altor persoane în timpul utilizării aparatului. Dacă vă este distrasă atenția, puteți pierde controlul asupra aparatului.
	Direcție de deplasare
	Direcția reacției
	Greutate
	Pornire
	Oprire
	Acțiune permisă
	Acțiune interzisă
CLICK!	Zgomot perceptibil
	Accesorii/piese de schimb

Descrierea produsului și a performanțelor sale



Citiți toate instrucțiunile și indicațiile privind siguranța. Nerespectarea instrucțiunilor și indicațiilor privind siguranța poate provoca electrocutare, incendiu și/sau răniri grave.

Vă rugăm să țineți seama de imaginile din partea din față a instrucțiunilor de folosire.

Utilizare conform destinației

Produsul este destinat uzului casnic, pentru tăierea lemnului, precum crengi, scânduri, grinzi de lemn etc., în apropierea solului.

Tăieturile pot fi executate de-a lungul fibrei sau transversal pe fibră.

Această sculă electrică nu se pretează pentru debitarea materialelor minerale și plăcilor de gips-carton.

Această sculă electrică nu se pretează pentru debitarea de jos în sus, executarea de tăieturi adânci și pentru doborârea copacilor.

Această sculă electrică trebuie ținută cu două mâini în timpul utilizării.

Pachetul de livrare

Scoate cu grijă aparatul din ambalaj și verifică dacă sunt prezente integral următoarele piese:

- Ferăstrău cu lanț
- Capac

– Lanț de ferăstrău
– Lamă
– Dispozitiv de protecție a lanțului
– Ulei pentru lanț de ferăstrău (50 ml)
– Instrucțiuni de utilizare

În cazul anumitor modele, acumulatorul şi încărcătorul sunt incluse în pachetul de livrare.

În cazul în care există piese lipsă sau deteriorate, contactează distribuitorul local.

Elemente componente

Numerotarea componentelor ilustrate se referă la schița sculei electrice de la pagina grafică.

(1) Dispozitiv de protecție a lanțului
(2) Rotiță de strângere
(3) Mâner auxiliar
(4) Piedică de pornire pentru butonul de pornire/oprire
(5) Buton de pornire/oprire
(6) Mâner posterior
(7) Sistem de fixare a acumulatorului
(8) Indicator de încărcare a acumulatorului
(9) Apărătoare de mână
(10) Orificiu de eliminare a aşchiilor
(11) Capac
(12) Buton de strângere
(14) Lanț de ferăstrău
(13) Capac de lanț
(15) Lamă
(16) Acumulator[a)]
(17) Încărcător[a)]
(18) Număr de serie
(19) Simbol pentru direcția de funcționare şi direcția de tăiere
(20) Magnet
(21) Bolț de fixare
(22) Tijă de ghidare a lamei
(23) Bolț pentru tensionarea lanțului
(24) Roată de lanț
(25) Buton de deblocare a acumulatorului

a) **Accesoriile ilustrate sau descrise nu sunt incluse în setul de livrare standard.**

Date tehnice

Ferăstrău pentru crengi		EasyChain 18V-15-7
Cod de identificare		**3 600 HB8 9..**
Viteza lanțului la funcționarea în gol	m/s	6,95
Lungimea lamei	mm	150
Capacitate de tăiere	mm	130
Tensionare fără scule a lanțului (SDS)		●
Tip de lanț de ferăstrău		325" – 80BX
Grosimea elementului de antrenare	mm	1,1 (0,043")
Greutate [A)]		
– Fără acumulator	kg	1,3
– Cu acumulator	kg	1,7 (1,5 Ah) – 2,0 (6,0 Ah)
Număr de serie		Consultă numărul de serie (de pe plăcuța cu date tehnice) de pe produs
Temperatură ambientală recomandată în timpul încărcării	°C	0 ... +35
Temperatură ambientală admisă pe perioada depozitării	°C	–20 ... +50
Temperatură ambientală admisă în timpul funcționării [B)]	°C	0 ... +40
Tip de acumulator		PBA 18V...W-. 1,5 Ah, 2,0 Ah, 2,5 Ah, 4,0 Ah, 6,0 Ah

A) în funcție de acumulatorul utilizat
B) performanțe limitate la temperaturi < 0 °C

Informații privind zgomotul/vibrațiile

Valorile zgomotului emis au fost determinate conform **EN 62841-4-1**.

Nivelul de zgomot al sculei electrice evaluat după curba de filtrare A este în parametri normali: nivel de presiune

sonoră **96** dB(A); nivel de putere sonoră **104** dB(A). Incertitudinea K = **3** dB.

Poartă căști antifonice!

Valorile vibrațiilor a_h (vibrațiile continue), p_F (vibrațiile de impact repetate) și incertitudinea K au fost determinate conform **EN 62841-4-1**.

a_h = **4** m/s^2 (K = **1,5** m/s^2), p_F = **186** m/s^2 (K = **65** m/s^2)

Valorile totale ale vibrațiilor și valorile pentru emisiile de zgomot indicate au fost măsurate în conformitate cu o procedură de testare standardizată și pot fi utilizate pentru compararea unei scule electrice cu alta.

Valorile totale specificate ale vibrațiilor și valorile specificate ale zgomotelor emise pot fi utilizate și pentru evaluarea preliminară a solicitării sculei electrice.

În timpul utilizării efective a sculei electrice, valorile vibrațiilor și pentru emisiile de zgomot pot fi diferite față de specificații, în funcție de modul în care se utilizează scula electrică, în special în funcție de tipul piesei de lucru prelucrate; la nevoie, se vor stabili măsuri de siguranță pentru protecția operatorului, în baza evaluării expunerii la vibrații în condițiile de utilizare efective (se vor lua în considerație toate componentele ciclului de exploatare, de exemplu perioadele de timp în care scula electrică este oprită, și cele în care aceasta este pornită, dar funcționează în gol).

Acumulator

Sculă electrică cu acumulator **Bosch** achiziționată chiar și fără acumulator. Dacă în pachetul de livrare al sculei tale electrice este inclus un acumulator, îl poți scoate pe acesta din ambalaj.

Încărcarea acumulatorului

- ▶ **Folosiți numai încărcătoarele menționate în datele tehnice.** Numai aceste încărcătoare sunt adaptate la acumulatorul cu tehnologie litiu-ion montat în scula dumneavoastră electrică.

Observație: Acumulatorii litiu-ion sunt livrați în stare parțial încărcată, conform reglementărilor internaționale privind transportul. Pentru a asigura funcționarea la capacitate maximă a acumulatorului, încarcă complet acumulatorul înainte de prima utilizare.

Introducerea acumulatorului

Introdu acumulatorul încărcat în adaptorul pentru acumulator până când acesta se fixează.

Extragerea acumulatorului

Pentru extragerea acumulatorului, apasă tasta de deblocare și extrage acumulatorul. **Nu forța.**

Indicatorul de pe acumulator privind nivelul de încărcare a acumulatorului

Observație: Nu orice tip de acumulator dispune de un indicator al nivelului de încărcare.

LED-urile indicatorului de pe acumulator privind nivelul de încărcare a acumulatorului indică nivelul de încărcare a acumulatorului. Din considerente legate de siguranță, verificarea stării de încărcare este posibilă numai când scula electrică este oprită.

Pentru indicarea nivelului de încărcare, apasă tasta pentru indicarea nivelului de încărcare de pe acumulator. Acest lucru este posibil și când acumulatorul nu este montat pe scula electrică.

LED de pe acumulator	Nivel de încărcare
Aprindere continuă de 4 ori în verde	≈ 75–100%
Aprindere continuă de 3 ori în verde	≈ 50–75%
Aprindere continuă de 2 ori în verde	≈ 25–50%
Aprindere continuă o dată în verde	≈ 5–25%
Aprindere intermitentă 1 dată în verde	≈ 0–5%

Indicații privind manevrarea optimă a acumulatorului

Protejați acumulatorul împotriva umezelii și apei.

Depozitați acumulatorul numai la temperaturi cuprinse între −20 °C și 50 °C. Nu lăsați acumulatorul în autovehicul, de exemplu, pe timpul verii.

Un timp de funcționare considerabil redus după încărcare indică faptul că acumulatorul s-a uzat și trebuie înlocuit.

Respectați instrucțiunile privind eliminarea.

Întreținerea acumulatorului

Respectați următoarele indicații și luați următoarele măsuri, menite să asigure utilizarea optimă a acumulatorului:

- Protejați acumulatorul împotriva umezelii și a apei.
- Depozitați scula electrică și acumulatorul numai în plaja de temperaturi între -20 °C și 50 °C. Pe timp de vară, de exemplu, nu lăsați acumulatorul în autovehicul.
- Depozitați acumulatorul separat și nu în scula electrică de grădină.
- Nu lăsați acumulatorul în scula electrică de grădină în cazul expunerii la radiații solare directe.
- Temperatura optimă de depozitare a acumulatorului este de 5 °C.
- Ocazional curățați fantele de ventilație ale acumulatorului cu o pensulă moale, curată și uscată.

Un timp de funcționare considerabil redus după încărcare indică faptul că acumulatorul este uzat și trebuie înlocuit.

Montare

Montarea și întinderea lanțului de ferăstrău (vezi figurile B1 – B7)

- ▶ **Purtați echipamentul personal de protecție (PSA), înainte de a efectua lucrări de întreținere sau înlocuire la lanțul de ferăstrău.**
- ▶ **Nu folosiți scule pentru montaj.**

- ▶ **Utilizarea ferăstrăului pentru crengi cu un lanț aliniat greșit sau întins defectuos poate duce la ruperea lanțului, recul si/sau răniri.** Un lanț aliniat și întins corect optimizează performanța produsului și prelungește durata de viață a acestuia. Întindeți lanțul cu scula de tensionare a lanțului permisă de Bosch .
- ▶ **În special la lanțurile de ferăstrău noi, inițial este posibilă o slăbire mai accentuată a lanțului.**
- ▶ **Nu întindeți lanțul de ferăstrău cât timp este foarte încălzit, deoarece după răcire acesta se contractă şi se încordează prea tare pe lamă.**
- ▶ **Folosiți numai lanțuri de ferăstrău având o grosime a elementului de antrenare (lățime canelură) de 1,1 mm.**
- – Așezați ferăstrăul pentru crengi pe o suprafață dreaptă.
- – Asigurați-vă că roata de tensionare **(2)** a fost răsucită complet în sens antiorar.
- – Introduceți lanțul de ferăstrău **(14)** în canalul lamei **(15)**. Acordați atenție sensului de funcționare corect; comparați în acest sens lanțul de ferăstrău cu simbolul pentru sensul de funcționare și de tăiere **(19)**.
- – Așezați lama **(15)** pe bolțul de fixare **(21)** și așezați zalele de lanț în jurul pinionului **(24)**.
- – Verificați dacă toate componentele sunt așezate corect şi țineți lama împreună cu lanțul de ferăstrău în această poziție. Utilizați magnetul **(20)** ca sprijin suplimentar în timpul alinierii șinei lanțului.
- – Rotiți roata de tensionare **(2)** în sens orar, până când lanțul este întins parțial.
- – Montați capacul SDS **(11)** și răsuciți șurubul de tensionare **(12)** în sens orar, până când capacul este asigurat parțial.
- – Rotiți roata de tensionare **(2)** în sens orar (+), până la obținerea întinderii corecte a lanțului. Lanțul de ferăstrău **(14)** este întins corect, dacă poate fi ridicat 2–3 mm.
- – Dacă este atinsă întinderea corectă, rotiți șurubul de tensionare **(12)** în sens orar, până când este fixat ferm și pliați brida de la șurubul de tensionare **(12)**. Șina lanțului este fixată în poziția reglată. Nu rotiți mai mult roata de tensionare **(2)**.
- – Dacă lanțul este prea întins, ridicați brida de la șurubul de tensionare **(12)** și rotiți-l parțial în sens antiorar. Rotiți roata de tensionare în sensul (-) și repetați pașii pentru tensionare.

Lubrifierea lanțului de ferăstrău (consultă imaginea C)

În timpul funcționării, lanțul de ferăstrău nu este lubrifiat automat cu ulei de lanț.

Înainte de fiecare utilizare, verifică lanțul de ferăstrău şi aplică manual ulei pe acesta.

Utilizarea ferăstrăului pentru crengi fără ulei de lanț va duce la deteriorarea acestuia.

O lubrifiere optimă crește durata de viață a lanțului de ferăstrău şi puterea de tăiere.

Observație: Pentru o performanță optimă, utilizează întotdeauna tipul de ulei prevăzut pentru ferăstrăul cu lanț. Utilizarea unui tip de ulei care nu este aprobat poate afecta performanța sistemului de ulei şi poate duce la anularea garanției.

Aplicarea de ulei pe lanțul de ferăstrău:

- – Înainte de a lubrifia lanțul, extrage acumulatorul.
- – Poartă întotdeauna mănuși de protecție atunci când aplici ulei pe lanțul de ferăstrău.
- – Așază ferăstrăul pentru crengi pe o suprafață adecvată, cu capacul **(11)** orientat în sus.
- – Aplică ulei în zona dintre lamă şi lanțul de ferăstrău.
- – Introdu la loc acumulatorul. Pornește scurt ferăstrăul pentru crengi, pentru a distribui uniform uleiul pe șina de ghidare şi pe lanțul de ferăstrău.

Funcționare

Pornire/oprire (vezi figura E)

Pornire

Demontați capacul de protecție **(13)** și introduceți acumulatorul încărcat.

Țineți ferăstrăul pentru crengi întotdeauna cu ambele mâini, o mână de mânerul din spate **(6)** și o mână de mânerul suplimentar **(3)**.

Apăsați mai întâi blocajul de cuplare **(4)** și apoi întrerupătorul pornit/oprit **(5)**.

Deîndată ce lanțul de ferăstrău **(14)** se mișcă, eliberați blocajul de cuplare **(4)**.

Oprire

Eliberați întrerupătorul pornit/oprit **(5)**, lanțul de ferăstrău **(14)** se oprește.

Dacă lanțul de ferăstrău **(14)** nu se oprește după ce ați eliberat întrerupătorul pornit/oprit **(5)**, adresați-vă unui centru de asistență tehnică post-vânzare Bosch.

Scoateți acumulatorul și montați capacul de protecție **(13)**.

Cum se lucrează cu ferăstrăul pentru crengi

- ▶ **Înainte de folosire citiți întotdeauna manualul de utilizare și instrucțiunile de siguranță.**
- ▶ **Nu utilizați niciodată mașina cu dispozitivele de protecție defecte sau fără dispozitive de protecție, ca de ex. protecția pentru lanțul aflat în funcțiune.**
- ▶ **Verificați întotdeauna starea ferăstrăului pentru crengi și a lanțului. Lanțul de ferăstrău este gresat cu ulei? Consultați capitolul "Gresarea lanțului de ferăstrău". Folosiți ferăstrăul pentru crengi numai dacă acesta este în perfectă stare de funcționare. Nu aduceți modificări ferăstrăului pentru crengi.**
- ▶ **Verificați întotdeauna, dacă ferăstrăul pentru crengi este asamblat corect, consultați capitolul "Montarea și întinderea lanțului de ferăstrău".**

- ▶ **Verificați dacă protecția pentru lanțul aflat în funcțiune este așezată corect. Dacă protecția pentru lanțul aflat în funcțiune este defectă și nu revine în poziția sa normală, adresați-vă unui centru de asistență tehnică post-vânzare Bosch.**
- ▶ **Purtați întotdeauna îmbrăcămninte adecvată și echipament personal de protecție.**
- ▶ **Purtați ochelari de protecție, antifoane și mănuși de protecție. Îmbrăcămintea adecvată reduce pericolul de rănire generat de aşchiile proiectate şi de atingerea involuntară a lanțului de ferăstrău.**
- ▶ **Aveți întotdeauna grijă ca zona înconjurătoare să fie lipsită de obstacole iar în preajmă să nu se afle persoane străine.**
- ▶ **Utilizați ferăstrăul pentru crengi pe o suprafață stabilă și netedă. Utilizați ferăstrăul pentru crengi în condiții de vizibilitate bună.**
- ▶ **Nu folosiți niciodată ferăstrăul pentru crengi urcat pe o scară sau deasupra înălțimii umerilor.**
- ▶ **Nu faceți niciodată mișcări prea largi sau nu lucrați cu brațele întinse.**
- ▶ **Țineți întotdeauna ferăstrăul pentru crengi cu ambele mâini.**
- ▶ **Fiți atent cu uleiul de pe mânere și de pe mânuși.**
- ▶ **Atunci când tăiați lemn tratat, utilizați o mască antipraf.**
- ▶ **Asigurați-vă că în zona de tăiere nu se află cabluri electrice.**

Comportament general (vezi figura G)

- Utilizatorii începători ar trebui să exerseze tăierea buștenilor pe o capră de ferăstrău.
- Țineți ferăstrăul pentru crengi pe partea corpului cu mâna preferată.
- Protecția mobilă pentru lanț **(1)** este montată pentru protecția mânerului suplimentar. Această protecție se mișcă în sus, când scula taie prin lemn. După debitare, protecția pentru lanț **(1)** revine în poziția inițială.
- Înainte de a ajunge în contact cu lemnul, lanțul trebuie să ruleze cu viteză maximă.
- În timpul tăierii nu apăsați puternic lanțul de ferăstrău, lăsați-l să lucreze.
- Îndepărtați ferăstrăul pentru crengi dintr-o tăietură incompletă cu lanțul de ferăstrău în funcțiune.
- Fiți atent la terminarea debitării cu ferăstrăul. De îndată ce ferăstrăul pentru crengi iese din linia de tăiere, se modifică în mod neașteptat greutatea acestuia. Există pericol de accidentare pentru gambe şi picioare.

Recul ferăstrău (vezi figura H)

Nu demontați sau modificați niciodată protecția lanțului!
Ferăstrăul este echipat cu o protecție pentru lanțul aflat în funcțiune, pentru a împiedica un recul, când vârful lanțului atinge accidental lemnul.

Prin reculul ferăstrăului se înțelege întoarcerea bruscă a ferăstrăului cu lanț aflat în funcțiune, care poate apare atunci când vârful lamei atinge materialul ce trebuie tăiat sau când se blochează lanțul.

Atunci când apare reculul, ferăstrăul pentru crengi reacționează într-un mod imprevizibil şi poate cauza răniri grave ale operatorului sau ale persoanelor care staționează în sectorul de lucru.

Tăieturile laterale, înclinate și longitudinale trebuie executate cu o atenție deosebită, în situații periculoase eliberați întrerupătorul pornit/oprit **(5)**, pentru a evita răniri.

Pentru a evita reculul ferăstrăului:

- Aplicați ferăstrăul pentru crengi cât mai plan posibil.
- Nu lucrați niciodată cu un lanț de ferăstrău lărgit sau foarte uzat.
- Înlocuiți un lanț de ferăstrău tocit.
- Nu tăiați niciodată deasupra înălțimii umerilor.
- Nu tăiați niciodată cu vârful lamei.
- Țineți întotdeauna strâns ferăstrăul pentru crengi cu ambele mâini.
- Folosiți întotdeauna un lanț de ferăstrău cu inhibare a reculului, aprobat de Bosch.
- Aveți grijă ca întotdeauna lanțul să fie întins corect.

Debitarea buștenilor/lemnului de foc (vezi figurile I1 și I2)

- Utilizați pentru debitarea buștenilor o capră, așezată pe o suprafață plană și fermă.
- Debitați numai lemn sau obiecte din lemn. La debitare, asigurați-vă întotdeauna că nu loviți pietre, cuie etc., deoarece acestea sunt proiectate, pot deteriora lanțul sau pot conduce la răniri grave ale operatorului sau a persoanelor care staționează în apropiere.
- Asigurați întotdeauna buștenii înaintea tăierii.
- Tăiați întotdeauna buștenii în exteriorul punctelor de sprijin, pentru a împiedica frângerea bușteanului și blocarea lanțului.
- Asigurați-vă că lanțul de ferăstrău nu atinge niciodată solul sau echiparea postului de lucru.
- Din cauza pericolului de împiedicare fiți atent la cioturile de copaci, crengi, rădăcini, etc.
- Nu se recomandă debitarea lemnului mai mare decât capacitatea de tăiere indicată în Datele tehnice (**130** mm).

Curățarea de crengi a unui copac sau a unei crengi (vezi figura J)

- Prin curățarea crengilor se înțelege tăierea crengilor unui copac doborât sau a unei crengi mai mari.
- În primă etapă evitați crengile mai mari, îndreptate în jos, care sprijină copacul.
- Îndepărtați printr-o singură tăiere crengile mai mici.
- Fiți atent la tăierea crengilor/ramurilor, acestea pot fi proiectate înapoi.

– Nu folosiți niciodată ferăstrăul pentru crengi urcat pe o scară sau deasupra înălțimii umerilor.
– Procesul de tăiere este optimizat, când viteza lanțului rămâne constantă în timpul tăierii.

Detectarea defecțiunilor

În cazul în care scula electrică nu funcționează impecabil, tabelul următor vă prezintă simptomele defecțiunilor, cauzele posibile cât şi măsurile de remediere. Dacă prin aceasta nu puteți identifica şi înlătura problema, adresați-vă atelierului dumneavoastră de service.

Atenție: înainte de detectarea defecțiunilor, deconectați scula electrică şi extrageți acumulatorul.

Simptom	Cauză posibilă	Remediere
Ferăstrăul pentru crengi nu funcționează	Acumulatorul este descărcat	Încarcă acumulatorul; de asemenea, consultă secțiunea „Observații privind încărcarea”
	Acumulatorul nu este introdus corect	Asigură-te că ambele trepte de blocare sunt fixate
	Protecția motorului s-a declanşat	Lasă motorul să se răcească
	Acumulatorul este prea rece/prea fierbinte	Lasă acumulatorul să se încălzească/răcească
	Lanțul este tensionat excesiv	Detensionează lanțul de ferăstrău; (vezi „Montarea şi întinderea lanțului de ferăstrău (vezi figurile **B1** – **B7**)“, Pagina 220).
Lanțul de ferăstrău nu se mişcă	Acumulatorul este descărcat	Încarcă acumulatorul; de asemenea, consultă secțiunea „Observații privind încărcarea”
	Scula electrică este defectă	Adresează-te unui centru de asistență tehnică autorizat Bosch
	Zona din jurul capacului SDS este înfundată	Consultă secțiunea „Întreținerea şi curățarea”
	Nu există ulei pe lanțul de ferăstrău	Tensionează din nou lanțul de ferăstrău, (vezi „Montarea şi întinderea lanțului de ferăstrău (vezi figurile **B1** – **B7**)“, Pagina 220) şi lubrifiază-l (vezi „Lubrifierea lanțului de ferăstrău (consultă imaginea **C**)“, Pagina 221).
Ferăstrăul pentru crengi funcționează intermitent	Contact intern slăbit	Adresează-te unui centru de asistență tehnică autorizat Bosch
	Buton de pornire/oprire **(5)** defect	Adresează-te unui centru de asistență tehnică autorizat Bosch
Lanțul de ferăstrău este uscat	Nu există ulei pe lanțul de ferăstrău	Lubrifiază lanțul de ferăstrău; (vezi „Lubrifierea lanțului de ferăstrău (consultă imaginea **C**)“, Pagina 221).
Lanțul de ferăstrău/ Şina de ghidare este fierbinte	Nu există ulei pe lanțul de ferăstrău	Lubrifiază lanțul de ferăstrău; (vezi „Lubrifierea lanțului de ferăstrău (consultă imaginea **C**)“, Pagina 221).
	Lanțul este tensionat excesiv	Detensionează lanțul de ferăstrău; (vezi „Montarea şi întinderea lanțului de ferăstrău (vezi figurile **B1** – **B7**)“, Pagina 220).
	Lanțul de ferăstrău este tocit	Înlocuieşte lanțul de ferăstrău
Ferăstrăul pentru crengi smuceşte, vibrează sau nu taie corect	Lanțul nu este tensionat suficient	Detensionează lanțul de ferăstrău; (vezi „Montarea şi întinderea lanțului de ferăstrău (vezi figurile **B1** – **B7**)“, Pagina 220).
	Lanțul de ferăstrău este tocit	Înlocuieşte lanțul de ferăstrău
	Lanțul de ferăstrău este uzat	Înlocuieşte lanțul de ferăstrău
	Dinții de ferăstrău sunt orientați în direcția greşită	Montează corect lanțul de ferăstrău
Vibrații/Zgomote puternice	Scula electrică este defectă	Adresează-te unui centru de asistență tehnică autorizat Bosch

Simptom	Cauză posibilă	Remediere
Timpul de tăiere, cu acumulatorul complet încărcat, este prea mic	Frecare excesivă din cauza absenței lubrifierii	Lubrifiază lanțul de ferăstrău; (vezi „Lubrifierea lanțului de ferăstrău (consultă imaginea **C**)“, Pagina 221).
	Lanțul de ferăstrău este murdar	Curăță lanțul de ferăstrău
	Tehnică de tăiere necorespunzătoare	(vezi „Cum se lucrează cu ferăstrăul pentru crengi“, Pagina 221)
	Acumulatorul nu este încărcat complet	Încarcă acumulatorul; de asemenea, consultă secțiunea „Observații privind încărcarea”
	Temperatura acumulatorului nu se încadrează în intervalul de temperatură admis	Lasă acumulatorul să se încălzească la temperatura încăperii (în intervalul de temperatură admis cuprins între 0–45 °C)
Lanțul de ferăstrău se deplasează lent	Acumulatorul este descărcat	Încarcă acumulatorul; de asemenea, consultă secțiunea „Observații privind încărcarea”
	Temperatura acumulatorului nu se încadrează în intervalul de temperatură admis	Lasă acumulatorul să se încălzească la temperatura încăperii (în intervalul de temperatură admis cuprins între 0–45 °C)

Întreținere şi service

Întreținere şi curățare

- ▶ **Extrageți acumulatorul din scula electrică de grădină înaintea oricăror intervenții asupra acesteia (de exemplu întreținere, schimbarea accesoriilor etc.) cât şi în timpul transportului şi al depozitării.** În cazul acționării accidentale a butonului pornit/oprit, există pericol de rănire.
- ▶ **Purtați întodeauna îmbrăcămninte adecvată și echipament personal de protecție.**
- ▶ **Verificați regulat ferăstrăul cu lanț cu privire la defecte vizibile, cum ar fi un lanț de ferăstrău slăbit, care atârnă sau care prezintă deteriorări, slăbirea fixării și componente uzate sau deteriorate.**
- ▶ **Nu aduceți modificări sculei electrice de grădină.** Modificările neautorizate pot afecta siguranța în exploatare a sculei dumneavoastră electrice de grădină și pot conduce la amplificarea zgomotelor și vibrațiilor acesteia și la anularea garanției.

Observație: Pentru a asigura o durată mare de viață şi o utilizare fiabilă, efectuează cu regularitate următoarele lucrări de întreținere.

Pentru a asigura o funcționare optimă şi sigură, menține curate scula electrică şi fantele de ventilare. Verifică cu regularitate dacă ferăstrăul pentru crengi prezintă deficiențe vizibile, de exemplu, dacă este slăbit sau deteriorat sau dacă are componente uzate sau deteriorate.

Asigură-te că capacele şi dispozitivele de protecție sunt intacte şi montate corect. Dacă este necesar, înainte de utilizare efectuează lucrările de întreținere şi reparație necesare.

Înlocuirea și ascuțirea lanțului de ferăstrău

– După o utilizare mai îndelungată sau după un contact cu alte obiecte decât lemnul, lanțul de ferăstrău se poate toci.
– Pentru performanță și siguranță optimă, este necesar un lanț de ferăstrău ascuțit.
– Ascuțiți singuri lanțul de ferăstrău numai dacă aveți experiență în această privință.
– Înlocuiți lanțul de ferăstrău cu lanțul de ferăstrău din gama de accesorii Bosch sau dați lanțul de ferăstrău la ascuțit de către un specialist.

Schimbarea lamei

- ▶ **Schimbați singuri lama numai dacă înțelegeți exact produsul și instrucțiunile, altfel că rugăm să vă adresați service-ului de asistență clienți Bosch.**

– Dacă lama este uzată, pentru prelungirea duratei sale de viață, o puteți monta invers sau o puteți înlocui.
– Folosiți o cheie cu locaș hexagonal pentru a slăbi șurubul dintre lama **(15)** și roata de întindere **(2)**.
– După ce ați întors sau ați înlocuit lama, montați din nou roata de întindere **(2)**.

Indicație: Strângeți manual până când simțiți o ușoară rezistență, apoi, pentru o fixare corectă, rotiți 1/8 ture. O strângere prea puternică poate duce la blocarea lamei și limitarea funcționării lanțului de ferăstrău.

Lamă

EasyChain 18V-15-7 Oregon 064BXNA041

Asistență clienți şi consultanță privind utilizarea

România

Tel.: +40 21 405 7541

Linkul către adresele centrelor noastre de service şi către condițiile de garanție se găsește pe ultima pagină.

În caz de reclamații și comenzi de piese de schimb, te rugăm să specifici neapărat numărul de identificare compus din 10 cifre, indicat pe plăcuța cu date tehnice a produsului.

Eliminare

Sculele electrice, acumulatorii, accesoriile şi ambalajele trebuie direcționate către o stație de revalorificare ecologică.



Nu aruncați sculele electrice şi acumulatorii/bateriile în gunoiul menajer!

Numai pentru țările UE:

Aparatele electrice şi electronice sau acumulatorii uzați/bateriile uzate care nu mai pot utilizați/utilizate trebuie colectați/colectate separat şi eliminați/eliminate în mod ecologic. Utilizează sistemele de colectare desemnate. Eliminarea incorectă poate fi nocivă pentru mediu şi sănătate din cauza eliminării de substanțe periculoase.

Български

Указания за безопасна работа

Пояснения на графичните символи



Общо указание за опасност



Прочетете ръководството за експлоатация.



Не използвайте при дъжд.



Внимавайте за откат на триона за клони и избягвайте рязане с върха на меча.



Дръжте триона за клони винаги с двете ръце.



Дръжте ръцете си далече от ножа.



Работете с предпазни очила и шумозаглушители (антифони).



Работете с предпазни ръкавици.



ВНИМАНИЕ: Преди извършване на дейности по машината изваждайте акумулаторната батерия.

Общи указания за безопасност за електроинструменти

⚠ ПРЕДУПРЕЖДЕНИЕ **Прочетете всички предупреждения, указания, запознайте се с фигурите и техническите характеристики, приложени към електроинструмента.** Пропуски при спазването на указанията по-долу могат да предизвикат токов удар и/или тежки травми.

Съхранявайте тези указания на сигурно място.

Използваният по-долу термин "електроинструмент" се отнася до захранвани от електрическата мрежа електроинструменти (със захранващ кабел) и до захранвани от акумулаторна батерия електроинструменти (без захранващ кабел).

Безопасност на работното място

- ▶ **Пазете работното си място чисто и добре осветено.** Разхвърляните или тъмни работни места са предпоставка за инциденти.
- ▶ **Не работете с електроинструмента в среда с повишена опасност от възникване на експлозия, в близост до леснозапалими течности, газове или прахообразни материали.** По време на работа в електроинструментите се отделят искри, които могат да възпламенят прахообразни материали или пари.
- ▶ **Дръжте деца и странични лица на безопасно разстояние, докато работите с електроинструмента.** Ако вниманието Ви бъде отклонено, може да загубите контрола над електроинструмента.

Безопасност при работа с електрически ток

- ▶ **Предпазвайте електроинструмента си от дъжд и влага.** Проникването на вода в електроинструмента повишава опасността от токов удар.

Безопасен начин на работа

- ▶ **Бъдете концентрирани, следете внимателно действията си и постъпвайте предпазливо и разумно. Не използвайте електроинструмента, когато сте уморени или под влиянието на наркотични вещества, алкохол или упойващи лекарства.** Един миг разсеяност при работа с електроинструмент може да има за последствие изключително тежки наранявания.
- ▶ **Работете с предпазващо работно облекло. Винаги носете предпазни очила.** Носенето на подходящи за ползвания електроинструмент и извършваната дейност лични предпазни средства, като дихателна маска, здрави плътнозатворени обувки със стабилен грайфер, защитна каска или шумозаглушители (антифони), намалява риска от възникване на трудова злополука.
- ▶ **Избягвайте опасността от включване на електроинструмента по невнимание. Преди да включите щепсела в контакта или да поставите батерията, както и**

при пренасяне на електроинструмента, се уверявайте, че пусковият прекъсвач е позиция "изключено". Носенето на електроинструменти с пръст върху пусковия прекъсвач или подаването на захранващо напрежение, докато пусковият прекъсвач е включен, увеличава опасността от трудови злополуки.

- **Преди да включите електроинструмента, се уверявайте, че сте отстранили от него всички помощни инструменти и гаечни ключове.** Помощен инструмент, забравен на въртящо се звено, може да причини травми.
- **Избягвайте неестествените положения на тялото. Работете в стабилно положение на тялото и във всеки момент поддържайте равновесие.** Така ще можете да контролирате електроинструмента по-добре и по-безопасно, ако възникне неочаквана ситуация.
- **Работете с подходящо облекло. Не работете с широки дрехи или украшения. Дръжте косата и дрехите си на безопасно разстояние от движещи се звена.** Широките дрехи, украшенията, дългите коси могат да бъдат захванати и увлечени от въртящи се звена.
- **Ако е възможно използването на външна аспирационна система, се уверявайте, че тя е включена и функционира изправно.** Използването на аспирационна система намалява рисковете, дължащи се на отделящи се при работа прахове.
- **Доброто познаване на електроинструмента вследствие на честа работа с него не е повод за намаляване на вниманието и пренебрегване на мерките за безопасност.** Едно невнимателно действие може да предизвика тежки наранявания само за части от секундата.

Грижливо отношение към електроинструментите

- **Не претоварвайте електроинструмента. Използвайте електроинструментите само съобразно тяхното предназначение.** Ще работите по-добре и по-безопасно, когато използвате подходящия електроинструмент в зададения от производителя диапазон на натоварване.
- **Не използвайте електроинструмент, чиито пусков прекъсвач е повреден.** Електроинструмент, който не може да бъде изключван и включван по предвидения от производителя начин, е опасен и трябва да бъде ремонтиран.
- **Преди да извършвате каквито и да е дейности по електроинструмента, напр. настройване, смяна на работен инструмент, както и когато го прибирате, изключвайте щепсела от контакта, респ. изваждайте батерията, ако е възможно.** Тази мярка премахва опасността от задействане на електроинструмента по невнимание.
- **Съхранявайте електроинструментите на места, където не могат да бъдат достигнати от деца. Не допускайте те да бъдат използвани от лица, които не са запознати с начина на работа с тях и не са прочели тези инструкции.** Когато са в ръцете на неопитни потребители, електроинструментите могат да бъдат изключително опасни.
- **Поддържайте добре електроинструментите си и аксесоарите им. Проверявайте дали подвижните звена функционират безукорно, дали не заклинват, дали има счупени или повредени детайли, които нарушават или изменят функциите на електроинструмента. Преди да използвате електроинструмента, се погрижете повредените детайли да бъдат ремонтирани.** Много от трудовите злополуки се дължат на недобре поддържани електроинструменти и уреди.
- **Поддържайте режещите инструменти винаги добре заточени и чисти.** Добре поддържаните режещи инструменти с остри ръбове оказват по-малко съпротивление и се водят по-леко.
- **Използвайте електроинструментите, допълнителните приспособления, работните инструменти и т. н., съобразно инструкциите на производителя. При това се съобразявайте и с конкретните работни условия и операции, които трябва да изпълните.** Използването на електроинструменти за различни от предвидените от производителя приложения повишава опасността от възникване на трудови злополуки.
- **Поддържайте дръжките и ръкохватките сухи, чисти и неомаслени.** Хлъзгавите дръжки и ръкохватки не позволяват безопасната работа и доброто контролиране на електроинструмента при възникване на неочаквана ситуация.

Грижливо отношение към акумулаторни електроинструменти

- **За зареждането на акумулаторните батерии използвайте само зарядните устройства, препоръчвани от производителя.** Когато използвате зарядни устройства за зареждане на неподходящи акумулаторни батерии, съществува опасност от възникване на пожар.
- **За захранване на електроинструментите използвайте само предвидените за съответния модел акумулаторни батерии.** Използването на различни акумулаторни батерии може да предизвика трудова злополука и/или пожар.
- **Предпазвайте неизползваните акумулаторни батерии от контакт с големи или малки метални предмети, напр. кламери, монети, ключове, пирони, винтове и др.п., тъй като те могат да предизвикат късо съединение.** Последствията от късото съединение могат да бъдат изгаряния или пожар.
- **При неправилно използване от акумулаторна батерия от нея може да изтече електролит. Избягвайте контакта с него. Ако въпреки това на кожата Ви попадне електролит, изплакнете мястото обилно с вода. Ако електролит попадне в очите Ви, след незабавно обилно изплакване потърсете помощ от лекар.** Електролитът може да предизвика изгаряния на кожата.

- ▶ **Не използвайте акумулаторна батерия или електроинструмент, които са повредени или с изменена конструкция.** Повредени или изменени акумулаторни батерии могат да се възпламенят, експлодират или да предизвикат наранявания.
- ▶ **Не излагайте акумулаторната батерия на високи температури или огън.** Излагането на огън или температури над 130 °C могат да предизвикат експлозии.
- ▶ **Спазвайте всички указания за зареждане на акумулаторната батерия; не я зареждайте, ако температурата й е извън диапазона, посочен в инструкциите.** Неправилното зареждане или зареждането при температури извън допустимия диапазон могат да увредят батерията и увеличават опасността от пожар.

Поддържане

- ▶ **Допускайте ремонтът на електроинструментите Ви да се извършва само от квалифицирани специалисти и само с използването на оригинални резервни части.** По този начин се гарантира съхраняване на безопасността на електроинструмента.
- ▶ **Никога не ремонтирайте повредени акумулаторни батерии.** Ремонтът на акумулаторни батерии трябва да се извършва само от производителя или от оторизиран сервиз.

Указания за безопасност при работа с триона за клони

- ▶ **При работещ трион за клони дръжте всички части на тялото си далеч от веригата на триона. Преди да включите триона за клони, се уверете, че веригата на триона не се допира до нищо.** Един миг невнимание при работа с триона за клони може да доведе до захващане на облеклото или части на тялото от веригата на триона.
- ▶ **Инструментът е предвиден за употреба с две ръце. Винаги дръжте триона за клони с едната ръка за задната ръкохватка и с другата ръка за допълнителната ръкохватка. (вж. фигура F)**
- ▶ **Хващайте триона за клони само за изолираните повърхности на ръкохватките, тъй като е възможно веригата на триона да влезе в контакт със скрити електрически проводници.** Контактът на веригата на триона с провеждащ напрежение проводник може да постави под напрежение метални части на инструмента и да доведе до токов удар.
- ▶ **Работете с предпазни очила. Препоръчва се ползването на предпазни средства за уши, главата, ръцете, краката и ходилата.** Подходящо предпазно облекло намалява опасността от наранявания от отхвърчащи парченца и неволно докосване на веригата.
- ▶ **Не работете с триона за клони, когато се намирате на дърво, стълба, покрив или нестабилна опора.** В противен случай работата с триона за клони може да доведе до тежки наранявания.
- ▶ **Винаги трябва да заемате стабилно положение и да използвате триона за клони само ако се намирате на твърда, сигурна и равна основа.** Стъпване върху хлъзгава или нестабилна повърхност може да доведе до загуба на равновесие или до загуба на контрол над триона за клони.
- ▶ **При рязане на намиращ се под механично напрежение клон, допускайте възможността той да отскочи.** Когато напрежението в дървесните влакна се освободи, напрегнатият клон може да удари оператора и/или да изтръгне от контрол триона за клони.
- ▶ **Бъдете особено внимателни при рязане на храсти, лески и млади дървета.** Тънките им стебла могат да бъдат увлечени от веригата и да Ви ударят или да ви извадят от равновесие.
- ▶ **Носете триона за клони за задната ръкохватка в изключено състояние и със сочеща напред верига на триона. При транспортиране или съхранение на триона за клони винаги поставяйте капака на веригата.** Внимателното боравене с триона за клони намалява вероятността от допиране по невнимание до движещата се верига на триона.
- ▶ **Следвайте инструкциите за смазване, обтягане на веригата и смяна на меча и веригата.** Неправилно обтегната или неправилно смазана верига може или да се скъса, или да увеличи риска от откат.
- ▶ **Режете само дърво. Не използвайте триона за клони за работи, за които не е предназначен. Например: Не използвайте триона за клони за рязане на метал, пластмаса, зидария или строителни материали, които не са от дърво.** Използването на триона за клони за нецелесъобразни работи може да доведе до опасни ситуации.
- ▶ **Този трион за клони не е предвиден за сечене на дървета.** Използването на триона за клони за работи, различни от предвидените, може да доведе до тежки наранявания на оператора и намиращите се наоколо хора.
- ▶ **Следвайте всички инструкции, когато отстранявате заклещен материал, прибирате триона за клони за съхранение или извършвате поддръжка.** Уверявайте се, че превключвателят е изключен и че акумулаторната батерия е извадена.
- ▶ **Причини за откат и предотвратяване на откат:** Откат може да възникне, ако върхът на меча допре до твърд предмет или ако разрязваното дърво се наклони и верижният трион се заклини в среза.
  Допир на върха на меча до твърд предмет може в някои случаи да предизвика неочаквана реакция, насочена назад, при която мечът отскача нагоре и по посока на работещия с верижния трион.
  Заклинването на верижния трион в горния ръб на водещата шина може да ускори рязко шината по посока на работещия с триона.
  Всяка от тези реакции може да доведе до това да загубите контрол над верижния трион и да се нараните, възможно и тежко. Не разчитайте единствено на вградените в триона за клони предпазни устройства. За да можете да работите без злополуки и наранявания,

трябва да вземете различни мерки, подходящи за работа с триона за клони.
Откатът е следствие от погрешна или неправилна употреба на триона за клони. Той може да бъде предотвратен с подходящи предпазни мерки, както е описано по-долу:

- **Дръжте триона с двете ръце, като обхващате с палците и другите пръсти ръкохватките на триона за клони. Поставете тялото и ръцете си в положение, което Ви позволява да удържите силите на откат.** Когато предварително бъдат взети подходящи предпазни мерки, работещият с верижния трион може да овладее възникващите при откат сили. Никога не отпускайте триона за клони.
- **Избягвайте неестествено положение на тялото и не режете над височината на раменете.** С това се избягва неволно докосване до върха на меча и трионът за клони може да се контролира по-добре в неочаквани ситуации.
- **Винаги използвайте само предписани от производителя резервни шини и вериги.** Използването на неподходящи резервни шини и вериги може да предизвика скъсване на веригата по време на работа или откат.
- **Спазвайте инструкциите на производителя за заточване и поддръжка на веригата на триона.** Твърде ниски дълбочинни ограничители увеличават опасността от възникване на откат.

Допълнителни указания за безопасна работа

- **Този градински електроинструмент не е подходящ за ползване от лица (включително деца) с ограничени психически, сензорни или душевни възможности или от лица, нямащи съответните познания и опит, освен ако не бъдат надзиравани от лице, отговарящо за безопасността им, или ако не са получили указания, как да ползват електроинструмента.** Деца трябва да бъдат под постоянен надзор, за да се предотврати опасността да играят с градинския електроинструмент.
- **Предварително се уверявайте, че всички предпазни съоръжения и ръкохватки са монтирани правилно и здраво.** Никога не се опитвайте да включите и да използвате не напълно сглобен електроинструмент или електроинструмент с недопустими изменения на конструкцията си.
- Внимавайте веригата да е в правилната позиция. Неправилно поставена верига може да предизвика скъсване на веригата, откат на електроинструмента и/или тежки травми.
- При работа с триона за клони винаги носете здрави дълги работни панталони.
- **Този трион за клони не е подходящ за разрези, които се извършват от долу нагоре.** Използването на триона за клони за други работи, различни от предвидените, може да доведе до опасни ситуации.

Указания за оптимална работа с акумулаторната батерия

- **Не променяйте и не отваряйте акумулаторната батерия.** Съществува опасност от възникване на късо съединение.



Предпазвайте акумулаторните батерии от прегряване, напр. също и от продължително въздействие на пряка слънчева светлина, от огън, вода и овлажняване. Съществува опасност от експлозия.

- **Когато не ползвате машината, предпазвайте акумулаторната батерия от контакт с кламери, монети, ключове, пирони, винтове или други дребни метални предмети, които могат да предизвикат късо съединение на клемите.** Последствията от късото съединение могат да бъдат изгаряния или пожар.
- **При повреда или неправилно използване на акумулаторните батерии от тях могат да се отделят па́ри.** Проветрете помещението, а при оплаквания потърсете лекар. Па́рите могат да предизвикат възпаление на дихателните пътища.
- **Използвайте акумулаторната батерия само в продукти на производителя.** Само така тя е предпазена от опасно за нея претоварване.
- **Акумулаторната батерия може да бъде повредена от остри предмети, напр. пирони или отвертки, или от силни удари.** Може да бъде предизвикано вътрешно късо съединение и акумулаторната батерия може да се запали, да запуши, да експлодира или да се прегрее.
- **Внимавайте да не предизвикате късо съединение между клемите на акумулаторната батерия.** Съществува опасност от експлозия.
- Периодично почиствайте вентилационните отвори на акумулаторната батерия с мека чиста и суха четка.
- **Зареждайте уреда само с включеното в окомплектовката на доставката зарядно устройство.**

Символи

Символите по-долу са важни при четенето и за разбирането на ръководството за експлоатация. Моля, запомнете символите и тяхното значение. Правилното интерпретиране на символите ще Ви помогне да използвате Вашия продукт по-добре и по-сигурно.

Символ	Значение
	Внимателно проверявайте за диви и домашни животни в зоната, в която ще използвате градинския инструмент. При работа с инструмента е възможно да бъдат наранени диви и домашни животни. Щателно проверявайте зоната за работа на инструмента и отстранявайте камъни, дънери, телове, кости и други чужди предмети.

Символ	Значение
	Носете защита за главата, когато съществува опасност от причиняване на наранявания от падащи клони.
	Докато работите с инструмента, дръжте далеч деца и други лица. При отклоняване на вниманието можете да загубите контрол над инструмента.
	Посока на движение
	Посока на реакцията
	Маса
	Включване
	Изключване
	Допустимо действие
	Забранено действие
CLICK!	Отчетливо прещракване
	Допълнителни приспособления/резервни части

Описание на продукта и дейността



Прочетете всички указания за безопасност и инструкции. Неспазването на указанията за безопасна работа и на упътванията може да предизвика токов удар, пожар и/или тежки травми.

Моля, вземете под внимание фигурите в началото на ръководството за експлоатация.

Предназначение на електроинструмента

Продуктът е предназначен за битова употреба, за рязане на дърво като клони, дъски, дървени греди и т.н. близо до земята.

Разрезите могат да се извършват по посока или напречно на влакната.

Този електрически инструмент не е подходящ за рязане на минерални материали и гипсови плочи.

Този електрически инструмент не е подходящ за рязане от долу нагоре, за рязане чрез потапяне и за сечене на дърва.

Този електрически инструмент трябва да се обслужва с двете ръце.

Обем на доставка

Внимателно извадете уреда от опаковката и проверете дали следните части са цялостни:

- Верижен трион
- Капак
- Верига на триона
- Шина
- Защита на веригата
- Масло за веригата на триона (50 ml)
- Ръководство за експлоатация

Акумулаторната батерия и зарядното устройство са включени в определени изпълнения.

Ако липсват или са повредени части, моля, обърнете се към Вашия търговец.

Изобразени елементи

Номерирането на изобразените компоненти се отнася до изображението на електроинструмента на графичната страница.

(1) Защита на веригата
(2) Обтягащо колело
(3) Допълнителна ръкохватка
(4) Блокаж за включване за пусковия прекъсвач
(5) Пусков прекъсвач
(6) Задна ръкохватка
(7) Гнездо за акумулаторната батерия
(8) Индикатор за акумулаторната батерия
(9) Защита за ръцете
(10) Отвор за изхвърляне на стружките
(11) Капак
(12) Копче за затягане
(14) Верига на триона
(13) Покритие на веригата
(15) Шина
(16) Акумулаторна батерия[a)]
(17) Зарядно устройство[a)]
(18) Сериен номер
(19) Символ за посока на движение и рязане
(20) Магнит
(21) Крепежен болт
(22) Водеща разпънка на шината
(23) Болт за затягане на веригата
(24) Верижно колело
(25) Бутон за отключване на акумулаторната батерия

a) **Изобразените на фигурите или описани в ръководството за експлоатация допълнителни приспособления не са включени в окомплектовката.**

Технически данни

Трион за клони		EasyChain 18V-15-7
Каталожен номер		**3 600 HB8 9..**
Скорост на веригата на празен ход	m/s	6,95
Дължина на шината	mm	150
Капацитет на рязане	mm	130
Обтягане на веригата без инструмент (SDS)		●
Тип на веригата на триона		325"– 80BX
Дебелина на водещите звена	mm	1,1 (0,043")
Тегло [A)]		
– Без акумулаторна батерия	kg	1,3
– С акумулаторна батерия	kg	1,7 (1,5 Ah)–2,0 (6,0 Ah)
Сериен номер		Вж. сериен номер (типова табелка) върху изделието
Препоръчителна температура на околната среда при зареждане	°C	0 ... +35
Допустима температура на околната среда по време на съхранение	°C	–20 ... +50
Разрешена температура на околната среда по време на работа[B)]	°C	0 ... +40
Тип акумулаторна батерия		PBA 18V...W-. 1,5 Ah, 2,0 Ah, 2,5 Ah, 4,0 Ah, 6,0 Ah

A) в зависимост от използваната акумулаторна батерия

B) ограничена производителност при температури под < 0 °C

Информация за излъчван шум и вибрации

Стойностите на емисии на шум са установени съгласно **EN 62841-4-1**.

Равнището A на генерирания шум от електроинструмента обикновено е: равнище на звуковото налягане **96** dB(A); мощност на звука **104** dB(A). Неопределеност K = **3** dB.

Работете с шумозаглушители!

Стойностите на колебание a_h (постоянни вибрации), p_F (повторни ударни вибрации) и неопределеност K са установени съгласно **EN 62841-4-1**.

a_h = **4** m/s^2 (K = **1,5** m/s^2), p_F = **186** m/s^2 (K = **65** m/s^2)

Посочената(ите) сумарна(и) стойност(и) на вибрациите и посочената(ите) сумарна(и) стойност(и) на шумовите емисии са измерени по стандартизиран метод за изпитване и могат да бъдат използвани за сравняване на електрически инструменти.

Посочената стойност / посочените стойности за генерираните вибрации и посочената стойност / посочените стойности за излъчвания шум могат да служат за предварителна оценка на натоварването.

Възможно е вибрационните и шумовите емисии по време на действителното използване на електрическия инструмент да се различават от посочените стойности в зависимост от начина на работа с електрическия инструмент и особено от вида на обработвания детайл. При необходимост трябва да се определят предпазни мерки за защита на оператора, основаващи се на оценка на вибрационното натоварване при действителните условия на използване (при това трябва да се вземат под внимание всички етапи от работния цикъл, например времена, през които електрическият инструмент е изключен и през които е включен, но работи без натоварване).

Акумулаторна батерия

Bosch продава акумулаторни инструменти и без акумулаторна батерия. Дали в обема на доставката на Вашия електрически инструмент се съдържа акумулаторна батерия, можете да научите от опаковката.

Зареждане на акумулаторната батерия

► **Използвайте само посочените в раздела Технически данни зарядни устройства.** Само тези зарядни устройства са подходящи за използваната във Вашия електроинструмент литиево-йонна акумулаторна батерия.

Указание: Литиево-йонните акумулаторни батерии се доставят частично заредени поради международните предписания за транспорт. За да се гарантира пълната мощност на акумулаторната батерия, заредете я напълно преди първата употреба.

Поставяне на акумулаторната батерия

Вкарайте заредената акумулаторна батерия в гнездото за акумулаторна батерия докато усетите прещракване.

Изваждане на акумулаторната батерия

За изваждане на акумулаторната батерия натиснете бутона за освобождаване и издърпайте акумулаторната батерия. **При това не прилагайте сила.**

Индикатор за акумулаторната батерия върху батерията

Указание: Не всеки тип акумулаторна батерия разполага с индикатор за състоянието на зареждане.

Светодиодите на индикатора за акумулаторната батерия показват състоянието на зареждане на акумулаторната батерия. Поради съображения за сигурност проверката на степента на зареденост е възможна само когато електроинструментът е в покой.

Натиснете бутона за индикатора за състоянието на зареждане върху акумулаторната батерия, за да се покаже състоянието на зареждане. Това е възможно също и при извадена акумулаторна батерия.

Светодиод върху акумулаторната батерия	Степен на зареденост
Непрекъснато светене 4 × зелено	≈ 75–100 %
Непрекъснато светене 3 × зелено	≈ 50–75 %
Непрекъснато светене 2 × зелено	≈ 25–50 %
Непрекъснато светене 1 × зелено	≈ 5–25 %
Мигаща светлина 1 × зелено	≈ 0–5 %

Указания за оптимална работа с акумулаторната батерия

Предпазвайте акумулаторната батерия от влага и вода.

Съхранявайте акумулаторната батерия само в температурния диапазон от –20 °C до 50 °C. Напр. не оставяйте акумулаторната батерия през лятото в автомобил на слънце.

Съществено съкратено време за работа след зареждане показва, че акумулаторната батерия е изхабена и трябва да бъде заменена.

Спазвайте указанията за бракуване.

Грижа за акумулаторната батерия

За да осигурите оптимално използване на акумулаторната батерия, вземете под внимание следните указания и мерки:

- Предпазвайте акумулаторната батерия от влажност и вода.
- Съхранявайте електроинструмента само в температурния диапазон от –20 °C до 50 °C. Напр. не оставяйте акумулаторната батерия през лятото в кола.
- Съхранявайте акумулаторната батерия извън градинския електроинструмент.
- Не оставяйте акумулаторната батерия в градинския електроинструмент на пряка слънчева светлина.
- Оптималната температура за съхраняване на акумулаторната батерия е 5 °C.
- Периодично почиствайте вентилационните отвори на акумулаторната батерия с мека чиста и суха четка.

Съществено съкратено време за работа след пълно зареждане показва, че акумулаторната батерия е изхабена и трябва да бъде заменена.

Монтаж

Монтиране и обтягане на веригата на триона (вж. фигури B1 – B7)

- ▶ **Носете Вашите лични предпазни средства (ЛПС), когато ремонтирате или сменяте веригата на триона.**
- ▶ **При монтирането не използвайте помощни инструменти.**
- ▶ **Използването на триона за клони с неправилно монтирана или неправилно обтегната верига може да доведе до скъсване на веригата, откат и/или наранявания.** Правилно монтирана и обтегната верига оптимизира производителността на продукта и удължава неговия срок на експлоатация. Обтегнете веригата с одобреното от Bosch помощно приспособление за обтягане .
- ▶ **Особено при нови вериги следва да се очаква интензивно първоначално разтягане.**
- ▶ **Не обтягайте веригата, когато се е нагряла силно, тъй като при охлаждането си тя се свива и притиска меча твърде силно.**
- ▶ **Използвайте само вериги за триони с дебелина на задвижващите звена (ширина на канала) от 1,1 mm.**
- Поставете триона за клони на равна повърхност.
- Уверете се, че обтягащото колело **(2)** е завъртяно докрай обратно на часовниковата стрелка.
- Поставете веригата на триона **(14)** в прореза на меча **(15)**. При това внимавайте за правилната посока на движение; за целта сравнете веригата на триона със символа за посоката на движение и рязане **(19)**.
- Поставете меча **(15)** върху болта за закрепване **(21)** и верижните звена около верижното колело **(24)**.
- Проверете дали всички части са разположени правилно и задръжте меча с веригата на триона в тази позиция. Използвайте магнита **(20)** като допълнително помощно средство при монтирането на шината на веригата.
- Въртете обтягащото колело **(2)** по часовниковата стрелка до леко обтягане на веригата.
- Поставете SDS капака **(11)** и въртете бутона за обтягане **(12)** по часовниковата стрелка до леко закрепване на капака.
- Въртете обтягащото колело **(2)** по часовниковата стрелка (+) до достигане на правилното обтягане на веригата. Веригата на триона **(14)** е обтегната правилно, когато може да се повдигне с около 2 – 3 mm.
- След постигане на правилното обтягане въртете бутона за обтягане **(12)** по часовниковата стрелка, докато се

затегне и свалете надолу скобата на бутона за обтягане **(12)**. Шината на веригата е фиксирана в настроената позиция. Не въртете повече обтягащото колело **(2)**.

– Ако веригата е обтегната твърде силно, вдигнете нагоре скобата на бутона за обтягане **(12)** и завъртете леко бутона обратно на часовниковата стрелка. Въртете обтягащото колело в посока (-) и повторете стъпките за обтягане.

Смазване на веригата на триона (вж. фиг. C)

По време на работа веригата на триона не се смазва автоматично с верижно масло.

Проверявайте веригата на триона преди всяка употреба и ръчно нанасяйте масло.

Използването на триона за клони без верижно масло води до повреди на триона за клони.

Срокът на експлоатация на веригата на триона и производителността на рязане зависят от оптималното смазване.

Указание: Винаги използвайте предвиденото за верижния трион масло, за да постигнете най-добра мощност. Използването на неодобрено масло може да влоши ефективността на маслената система и да доведе до отпадане на гаранцията.

Нанасяне на масло върху веригата на триона:

– Отстранете акумулаторната батерия, преди да смажете веригата.
– Винаги носете ръкавици, когато нанасяте масло върху веригата на триона.
– Поставете триона за клони с капака **(11)** нагоре върху подходяща равна повърхност.
– Нанесете масло в областта между шината и веригата на триона.
– Поставете отново акумулаторната батерия. Включете за кратко триона за клони, за да разпределите равномерно маслото по направляващата шина и веригата на триона.

Работа

Включване/Изключване (вижте фигура E)

Включване

Отстранете капака на веригата **(13)** и поставете заредената акумулаторна батерия.

Дръжте триона за клони с двете ръце – с едната ръка за задната ръкохватка **(6)** и с другата ръка за допълнителната ръкохватка **(3)**.

Натиснете блокировката срещу включване **(4)** и след това превключвателя за включване/изключване **(5)**.

Веднага щом веригата на триона **(14)** се задвижи, отпуснете отново блокировката срещу включване **(4)**.

Изключване

Отпуснете превключвателя за включване/изключване **(5)**, веригата на триона **(14)** спира.

Ако веригата на триона **(14)** не спира, след като сте отпуснали превключвателя за включване/изключване **(5)**, се обърнете към сервиза на Bosch.

Отстранете акумулаторната батерия и поставете капака на веригата **(13)**.

Работа с триона за клони

- ▶ **Преди започване на работа прочетете всички указания за безопасна работа и ръководството за експлоатация.**
- ▶ **Никога не използвайте инструмента с повредени защитни приспособления или без защитни приспособления, като напр. предпазител пред движещата се верига на триона.**
- ▶ **Винаги проверявайте състоянието на триона за клони и веригата. Веригата на триона смазана ли е с масло? Вижте раздел „Смазване на веригата на триона“. Използвайте триона за клони само ако е в безупречно състояние. Не извършвайте промени по триона за клони.**
- ▶ **Винаги проверявайте дали трионът за клони е сглобен правилно, вижте раздел „Монтиране и обтягане на веригата на триона“.**
- ▶ **Проверявайте дали предпазителят пред движещата се верига на триона е позициониран правилно. Ако предпазителят пред движещата се верига на триона е повреден или не се връща в нормалната си позиция, се обърнете към сервиза на Bosch.**
- ▶ **Работете винаги с подходящо облекло и лични предпазни средства.**
- ▶ **Носете защитни очила, антифони и защитни ръкавици. Подходящото облекло намалява опасността от нараняване от отхвърквящ отрязан материал и от неволен допир до веригата.**
- ▶ **Винаги внимавайте в работната среда да няма препятствия и външни лица.**
- ▶ **Винаги използвайте триона за клони върху стабилна равна повърхност. Винаги използвайте триона за клони при добра околна осветеност.**
- ▶ **Никога не използвайте триона за клони върху стълба или над височината на раменете.**
- ▶ **Никога не изнасяйте верижния трион твърде далеч напред и не работете с изпънати ръце.**
- ▶ **Винаги дръжте здраво триона за клони с двете ръце.**
- ▶ **Внимавайте, ако има масло по повърхностите на ръкохватките и ръкавиците.**
- ▶ **При рязане на обработена дървесина използвайте прахозащитна маска.**
- ▶ **Проверявайте за електрически кабели в зоната на рязане.**

Общи указания за работа (вижте фигура G)

- Потребители без опит трябва да се упражняват с рязане на пънове на магаре.
- Дръжте триона за клони встрани от тялото си с предпочитаната ръка.
- Подвижният предпазител на веригата **(1)** е поставен за защита на допълнителната ръкохватка. Този предпазител се задвижва нагоре, когато инструментът реже дървото. След отрязването предпазителят на веригата **(1)** се връща в изходната си позиция.
- Преди контакта с дървото веригата на триона трябва да е достигнала пълната си скорост.
- При рязане не притискайте със сила веригата на триона, а я оставете да работи.
- Изваждайте триона за клони с движеща се верига от незавършен срез.
- Внимавайте в края на среза. Веднага след отрязването масовата сила на триона за клони се променя внезапно. Съществува опасност от нараняване на краката и стъпалата.

Откат на триона (вижте фигура H)

Никога не отстранявайте или променяйте предпазителя на веригата! Трионът е оборудван с предпазител пред движещата се верига на триона с цел предотвратяване на откат, ако върхът на триона бъде натиснат по невнимание към дървото.

Под откат на триона се разбира внезапното отскачане нагоре и назад на работещия трион за клони вследствие на допир на върха на меча с материала за рязане или заклинване на веригата.

При откат трионът за клони реагира непредсказуемо и може да причини тежки наранявания на оператора или на намиращи се в зоната на рязане лица.

При странични, наклонени и надлъжни срезове трябва да се подхожда с особено внимание. В опасни ситуации отпуснете превключвателя за включване/изключване **(5)**, за да предотвратите наранявания.

За предотвратяване на откат на триона:

- Поставяйте триона за клони под възможно най-малък ъгъл.
- Никога не работете с разтеглена или силно износена верига на триона.
- Сменете изтъпена верига на триона.
- Никога не режете над височината на раменете.
- Никога не режете с върха на меча.
- Винаги дръжте здраво триона за клони с двете ръце.
- Винаги използвайте одобрена от Bosch, възпрепятстваща откат верига на триона.
- Внимавайте за правилно обтягане на веригата.

Рязане на трупи/дърва за горене (вижте фигури I1 и I2)

- За рязане на трупи използвайте магаре за рязане, стоящо върху равна и стабилна основа.
- Режете само дърво или дървени предмети. При рязането внимавайте да не улучвате камъни, гвоздеи и т.н., тъй като те могат да отхвърлят, да повредят веригата и да доведат до тежки наранявания на оператора или намиращи се наоколо хора.
- Винаги подпирайте трупите преди рязане.
- Винаги режете трупите извън местата на подпиране, за да предотвратите измятане на трупите и заклинване на веригата.
- Внимавайте веригата на триона никога да не влиза в контакт със земята или предмети от оборудването на работното място.
- Поради опасност от спъване внимавайте за пънове, клони, корени и др.
- Не се препоръчва да се реже дърво, превишаващо капацитета на рязане, посочен в техническите данни (**130** mm).

Кастрене на клон или дърво (вижте фигура J)

- Под окастряне се разбира отрязването на клоните от съборено дърво или дебел клон.
- Първоначално оставете клоните, насочени надолу и подпиращи дървото.
- Отрежете по-малките клони с един срез.
- Бъдете предпазливи при рязане на клони/върхари, те могат за отскочат.
- Никога не използвайте триона за клони върху стълба или над височината на раменете.
- Процесът на рязане се оптимизира, когато скоростта на веригата остава постоянна по време на рязането.

Отстраняване на дефекти

Ако електроинструментът не функционира правилно, таблицата по-долу показва симптоми на дефекти, възможните причини, както и мерки за отстраняването им. Ако не можете да идентифицирате дефекта с помощта на таблицата, моля, обърнете се към оторизиран сервиз за електроинструменти.

Внимание: преди да започнете търсенето на проблем изключете електроинструмента и извадете акумулаторната батерия.

Симптом	Възможна причина	Помощ
Трионът за клони не работи	Акумулаторната батерия е изтощена	Заредете акумулаторната батерия, вж. също "Указания за зареждането"

Симптом	Възможна причина	Помощ
	Акумулаторната батерия не е поставена правилно	Уверете се, че двете степени на заключване са фиксирани
	Защитата на двигателя се е задействала	Оставете двигателя да се охлади
	Акумулаторната батерия е твърде студена/твърде гореща	Оставете акумулаторната батерия да се затопли/охлади
	Обтягането на веригата е твърде високо	Отпуснете веригата на триона, (вж. „Монтиране и обтягане на веригата на триона (вж. фигури **B1** – **B7**)“, Страница 231).
Веригата на триона не се движи	Акумулаторната батерия е изтощена	Заредете акумулаторната батерия, вж. също "Указания за зареждането"
	Електроинструментът е дефектен	Свържете се с оторизирания отдел за обслужване на клиенти на Bosch
	Областта под SDS капака е задръстена	Вж. "Поддържане и почистване"
	По веригата на триона няма масло	Дозатегнете веригата на триона, (вж. „Монтиране и обтягане на веригата на триона (вж. фигури **B1** – **B7**)“, Страница 231) и смажете (вж. „Смазване на веригата на триона (вж. фиг. **C**)“, Страница 232).
Трионът за клони работи с прекъсвания	Лош вътрешен контакт	Свържете се с оторизирания отдел за обслужване на клиенти на Bosch
	Пусковият прекъсвач **(5)** е дефектен	Свържете се с оторизирания отдел за обслужване на клиенти на Bosch
Подсушете веригата на триона	По веригата на триона няма масло	Смажете веригата на триона; (вж. „Смазване на веригата на триона (вж. фиг. **C**)“, Страница 232).
Верига на триона/направляваща шина гореща	По веригата на триона няма масло	Смажете веригата на триона; (вж. „Смазване на веригата на триона (вж. фиг. **C**)“, Страница 232).
	Обтягането на веригата е твърде високо	Отпуснете веригата на триона, (вж. „Монтиране и обтягане на веригата на триона (вж. фигури **B1** – **B7**)“, Страница 231).
	Веригата на триона е тъпа	Сменете веригата на триона
Верижният трион "скубе", вибрира или реже неправилно	Обтягането на веригата е твърде ниско	Отпуснете веригата на триона, (вж. „Монтиране и обтягане на веригата на триона (вж. фигури **B1** – **B7**)“, Страница 231).
	Веригата на триона е тъпа	Сменете веригата на триона
	Веригата на триона е износена	Сменете веригата на триона
	Зъбите на триона сочат в грешна посока	Монтирайте правилно веригата на триона
Силни вибрации/шумове	Електроинструментът е дефектен	Свържете се с оторизирания отдел за обслужване на клиенти на Bosch
Продължителността на рязане с едно зареждане на акумулаторната батерия е твърде кратка	Твърде много триене поради липсващо смазване	Смажете веригата на триона; (вж. „Смазване на веригата на триона (вж. фиг. **C**)“, Страница 232).
	Веригата на триона е замърсена	Почистете веригата на триона
	Лоша техника на рязане	(вж. „Работа с триона за клони“, Страница 232)
	Акумулаторната батерия не е напълно заредена	Заредете акумулаторната батерия, вж. също "Указания за зареждането"
	Температурата на акумулаторната батерия е извън допустимия диапазон	Оставете акумулаторната батерия да се затопли на стайна температура (в рамките на допустимия температурен диапазон от 0–45 °C)

Симптом	Възможна причина	Помощ
Веригата на триона се движи бавно	Акумулаторната батерия е изтощена	Заредете акумулаторната батерия, вж. също "Указания за зареждането"
	Температурата на акумулаторната батерия е извън допустимия диапазон	Оставете акумулаторната батерия да се затопли на стайна температура (в рамките на допустимия температурен диапазон от 0–45 °C)

Поддръжка и сервиз

Поддържане и почистване

- ▶ **Преди всякакви работи по градинския уред (напр. поддръжка, смяна на инструменти и др.), както и при транспортиране и съхранение, изваждайте акумулаторната батерия от градинския уред.** При неволно задействане на превключвателя за включване/изключване съществува опасност от нараняване.
- ▶ **Работете винаги с подходящо облекло и лични предпазни средства.**
- ▶ **Редовно преглеждайте верижния трион за явни дефекти като разхлабена, откачена или повредена верига на триона, разхлабено закрепване и износени или повредени компоненти.**
- ▶ **Не извършвайте промени по градинския инструмент.** Неразрешени промени могат да нарушат безопасността на Вашия градински инструмент, да доведат до силни шумове и вибрации, както и до отпадане на гаранцията.

Указание: Извършвайте редовно следните дейности по поддръжка, за да се гарантира дълго и надеждно използване.

За да работите качествено и сигурно, поддържайте електроинструмента и вентилационния отвор чисти. Периодично проверявайте триона за клони за очевидни дефекти, като напр. разхлабена или повредена верига на триона и износени или повредени елементи.

Проверявайте дали капаците и защитните приспособления са изрядни и правилно поставени. Преди използване извършвайте евентуално необходимите дейности по поддръжка и ремонт.

Замяна и заточване на веригата

- – При продължително ползване веригата се затъпява.
- – За постигане на оптимални резултати добре заточената верига е задължителна.
- – Никога не заточвайте сами веригата, освен ако имате опит в този тип дейност.
- – Заменяйте веригата с резервна от производствената гама на Бош или я предавайте в специализиран сервиз за заточване.

Замяна на меча

- ▶ **Заменяйте меча само ако познавате добре машината и разбирате указанията, в противен случай, моля, обръщайте се към оторизиран сервиз на Бош.**
- – Когато мечът се износи, можете да го обърнете за удължаване експлоатационния му срок или да го замените с нов.
- – За развиване на винта между меча **(15)** обтягащото колело **(2)** използвайте шестостенен ключ.
- – След като сте обърнали или заменили меча, монтирайте обтягащото колело **(2)** отново.

Упътване: Затегнете на ръка, докато усетите леко съпротивление, след това за правилното затягане направете още 1/8 оборот. Твърде силно затягане води до това, че мечът се заклинва и започва да задържа веригата.

Меч

EasyChain 18V-15-7	Oregon 064BXNA041

Отдел за обслужване на клиенти и консултации за употреба

България
Тел.: +359(0)700 13 667

Линкът към нашите сервизни адреси и гаранционни условия ще откриете на последната страница.

Моля, при въпроси и при поръчване на резервни части винаги посочвайте 10-цифрения каталожен номер, изписан на табелката на уреда.

Бракуване

Електроинструментите, акумулаторните батерии и допълнителните приспособления трябва да бъдат предавани за оползотворяване на съдържащите се в тях суровини.



Не изхвърляйте електроинструменти и акумулаторни или обикновени батерии при битовите отпадъци!

Само за страни от ЕС:

Електрическите и електронни уреди или използваните акумулаторни/обикновени батерии, които вече не могат да се използват, трябва да се събират разделно и да се изхвърлят по екологичносъобразен начин. Използвайте обозначените системи за събиране. Грешното изхвърляне може да е вредно за околната среда и за здравето поради възможно съдържащите се опасни вещества.

Македонски

Безбедносни напомени

Толкување на симболите


Општи безбедносни правила.


Прочитајте го упатството за употреба.


Не употребувајте го овој производ кога има дожд.


Внимавајте на повратен удар од пилата и избегнувајте пилење со врвот на сечилото.


Држете ја пилата секогаш со двете раце.


Држете ги рацете понастрана од сечилото.


Носете заштита за видот- и слухот.


Носете заштитни ракавици.


ПРЕДУПРЕДУВАЊЕ: Тргнете ја батеријата пред сервисирање.

Општи предупредувања за безбедност за електрични алати

⚠ ПРЕДУ-ПРЕДУВАЊЕ **Прочитајте ги сите безбедносни предупредувања, илустрации и спецификации приложени со овој електричен алат.** Непридржувањето до сите упатства приложени подолу може да доведе до струен удар, пожар и/или тешки повреди.

Зачувајте ги безбедносните предупредувања и упатства за користење и за во иднина.

Поимот „електричен алат“ во безбедносните предупредувања се однесува на електрични апарати што користат струја (кабелски) или апарати што користат батерии (акумулаторски).

Безбедност на работниот простор

- **Работниот простор одржувајте го чист и добро осветлен.** Преполни или темни простории може да доведат до несреќа.
- **Не работете со електричните алати во експлозивна околина, како на пример, во присуство на запаливи течности, гасови или прашина.** Електричните алати создаваат искри коишто може да ја запалат прашината или гасовите.
- **Држете ги децата и присутните подалеку додека работите со електричен алат.** Невниманието може да предизвика да изгубите контрола.

Електрична безбедност

- **Не ги изложувајте електричните алати на дожд или влажни услови.** Ако влезе вода во електричниот алат, ќе се зголеми ризикот од струен удар.

Лична безбедност

- **Бидете внимателни, внимавајте како работите и работете разумно со електричен алат. Не користете електричен алат ако сте уморни или под дејство на дроги, алкохол или лекови.** Еден момент на невнимание додека работите со електричните алати може да доведе до сериозна лична повреда.
- **Користете лична заштитна опрема. Секогаш носете заштита за очи.** Заштитната опрема, како на пр., маска за прашина, безбедносни чевли коишто не се лизгаат, шлем или заштита за уши, коишто се користат за соодветни услови, ќе доведат до намалување на лични повреди.
- **Спречете ненамерно активирање. Проверете дали прекинувачот е исклучен пред да го вклучите во струја и/или со сетот на батерии, пред да го земете или носите алатот.** Носење на електричните алати со прстот позициониран на прекинувачот или вклучување во струја на електричните алати чијшто прекинувачот е вклучен, може да предизвика несреќа.
- **Отстранете каков било клуч за регулирање или француски клуч пред да го вклучите електричниот алат.** Француски клуч или клуч прикачен за ротирачкиот дел на електричниот алат може да доведе до лична повреда.
- **Не ги пречекорувајте ограничувањата. Постојано одржувајте соодветна положба и рамнотежа.** Ова овозможува подобра контрола на електричниот алат во непредвидливи ситуации.
- **Облечете се соодветно. Не носете широка облека и накит. Косата и алиштата треба да бидат подалеку од подвижните делови.** Широката облека, накитот или долгата коса може да се закачат за подвижните делови.
- **Ако се користат поврзани уреди за вадење прашина и собирање предмети, проверете дали се правилно поврзани и користени.** Собирањето прашина може да ги намали опасностите предизвикани од неа.

- **Не дозволувајте искуството стекнато со честа употреба на алатите да ве направи спокојни и да ги игнорирате безбедносните принципи при нивното користење.** Невнимателно движење може да предизвика сериозна повреда во дел од секунда.

Употреба и чување на електричните алати

- **Не го преоптоварувајте електричниот алат. Користете соодветен електричен алат за намената.** Со соодветниот електричен алат подобро, побезбедно и побрзо ќе ја извршите работата за која е наменет.
- **Не користете електричен алат ако не можете да го вклучите и исклучите со помош на прекинувачот.** Секој електричен алат којшто не може да се контролира со прекинувачот е опасен и мора да се поправи.
- **Исклучете го електричниот алат од струја и/или извадете го сетот на батерии, ако се вади, пред да правите некакви прилагодувања, менувате дополнителна опрема или го складирате електричниот алат.** Со овие превентивни безбедносни мерки се намалува ризикот од случајно вклучување на електричниот алат.
- **Чувајте ги електричните алати подалеку од дофат на деца и не дозволувајте лицата кои не ракувале со електричниот алат или не се запознаени со ова упатство да работат со истиот.** Електричните алати се опасни во рацете на необучени корисници.
- **Одржување на електрични алати и дополнителна опрема. Проверете го порамнувањето или прицврстување на подвижните делови, спојот на деловите и сите други услови што може негативно да влијаат врз функционирањето на електричниот алат. Ако е оштетен, однесете го електричниот алат на поправка пред да го користите.** Многу несреќи се предизвикани заради несоодветно одржување на електричните алати.
- **Острете и чистете ги алатите за сечење.** Соодветно одржуваните ивици на алатите за сечење помалку се виткаат и полесно се контролираат.
- **Електричниот алат, дополнителната опрема, деловите и др., користете ги во согласност со ова упатство, внимавајте на работните услови и работата која ја вршите.** Користењето на електричниот алат за други намени може да доведе до опасни ситуации.
- **Рачките и површините за држење одржувајте ги суви, чисти и неизмастени.** Рачките и површините за држење што се лизгаат не овозможуваат безбедно ракување и контрола на алатот во непредвидливи ситуации.

Употреба и чување на батериски алат

- **Полнете ја батеријата само со полнач наведен од производителот.** Полнач којшто е соодветен за еден тип сет на батерии може да предизвика опасност од пожар ако се користи за друг сет на батерии.
- **Електричните алати користете ги само со специјално наменети сетови на батерии.** Користењето на други сетови на батерии може да предизвика опасност од повреда или пожар.
- **Кога не го користите сетот на батерии, чувајте го подалеку од други метални предмети, како на пр., спојувалки, монети, клучеви, шајки, завртки или други помали метални предмети што може да предизвикаат спој од еден до друг извор.** Краток спој на батериските извори може да предизвика изгореници или пожар.
- **Под непредвидени околности, течноста може да истече од батеријата; избегнувајте контакт. При случаен допир, измијте се со млаз вода. Ако течноста влезе во очите, побарајте дополнителна медицинска помош.** Течност истечена од батеријата може да предизвика иритација или изгореници.
- **Не употребувајте сет на батерии или алат што е оштетен или изменет.** Оштетени или изменети батерии може да реагираат непредвидливо и да предизвикаат пожар, експлозија или опасност од повреда.
- **Не го изложувајте сетот на батерии или алатот на оган или висока температура.** Изложувањето на оган или на температура повисока од 130 °C може да предизвика експлозија.
- **Следете ги сите упатства за полнење и не го полнете сетот на батерии или алатот надвор од температурниот опсег наведен во упатствата.** Неправилното полнење или на температура надвор од наведениот опсег може да ја оштети батеријата и да ја зголеми опасноста од пожар.

Сервисирање

- **Електричниот алат сервисирајте го кај квалификувано лице кое користи само идентични резервни делови.** Со ова се овозможува безбедно одржување на електричниот алат.
- **Никогаш не поправајте оштетени сетови на батерии.** Поправката на сетови на батерии треба да ја врши само производителот или овластен сервис.

Безбедносни упатства за пилата за кастрење

- **Чувајте ги сите делови на телото понастрана од ланецот додека е во функција и работи. Пред да започнете со кроењето, проверете дали ланецот на пилата да не допира ништо.** Додека работите со пилата, и најмал момент на невнимание може да предизвика да Ви се заглават делови од телото или облеката во ланецот од пилата.
- **Алатката е наменета за употреба со две раце. Секогаш држете ја пилата за кастрење со едната рака на задната рачка, а со другата рака на помошната рачка. (види слика F)**
- **Држете го апаратот само за изолираните површини, бидејќи ланецот може да дојде во контакт со скриени електрични кабли.** Контактот на ланецот со

жици што спроведуваат струја може да ги наелектризира металните делови на пилата и да доведе до струен удар на ракувачот.

- ▶ **Носете заштитни очила. Се препорачува и носење на дополнителна заштитна опрема за уши, глава, раце, нозе и стапала.** Соодветна заштитна облека ќе ја намали опасноста од повреда предизвикана од отфрлен отпад или случаен допир на ланецот.
- ▶ **Не ракувајте со пилата за кастрење додека сте качени на дрво, на скала, на покрив или на друга нестабилна подлога.** Работењето со пилата за кастрење на таков начин може да доведе до сериозни повреди.
- ▶ **При употреба на пилата, секогаш внимавајте да имате цврста основа да стоите стабилно и цврсто со нозете на тло и секогаш користете ја пилата на цврста, безбедна и рамна површина.** Лизгавите површини или нестабилните подлоги може да доведат до губење рамнотежа или губење на контролата врз моторната пила.
- ▶ **Кога сечете затегната гранка, внимавајте да не отскокне кон вас како федер.** При ослободување на затегнатоста, гранката може да отскокне и да го повреди ракувачот и/или да ја исфрли пилата од контрола.
- ▶ **Бидете особено внимателни кога сечете повеќе гранки одеднаш и фиданки.** Мекиот материјал може да се заплетка во ланецот, да Ве повлече кон себе и да Ве исфрли од рамнотежа.
- ▶ **Секогаш носете ја пилата исклучена, држејќи ја за задната рачка со ланецот свртен нанапред. При транспорт или складирање, секогаш ставете го и прицврстете капакот на ланецот.** Внимателното ракување со пилата ќе ја намали опасноста од случаен контакт со ланецот во движење.
- ▶ **Применувајте ги упатствата за подмачкување, затегнување на ланецот и замена на деловите.** Несоодветно затегнатиот или неподмачкан ланец може да се скине или да отскокне.
- ▶ **Сечете само дрво. Не користете ја пилата во цели за коишто не е наменета. На пример: Не користете ја пилата за сечење метал, пластика, ѕидарски или градежни материјали кои не се направени од дрво.** Употребата на пилата во цели за коишто не е наменета може да доведе до опасни ситуации.
- ▶ **Оваа пила за кастрење не е наменета за сечење дрва.** Користењето на пилата за кастрење за поинакви операции освен за опишаното, и она за што е дизајнирана, може да резултира со сериозни повреди на операторот или на случајните минувачи.
- ▶ **Придржувајте се на упутствата при чистење заглавен материјал, складирање или сервисирање на моторната пила за кастрење.** Задолжително проверувајте дали прекинувачот за напојување е исклучен и дали батеријата е извадена.
- ▶ **Причини за отскокнување на ланецот и заштита од повратен удар:**
  Отскокнување може да се случи ако врвот на водилката допре некој предмет, или ако дрвото се стегне и го заглави ланецот во резот.
  Допирање на водилката во некои случаи може да доведе до отскокнување, зафрлајќи ја одеднаш пилата наназад кон ракувачот.
  Заглавување на ланецот кај водилката може да предизвика зафрлање на пилата наназад кон ракувачот.
  Овие две ситуации можат да доведат до губење на контрола над пилата и претставуваат опасност од повреда. Исклучително внимавајте да не се потпирате само на заштитните механизми вградени во пилата. Како корисник на пилата за кастрење, треба да преземете неколку мерки за да можете да работите без несреки и повреди.
  Отскокнувањето или повратниот удар е последица од погрешна или неправилна употреба на моторната пила. Тоа може да се спречи со преземање соодветни мерки на претпазливост како што е опишано подолу:
- ▶ **Пилата држете ја со двете раце цврсто, со палецот и другите прсти околу рачките на пилата. Заземете став со телото и рацете така да можете да спречите отскокнување на пилата кон Вас.** Ракувачот може да ги контролира отскокнувањата, доколку преземе потребни мерки на претпазливост. Никогаш не испуштајте ја пилата.
- ▶ **Не пресегнувајте предалеку и не подигнувајте ја пилата повисоко од висината на Вашите рамена.** Со ова ќе спречите несакано допирање на врвот, што овозможува подобра контрола врз пилата во непредвидени или неочекувани ситуации.
- ▶ **Употребувајте само резервни делови и ланци одредени од производувачот.** Несоодветна замена може да предизвика кинење на ланецот и отскокнување.
- ▶ **Придржувајте се до упатствата за острење и одржување на пилата дадени од производувачот.** Намалувањето на длабочината ја зголемува опасноста од отскокнување.

Дополнителни сигурносни напомени

- ▶ **Оваа машина не е наменета на личности (и деца) со ограничени физички, сетилни или ментални можности, со недостаток на искуство и знаење, освен ако не им се обезбедени соодветни инструкции или надзор за употреба на машината од страна на личност одговорна за нивната безбедност.** Децата треба да бидат под надзор да не си играат со уредот.
- ▶ **Пред да ја користите машината проверете да се монтирани сите штитници и рачки.** Никогаш не работете со машина која не е целосно монтирана или на која се вршени недозволени преправки.

- ▶ Секогаш бидете сигурни дека ланецот е во правилна положба. Неправилно поставениот ланец може да доведе до кинење на ланецот, повратен удар и / или повреда.
- ▶ Кога работите со пилата за кастрење, секогаш носете цврсти долги работни панталони.
- ▶ **Оваа пила за кастрење не е погодна за сечење од долу нагоре.** Употребување на пилата за кастрење работи коишто не се опишани и не е наменета за такви работи може да доведе до опасни ситуации.

Напомени за оптимално користење на батериите

- ▶ **Не модифицирајте и отворајте ја батеријата.** Постои опасност од краток спој.





Заштитете ја батеријата од топлина, на пр. од долготрајно изложување на сончеви зраци, оган, вода и влага. Постои опасност од експлозија.

- ▶ **Неупотребената батерија држете ја подалеку од канцелариски спајалици, клучеви, железни пари, клинци, шрафови или други мали метални предмети, што може да предизвикаат премостување на контактите.** Краток спој меѓу контактите на батеријата може да предизвика изгореници или пожар.
- ▶ **Доколку се оштети батеријата или не се користи правилно, од неа може да излезе пареа.** Внесете свеж воздух и доколку има повредени побарајте помош од лекар. Пареата може да ги надразни дишните патишта.
- ▶ **Користете ја батеријата само во производи од производителот.** Само на тој начин батеријата ќе се заштити од опасно преоптоварување.
- ▶ **Батеријата може да се оштети од острите предмети како на пр. клинци или одвртувач или со надворешно влијание.** Може да дојде до внатрешен краток спој и батеријата може да се запали, да пушти чад, да експлодира или да се прегрее.
- ▶ **Не предизвикувајте краток спој на батеријата.** Инаку, постои опасност од експлозија.
- ▶ Повремено чистете ги отворите за проветрување на батеријата со мека, чиста и сува четка.
- ▶ **Полнете го уред само со полнач содржан во испораката.**

Ознаки

Следните симболи се важни за читање и разбирање на упатството за употреба. Ве молиме проучете ги симболите и нивното значење. Точната интерпретација на симболите ќе ви помогне подобро и побезбедно да го користите уредот.

Ознака	Значење
	Проверете го внимателно и убаво теренот каде со уредот ќе се работи да нема диви или домашни животни. Дивите и домашните животни можат да бидат повредени за време на употреба на машината. Проверете го детално полето на работа на машината и отстранете ги сите камења, гранки, жици, коски и други предмети.
	Носете заштита за глава ако постои ризик од паѓање на гранки со што би се предизвикала повреда.
	Држете ги децата и другите присутни особи подалеку додека работите со овој моќен алат. Доколку нешто Ви го попречи вниманието, може да ја изгубите контролата над уредот.
	Правец на движење
	Правец на реакција
	Тежина
	Вклучување
	Исклучување
	Дозволена функција
	Забранети акции
CLICK!	Чујна бучава
	Дополнителна опрема/резервни делови

Опис на производот и перформансите



Прочитајте ги сите безбедносни предупредувања и упатства. Непочитувањето на безбедносните предупредувања и упатства може да доведе до електричен удар, пожар и/или сериозни повреди.

Видете ги илустрациите во предниот дел од упатството за работа.

Употреба со соодветна намена

Производот е наменет за домашна употреба, за кастрење дрва како гранки, даски, дрвени греди и сл., кои се напгјаат блиску до земјишното тло.

Резовите може да се пилат со или преку зрното.

Овој уред не е соодветен за сечење гипс картон и материјали со минерален состав.

Овој електричен алат не е наменет за сечење од долу нагоре, за сечење со потопување во вода или за сечење дрвја.

Овој електричен алат мора да се ракува со две раце за време на употребата.

Обем на испорака

Внимателно извадете го уредот од пакувањето и проверете дали се присутни сите од следниве делови:

- Моторна пила
- Покривка
- Синџир за пила
- Сечило
- Штитник за синџир
- Масло за моторна пила (50 ml)
- Упатство за употреба

Батеријата и полначот се вклучени во одредени верзии.

Доколку недостасуваат или се оштетени делови, контактирајте со вашиот продавач.

Илустрација на компоненти

Нумерирањето на илустрираните компоненти се однесува на приказот на електричниот алат на графичката страница.

(1) Штитник за синџир

(2) Тркало за затегнување

(3) Дополнителна рачка

(4) Блокада за прекинувач за вклучување/исклучување

(5) Прекинувач за вклучување/исклучување

(6) Задна дршка

(7) Прифат за батерија

(8) Приказ за наполнетост на батеријата

(9) Заштита на рацете

(10) Исфрлање струготини

(11) Покривка

(12) Копче за затегнување

(14) Синџир за пила

(13) Капак за синџир

(15) Сечило

(16) Батерија[a)]

(17) Полнач[a)]

(18) Сериски број

(19) Симбол за насока на движење и насока на сечење

(20) Магнет

(21) Завртки за прицврстување

(22) Водилка на мечот

(23) Болцна за затегнување на синџирот

(24) Запчаник на синџир

(25) Копче за отклучување на батерија

a) **Опишаната опрема прикажана на сликите не е дел од стандардниот обем на испорака.**

Технички податоци

Пила за гранки		**EasyChain 18V-15-7**
Број на дел		**3 600 HB8 9..**
Брзина на синџирот во празен од	m/s	6,95
Должина на сечило	mm	150
Капацитет на сечење	mm	130
Затегнување на синџирот без алат (SDS)		●
Тип ланец за пила		325”– 80BX
Јачина на погонска алка	mm	1,1 (0,043")
Тежина [A)]		
– Без батерија	kg	1,3
– Со батерија	kg	1,7 (1,5 Ah) – 2,0 (6,0 Ah)
Сериски број		Видете го серискиот број (спецификациона плочка) на производот
Препорачана околна температура при полнење	°C	0 … +35
Дозволена околна температура при складирање	°C	-20 … +50
Препорачана околна температура при работа[B)]	°C	0 … +40

Пила за гранки	**EasyChain 18V-15-7**
Тип на батерија	PBA 18V...W-. 1,5 Ah, 2,0 Ah, 2,5 Ah, 4,0 Ah, 6,0 Ah

A) во зависност од употребената батерија

B) ограничена моќност на температури < 0 °C

Информации за бучава/вибрации

Вредности за емисија на бучава утврдени според **EN 62841-4-1**.

Ниво на бучава на електричниот алат оценето со A е типично: ниво на звучниот притисок **96** dB(A); ниво на звучниот притисок **104** dB(A). Несигурност K = **3** dB.

Носете заштита за слухот!

Вредностите на вибрации a_h (континуирани вибрации), p_F (повторени ударни вибрации) и несигурност K се утврдени според **EN 62841-4-1**.

a_h = **4** m/s^2 (K = **1,5** m/s^2), p_F = **186** m/s^2 (K = **65** m/s^2)

Бидејќи декларираната(е) вкупна вредност(и) на вибрации и декларираната(е) вредност(и) на емисија на бучава се измерени според стандардизиран тест метод и може да се користат за споредување на еден електричен алат со друг.

Наведената/-ните вкупна(и) вредност(и) на вибрации и наведената/-ните вредност(и) за емисија на бучавост(а) исто така може да се користат за прелиминарна проценка на изложеноста.

Емисиите на вибрации и бучава за време на реалната употреба на алатот може да се разликуваат од декларираните вредности, во зависност од начинот на кој се користи електричниот алат, особено од типот на предметот што се обработува; и потребата да се воспостават безбедносни мерки за заштита на операторот, врз основа на проценка на изложеноста на вибрации за време на реалните услови на употреба (земајќи ги предвид сите делови од работниот циклус, како што се времињата кога електричниот алат е исклучен и времето кога е вклучен, но работи без оптоварување).

Батерија

Bosch продава батериски електрични алати и без батерија. Дали батеријата е содржана во обемот на испорака можете да видите на пакувањето.

Полнење на батеријата

▶ **Користете ги само полначите коишто се наведени во техничките податоци.** Само овие уреди за полнење се погодни за литиум-јонската батерија за Вашиот електричен уред.

Напомена: Литиум-јонските батерии се испорачуваат делумно наполнети порани меѓународните прописи за транспорт. За да се загарантира целосната јачина на батеријата, пред првата употреба целосно наполнете ја.

Ставање на батеријата

Вметнете ја наполнетата акумулаторска батерија во прифатот за батерија, додека не се вклопи.

Вадење на батеријата

За да ја извадите акумулаторската батеријата, притиснете на копчето за отворање и извлечете ја батеријата. **Притоа не употребувајте сила.**

Приказ за наполнетост на акумулаторската батерија на акумулаторската батерија

Напомена: Не секој тип на батерија има приказ за нивото на наполнетост.

LED-светилките на приказот за наполнетост на акумулаторската батерија го покажуваат нивото на наполнетост на батеријата. Од безбедносни причини, наполнетоста на батеријата може да ја проверите само доколку електричниот алат е во мирување.

Притиснете го копчето за приказот за наполнетост на батеријата за да се прикаже нивото на наполнетост. Ова е можно и со отстранета батерија.

LED-светилка на акумулаторската батерија	**Ниво на наполнетост на батеријата**
Трајно светло 4 × зелено	≈ 75–100 %
Трајно светло 3 × зелено	≈ 50–75 %
Трајно светло 2 × зелено	≈ 25–50 %
Трајно светло 1 × зелено	≈ 5–25 %
Трепкачко светло 1 × зелено	≈ 0–5 %

Напомени за оптимално користење на батериите

Заштитете ја батеријата од влага и вода.

Складирајте ја батеријата во опсег на температура од −20 °C до 50 °C. Не ја оставајте батеријата на пр. во автомобилот во лето.

Скратеното време на работа по полнењето покажува, дека батеријата е потрошена и мора да се замени.

Внимавајте на напомените за отстранување.

Одржување на батеријата

За да постигнете оптимална употреба на батеријата следете ги следните упатства и мерки на претпазливост:

– Заштитете ја батеријата од влага и вода.

– Чувајте ја батеријата во граници на температура од – 20 °C до 50 °C. Не оставајте ја батеријата на пример во автомобил во летен период.

– Батеријата полнете ја одвоено, а не додека стои во уредот.

– Не оставајте ја батеријата во косачката изложена на директна сончева светлина.
– Оптималната температура за чување на батеријата изнесува 5 °C.
– Повремено чистете ги отворите за проветрување на батеријата со мека, чиста и сува четка.

Скратеното време на работа по полнењето покажува дека батеријата е потрошена и мора да се замени.

Монтажа

Монтажа и затегнување на ланецот од пилата (види слика B1 – B7)

- ▶ **Носете ја вашата лична заштитна опрема (PPE) пред да го сервисирате или менувате ланецот на пилата.**
- ▶ **Не употребувајте никакви алатки за монтажа.**
- ▶ **Користењето моторна пила со погрешно порамнет или неправилно затегнат ланец може да доведе до кинење на ланецот, повратен удар и / или повреда.** Правилно подрединот и затегнат синџир ги оптимизира перформансите на производот и го продолжува неговиот животен век. Затегнете го ланецот со помош на помагало за затегнување одобрена од Bosch .
- ▶ **На почетокот на употребата, новите ланци можат значајно да се олабавуваат.**
- ▶ **Не затегнувајте го ланецот кога е жежок, бидејќи по ладењето олади ќе лежи премногу затегнато на мечот.**
- ▶ **Користете само синџири за пили со дебелина на погонската алка (ширина на жлеб) од 1,1 мм.**

– Ставете ја пилата на прикладна рамна површина.
– Внимавајте тркалото за затегнатост **(2)** да е во потполност завртен во насоката на движењето на стрелките на часовникот.
– Вметнете го ланецот на пилата **(14)** во отворот од мечот **(15)**. Внимавајте да го поставите ланецот во правилната насока, споредувајќи го ланецот со симболот за ротација **(19)**.
– Ставете ја шипката **(15)** на завртката за монтирање **(21)** и завиткајте ги алките од синџирот околу запчаникот на ланецот **(24)**.
– Проверете сите делови да се добро поставени и да легнат на своето место и држете ја шипката со ланецот од пилата во оваа положба. Користете го магнетот **(20)** како дополнителна поддршка при порамнување на шипката на ланецот.
– Свртете го навојот за затегање на ланецот **(2)** во насока на стрелките на часовникот додека ланецот постигне делумна затегнатост.
– Вратете го СДС-капачето **(11)** и свретете го копчето за заклучување **(12)** во насока на стрелките на часовникот додека капакот делумно не се зацврсти и легне.
– Свртете го тркалото за затегнување **(2)** во насока на стрелките на часовникот (+) додека не се постигне правилното затегнување на ланецот. Синџирот на пилата **(14)** е правилно затегнат, откако истиот може да се подигне во средината за околу 2–-3 mm.
– Кога ќе се достигне точната напнатост, свртете го копчето за затегнување **(12)** во насока на стрелките на часовникот додека не се стегне и преклопете го јаремот на копчето **(12)** за затегнување. Лентата на синџирот е фиксирана во прилагодената положба. Престанете да го вретете тркалото за **(2)** и понатаму.
– Ако ланецот е премногу тесен, превртете го оковот на копчето за затегнување на копчето за затегнување **(12)** и делумно свртете го спротивно од стрелките на часовникот. Свртете го тркалото за затегнување во насока (-) и повторете ги чекорите за затегнување.

Подмачкување на синџирот на пилата (видете ја сликата C)

Синџирот на пилата не се подмачкува автоматски со масло за синџирот за време на работата.

Проверете го синџирот на пилата пред секоја употреба и нанесете масло рачно.

Работата со пилата за гранки без масло за синџир ќе ја оштети истата.

Работниот век на синџирот на пилата и перформансите на сечење зависат од оптималното подмачкување.

Напомена: секогаш користете го маслото наменето за моторната пила за да постигнете најдобри перформанси. Употребата на неодобрено масло може да ги наруши перформансите на системот за масло и да ја поништи гаранцијата.

Нанесување масло на синџирот на пилата:

– Извадете ја батеријата пред да го подмачкате синџирот.
– Секогаш носете ракавици кога нанесувате масло на синџирот на пилата.
– Поставете ја пилата за гранки на соодветна површина со капакот **(11)** свртен нагоре.
– Нанесете масло на површината помеѓу мечот и синџирот на пилата.
– Повторно ставете ја батеријата. Вклучете ја накратко пилата за гранки за рамномерно да го распределите маслото врз водилката и синџирот на пилата.

Употреба

Вклучување/исклучување (види слика E)

Вклучување

Отстранете го капакот на ланецот **(13)** вметнете ја наполнетата батерија.

Секогаш држете ја пилата за кастрење со едната рака на задната рачка **(6)** , а другата рака на помошната рачка **(3)**.

Прво притиснете ја бравата за вклучување **(4)** и потоа прекинувачот за вклучување / исклучување **(5)**.

Веднаш штом ќе се помести ланецот **(14)** на пилата, отпуштете **(4)** ја бравата за вклучување/заклучување за прекинувачот за вклучување/исклучување.

Исклучување

Ослободете го прекинувачот за вклучување/ исклучување **(5)** и ланецот, од пилата **(14)** одма че застане.

Ако ланецот на пилата не застане **(14)** по отпуштање на прекинувачот **(5)** за вклучување/исклучување, контактирајте со вашата служба за корисници на Bosch.

Отстранете ја батеријата и отворете го капакот на **(13)** ланецот.

видете „Работа со моторна пила“

- ▶ **Секогаш прочитајте ги упатствата за работа и безбедносните информации пред употреба.**
- ▶ **Никогаш не ракувајте со машината со неисправни штитници или без штитници, како што се штитници од ланец на пила што работи.**
- ▶ **Секогаш проверувајте ја состојбата на пилата за кастрење и ланецот. Дали ланецот на пилата е подмачкан со масло? Видете го делот „Подмачкување на синџирот на пила“. Користете ја моторната пила само ако е во совршена работна состојба. Не вршете никакви модификации врз пилата.**
- ▶ **Секогаш проверувајте дали пилата за кастрење е правилно составена, видете во делот „Склопување и затегнување на ланецот на пилата“.**
- ▶ **Проверете дали штитникот на ланецот е правилно поставен пред ланецот на пилата која работи. Ако штитникот на ланецот пред ланецот на пилата што работи е неисправен и не се враќа во својата нормална положба, контактирајте со вашата служба за корисници на Bosch.**
- ▶ **Секогаш носете соодветна облека и лична заштитна опрема.**
- ▶ **Носете заштитни очила, заштита за слух и заштитни ракавици. Соодветна заштитна опрема штити од парчиња отфрлени при сечењето и од случаен контакт со ланецот.**
- ▶ **Секогаш бидете сигурни дека областа е сува и без пречки и дека нема случајни минувачи во таа област.**
- ▶ **Секогаш користете ја пилата за кастрење на стабилна, рамна површина. Секогаш користете ја пилата за кастрење во услови на добра светлина.**
- ▶ **Никогаш не користете моторна пила на скали или над висината на рамото.**
- ▶ **Никогаш не достигнувајте премногу далеку или не работете со раширени раце.**
- ▶ **Држете ја пилата секогаш цврсто со двете раце.**
- ▶ **Бидете внимателни со маслото на рачките и ракавиците.**
- ▶ **Користете маска за прашина кога сечете обработено дрво.**
- ▶ **Проверете дали нема кабел за напојување во областа за сечење.**

Општо однесување (види слика G)

- Корисниците кои прв пат сечат треба да вежбаат сечење трупци на коњ за пила.
- Држете ја пилата за кастрење покрај телото, со својата омилена рака.
- Подвижниот штитник на синџирот **(1)** е прикачен за заштита на помошната рачка. Овој штитник се движи нагоре додека алатот сече низ дрвото. По сечењето, штитникот на ланецот **(1)** се враќа во првобитната положба.
- Пилата мора веќе да работи кога ќе дојде во контакт со дрвото.
- Кога пилите, не притискајте го синџирот на пилата со сила; оставете го да работи.
- Секогаш вадете ја пилата од резот во дрвото додека ланецот се врти.
- Внимание при крајот на резот. Тежината на пилата одеднаш се менува при ослободување од дрвото. Постои опасност да се повредат нозете и стапалата.

Отскокнување (види слика H)

Никогаш не отстранувајте го ниту менувајте штитникот на ланецот! Пилата е опремена со штитници на синџирот при работна состојба за да се спречи повратен удар ако врвот на пилата ако случајно се притисне на дрвото.

Под повратењ удар на пилата се подразбира еден изненаден удар нагоре и назад на активната пила за кроење, што може да се случи ако врвот на сечилото го допре материјалот за пила или ако ланецот се заглави.

При отскокнување пилата реагира непредвидливо и може да предизвика тешки повреди кај ракувачот или лицата во непосредна близина.

При страничните резови, косините и отсекувањата мора да се постапува особено внимателно, отпуштете го прекинувачот за вклучување/исклучување **(5)** во опасни ситуации за да избегнете повреди.

За да избегнете отскокнување:

- Сечете местејќи ја плочата под прав агол со дрвото.
- Никогаш не работете со лабав, многу истегнат или многу истрошен ланец.
- Заменете го досадниот синџир за пила.
- Никогаш не сечете над нивото на рамената.
- Никогаш не работете со врвот на ланецот.
- Секогаш држете ја пилата цврсто со двете раце.
- Секогаш користете ланец со мало отскокнување, одобрен од Бош.
- Внимавајте ланецот да е соодветно затегнат.

Сечење трупци/огревно дрво (види слики I1 и I2)

- Кога сечете трупци, користете пила што е на рамна и цврста површина.
- Кастрете или кроите само дрво или дрвени предмети. Кога кроите, секогаш внимавајте да не удирате во камења, клинци итн., бидејќи тие може да се исфрлат нагоре, да го оштетат ланецот или да предизвикаат сериозни повреди на операторот или на случајните минувачи.
- Секогаш прицврстувајте ги трупците пред кастрење.
- Секогаш исечете го трупецот покрај обезбедените точки за да спречите заглавување на трупецот и заглавување на ланецот.
- Осигурајте се дека синџирот на пилата никогаш не доаѓа во контакт со земјата или опремата за сечење.
- Внимавајте на трупците, гранките, корените итн. поради ризикот од сопнување.
- Не е препорачливо да се сече дрво поголемо од она што е наведено во техничките податоци (**130** mm).

Отсекување гранки или дрво (види слика J)

- Под отсекување се подразбира отстранување на гранките од паднатото дрво или големи гранки.
- При одсекување, оставете ги поголемите, пониски гранки на коишто се потпира дрвото.
- Отстранете ги помалите гранки на едно парче.
- Бидете внимателни кога сечете гранки/гранчиња бидејќи може да одкокнат и да се вратат назад.
- Никогаш не користете моторна пила на скали или над висината на рамото.
- Процесот на пилање е оптимизиран ако брзината на ланецот остане константна за време на сечењето.

Отстранување грешки

Ако уредот не работи правилно, во следната табела се наведени можните симптоми, нивните причини и помошните мерки за поправка. Ако не е наведен проблемот кој постои со вашиот уред, контактирајте овластен сервис.

Предупредување: Згаснете го уредот и извадете ја батеријата пред секоја поправка.

Симптом	Можна причина	Помош
Пилата за гранки не работи	Батеријата е испразнета	Наполнете ја батеријата, видете и „Упатства за полнење“
	Батеријата не е правилно вметната	Проверете дали двете нивоа на заклучување се вклучени
	Заштитата на моторот е активирана	Оставете го моторот да се излади
	Батеријата е премногу ладна/премногу топла	Оставете ја батеријата да се загрее/излади
	Затегнувањето на синџирот е преголемо	Олабавете го синџирот на пилата, (види „Монтажа и затегнување на ланецот од пилата (види слика **B1** – **B7**)“, Страница 242).
Синџирот на пилата не се движи	Батеријата е испразнета	Наполнете ја батеријата, видете и „Упатства за полнење“
	Електричниот алат е дефектен	Обратете се до овластениот сервис на Bosch
	Пределот под SDS-капакот е затнат	Видете „Одржување и чистење“
	Нема масло на синџирот на пилата	Повторно затегнете го синџирот на пилата, Олабавете го синџирот на пилата, (види „Монтажа и затегнување на ланецот од пилата (види слика **B1** – **B7**)“, Страница 242). и нанесете масло (види „Подмачкување на синџирот на пилата (видете ја сликата **C**)“, Страница 242).
Пилата за гранки работи со прекини	Внатрешен лабав контакт	Обратете се до овластениот сервис на Bosch
	Прекинувачот за вклучување/исклучување **(5)** е дефектен	Обратете се до овластениот сервис на Bosch
Исушете го синџирот на пилата	Нема масло на синџирот на пилата	Нанесете масло на синџирот на пилата; (види „Подмачкување на синџирот на пилата (видете ја сликата **C**)“, Страница 242).

Симптом	Можна причина	Помош
Синџирот на пилата/ шината-водила се жешки	Нема масло на синџирот на пилата	Нанесете масло на синџирот на пилата; (види „Подмачкување на синџирот на пилата (видете ја сликата **C**)“, Страница 242).
	Затегнувањето на синџирот е преголемо	Олабавете го синџирот на пилата, Олабавете го синџирот на пилата, (види „Монтажа и затегнување на ланецот од пилата (види слика **B1** – **B7**)“, Страница 242). .
	Синџирот на пилата е тап	Заменете го синџирот на пилата
Пилата за гранки се заглавува, вибрира или не сече правилно	Затегнувањето на синџирот е премало	Олабавете го синџирот на пилата, Олабавете го синџирот на пилата, (види „Монтажа и затегнување на ланецот од пилата (види слика **B1** – **B7**)“, Страница 242). .
	Синџирот на пилата е тап	Заменете го синџирот на пилата
	Синџирот на пилата е истрошен	Заменете го синџирот на пилата
	Запците на пилата се насочени во погрешна насока	Правилно монтирајте го синџирот на пилата
Силни вибрации/ шумови	Електричниот алат е дефектен	Обратете се до овластениот сервис на Bosch
Времето на сечење по полнење на батеријата е прекратко	Премногу триење поради недостаток на подмачкување	Нанесете масло на синџирот на пилата; (види „Подмачкување на синџирот на пилата (видете ја сликата **C**)“, Страница 242).
	Синџирот на пилата е валкан	Исчистете го синџирот на пилата
	Лоша техника на сечење	(види „видете „Работа со моторна пила““, Страница 243)
	Батеријата не е целосно наполнета	Наполнете ја батеријата, видете и „Упатства за полнење“
	Батеријата е надвор од дозволениот температурен опсег	Оставете ја батеријата да се загрее на собна температура (во рамките на дозволениот температурен опсег од 0–45 °C)
Синџирот на пилата се движи бавно	Батеријата е испразнета	Наполнете ја батеријата, видете и „Упатства за полнење“
	Батеријата е надвор од дозволениот температурен опсег	Оставете ја батеријата да се загрее на собна температура (во рамките на дозволениот температурен опсег од 0–45 °C)

Одржување и сервис

Одржување и чистење

- ▶ **Извадете ја батеријата од машината пред да работите на неа (на пример пред редовно одржување, замена на делови и слично), како и пред транспорт и складирање.** При невнимателно ракување со прекинувачот за вклучување/ исклучување, постои опасност од повреди.
- ▶ **Секогаш носете соодветна облека и лична заштитна опрема.**
- ▶ **Редовно прегледувајте ја пилата за очигледни дефекти, како што се лабави, изместени и оштетени ланец и плоча, олабавени спојки и истрошени или оштетени делови.**
- ▶ **Не вршете никакви преправки на косачката.** Неовластените модификации може да ја загрозат безбедноста на вашата градинарска алатка и може да резултираат со зголемен шум и вибрации и да ја поништат гаранцијата.

Напомена: Редовно вршете ги следните задачи за одржување за да обезбедите долготрајна и сигурна употреба.

Одржувајте го електричниот алат и отворите за вентилација чисти за да обезбедите правилно и безбедно работење. Редовно проверувајте ја пилата за гранки за очигледни дефекти, како што се лабав или оштетен синџир на пилата и истрошени или оштетени компоненти.

Проверете дали капаците и заштитните уреди се неоштетени и правилно поставени. Извршете ги сите потребни поправки или одржување пред употреба.

Замена и остреење на ланецот на пилата

- Ланецот на пилата може да стане затапи ако се користи долго време или ако дојде во контакт со други предмети освен од дрво.
- Потребен е остар ланец за пила за оптимални перформанси и безбедност.
- Никогаш не оштрете го ланецот сами, дури иако имате искуство во тоа.
- Заменете го ланецот за пила со нов ланец од дополнителна опрема Bosch или нека го наостри ланецот стручно лице.

Заменете го мечот

- ▶ **Заменете го мечот само ако точно ги разбирате производот и упатствата, инаку контактирајте со службата за корисници на Bosch.**
- Ако мечот е истрошен, можете да го монтирате обратно за да го продолжите работниот век или можете да го замените.
- Со помош на инбус клуч олабавете ја завртката помеѓу мечот **(15)** и тркалото **(2)**.
- После вртење или замена на мечот составете го тркалото за затегање **(2)** повторно.

Забелешка: Затегнете со рака додека не почувствувате мал отпор, потоа направете 1/8 завртување за правилно прицврстување. Прекумерното затегнување може да предозвика заглавување на сечилото и ограничување на ротацијата и движењето на ланецот на пилата.

Меч

EasyChain 18V-15-7	Oregon 064BXNA041

Сервисна служба и совети при користење

Северна Македонија
Тел.: 02/ 246 76 10

Линкот до нашите адреси за сервис и гарантни услови може да ги најдете на последната страница.

За сите прашања и нарачки на резервни делови, Ве молиме наведете го 10-цифрениот број од спецификационата плочка на производот.

Отстранување

Електричните апарати, батериите, опремата и амбалажите треба да се отстранат на еколошки прифатлив начин.



Не ги фрлајте електричните апарати и батериите во домашната канта за ѓубре!

Само за земјите од ЕУ:

Електричната и електронската опрема или искористените батерии што веќе не се употребливи мора да се собира посебно и да се фрла на еколошки начин. Користете ги соодветните системи за собирање. Неправилното фрлање може да биде штетно за животната средина и здравјето на луѓето поради можното присуство на опасни материи.

Shqip

Udhëzime sigurie

Shpjegim i simboleve



Paralajmërim i përgjithshëm për rreziqet.



Lexoni udhëzimet e përdorimit.



Mos e përdorni në shi.



Kini kujdes nga goditja mbrapsht e sharrës krasitëse dhe shmangni sharrimin me majën e tehut.



Mbajeni gjithmonë sharrën krasitëse me të dyja duart.



Mbajini duart larg tehut.



Përdorni mjete mbrojtëse për sytë dhe veshët.



Përdorni doreza mbrojtëse.



KUJDES: Shkëputeni baterinë para se të kryeni shërbime mirëmbajtjeje.

Udhëzime të përgjithshme sigurie për veglat elektrike

PARALAJMËRIM **Lexoni të gjitha paralajmërimet e sigurisë, udhëzimet, ilustrimet dhe specifikimet e dhëna me këtë vegël elektrike.** Mosrespektimi i informacionit të sigurisë dhe udhëzimeve të mëposhtme mund të shkaktojë goditje elektrike, zjarr dhe/ose lëndime serioze.

Mbani të gjitha paralajmërimet dhe udhëzimet e sigurisë për referencë në të ardhmen.

Termi «vegël elektrike» i përdorur në udhëzimet e sigurisë i referohet si veglave elektrike që funksionojnë me energji nga rrjeti (me kabllo) ashtu edhe veglave elektrike që funksionojnë me bateri (pa kabllo).

Siguria në vendin e punës

- **Mbajeni zonën tuaj të punës të pastër dhe të ndriçuar mirë.** Rrëmuja ose zonat e pandriçuara të punës mund të çojnë në aksidente.
- **Mos punoni me veglën elektrike në ambiente potencialisht shpërthyese që përmbajnë lëngje, gazra ose pluhur të ndezshëm.** Mjetet elektrike krijojnë shkëndija që mund të ndezin pluhurin ose tymrat.
- **Mbani larg fëmijët dhe njerëzit e tjerë gjatë përdorimit të veglës elektrike.** Ju mund të humbni kontrollin e veglës elektrike nëse jeni të pavëmendshëm.

Siguria elektrike

- **Mbani veglat elektrike larg shiut ose lagështisë.** Hyrja e ujit në një vegël elektrike rrit rrezikun e goditjes elektrike.

Siguria e personave

- **Jini vigjilentë, shikoni se çfarë po bëni dhe përdorni sens të përbashkët kur përdorni një vegël elektrike. Mos përdorni asnjë vegël elektrike kur jeni të lodhur ose nën ndikimin e drogës, alkoolit ose ilaçeve.** Një moment pakujdesie gjatë përdorimit të veglave elektrike mund të rezultojë në lëndime të rënda personale.
- **Vishni pajisje mbrojtëse personale dhe mbani gjithmonë syze sigurie.** Mbajtja e pajisjeve mbrojtëse personale, si maska kundër pluhurit, këpucët e sigurisë që nuk rrëshqasin, helmeta e sigurisë ose mbrojtja e dëgjimit, në varësi të llojit të veglës elektrike dhe përdorimit, zvogëlon rrezikun e lëndimit.
- **Shmangni ndezjen e paqëllimshme. Sigurohuni që mjeti elektrik është i fikur, përpara se të lidheni me furnizimin me energji dhe/ose me baterinë, ta merrni ose ta mbani atë.** Mbajtja e veglës elektrike me gisht në çelës ose lidhja e saj me furnizimin me energji elektrike ndërsa është e ndezur mund të çojë në aksidente.
- **Hiqni veglat rregulluese ose çelësat përpara se të ndizni veglën elektrike.** Një mjet ose çelës në një pjesë rrotulluese të veglës mund të shkaktojë lëndim.
- **Shmangni qëndrimin e parregullt trupor. Sigurohuni që të keni një bazë të sigurt dhe të mbani ekuilibrin tuaj në çdo kohë.** Kjo ju jep kontroll më të mirë të veglës elektrike në situata të papritura.
- **Mbani veshur veshje të përshtatshme. Mos vishni rroba të gjera ose bizhuteri. Mbani flokët dhe veshjet larg pjesëve të lëvizshme.** Rrobat e gjera, bizhuteritë ose flokët e gjatë mund të kapen në pjesët e lëvizshme.
- **Nëse mund të instalohen pajisje për nxjerrjen dhe grumbullimin e pluhurit, ato duhet të lidhen dhe përdoren siç duhet.** Përdorimi i nxjerrjes së pluhurit mund të zvogëlojë rreziqet e pluhurit.
- **Mos u mashtroni duke shpërfillur rregullat e sigurisë së veglave elektrike, edhe nëse njiheni me veglën elektrike pas shumë përdorimesh.** Veprimi i pakujdesshëm mund të çojë në lëndime serioze brenda fraksioneve të sekondës.

Përdorimi dhe kujdesi i veglës elektrike

- **Mos e mbingarkoni veglën elektrike. Përdorni veglën elektrike e cila është e destinuar për punën tuaj.** Me veglën e duhur elektrike mund të punoni më mirë dhe më të sigurt në gamën e specifikuar të fuqisë.
- **Mos përdorni një vegël elektrike e cila ka çelës me defekt.** Një vegël elektrike që nuk ndizet ose fiket është e rrezikshme dhe duhet riparuar.
- **Hiqni spinën nga priza dhe/ose hiqni një bateri të ndashme përpara se të bëni ndonjë rregullim, të ndryshoni pjesët e bashkëngjitjes ose të hiqni veglën elektrike.** Kjo masë paraprake do të parandalojë ndezjen aksidentale të veglës elektrike.
- **Ruani veglat e papërdorura elektrike larg fëmijëve. Mos lejoni të përdorin veglën elektrike personat që nuk janë të njohur me veglën elektrike ose që nuk i kanë lexuar këto udhëzime.** Veglat elektrike janë të rrezikshme kur përdoren nga persona pa përvojë.
- **Mirëmbani me kujdes veglat elektrike dhe aksesorët. Kontrolloni nëse pjesët lëvizëse të funksionojnë siç duhet dhe që të mos bllokohen, nëse pjesët janë thyer ose dëmtuar në mënyrë të tillë që funksioni i veglës elektrike të dëmtohet. Riparoni pjesët e dëmtuara përpara se të përdorni pajisjen.** Shumë aksidente shkaktohen nga mjetet elektrike të mirëmbajtura keq.
- **Mbani mjetet prerëse të mprehta dhe të pastra.** Veglat prerëse të mirëmbajtura siç duhet me tehe prerëse të mprehta kanë më pak gjasa të ngecin dhe janë më të lehta për t'u kontrolluar.
- **Përdorni veglat elektrike, aksesorët, veglat e futjes, etj. në përputhje me këto udhëzime. Merrni parasysh kushtet e punës dhe punën që do të kryhet.** Përdorimi i veglave elektrike për qëllime të ndryshme nga ato për të cilat janë të destinuara mund të çojë në situata të rrezikshme.
- **Mbani dorezat dhe sipërfaqet kapëse të thata, të pastra dhe pa vaj ose yndyrë.** Dorezat dhe sipërfaqet kapëse të rrëshqitshme nuk lejojnë funksionimin dhe kontrollin e sigurt të veglës elektrike në situata të paparashikuara.

Përdorimi dhe kujdesi i veglës me bateri

- **Karikoni bateritë vetëm me karikues të rekomanduar nga prodhuesi.** Një karikues i projektuar për një lloj baterie paraqet rrezik zjarri kur përdoret me bateri të tjera.
- **Përdorni vetëm bateritë e dhëna me veglat elektrike.** Përdorimi i baterive të tjera mund të çojë në lëndime dhe rrezik zjarri.
- **Mbajeni baterinë e papërdorur larg kapëseve, monedhave, çelësave, gozhdëve, vidave ose objekteve të tjera të vogla metalike, të cilat mund të shkaktojnë urë të kontakteve.** Një qark i shkurtër

ndërmjet terminaleve të baterisë mund të shkaktojë djegie ose zjarr.

- ▶ **Nëse përdoret gabimisht, lëngu mund të rrjedhë nga bateria. Shmangni kontaktin me të. Në rast kontakti aksidental, shpëlajeni me ujë. Nëse lëngu ju hyn në sy tuaj, kërkoni kujdes mjekësor shtesë.** Rrjedhja e lëngut të baterisë mund të shkaktojë acarim ose djegie të lëkurës.
- ▶ **Mos përdorni një bateri të dëmtuar ose të modifikuar.** Bateritë e dëmtuara ose të modifikuara mund të sillen në mënyrë të paparashikueshme dhe të rezultojnë në zjarr, shpërthim ose rrezik lëndimi.
- ▶ **Mos e ekspozoni baterinë ndaj zjarrit ose temperaturave të larta.** Zjarri ose temperaturat mbi 130 °C mund të shkaktojnë shpërthim.
- ▶ **Ndiqni të gjitha instruksionet e karikimit dhe mos e karikoni paketën e baterisë ose veglën përtej diapazonit të temperaturave të specifikuara në instruksione.** Karikimi në mënyrë të papërshtatshme ose në temperatura përtej diapazonit të specifikuar mund të dëmtojë baterinë dhe rrit rrezikun për zjarr.

Shërbimi

- ▶ **Riparoni veglën tuaj elektrike vetëm tek specialistë të kualifikuar dhe vetëm me pjesë rezervë origjinale**. Kjo siguron që të ruhet siguria e veglës elektrike.
- ▶ **Mos iu bëni kurrë shërbim baterive të dëmtuara.** E gjithë mirëmbajtja e baterisë duhet të kryhet vetëm nga prodhuesi ose agjenti i autorizuar i shërbimit.

Udhëzime sigurie për sharrën krasitëse

- ▶ **Mbajini të gjitha pjesët e trupit larg zinxhirit të sharrës ndërsa sharra krasitëse është në punë. Para se të ndizni sharrën krasitëse, sigurohuni që zinxhiri i sharrës të mos prekë asgjë.** Kur punoni me një sharrë krasitëse, një moment i mungesës së vëmendjes mund të bëjë që rrobat ose pjesë të trupit të kapen te zinxhiri i sharrës.
- ▶ **Mjeti është projektuar për përdorim me dy duar. Mbajeni gjithmonë sharrën krasitëse duke vendosur njërën dorë në dorezën e pasme dhe dorën tjetër në dorezën ndihmëse. (shiko figurën F)**
- ▶ **Mbajeni sharrën krasitëse vetëm nga sipërfaqet e izoluara të dorezës, pasi zinxhiri i sharrës mund të bjerë në kontakt me tela elektrikë të fshehur.** Kontakti i zinxhirit të sharrës me një tel nën tension mund t'i vërë pjesët metalike të pajisjes nën tension dhe të shkaktojë goditje elektrike.
- ▶ **Përdorni syze mbrojtëse. Rekomandohen mjete mbrojtëse shtesë për veshët, kokën, duart, këmbët dhe shputat.** Veshjet mbrojtëse të përshtatshme ulin rrezikun e lëndimeve nga copat fluturuese të drurit dhe nga kontakti aksidental me zinxhirin e sharrës.
- ▶ **Mos e përdorni sharrën krasitëse ndërsa qëndroni mbi pemë, mbi shkallë, mbi çati ose mbi një mbështetëse të paqëndrueshme.** Përdorimi i një sharre krasitëse në këtë mënyrë mund të shkaktojë plagosje të rënda.
- ▶ **Sigurohuni gjithmonë që të keni një bazament të fortë dhe përdoreni sharrën krasitëse vetëm kur jeni në terren të fortë, të sigurt dhe të niveluar.** Sipërfaqet e rrëshqitshme ose vendet e paqëndrueshme mund të shkaktojnë humbje të ekuilibrit ose humbje të kontrollit të sharrës krasitëse.
- ▶ **Kur prisni një degë që është nën tension, prisni që ajo të kërcejë përsëri.** Nëse tensioni në fibrat e drurit lirohet, dega nën tension mund të godasë operatorin dhe/ose të bëjë që të humbasë kontrollin e sharrës krasitëse.
- ▶ **Bëni veçanërisht kujdes kur prisni shkurret dhe pemët e reja.** Materiali i hollë mund të ngecë në zinxhirin e sharrës dhe t'ju godasë ose t'ju bëjë të humbni ekuilibrin.
- ▶ **Mbajeni sharrën krasitëse nga doreza e pasme kur është e fikur, me zinxhirin e sharrës të drejtuar përpara. Vendosni gjithmonë mbrojtësen e zinxhirit kur transportoni ose kur e vendosni sharrën krasitëse.** Trajtimi i kujdesshëm i sharrës krasitëse ul rrezikun e kontaktit aksidental me zinxhirin e sharrës që është në lëvizje.
- ▶ **Ndiqni udhëzimet për lubrifikimin, tensionin e zinxhirit dhe ndërrimin e fletës dhe zinxhirit.** Një zinxhir që është nën tension ose që nuk është lubrifikuar siç duhet mund të këputet ose të rrisë rrezikun e kundërgoditjes.
- ▶ **Prisni vetëm dru. Mos e përdorni sharrën krasitëse për punë për të cilat nuk është parashikuar. Shembull: Mos e përdorni sharrën krasitëse për të prerë metal, plastikë, gurë ose materiale ndërtimi që nuk janë prej druri.** Përdorimi i sharrës krasitëse për punë të tjera mund të sjellë situata të rrezikshme.
- ▶ **Kjo sharrë krasitëse nuk është projektuar për prerjen e pemëve.** Përdorimi i sharrës krasitëse për qëllime të tjera mund të shkaktojë në plagosje të rënda për operatorin ose kalimtarët.
- ▶ **Ndiqni të gjitha udhëzimet kur hiqni materialin e bllokuar, kur e vendosni ose kur e mirëmbani sharrën krasitëse.** Sigurohuni që çelësi të jetë i fikur dhe bateria të jetë hequr.
- ▶ **Shkaqet e kundërgoditjes dhe parandalimi i tyre:**
  – Kundërgoditja mund të ndodhë nëse maja e fletës udhëzuese prek një objekt ose nëse druri përkulet dhe zinxhiri i sharrës bllokohet në prerje.
  – Në disa raste, kontakti me majën e fletës mund të shkaktojë kundërgoditje, në të cilën fleta udhëzuese kërcen lart dhe drejt operatorit.
  – Ngulja e zinxhirit të sharrës në skajin e sipërm të fletës udhëzuese mund ta shtyjë shpejt fletën prapa në drejtim të operatorit.
  – Çdo reagim i tillë mund të shkaktojë humbjen e kontrollit të sharrës, si dhe plagosje të rënda. Mos u mbështetni vetëm te veçoritë e sigurisë që ka sharra krasitëse. Si përdorues i një sharre krasitëse, duhet të merrni masa të ndryshme parandaluese për t'u siguruar që të punoni pa aksidente ose lëndime.
  Kundërgoditja është pasojë e përdorimit të gabuar ose të papërshtatshëm të sharrës krasitëse. Mund të

parandalohet duke marrë masat e duhura, siç tregohet më poshtë:

- ▶ **Mbajeni sharrën fort me të dyja duart, duke mbërthyer me gishta dorezat e sharrës krasitëse. Poziciononi trupin dhe krahët në mënyrë që t'u rezistoni forcave të tërheqjes.** Nëse merren masat e duhura, operatori mund të kontrollojë forcat e tërheqjes. Mos e lëshoni kurrë sharrën krasitëse nga dora.
- ▶ **Shmangni qëndrimin jonormal të trupit dhe mos e përdorni sharrën mbi lartësinë e supave.** Kjo parandalon kontaktin aksidental me majën e fletës dhe bën të mundur kontroll më të mirë të sharrës krasitëse në situata të papritura.
- ▶ **Përdorni gjithmonë fletë dhe zinxhirë sharre të specifikuar nga prodhuesi.** Ndërrimi i gabuar i fletëve dhe zinxhirëve të sharrës mund të shkaktojë këputje të zinxhirit ose kundërgoditje.
- ▶ **Ndiqni udhëzimet e prodhuesit për mprehjen dhe mirëmbajtjen e zinxhirit të sharrës.** Kufizuesit e thellësisë që janë shumë të ulët rrisin tendencën për kundërgoditje.

Udhëzime sigurie shtesë

- ▶ **Ky mjet elektrik nuk është menduar për t'u përdorur nga persona (përfshirë fëmijët) me aftësi të kufizuara fizike, shqisore ose mendore, ose mungesë përvoje dhe/ose njohurish, përveç nëse mbikëqyren nga një person përgjegjës për sigurinë e tyre ose marrin udhëzime prej tyre se si të përdorin mjetin elektrik.** Fëmijët duhet të mbikëqyren për t'u siguruar që të mos luajnë me mjetin elektrik.
- ▶ Sigurohuni që të gjitha mbrojtëset dhe dorezat e sigurisë janë të instaluara para se të përdorni pajisjen. Mos u përpiqni kurrë të përdorni një pajisje që nuk është montuar plotësisht ose një pajisje të cilës i janë bërë modifikime të paautorizuara.
- ▶ Sigurohuni gjithmonë që zinxhiri të jetë në pozicionin e duhur. Nëse zinxhiri nuk është vendosur mirë, ai mund të këputet, të shkaktojë kundërgoditje dhe/ose lëndime.
- ▶ Vishni gjithmonë pantallona të gjata pune të forta kur punoni me një sharrë krasitëse.
- ▶ **Kjo sharrë krasitëse nuk është e përshtatshme për prerje nga poshtë lart.** Përdorimi i sharrës krasitëse për punë të ndryshme nga ato për të cilat është projektuar mund të shkaktojë situata të rrezikshme.

Udhëzime për trajtimin optimal të baterisë

- ▶ **Mos e modifikoni ose hapni baterinë.** Ekziston rreziku i një qarku të shkurtër.



Mbroni baterinë nga nxehtësia (p.sh. nga rrezet e vazhdueshme të diellit), zjarri, uji dhe lagështia. Ka rrezik shpërthimi.

- ▶ **Kur nuk është në përdorim, mbajeni baterinë e papërdorur larg kapëseve të letrave, monedhave, çelësave, gozhdëve, vidave ose objekteve të tjera të vogla metalike, të cilat mund të shkaktojnë qark të shkurtër midis kontakteve.** Një qark i shkurtër ndërmjet terminaleve të baterisë mund të shkaktojë djegie ose zjarr.
- ▶ **Nëse bateria dëmtohet ose përdoret në mënyrë të papërshtatshme, nga ajo mund të dalin avuj.** Ventiloni zonën dhe kërkoni ndihmë mjekësore nëse përjetoni ndonjë shqetësim. Avujt mund të irritojnë traktin respirator.
- ▶ **Përdoreni vetëm baterinë në produktet e prodhuesit.** Vetëm kështu mund të mbroni baterinë nga mbingarkesat e rrezikshme.
- ▶ **Bateria mund të dëmtohet nga objekte të mprehta të tilla si gozhdë ose kaçavida ose nga forca të jashtme.** Mund të ndodhë një qark i shkurtër i brendshëm dhe bateria mund të digjet, të nxjerë tym, të shpërthejë ose të mbinxehet.
- ▶ **Mos e lidhni baterinë me qark të shkurtër**. Ka rrezik shpërthimi.
- ▶ Herë pas here pastroni vrimat e ventilimit të baterisë me një furçë të butë, të pastër dhe të thatë.
- ▶ **Karikojeni pajisjen vetëm me karikuesin e dhënë.**

Simbole

Simbolet e mëposhtme janë të rëndësishme për leximin dhe kuptimin e udhëzimeve të përdorimit. Mësoni përmendësh simbolet dhe kuptimin e tyre. Interpretimi i saktë i simboleve do t'ju ndihmojë ta përdorni produktin më mirë dhe në mënyrë më të sigurt.

Simbol	Kuptimi
	Kontrolloni me kujdes zonën ku do të përdoret pajisja i kopshtit për kafshë të egra dhe shtëpiake. Kafshët e egra dhe shtëpiake mund të lëndohen gjatë përdorimit të makinës. Kontrolloni me kujdes zonën ku do të përdoret makina dhe hiqni të gjithë gurët, shkopinjtë, telat, kockat dhe objektet e huaja.
	Përdorni kaskë mbrojtëse nëse ekziston rreziku i rrëzimit të degëve që shkaktojnë lëndime.
	Mbajini fëmijët dhe njerëzit e tjerë larg kur përdorni pajisjen. Shpërqendrimet mund të shkaktojnë humbjen e kontrollit të pajisjes.
	Drejtimi i lëvizjes
	Drejtimi i reagimit
	Pesha
	Ndezja

Simbol	Kuptimi
	Fikja
	Veprim i lejuar
	Veprim i ndaluar
CLICK!	Zhurmë e dëgjueshme
	Aksesorë/pjesë këmbimi

Përshkrimi i produktit dhe shërbimit



Lexoni të gjitha paralajmërimet dhe udhëzimet për sigurinë. Mosrespektimi i paralajmërimeve dhe udhëzimeve të sigurisë mund të rezultojë në goditje elektrike, zjarr dhe/ose lëndim serioz.

Ju lutemi vini re ilustrimet në pjesën e përparme të udhëzimeve të përdorimit.

Përdorimi në përputhje me qëllimin e duhur

Produkti është projektuar për përdorim në shtëpi, për prerjen e drurit si degë, dërrasa, trarë druri etj., afër tokës.

Prerjet mund të bëhen në drejtim të fijeve ose në drejtim të kundërt të tyre.

Ky mjet elektrik nuk është i përshtatshëm për sharrimin e materialeve minerale dhe gipsit.

Ky mjet elektrik nuk është i përshtatshëm për sharrim nga poshtë lart, prerje me zhytje ose prerje pemësh.

Ky mjet elektrik duhet të përdoret me të dyja duart.

Fushëveprimi i dorëzimit

Hiqeni me kujdes pajisjen nga paketimi dhe kontrolloni nëse gjenden të gjitha pjesët e mëposhtme:

- Sharra me zinxhir
- Mbulesa
- Zinxhiri i sharrës
- Fleta
- Mbrojtëse zinxhiri
- Vaj për sharrë elektrike (50 ml)
- Udhëzime përdorimi

Bateria dhe karikuesi përfshihen në disa versione.

Nëse ndonjë pjesë mungon ose është e dëmtuar, ju lutemi kontaktoni shitësin.

Komponentët e paraqitur

Numërimi i komponentëve të paraqitur i referohet paraqitjes së veglës elektrike në faqen grafike.

(1) Mbrojtëse zinxhiri
(2) Rrota e shtrëngimit
(3) Dorezë shtesë
(4) Bllokimi i ndezjes për çelësin
(5) Ndezja/Fikja
(6) Doreza e pasme
(7) Mbajtëse baterie
(8) Treguesi i nivelit të karikimit të baterisë
(9) Mbrojtja e duarve
(10) Nxjerrja e ciflave
(11) Mbulesa
(12) Butoni i shtrëngimit
(14) Zinxhiri i sharrës
(13) Mbulesë zinxhiri
(15) Fleta
(16) Bateria[a)]
(17) Karikuesi[a)]
(18) Numri serial
(19) Simboli i drejtimit të lëvizjes dhe i drejtimit të prerjes
(20) Magnet
(21) Bulona fiksimi
(22) Shina e fletës
(23) Bulona për shtrëngimin e zinxhirit
(24) Ingranazh
(25) Butoni i lirimit të baterisë

a) **Aksesorët e paraqitur ose të përshkruar nuk përfshihen dorëzimin standard.**

Të dhëna teknike

Sharrë krasitëse		**EasyChain 18V-15-7**
Numri i artikullit		**3 600 HB8 9..**
Shpejtësia e zinxhirit në gjendje boshe	m/s	6,95
Gjatësia e fletës	mm	150
Kapaciteti i sharrimit	mm	130
Tensioni i zinxhirit pa vegla (SDS)		●
Lloji i zinxhirit të sharrës		325”– 80BX
Trashësia e lidhjes	mm	1,1 (0,043")
Pesha [A)]		

Sharrë krasitëse		**EasyChain 18V-15-7**
– Pa bateri	kg	1,3
– Me bateri	kg	1,7 (1,5 Ah) – 2,0 (6,0 Ah)
Numri serial		Shihni numrin e serisë (etiketën e të dhënave) në produkt
Temperatura e rekomanduar e ambientit gjatë karikimit	°C	0 ... +35
Temperatura e lejuar e ambientit gjatë ruajtjes	°C	-20 ... +50
Temperatura e lejuar e ambientit gjatë funksionimit [B)]	°C	0 ... +40
Tipi i baterisë		PBA 18V...W-. 1,5 Ah, 2,0 Ah, 2,5 Ah, 4,0 Ah, 6,0 Ah

A) Në varësi të baterisë së përdorur

B) Performancë e kufizuar në temperatura < 0 °C

Informacion mbi zhurmën/dridhjet

Vlerat e emetimit të zhurmës përcaktohen në përputhje me **EN 62841-4-1**.

Niveli i matur i zhurmës A së pajisjes elektrike është normalisht: niveli i presionit të zërit **96** dB(A); niveli i fuqisë së zërit **104** dB(A). Pasiguria K = **3** dB.

Mbani mbrojtje për veshët!

Vlerat e dridhjeve a_h (dridhjet e vazhdueshme), p_F (dridhjet e përsëritura të goditjes) dhe pasiguria K e përcaktuar në përputhje me **EN 62841-4-1**.

a_h = **4** m/s^2 (K = **1,5** m/s^2), p_F = **186** m/s^2 (K = **65** m/s^2)

Në mënyrë që vlera(t) totale e deklaruara të dridhjeve dhe vlera(t) e deklaruara të emetimit të zhurmës janë matur sipas një metode standarde testimi dhe mund të përdoren për të krahasuar një pajisje elektrike me një tjetër.

Në mënyrë që vlera(t) totale e dridhjeve dhe vlera(t) e emetimit të zhurmës të specifikuara mund të përdoren gjithashtu për një vlerësim paraprak të ekspozimit.

Se emetimet e dridhjeve dhe zhurmës gjatë përdorimit real të pajisjes elektrike mund të ndryshojnë nga vlerat e deklaruara, varësisht nga mënyra se si përdoret pajisja elektrike, në veçanti lloji i copës së punës që përpunohet; dhe nga nevoja për të përcaktuar masa sigurie për të mbrojtur operatorin bazuar në një vlerësim të ekspozimit ndaj dridhjeve gjatë kushteve reale të përdorimit (duke marrë parasysh të gjitha pjesët e ciklit të funksionimit, për shembull, periudhat kur pajisja elektrike është e fikur dhe periudhat kur është e ndezur, por funksionon pa ngarkesë).

Bateria

Bosch shet vegla elektrike me bbateri dhe pa bateri.Nga paketimi mund të mësoni nëse me veglën tuaj elektrike është e përfshirë një bateri.

Karikoni baterinë

▶ **Përdorni vetëm karikuesit e listuar në të dhënat teknike.** Vetëm këta karikues janë përshtatur për baterinë Li-jon të përdorur në veglën tuaj elektrike.

Shënim: Bateritë Li-jon dorëzohen pjesërisht të karikuara për shkak të rregulloreve ndërkombëtare të transportit.Për të siguruar funksionimin e plotë të baterisë, karikoni plotësisht baterinë përpara përdorimit të parë.

Vendosni baterinë

Rrëshqisni baterinë e karikuar në mbajtësen e baterisë derisa të klikojë në vend.

Hiqni baterinë

Për të hequr baterinë, shtypni butonin e lirimit të baterisë dhe tërhiqeni baterinë.**Mos përdorni forcë.**

Treguesi i nivelit të karikimit të baterisë në bateri

Shënim: Jo çdo lloj baterie ka një tregues të nivelit të karikimit.

LED-et tregues të nivelit të karikimit të baterisë në bateri tregojnë statusin e karikimit të baterisë. Për arsye sigurie, kërkimi i statusit të karikimit është i mundur vetëm kur vegla elektrike nuk është në punë.

Shtypni butonin e treguesit të nivelit të karikimit në bateri për të parë nivelin e karikimit.Kjo është e mundur edhe nëse hiqni baterinë.

LED në bateri	**Statusi i karikimit**
Dritë e vazhdueshme 4 × jeshile	≈ 75–100 %
Dritë e vazhdueshme 3 × jeshile	≈ 50–75 %
Dritë e vazhdueshme 2 × jeshile	≈ 25–50 %
Dritë e vazhdueshme 1 × jeshile	≈ 5–25 %
Dritë pulsuese 1 × jeshile	≈ 0–5 %

Udhëzime për trajtimin optimal të baterisë

Mbroni baterinë nga lagështia dhe uji.

Ruani baterinë vetëm në një interval temperaturash nga −20 °C deri në 50 °C. Për shembull, mos e lini baterinë në makinë gjatë verës.

Një kohë tepër e reduktuar pune pas karikimit tregon që bateria është konsumuar dhe ajo duhet të zëvendësohet.

Ndiqni udhëzimet e asgjësimit.

Kujdesi i baterisë

Për të siguruar përdorimin optimal të baterisë, ju lutemi ndiqni udhëzimet dhe masat e mëposhtme:

- Mbroni bateritë nga lagështia dhe uji.
- Ruajeni pajisjen elektrike dhe baterinë vetëm në diapazonin e temperaturës nga -20 °C deri në 50 °C. Për shembull, mos e lini baterinë në automjet gjatë verës.
- Ruajeni baterinë veçmas dhe jo brenda pajisjes së kopshtit.
- Mos e lini baterinë brenda pajisjes së kopshtit nën rrezet direkte të diellit.
- Temperatura optimale për ruajtjen e baterisë është 5 °C.
- Herë pas here pastroni vrimat e ventilimit të baterisë me një furçë të butë, të pastër dhe të thatë.

Një kohë funksionimi dukshëm më e shkurtër pas karikimit tregon se bateria është konsumuar dhe duhet të zëvendësohet.

Montimi

Montoni dhe shtrëngoni zinxhirin e sharrës (shiko figurat B1 – B7)

- ▶ **Vishni pajisjet tuaja mbrojtëse personale (PMP) përpara se të kryeni shërbime ose para se të ndërroni zinxhirin e sharrës.**
- ▶ **Mos përdorni asnjë mjet për montim.**
- ▶ **Përdorimi i një sharre krasitëse me një zinxhir të çrregullt ose të shtrënguar gabim mund të shkaktojë këputje të zinxhirit, kundërgoditje dhe/ose lëndime.** Një zinxhir i vendosur dhe i shtrënguar saktë optimizon performancën e produktit dhe rrit jetëgjatësinë e tij. Shtrëngoni zinxhirin duke përdorur mjetin ndihmës për shtrëngimin të miratuar nga Bosch.
- ▶ **Sidomos me zinxhirët e rinj të sharrës, fillimisht pritet zgjerim më i madh.**
- ▶ **Mos e shtrëngoni zinxhirin e sharrës kur është shumë i nxehtë, pasi do të tkurret pasi të ftohet dhe më pas do të ngjitet shumë fort në fletë.**
- ▶ **Përdorni vetëm zinxhirë sharre me trashësi të lidhjes së transmisionit (gjerësi të brazdës) prej 1,1 mm.**
- Vendoseni sharrën krasitëse në sipërfaqe të sheshtë.
- Sigurohuni që rrota shtrënguese **(2)** të jetë rrotulluar plotësisht në kah të kundërt të akrepave të orës.
- Futni zinxhirin e sharrës **(14)** në boshllëkun në fletë **(15)**. Kushtojini vëmendje drejtimit të saktë të rrotullimit; krahasoni zinxhirin e sharrës me simbolin e drejtimit të rrotullimit dhe të prerjes **(19)**.
- Vendoseni fletën **(15)** mbi bulonin e montimit **(21)** dhe mbështillni hallkat e zinxhirit rreth ingranazhit **(24)**.
- Kontrolloni që të gjitha pjesët të jenë të pozicionuara siç duhet dhe mbajeni shufrën me zinxhirin e sharrës në këtë pozicion. Përdorni magnetin **(20)** si mbështetje shtesë kur drejtoni shinën e zinxhirit.
- Rrotulloni rrotën shtrënguese **(2)** në drejtim të akrepave të orës derisa zinxhiri të jetë shtrënguar pjesërisht.
- Vendosni kapakun SDS **(11)** dhe rrotulloni dorezën e shtrëngimit **(12)** në drejtim të akrepave të orës derisa kapaku të jetë i siguruar pjesërisht.
- Rrotullojeni rrotën shtrënguese **(2)** në drejtim të akrepave të orës (+) derisa të arrihet shtrëngimi i saktë i zinxhirit. Zinxhiri i sharrës **(14)** është i shtrënguar saktë kur mund të ngrihet afërsisht 2–3 mm.
- Pasi të arrihet shtrëngimi i duhur, rrotullojeni butonin e shtrëngimit **(12)** në drejtim të akrepave të orës derisa të shtrëngohet dhe paloseni poshtë kllapën në butonin e shtrëngimit **(12)**. Fleta e zinxhirit është e fiksuar në pozicionin e caktuar. Mos e rrotulloni më tej rrotën shtrënguese **(2)**.
- Nëse zinxhiri është tepër i shtrënguar, ngrini levën në butonin e shtrëngimit **(12)** dhe rrotullojeni pjesërisht në kah të kundërt të akrepave të orës. Rrotullojeni rrotën e shtrëngimit në drejtimin (-) dhe përsëritni hapat e shtrëngimit.

Lubrifikimi i zinxhirit të sharrës (shiko figurën C)

Zinxhiri i sharrës nuk lubrifikohet automatikisht me vaj zinxhiri gjatë punës.

Kontrolloni zinxhirin e sharrës para çdo përdorimi dhe lubrifikojeni manualisht me vaj.

Përdorimi i sharrës krasitëse pa vaj zinxhiri e dëmton atë.

Jetëgjatësia e zinxhirit të sharrës dhe performanca e prerjes varen nga lubrifikimi optimal.

Shënim: Përdorni gjithmonë vajin e destinuar për sharrën me zinxhir për të arritur performancën më të mirë. Përdorimi i vajit të pamiratuar mund të dëmtojë performancën e sistemit të vajit dhe mund ta bëjë garancinë të pavlefshme.

Aplikimi i vajit në zinxhirin e sharrës:

- Hiqeni baterinë përpara se të vajosni zinxhirin.
- Vishni gjithmonë doreza kur aplikoni vaj në zinxhirin e sharrës.
- Vendoseni sharrën krasitëse në një sipërfaqe të përshtatshme me mbulesën **(11)** lart.
- Aplikoni vaj në hapësirën midis shufrës dhe zinxhirit të sharrës.
- Vendoseni përsëri baterinë. Ndizni shkurtimisht sharrën krasitëse për të përhapur vajin në mënyrë të barabartë në fletën udhëzuese dhe në zinxhirin e sharrës.

Funksionimi

Ndezja/fikja (shiko figurën E)

Ndezja

Hiqeni mbulesën e zinxhirit **(13)** dhe futni baterinë e karikuar.

Mbajeni sharrën krasitëse me të dyja duart, njërën dorë në dorezën e pasme **(6)** dhe tjetrën në dorezën ndihmëse **(3)**.

Shtypni butonin e bllokimit **(4)** dhe më pas butonin e ndezjes/fikjes **(5)**.

Sapo zinxhiri i sharrës **(14)** të fillojë të lëvizë, lironi bllokimin e sigurisë **(4)**.

Fikja

Lëshoni butonin e ndezjes/fikjes **(5)**, zinxhiri i sharrës **(14)** do të ndalet plotësisht.

Nëse zinxhiri i sharrës **(14)** nuk ndalon pasi të lironi butonin e ndezjes/fikjes **(5)**, kontaktoni shërbimin ndaj klientit të Bosch.

Hiqeni baterinë dhe tërhiqni mbulesën e zinxhirit **(13)**.

Puna me sharrën krasitëse

- ▶ **Lexoni gjithmonë manualin e udhëzimeve dhe informacionin e sigurisë para përdorimit.**
- ▶ **Mos e përdorni asnjëherë pajisjen me mjete mbrojtëse të dëmtuara ose pa to, si për shembull një mbrojtëse kundër zinxhirit të sharrës në lëvizje.**
- ▶ **Kontrolloni gjithmonë gjendjen e sharrës krasitëse dhe të zinxhirit. A është lubrifikuar zinxhiri i sharrës me vaj? Shihni seksionin "Lubrifikimi i zinxhirit të sharrës". Përdoreni sharrën krasitëse vetëm nëse është në gjendje të përsosur pune. Mos bëni asnjë modifikim në sharrën krasitëse.**
- ▶ **Kontrolloni gjithmonë që sharra krasitëse të jetë montuar siç duhet, shihni seksionin "Montimi dhe shtrëngimi i zinxhirit të sharrës".**
- ▶ **Kontrolloni që mbrojtësja e zinxhirit të jetë pozicionuar saktë përpara zinxhirit të sharrës në lëvizje. Nëse mbrojtësja e zinxhirit përpara zinxhirit të sharrës në lëvizje është e dëmtuar dhe nuk kthehet në pozicionin e saj normal, kontaktoni shërbimin ndaj klientit të Bosch.**
- ▶ **Vishni gjithmonë veshje dhe përdorni pajisje mbrojtëse personale të përshtatshme.**
- ▶ **Përdorni syze sigurie, kufje mbrojtëse dhe doreza mbrojtëse. Veshjet e përshtatshme ulin rrezikun e lëndimeve nga mbetjet fluturuese dhe nga kontakti aksidental me zinxhirin e sharrës.**
- ▶ **Sigurohuni gjithmonë që mjedisi përreth të jetë pa pengesa dhe që të mos ketë persona të tjerë pranë.**
- ▶ **Përdoreni gjithmonë sharrën krasitëse në sipërfaqe të qëndrueshme dhe të niveluar. Përdoreni gjithmonë sharrën krasitëse në ndriçim të mirë.**
- ▶ **Mos e përdorni kurrë sharrën krasitëse mbi shkallë ose mbi lartësinë e supave.**
- ▶ **Mos u zgjatni asnjëherë tepër ose mos punoni me krahët e shtrirë plotësisht.**
- ▶ **Mbajeni gjithmonë sharrën krasitëse fort me të dyja duart.**
- ▶ **Bëni kujdes me vajin në sipërfaqet e kapjes dhe dorezave.**
- ▶ **Përdorni maskë pluhuri kur prisni dru të trajtuar.**
- ▶ **Kontrolloni që të mos ketë kabllo energjie në zonën e prerjes.**

Sjellje e përgjithshme (shiko figurën G)

- Përdoruesit për herë të parë duhet të praktikohen duke prerë trungje me sharrë druri.
- Mbajeni sharrën krasitëse në anë, me dorën tuaj të preferuar.
- Mbrojtësja e heqshme e zinxhirit **(1)** është e vendosur për të mbrojtur dorezën ndihmëse. Kjo mbrojtëse lëviz lart ndërsa mjeti pret drurin. Pas prerjes, mbrojtësja e zinxhirit **(1)** kthehet në pozicionin e saj fillestar.
- Zinxhiri i sharrës duhet të punojë në shpejtësi të plotë përpara se të prekë drurin.
- Kur sharroni, mos e shtyni me forcë zinxhirin e sharrës, por lëreni të bëjë punën.
- Hiqeni sharrën krasitëse me zinxhirin e sharrës që del nga një prerje e papërfunduar.
- Bëni kujdes në fund të prerjes me sharrë. Pasi sharra e krasitjes të jetë liruar, forca e rëndesës ndryshon papritur. Ekziston rreziku i dëmtimit të këmbëve.

Kundërgoditja e sharrës (shiko figurën H)

Mos e hiqni ose modifikoni asnjëherë mbrojtësen e zinxhirit! Sharra është e pajisur me një mbrojtëse kundër zinxhirit në lëvizje për të parandaluar kundërgoditjen nëse maja e sharrës shtyhet aksidentalisht kundër drurit.

Kundërgoditja e sharrës i referohet kundërgoditjes së papritur lart dhe mbrapa të sharrës krasitëse në lëvizje, e cila mund të ndodhë kur maja e fletës prek materialin që sharrohet ose kur zinxhiri bllokohet.

Kur ndodh një kundërgoditje nga sharra, sharra krasitëse reagon në mënyrë të paparashikueshme dhe mund të shkaktojë lëndime të rënda tek operatori ose te njerëzit që qëndrojnë në zonën e sharrimit.

Prerjet anësore, prerjet diagonale dhe gjatësore duhet të kryhen me shumë kujdes; në situata të rrezikshme, lironi butonin e ndezjes/fikjes **(5)** për të shmangur lëndimet.

Për të parandaluar kthimin e sharrës nga kundërgoditja:

- Poziciononi sharrën krasitëse sa më rrafsh të jetë e mundur.
- Mos punoni kurrë me zinxhir sharre tepër të shtrënguar ose të konsumuar.
- Ndërrojeni zinxhirin nëse është bërë i pamprehtë.
- Nuk është parë kurrë mbi lartësinë e supave.
- Mos sharroni asnjëherë me majën e fletës.
- Mbajeni gjithmonë sharrën krasitëse fort me të dyja duart.
- Përdorni gjithmonë një zinxhir sharre rezistent ndaj kundërgoditjeve, të miratuar nga Bosch.
- Sigurohuni që zinxhiri të jetë shtrënguar saktë.

Prerja e trungjeve të pemëve/druve të zjarrit (shiko figurat I1 dhe I2)

- Përdorni një kalë sharre mbi një sipërfaqe të niveluar dhe të fortë kur sharroni trungje.
- Sharroni vetëm dru ose objekte prej druri. Kur sharroni, bëni gjithmonë kujdes që të mos godisni gurë, gozhda

etj., pasi këto mund të kërcejnë, të dëmtojnë zinxhirin ose të shkaktojnë lëndime të rënda për operatorin ose kalimtarët.
- Sigurojini gjithmonë trungjet para se të sharroni.
- Pritini gjithmonë trungjet jashtë pikave të mbështetjes për të parandaluar përdredhjen e trungut dhe bllokimin e zinxhirit.
- Sigurohuni që zinxhiri i sharrës të mos bjerë asnjëherë në kontakt me tokën ose pajisjet e vendit të punës.
- Bëni kujdes nga trungjet e pemëve, degët, rrënjët etj., pasi ato përbëjnë një rrezik pengese.
- Nuk këshillohet të pritet dru që është më i madh se kapaciteti i prerjes (mm) i specifikuar në të dhënat teknike (**130** mm).

Krasitja e një dege ose peme (shiko figurën J)

- Krasitja e pemëve i referohet procesit të heqjes së degëve nga një pemë e prerë ose nga një degë e madhe.
- Për momentin lërini degët e mëdha të kthyera poshtë të cilat ndihmojnë që pema të mos lëvizë.
- Hiqni degët më të vogla me një prerje të vetme.
- Bëni kujdes kur prisni degë/degëza, pasi ato mund të kërcejnë përsëri.
- Mos e përdorni kurrë sharrën krasitëse mbi shkallë ose mbi lartësinë e supave.
- Procesi i sharrimit optimizohet kur shpejtësia e zinxhirit mbetet konstante gjatë prerjes.

Zgjidhja e problemeve

Nëse mjeti elektrik nuk funksionon siç duhet, tabela e mëposhtme tregon simptomat e problemit, shkaqet e mundshme dhe masat për ta zgjidhur. Nëse nuk mund ta përcaktoni dhe zgjidhni problemin duke përdorur këtë metodë, ju lutemi kontaktoni qendrën e shërbimit.

Kujdes: Përpara se të zgjidhni problemin, fikeni mjetin elektrik dhe hiqni baterinë.

Simptoma	Shkaku i mundshëm	Zgjidhja
Sharra krasitëse nuk punon	Bateria është e shkarkuar	Për të karikuar baterinë, shihni edhe "Udhëzimet për karikimin"
	Bateria nuk është vendosur siç duhet	Sigurohuni që të kapërset janë fiksuar
	Mbrojtja e motorit ka reaguar	Lëreni motorin të ftohet
	Bateria shumë e ftohtë/e nxehtë	Lëreni baterinë të ngrohet/ftohet
	Zinxhiri është shtrënguar tepër	Lironi zinxhirin e sharrës, shihni edhe "Montimi dhe shtrëngimi i zinxhirit të sharrës" **B1** - **B7**.
Zinxhiri i sharrës nuk lëviz	Bateria është e shkarkuar	Për të karikuar baterinë, shihni edhe "Udhëzimet për karikimin"
	Vegël elektrike ka defekt	Kontaktoni departamentin e autorizuar të shërbimit ndaj klientit të Bosch
	Zona nën mbulesën SDS është e bllokuar	Shihni "Mirëmbajtja dhe pastrimi"
	Në zinxhirin e sharrës nuk ka vaj	Shtrëngoni sërish zinxhirin e sharrës, shihni edhe "Montimi dhe shtrëngimi i zinxhirit të sharrës" **B1** - **B7** dhe vajoseni (shihni edhe "Lubrifikimi i zinxhirit të sharrës" **C**).
Sharra krasitëse punon me ndërprerje	Lidhje e brendshme është liruar	Kontaktoni departamentin e autorizuar të shërbimit ndaj klientit të Bosch
	Çelësi i ndezjes/fikjes **(5)** është i dëmtuar	Kontaktoni departamentin e autorizuar të shërbimit ndaj klientit të Bosch
Zinxhiri i sharrës është tharë	Në zinxhirin e sharrës nuk ka vaj	Vajosni zinxhirin e sharrës; shihni edhe "Lubrifikimi i zinxhirit të sharrës" **C**.
Zinxhiri/fleta e sharrës është e nxehtë	Në zinxhirin e sharrës nuk ka vaj	Vajosni zinxhirin e sharrës; shihni edhe "Lubrifikimi i zinxhirit të sharrës" **C**.
	Zinxhiri është shtrënguar tepër	Lironi zinxhirin e sharrës, shihni edhe"Montimi dhe shtrëngimi i zinxhirit të sharrës" **B1** - **B7**.
	Zinxhiri i sharrës nuk është i mprehtë	Ndërroni zinxhirin e sharrës
Sharra krasitëse dridhet ose nuk sharron siç duhet	Zinxhiri nuk është shtrënguar sa duhet	Lironi zinxhirin e sharrës, shihni edhe"Montimi dhe shtrëngimi i zinxhirit të sharrës" **B1** - **B7**.
	Zinxhiri i sharrës nuk është i mprehtë	Ndërroni zinxhirin e sharrës

Simptoma	Shkaku i mundshëm	Zgjidhja
	Zinxhiri i sharrës është konsumuar	Ndërroni zinxhirin e sharrës
	Dhëmbët e sharrës janë në drejtimin e gabuar	Montoni siç duhet zinxhirin e sharrës
Dridhje/zhurmë të forta	Vegël elektrike ka defekt	Kontaktoni departamentin e autorizuar të shërbimit ndaj klientit të Bosch
Koha e sharrimit për çdo karikim të baterisë është shumë e shkurtër	Tepër fërkim për shkak të mungesës së lubrifikimit	Vajosni zinxhirin e sharrës; shihni edhe "Lubrifikimi i zinxhirit të sharrës" **C**.
	Zinxhiri i sharrës është i ndotur	Pastroni zinxhirin e sharrës
	Teknikë e dobët e sharrimit	--- FEHLENDER LINK ---
	Bateria nuk është karikuar plotësisht	Për të karikuar baterinë, shihni edhe "Udhëzimet për karikimin"
	Bateria është jashtë temperaturës së lejuar	Lëreni baterinë të ngrohet në temperaturën e ambientit (brenda temperaturës së lejuar prej 0–45 °C)
Zinxhiri i sharrës lëviz ngadalë	Bateria është e shkarkuar	Për të karikuar baterinë, shihni edhe "Udhëzimet për karikimin"
	Bateria është jashtë temperaturës së lejuar	Lëreni baterinë të ngrohet në temperaturën e ambientit (brenda temperaturës së lejuar prej 0–45 °C)

Mirëmbajtja dhe shërbimi

Mirëmbajtja dhe pastrimi

- ▶ **Hiqeni baterinë nga pajisja e kopshtit përpara çdo pune në të (p.sh. mirëmbajtje, ndërrim veglash, etj.), si dhe gjatë transportit dhe magazinimit.** Ekziston rreziku i lëndimit nëse çelësi i ndezjes/fikjes shtypet pa dashje.
- ▶ **Vishni gjithmonë veshje dhe përdorni pajisje mbrojtëse personale të përshtatshme.**
- ▶ **Kontrolloni rregullisht sharrën elektrike për defekte të dukshme, të tilla si lirimi, këputja ose dëmtimi i zinxhirit të sharrës, elementë fiksues të liruar dhe pjesë të konsumuara ose të dëmtuara.**
- ▶ **Mos bëni asnjë modifikim në pajisjen e kopshtarisë.** Modifikimet e paautorizuara mund t'i bëjnë të rrezikshme pajisjet e kopshtarisë, duke çuar në rritje të zhurmës dhe dridhjeve, dhe garancia bëhet e pavlefshme.

Shënim: Bëni rregullisht punët e mëposhtme të mirëmbajtjes për të siguruar përdorim të gjatë dhe të besueshëm.

Mbajeni mjetin elektrik dhe vrimat e ventilimit të pastra për të siguruar funksionimin e duhur dhe të sigurt. Kontrolloni rregullisht sharrën krasitëse për të parë nëse ka defekte të dukshme, të tilla si lirimi, këputja ose dëmtimi i zinxhirit të sharrës, dhe pjesë të konsumuara ose të dëmtuara.

Kontrolloni që mbulesat dhe pajisjet mbrojtëse të jenë të padëmtuara dhe të montuara siç duhet. Kryeni çdo mirëmbajtje ose riparim të nevojshëm para përdorimit.

Ndërrimi dhe mprehja e zinxhirit të sharrës

- – Zinxhiri i sharrës mund të bëhet i pamprehtë kur përdoret gjatë ose kur bie në kontakt me objekte të tjera përveç drurit.
- – Për performancë dhe siguri optimale, zinxhiri i sharrës duhet të jetë i mprehtë.
- – Mos e mprehni kurrë zinxhirin e sharrës vetë, përveç nëse keni përvojë në këtë drejtim.
- – Ndërrojeni zinxhirin e sharrës me zinxhir Bosch për sharra ose kërkoni një mprehje profesionale të zinxhirit të sharrës.

Ndërroni fletën

- ▶ **Zëvendësoni fletën vetëm nëse e kuptoni plotësisht produktin dhe udhëzimet; përndryshe, ju lutemi kontaktoni shërbimin ndaj klientit të Bosch.**
- – Nëse fleta është e konsumuar, mund ta montoni në anën tjetër për të rritur jetëgjatësinë e saj, ose mund ta ndërroni.
- – Përdorni një çelës për të liruar vidën midis fletës **(15)** dhe rrotës shtrënguese **(2)**.
- – Pasi ta keni kthyer mbrapsht ose ta keni ndërruar fletën, instaloni përsëri rrotën shtrënguese **(2)**.

Shënim: Shtrëngojeni me dorë derisa të ndjeni pak rezistencë, pastaj bëni edhe një rrotullim 1/8 për ta fiksuar mirë. Shtrëngimi i tepërt mund të shkaktojë bllokimin e fletës dhe të pengojë rrotullimin e zinxhirit të sharrës.

Fleta

EasyChain 18V-15-7	Oregon 064BXNA041

Shërbimi i klientit dhe këshilla për përdorim

Severna Makedonija
Tel.: 02/ 246 76 10

Linkun e adresave tona të servisit dhe kushtet e garancisë mund ti gjeni në faqen e fundit.

Ju lutemi jepni te të gjitha pyetjet dhe porositë e pjesëve të këmbimit me patjetër numrin 10-shifror të artikullit sipas tabelës së tipit.

Asgjësimi

Veglat elektrike, bateritë, aksesorët dhe paketimi duhet të riciklohen në një mënyrë miqësore me mjedisin.



Mos i hidhni veglat elektrike dhe bateritë/bateritë e rikarikueshme në mbeturinat shtëpiake!

Vetëm për vendet e BE-së:

Pajisjet elektrike dhe elektronike ose bateritë e përdorura që nuk janë më të përdorshme duhet të grumbullohen veçmas dhe të hidhen në një mënyrë miqësore me mjedisin. Përdorni sistemet e parashikuara të grumbullimit. Asgjësimi i gabuar mund të jetë i dëmshëm për mjedisin dhe shëndetin për shkak të substancave potencialisht të rrezikshme.

Srpski

Bezbednosne napomene

Objašnjenja simbola



Opšta napomena o opasnosti.



Pročitajte uputstvo za upotrebu.



Ne koristiti na kiši.



Pazite na povratni udarac testere za grane i izbegavajte testerisanje vrhom mača.



Testeru za grane uvek držite sa obe ruke.



Držite ruke podalje od noža.



Nosite zaštitu za oči i zaštitu za sluh.



Nosite zaštitne rukavice.



UPOZORENJE: Pre radova održavanja odvojite akumulator.

Opšte sigurnosne napomene za električne alate

⚠ UPOZORENJE Pročitajte sva sigurnosna upozorenja, uputstva, ilustracije i specifikacije isporučene uz ovaj električni alat. Propusti u pridržavanju svih dolenavedenih uputstava mogu imati za posledicu električni udar, požar i/ili teške povrede.

Čuvajte sva upozorenja i uputstva za buduću upotrebu.

Pojam „električni alat“ upotrebljen u upozorenjima odnosi se na električne alate sa pogonom na struju (sa kablom) i na električne alate sa akumulatorskim pogonom (bez kabla).

Sigurnost radnog područja

- ▶ **Držite vaše radno područje čisto i dobro osvetljeno.** Nered ili neosvetljena radna područja mogu voditi nesrećama.
- ▶ **Ne radite sa električnim alatom u okolini ugroženoj eksplozijom, u kojoj se nalaze zapaljive tečnosti, gasovi ili prašina.** Električni alati stvaraju varnice koje mogu zapaliti prašinu ili isparenja.
- ▶ **Držite podalje decu i druge osobe za vreme korišćenja električnog alata.** Stvari koje vam odvraćaju pažnju mogu dovesti do gubitka kontrole.

Električna sigurnost

- ▶ **Držite električni alat što dalje od kiše ili vlage.** Prodor vode u električni alat povećava rizik od električnog udara.

Sigurnost osoblja

- ▶ **Budite pažljivi, pazite na to šta radite i postupajte razumno tokom rada sa vašim električnim alatom. Ne koristite električni alat ako ste umorni ili pod uticajem droge, alkohola ili lekova.** Momenat nepažnje kod upotrebe električnog alata može rezultirati ozbiljnim povredama.
- ▶ **Nosite ličnu zaštitnu opremu. Uvek nosite zaštitne naočare.** Nošenje zaštitne opreme, kao što je maska za prašinu, sigurnosne cipele koje ne kližu, zaštitni šlem ili zaštita za sluh, zavisno od vrste i upotrebe električnog alata, smanjuje rizik od povreda.
- ▶ **Izbegavajte nenamerno puštanje u rad. Uverite se da je električni alat isključen, pre nego što ga priključite na struju i/ili na akumulator, uzmete ga ili nosite.** Nošenje električnog alata sa prstom na prekidaču ili priključivanje na struju uključenog električnog alata vodi do nesreće.
- ▶ **Uklonite bilo kakve ključeve za podešavanje ili ključeve za zavrtnjeve, pre nego što uključite električni alat.** Ostavljanje ključa za zavrtnjeve ili ključa prikačenog na rotirajući deo električnog alata može rezultirati ličnom povredom.
- ▶ **Izbegavajte neprirodno držanje tela. Pobrinite se uvek da stabilno stojite i u svako doba održavajte ravnotežu.** Ovo omogućava bolje upravljanje električnim alatom u neočekivanim situacijama.

- ▶ **Nosite pogodnu odeću. Ne nosite široku odeću ili nakit. Držite kosu i odeću dalje od pokretnih delova.** Pokretni delovi mogu zahvatiti široku odeću, nakit ili dugu kosu.
- ▶ **Ako mogu da se montiraju uređaji za usisavanje i skupljanje prašine, uverite se da li su priključeni i upotrebljeni kako treba.** Usisavanje prašine može smanjiti rizike koji su povezani sa prašinom.
- ▶ **Ne dozvolite da pouzdanje koje ste stekli čestom upotrebom alata utiče na to da postanete neoprezni i da zanemarite sigurnosne principe za upotrebu alata.** Neoprezno delovanje može prouzrokovati teške povrede u deliću sekunde.

Upotreba i briga o električnim alatima

- ▶ **Ne preopterećujte aparat. Upotrebljavajte električni alat koji je pogodan za vaš zadatak.** Odgovarajući električni alat radi bolje i sigurnije tempom za koji je projektovan.
- ▶ **Ne koristite električni alat čiji je prekidač u kvaru.** Svaki električni alat koji se ne može kontrolisati prekidačem je opasan i mora se popraviti.
- ▶ **Izvucite utikač iz utičnice i/ili izvadite akumulatorsku bateriju iz električnog alata, ukoliko je to moguće, pre nego što izvršite bilo kakva podešavanja, promenu pribora ili pre nego što uskladištite električni alat.** Takve preventivne sigurnosne mere smanjuju rizik od slučajnog pokretanja električnog alata.
- ▶ **Čuvajte nekorišćene električne alate izvan dometa dece i ne dozvoljavajte korišćenje alata osobama koje ne poznaju isti ili nisu pročitale ova uputstva.** U rukama neobučenih korisnika električni alati postaju opasni.
- ▶ **Održavajte električni alat i pribor. Proverite da li pokretni delovi aparata besprekorno funkcionišu i da li su dobro povezani, da li su delovi možda polomljeni ili su tako oštećeni da je ugroženo funkcionisanje električnog alata. Pre upotrebe popravite alat ukoliko je oštećen.** Mnoge nesreće su prouzrokovane lošim održavanjem električnih alata.
- ▶ **Održavajte alate za sečenje oštre i čiste.** Sa adekvatno održavanim alatom za sečenje sa oštrim sečivima manja je verovatnoća da će doći do zapinjanja i upravljanje je jednostavnije.
- ▶ **Upotrebljavajte električni alat, pribor, alate koji se umeću itd. prema ovim uputstvima. Obratite pažnju pritom na uslove rada i posao koji morate obaviti.** Upotreba električnog alata za namene drugačije od predviđenih može voditi opasnim situacijama.
- ▶ **Održavajte drške i prihvatne površine suvim, čistim i bez ostataka ulja ili masnoće.** Klizave drške ili prihvatne površine ne omogućavaju bezbedno rukovanje i upravljanje alatom u neočekivanim situacijama.

Upotreba i briga o alatu na akumulatorski pogon

- ▶ **Punite samo u aparatima za punjenje, koje je preporučio proizvođač.** Punjač koji je pogodan za jednu vrstu akumulatorske baterije može stvoriti rizik od požara ako se koristi za drugačiju akumulatorsku bateriju.
- ▶ **Upotrebljavajte električni alat samo zajedno sa akumulatorskim baterijama namenjenim za njih.** Upotreba bilo kojih drugih akumulatorskih baterija može stvoriti rizik od povrede ili požara.
- ▶ **Držite nekorišćenu akumulatorsku bateriju dalje od drugih metalnih objekata, poput kancelarijskih spajalica, novčića, ključeva, eksera, zavrtnja ili drugih malih metalnih predmeta, koji mogu prouzrokovati povezivanje jednog terminala sa drugim.** Kratak spoj između baterijskih terminala može prouzrokovati opekotine ili požar.
- ▶ **Kod pogrešne primene iz akumulatorske baterije može biti izbačena tečnost. Izbegavajte kontakt sa njom . Kod slučajnog kontakta isperite sa vodom. Ako tečnost dospe u oči, potražite i dodatnu lekarsku pomoć.** Tečnost iz akumulatora može prouzrokovati iritaciju ili opekotine.
- ▶ **Ne koristite akumulatorsku bateriju ili alat koji je oštećen ili modifikovan.** Oštećene ili modifikovane akumulatorske baterije mogu se ponašati nepredvidivo, što može rezultirati požarom, eksplozijom ili povredom.
- ▶ **Ne izlažite akumulatorsku bateriju ili alat vatri ili visokim temperaturama.** Izlaganje vatri ili temperaturama iznad 130 °C može prouzrokovati eksploziju.
- ▶ **Pridržavajte se svih uputstava u vezi sa punjenjem i ne punite akumulatorsku bateriju ili alat izvan temperaturnog opsega naznačenog u uputstvima.** Nepropisno punjenje ili punjenje na temperaturama izvan naznačenog opsega može oštetiti akumulatorsku bateriju i povećati rizik od požara.

Servisiranje

- ▶ **Neka vam vaš električni alat popravlja samo kvalifikovano osoblje, koristeći samo originalne rezervne delove.** Ovo će osigurati očuvanje bezbednosti električnog alata.
- ▶ **Nikada ne servisirajte oštećene akumulatorske baterije.** Servisiranje akumulatorskih baterija treba da vrše isključivo proizvođač ili ovlašćeni serviseri.

Bezbednosne napomene za testeru za grane

- ▶ **Kada testera za grane radi, držite sve delove tela podalje od lanca testere. Pre pokretanja testere za grane uverite se u to da lanac testere ništa ne dodiruje.** Prilikom rada sa testerom za grane jedan trenutak nepažnje može uzrokovati da lanac testere zahvati odeću ili delove tela.
- ▶ **Alat je predviđen za upotrebu sa dve ruke. Držite testeru za grane uvek jednom rukom za zadnju dršku i drugom rukom za dodatnu dršku. (vidi sliku F)**
- ▶ **Držite testeru za grane samo za izolovane površine za držanje jer lanac testere može da dođe u kontakt sa sakrivenim električnim vodovima.** Kontakt lanca testere sa vodom pod naponom može da dovede pod

napon metalne delove uređaja i da uzrokuje električni udar.

- ▶ **Nosite zaštitu za oči. Preporučuje se dodatna zaštitna oprema za sluh, glavu, ruke, noge i stopala.** Odgovarajuće zaštitno odelo smanjuje opasnost od povreda usled opiljaka koji lete okolo i slučajnog dodirivanja lanca testere.
- ▶ **Ne radite sa testerom za grane na stablu, na merdevinama, sa krova ili sa nestabilnog oslonca.** Takav rad testere za grane može da uzrokuje teške povrede.
- ▶ **Uvek zauzmite stabilan položaj tela i koristite testeru za grane samo ako stojite na čvrstoj, bezbednoj i ravnoj podlozi.** Klizava podloga ili nestabilne površine stajanja mogu da uzrokuju gubitak ravnoteže ili gubitak kontrole nad testerom za grane.
- ▶ **Prilikom rezanja napete grane računajte na to da se ona može odbiti nazad.** Kada se napetost u drvenim vlaknima oslobodi, napeta grana može da udari rukovaoca i/ili testera za grane može da se otme kontroli.
- ▶ **Budite posebno pažljivi pri rezanju šikare i mladih stabala.** Tanak materijal se može zaplesti u lancu testere i udariti vas ili izbaciti iz ravnoteže.
- ▶ **Isključenu testeru za grane nosite za zadnju dršku, a lanac testere usmeren prema napred. Prilikom transporta ili čuvanja testere za grane uvek nataknite pokrov lanca.** Brižljivo ophođenje sa testerom za grane smanjuje verovatnoću slučajnog kontakta sa pokretnim lancem testere.
- ▶ **Sledite uputstva za podmazivanje, zatezanje lanca i zamenu mača i lanca.** Nepravilno zategnut ili podmazan lanac može da se otkine ili da poveća rizik od povratnog udarca.
- ▶ **Testerišite samo drvo. Testeru za grane ne upotrebljavajte za radove za koje ona nije namenjena. Primer: Ne koristite testeru za grane za testerisanje metala, plastike, zidova ili građevinskih materijala koji nisu od drveta.** Upotreba testere za grane za radove za koje nije namenjena može da uzrokuje opasne situacije.
- ▶ **Ova testera za grane nije predviđena za obaranje drveća.** Upotreba testere za grane za druge radove koji nisu predviđeni može da uzrokuje teške povrede rukovaoca ili posmatrača.
- ▶ **Pridržavajte se svih uputstava kada uklanjate zaglavljeni materijal, spremate ili održavajte testeru za grane.** Postarajte se da je prekidač isključen i da je akumulator izvađen.
- ▶ **Uzroci i izbegavanje povratnog udarca:**
  – Povratni udarac može nastati kada vrh vodilice dodirne neki predmet ili ako se drvo savine i lanac testere zaglavi u procepu.
  – Dodir sa vrhom vodilice može u nekim slučajevima uzrokovati neočekivanu reakciju usmerenu unazad, pri kojoj će vodilica odskočiti prema gore i u pravcu rukovaoca.
  – Zaglavljivanje lanca testere na gornjoj ivici vodilice može vodilicu brzo odbiti nazad u pravcu rukovaoca.
  – Svaka od tih reakcija može uzrokovati na to da izgubite kontrolu nad testerom i teško se povredite. Nemojte se pouzdati isključivo na bezbednosne uređaje ugrađene u testeri za grane. Kao korisnik testere za grane trebali biste preduzeti razne mere da biste mogli da radite bez nezgoda i povreda.
  Povratni udarac je posledica pogrešne ili nepravilne upotrebe testere za grane. On se može sprečiti prikladnim merama opreza, kao što je u opisano u nastavku:
- ▶ **Čvrsto držite testeru sa obe ruke, obuhvatajući palcem i prstima dršku testere za grane. Postavite telo i ruke u položaj u kojem možete da izdržite sile povratnog udarca.** Ako se preduzmu prikladne mere, rukovalac može da izdrži sile povratnog udarca. Nikada ne puštajte testeru za grane.
- ▶ **Izbegavajte abnormalan položaj tela i ne testerišite iznad visine ramena.** Na taj način se izbegava nenameran kontakta sa vrhom vodilice i omogućava se bolja kontrola nad testerom za grane u neočekivanim situacijama.
- ▶ **Uvek upotrebljavajte rezervne vodilice i lance testere koje je propisao proizvođač.** Pogrešne rezervne vodilice i lanci testere mogu uzrokovati otkidanje lanca ili povratni udarac.
- ▶ **Pridržavajte se uputstava proizvođača za oštrenje i održavanje lanca testere.** Suviše niski graničnici za dubinu povećavaju sklonost ka povratnom udarcu.

Dodatne bezbednosne napomene

- ▶ **Ovaj električni alat nije namenjen za to da ga koriste osobe (uključujući decu) sa smanjenim fizičkim, osetilnim ili duševnim sposobnostima ili nedovoljnim iskustvom i/ili znanjem, osim ako nisu pod nadzorom osobe koja je odgovorna za njihovu bezbednost ili su od nje dobili uputstva o tome kako koristiti električni alat.** Decu bi trebalo nadzirati da biste bili sigurni da se ne igraju električnim alatom.
- ▶ **Proverite da li su montirane sve zaštitne naprave i drške kod upotrebe uređaja.** Nikada ne pokušavajte da stavite u pogon nepotpuno montiran uređaj ili uređaj sa nedozvoljenim izmenama.
- ▶ Uvek pazite da je lanac u pravilnom položaju. Pogrešno pozicionirani lanac može uzrokovati lom lanca, povratni udarac i/ili povrede.
- ▶ Prilikom rada sa testerom za grane uvek nosite izdržljive duge radne pantalone.
- ▶ **Ova testera za grane nije prikladna za rezove koji se izvršavaju odozdo prema gore.** Upotreba testere za grane za radove za koje ona nije namenjena može da uzrokuje opasne situacije.

Uputstva za optimalan rad sa akumulatorom

- ▶ **Nemojte menjati i otvarati akumulator.** Postoji opasnost od kratkog spoja.



Zaštititte akumulator od toplote (na primer i od trajnog sunčevog zračenja), vatre, vode i vlage. Postoji opasnost od eksplozija.

- ▶ **Kada uređaj ne koristite, akumulator koji se ne koristi držite podalje od spajalica, novčića, ključeva, eksera i zavrtanja ili drugih malih metalnih predmeta koji bi mogli da uzrokuju premošćivanje kontakata.** Kratki spoj između kontakata akumulatora može uzrokovati opekotine ili požar.
- ▶ **Kod oštećenja i nestručne upotrebe akumulatora mogu izlaziti pare.** Dovodite sveži vazduh i potražite kod tegoba nekog lekara. Pare mogu nadražiti disajne puteve.
- ▶ **Koristite akumulator samo sa proizvodima ovog proizvođača.** Samo tako se akumulator štiti od opasnog preopterećenja.
- ▶ **Baterija može da se ošteti oštrim predmetima, kao npr. ekserima ili odvijačima zavrtnjeva ili usled dejstva neke spoljne sile.** Može da dođe do internog kratkog spoja i akumulatorska baterija može da izgori, dimi, eksplodira ili da se pregreje.
- ▶ **Ne prespajajte akku kratko.** Postoji opasnost od eksplozija.
- ▶ Čistite povremeno proreze za ventilaciju akumulatora sa mekom, čistom i suvom četkicom.
- ▶ **Uređaj punite samo pomoću isporučenog punjača.**

Simboli

Sledeći simboli su važni za čitanje i razumevanje uputstva za upotrebu. Zapamtite simbole i njihovo značenje. Pravilno tumačenje simbola pomaže vam da bolje i sigurnije koristite proizvod.

Simbol	Značenje
	Pažljivo proverite da na području na kom treba koristiti baštenski uređaj nema divljih i domaćih životinja. Divlje i domaće životinje mogu se povrediti tokom rada mašine. Temeljito proverite područje upotrebe mašine i uklonite sve kamenje, granje, žice, kosti i strane predmete.
	Nosite zaštitu za glavu ako postoji opasnost da padajuće grane mogu da uzrokuju povrede.
	Držite decu i druga lica podalje za vreme korišćenja uređaja. U slučaju otklona možete da izgubite kontrolu nad uređajem.
	Pravac kretanja
	Pravac reakcije
	Masa

Simbol	Značenje
	Uključivanje
	Isključivanje
	Dozvoljena radnja
	Zabranjena radnja
CLICK!	Čujni zvuk
	Pribor/rezervni delovi

Opis proizvoda i rada



Pročitajte sve bezbednosne napomene i sva uputstva. Nepridržavanje bezbednosnih napomena i uputstava može da uzrokuje električni udar, požar i/ili teške povrede.

Molimo pogledajte slike na prednjem delu uputstva za upotrebu.

Upotreba prema svrsi

Proizvod je namenjen za kućnu upotrebu, za testerisanje drva kao što su granje, daske, drvene grede itd. u blizini tla.

Rezovi se mogu testerisati u pravcu ili poprečno na vlakna.

Ovaj električni alat nije pogodan za testerisanje mineralnih materijala i gips ploča.

Ovaj električni alat nije pogodan za testerisanje odozdo prema gore, uronjene rezove i za obaranje drveća.

Ovim električnim alatom mora da se rukuje sa dve ruke tokom upotrebe.

Obim isporuke

Pažljivo izvadite uređaj iz pakovanja i proverite da li su sledeći delovi kompletni:

- Lančana testera
- Poklopac
- Lanac testere
- Mač
- Štitnik lanca
- Ulje za lance testere (50 ml)
- Uputstvo za upotrebu

Akumulator i punjač su uključeni u određenim verzijama.

Ako delovi nedostaju ili su oštećeni, obratite se som prodavcu.

Komponente sa slike

Označavanje brojevima prikazanih komponenata odnosi se na prikaz električnog alata na grafičkoj stranici.

(1) Štitnik lanca

(2) Točak za zatezanje

(3) Dodatna drška

(4) Blokada uključivanja prekidača za uključivanje/isključivanje
(5) Prekidač za uključivanje/isključivanje
(6) Zadnja drška
(7) Držač akumulatora
(8) Prikaz statusa napunjenosti akumulatora
(9) Zaštita za ruke
(10) Izbacivač piljevine
(11) Poklopac
(12) Stezni točak
(14) Lanac testere
(13) Poklopac lanca
(15) Mač
(16) Akumulator[a)]
(17) Punjač[a)]
(18) Serijski broj
(19) Simbol pravca kretanja i pravca rezanja
(20) Magnet
(21) Klin za pričvršćivanje
(22) Vodeći kanal za sablju
(23) Zavrtanj za zatezanje lanca
(24) Lančanik
(25) Taster za otključavanje akumulatora

a) **Prikazan ili opisan pribor ne spada u standardni obim isporuke.**

Tehnički podaci

Testera za grane		EasyChain 18V-15-7
Broj artikla		**3 600 HB8 9..**
Brzina lanca u praznom hodu	m/s	6,95
Dužina mača	mm	150
Kapacitet sečenja	mm	130
Zatezanje lanca bez alata (SDS)		●
Tip lanca testere		325”– 80BX
Debljina pogonskog članka	mm	1,1 (0,043")
Težina [A)]		
– Bez akumulatora	kg	1,3
– Sa akumulatorom	kg	1,7 (1,5 Ah) – 2,0 (6,0 Ah)
Serijski broj		Pogledajte serijski broj (tipsku pločicu) na proizvodu
Preporučena temperatura okruženja prilikom punjenja	°C	0 … +35
Dozvoljena temperatura okruženja kod skladištenja	°C	–20 … +50
Dozvoljena temperatura okruženja prilikom rada[B)]	°C	0 … +40
Tip akumulatora		PBA 18V...W-. 1,5 Ah, 2,0 Ah, 2,5 Ah, 4,0 Ah, 6,0 Ah

A) zavisno od upotrebljenog akumulatora
B) ograničeni učinak na temperaturama < 0 °C

Informacije o buci/vibracijama

Vrednosti emisije buke utvrđene u skladu sa **EN 62841-4-1**.

Nivo buke električnog alata klasifikovan pod A iznosi tipično: nivo zvučnog pritiska **96** dB(A); nivo zvučne snage **104** dB(A). Nesigurnost K = **3** dB.

Nosite zaštitne slušalice!

Vrednosti vibracije a_h (kontinuirane vibracije), p_F (ponovljene udarne vibracije) i nesigurnost K utvrđeni u skladu sa **EN 62841-4-1**.

a_h = **4** m/s^2 (K = **1,5** m/s^2), p_F = **186** m/s^2 (K = **65** m/s^2)

Navedene ukupne vrednosti vibracija i navedene vrednosti emisije buke su izmerene prema normiranom postupku testiranja i mogu da se koriste za upoređivanje jednog električnog alata sa drugim.

Navedene ukupne vrednosti vibracija i navedene vrednosti emisije buke mogu da se koriste i za preliminarnu procenu opterećenja.

Emisije vibracija i buke tokom stvarne upotrebe električnog alata mogu da odstupaju od navedenih vrednosti, zavisno od načina upotrebe električnog alata, a naročito načinu obrade obratka; ako je potrebno, definišite bezbednosne mere za zaštitu rukovaoca koje se temelje na proceni izloženosti vibracijama tokom stvarnih uslova upotrebe (pri tome treba uzeti u obzir sve udele radnih ciklusa, na primer vremena u kojima je električni alat isključen i vremena u kojima je on uključen, ali radi bez opterećenja).

Akumulator

Bosch prodaje akumulatorske električne alate i bez akumulatora. Na pakovanju možete pogledati da li se u sadržaju isporuke vašeg alata nalazi i akumulator.

Punjenje akumulatora

- ▶ **Koristite samo punjače koji su navedeni u tehničkim podacima.** Samo ovi punjači su usaglašeni sa litijum-jonskom akumulatorskom baterijom koja se koristi u Vašem električnom alatu.

Napomena: Litijum-jonski akumulatori se zbog međunarodnih transportnih propisa isporučuju delimično napunjeni. Da biste osigurali punu snagu akumulatora, pre prve upotrebe ga potpuno napunite.

Ubacivanje akumulatora

Ubacite napunjeni akumulator u prihvat akumulatora tako da nalegne na mesto.

Vađenje akumulatora

Za vađenje akumulatora pritisnite taster za deblokadu akumulatora i izvucite akumulator. **Ne koristite pritom silu.**

Prikaz statusa napunjenosti akumulatora na akumulatoru

Napomena: Nema svaki tip akumulatora na raspolaganju prikaz statusa napunjenosti.

LED indikatori za prikaz statusa napunjenosti akumulatora na akumulatoru prikazuju status napunjenosti akumulatora. Iz sigurnosnih razloga, provera stanja napunjenosti je moguća samo kada je električni alat u stanju mirovanja.

Za prikaz statusa napunjenosti, pritisnite taster za prikaz statusa napunjenosti na akumulatoru. To je moguće i kada je akumulator skinut.

LED indikator na akumulatoru	Status napunjenosti
Trajno svetlo 4 × zeleno	≈ 75–100%
Trajno svetlo 3 × zeleno	≈ 50–75%
Trajno svetlo 2 × zeleno	≈ 25–50%
Trajno svetlo 1 × zeleno	≈ 5–25%
Trepćuće svetlo 1 × zeleno	≈ 0–5%

Uputstva za optimalno ophodjenje sa akumulatorom

Zaštitite akumulator od vlade i vode.

Lagerujte akumulator samo u području temperature od −20 °C do 50 °C. Ne ostavljajte akumulator leti npr. u autu.

Bitno skraćeno vreme rada posle punjenja pokazuje da je akumulator istrošen i da se mora zameniti.

Obratite pažnju na uputstva za uklanjanje otpada.

Nega akumulatora

Da biste obezbedili optimalnu upotrebu akumulatora, obratite pažnju na sledeće napomene i mere:

- – Zaštitite akumulator od vlage i vode.
- – Čuvajte električni alat i akumulator samo u rasponu temperature od −20 °C do 50 °C. Ne ostavljajte akumulator npr. leti u automobilu.
- – Čuvajte akumulator odvojeno i ne u baštenskom uređaju.
- – Ne ostavljajte akumulator pri direktnom sunčevom zračenju u baštenskom uređaju.
- – Optimalna temperatura za čuvanje akumulatora je 5 °C.
- – Povremeno čistite proreze za provetravanje akumulatora mekim, čistim i suvim kistom.

Značajno skraćeno vreme rada nakon punjenja pokazuje da je akumulator istrošen i da ga je potrebno zameniti.

Montaža

Montaža i zatezanje lanca testere (vidi slike B1 – B7)

- ▶ **Nosite ličnu zaštitnu opremu (LZO) pre održavanja ili zamene lanca testere.**
- ▶ **Za montažu nisu potrebni alati.**
- ▶ **Upotreba testere za grane sa pogrešno izravnanim ili pogrešno zategnutim lancem može da uzrokuje lom lanca, povratni udarac i/ili povrede.** Pravilno poravnat i zategnut lanac optimizuje performanse proizvoda i produžava njegov životni vek. Zategnite lanac pomoću pomagala za zatezanje koje je odobrio Bosch .
- ▶ **Posebno kod novih lanaca testere na početku se mora računati sa većim proširenjem.**
- ▶ **Ne zatežite lanac testere ako je jako zagrejan, jer će se posle hlađenja stegnuti i tako zategnut nalegati na mač.**
- ▶ **Koristite samo lance testere sa debljinom pogonskog članka (širinom žleba) od 1,1 mm.**
- – Položite testeru za grane na ravnu površinu.
- – Proverite da li je točak za zatezanje **(2)** potpuno okrenut nalevo.
- – Utaknite lanac testere **(14)** u prorez mača **(15)**. Pazite pritom na ispravan pravac kretanja, uporedite lanac testere sa simbolom pravca kretanja i rezanja **(19)**.
- – Postavite mač **(15)** na klin za pričvršćivanje **(21)** i položite članke lanca oko lančanika **(24)**.
- – Proverite da li su svi delovi dobro postavljeni i držite mač sa lancem testere u tom položaju. Upotrebite magnete **(20)** kao dodatnu potporu kod izravnavanja vodilice lanca.
- – Okrećite točak za zatezanje lanca **(2)** nadesno dok se lanac delimice ne zategne.
- – Postavite SDS poklopac **(11)** i okrećite dugme za zatezanje **(12)** nadesno dok se poklopac delimice ne osigura.
- – Okrećite točak za zatezanje lanca **(2)** nadesno (+) dok se ne postigne ispravna zategnutost lanca. Lanac testere **(14)** je ispravno zategnut ako možete da ga podignete oko 2–3 mm.

– Kada se postigne ispravna zategnutost, okrećite dugme za zatezanje **(12)** nadesno dok se ono ne uglavi, a zatim preklopite stremen na dugmetu za zatezanje **(12)** prema dole. Vodilica lanca je fiksirana u podešenom položaju. Ne okrećite točak za zatezanje **(2)** dalje.
– Ukoliko je lanac suviše jako napet, sklopite stremen na glavi za zatezanje **(12)** prema gore i okrenite ga delimice nalevo. Okrenite točak za zatezanje u pravcu (-) i ponovite korake za zatezanje.

Podmazivanje lanca testere (videti sliku C)

Lanac testere se za vreme rada ne podmazuje automatski uljem za lanac.

Pre svake upotrebe proverite lanac testere i ručno nanesite ulje.

Rad testere za grane bez ulja za lanac dovodi do oštećenja testere za grane.

Vek trajanja lanca testere i učinak rezanja zavise od optimalnog podmazivanja.

Napomena: Uvek koristite ulje predviđeno za motornu testeru kako biste postigli najbolje performanse. Upotreba neodobrenog ulja može uticati na performanse sistema za ulje i poništiti garanciju.

Nanošenje ulja na lanac testere:

– Izvadite akumulator pre nego što podmažete lanac.
– Uvek nosite rukavice kada nanosite ulje na lanac testere.
– Postavite testeru za grane na odgovarajuću površinu, sa poklopcem **(11)** okrenutim nagore.
– Nanesite ulje na područje između mača i lanca testere.
– Ponovo stavite akumulator. Nakratko uključite testeru za grane da bi se ulje ravnomerno rasporedilo po vodećoj šini i lancu testere.

Rad

Uključivanje/isključivanje (vidi sliku E)

Uključivanje

Skinite poklopac panca **(13)** i stavite napunjeni akumulator.

Držite testeru za grane sa obe ruke, jednom rukom za zadnju dršku **(6)** i drugom rukom za dodatnu dršku **(3)**.

Pritisnite blokadu uključivanja **(4)**, a zatim prekidač za uključivanje/isključivanje **(5)**.

Kada se lanac testere **(14)** pokrene, pustite blokadu uključivanja **(4)**.

Isključivanje

Pustite prekidač za uključivanje/isključivanje **(5)**, lanac testere **(14)** će se zaustaviti.

Ako se lanac tesetere **(14)** ne zaustavi nakon što ste pustili prekidač za uključivanje/isključivanje **(5)**, obratite se Bosch korisničkoj službi.

Izvadite akumulator i nataknite poklopac lanca **(13)**.

Rad sa testerom za grane

- ▶ **Pre upotrebe uvek pročitajte uputstvo za upotrebu i bezbednosne napomene.**
- ▶ **Mašinu nikada ne koristite sa neispravnim zaštitnim uređajima ili bez zaštitnih uređaja, kao što su npr. zaštita od pokretnog lanca testere.**
- ▶ **Uvek proverite stanje testere za grane i lanca. Da li je lanac testere podmazan uljem? Pogledajte odeljak "Podmazivanje lanca testere". Koristite testeru za grane samo ako je ona ispravna. Ne vršite izmene na testeri za grane.**
- ▶ **Uvek proverite da li je testera za grane pravilno montirana, pogledajte odeljak "Montaža i zatezanje lanca testere".**
- ▶ **Proverite da li je štitnik lanca pravilno postavljen ispred pokretnog lanca testere. Ako je štitnik lanca ispred pokretnog lanca testere neispravan i ne vraća se u normalni položaj, obratite se Bosch korisničkoj službi.**
- ▶ **Uvek nosite pogodnu odeću i ličnu zaštitnu opremu.**
- ▶ **Nosite zaštitne naočare, zaštitu za sluh i zaštitne rukavice. Pogodna odeća smanjuje opasnost od povreda usled izbačenog sečenog materijala i nenamernog dodirivanja lanca testere.**
- ▶ **Uvek pazite da u okruženju nema prepreka i posmatrača.**
- ▶ **Testeru za grane uvek koristite na stabilnoj, ravnoj podlozi. Testeru za grane uvek koristite u dobrim svetlosnim uslovima.**
- ▶ **Testeru za grane nikada ne koristite na merdevinama ili iznad visine ramena.**
- ▶ **Nikad ne posežite predaleko i ne radite ispruženih ruku.**
- ▶ **Testeru za grane uvek čvrsto držite sa obe ruke.**
- ▶ **Budite pažljivi sa uljem na prihvatnim površinama i rukavicama.**
- ▶ **Prilikom rezanja premazanog drva koristite masku protiv prašine.**
- ▶ **Proverite da u području rezanja nema električnih kablova.**

Opšte ponašanje (vidi sliku G)

– Prvi korisnici bi trebali da vežbaju rezanje trupaca na stalku za testerisanje.
– Držite testeru za grane pored tela sa dominantnom rukom.
– Pokretni štitnik lanca **(1)** postavljen je radi zaštite dodatne drške. Taj štitnik se pomera prema gore kada alat reže kroz drvo. Nakon rezanja štitnik lanca **(1)** vraća se u početni položaj.
– Lanac testere mora pre kontakta sa drvetom da radi punom brzinom.
– Prilikom testerisanja ne pritišćite silom lanac testere, nego ga pustite da radi.

– Izvadite testeru za grane iz procepa samo kada lanac testere radi.
– Oprez na kraju testerisanja. Kada se testera za lance oslobodi, neočekivano se menja sila težine. Postoji opasnost od povreda nogu i stopala.

Povratni udarac testere (vidi sliku H)

Nikad ne skidajte i ne menjajte štitnik lanca! Testera je opremljena štitnikom ispred pokretnog lanca testere da bi se sprečio povratni udarac ako vrh testere slučajno udari u drvo.

Pod povratnim udarcem testere podrazumeva se iznenadni udarac uvis i unazad u radu testere za grane, koji može nastati kod dodira vrha mača sa materijalom koji se testeriše ili kod lanca koji zapinje.

Ako se pojavi povratni udarac testere, testera za grane reaguje na nepredviđen način i može uzrokovati teške povrede kod rukovaoca ili osoba koje stoje u području testere.

Bočni rezovi, kosi i uzdužni rezovi moraju se vršiti krajnje pažljivo, u opasnim situacijama pustite prekidač za uključivanje/isključivanje **(5)** da biste izbegli povrede.

Za izbegavanje povratnog udarca testere:

– Postavite testeru za grane što je moguće položenije.
– Nikada ne radite sa proširenim ili jako istrošenim lancem testere.
– Zamenite tupi lanac testere.
– Ne testerišite nikada iznad visine ramena.
– Nikada ne testerišite sa vrhom mača.
– Testeru za grane uvek čvrsto držite sa obe ruke.
– Upotrebljavajte samo od Boscha dozvoljene lance testere sa prigušenjem povratnih udara.
– Pazite na ispravnu zategnutost lanca.

Rezanje trupaca/drva za gorenje (vidi slike I1 i I2)

– Za testerisanja trupaca koristite stalak za testerisanje koji stoji na ravnoj i čvrstoj podlozi.
– Testerišite samo drvo ili predmete od drva. Prilikom testerisanja uvek pazite da ne udarite u kamenje, eksere itd. jer oni mogu da odlete, da oštete lanac ili da uzrokuju teške povrede rukovaoca ili posmatrača.
– Uvek osigurajte trupce pre testerisanja.
– Režite trupce uvek izvan mesta podupiranja da biste sprečili da trupac zapne, a da se lanac zaglavi.
– Pazite da lanac testere nikad ne dođe u dodir sa tlom ili predmetima na radnom mestu.
– Pazite zbog opasnosti od spoticanja na panjeve drveća, grane, korenje itd.
– Nije preporučljivo da se reže drvo koje je veće od kapaciteta rezanja navedenog u tehničkim podacima (**130** mm).

Obrezivanje grane ili stabla (vidi sliku J)

– Pod obrezivanjem se podrazumeva odvajanje grana sa oborenog stabla ili velike grane.
– Ostavite veće grane koje su upravljene na dole, koje podupiru drvo, da ostanu.
– Uklonite manje grane jednim rezom.
– Budite pažljivi prilikom rezanja grana/grančica jer one mogu da se odbiju.
– Testeru za grane nikada ne koristite na merdevinama ili iznad visine ramena.
– Postupak testerisanja biće optimalan ako brzina lanca ostane konstantna tokom reza.

Rešavanje problema

Ako električni alat ne funkcioniše pravilno, sledeća tabela pokazaće simptome greški, moguće uzroke i mere za rešavanje problema. Ako time ne možete da identifikujete i otklonite problem, obratite se servisnoj radionici.

Pažnja: Pre traženja grešaka isključite električni alat i izvadite akumulator.

Simptom	Mogući uzroci	Rešenje
Testera za grane ne radi	Akumulator je ispražnjen	Napunite akumulator, pogledajte i „Napomene za punjenje“
	Akumulator nije ispravno stavljen	Proverite da li su oba stepena blokade uskočila na svoje mesto
	Motorna zaštita se aktivirala	Ostavite motor da se ohladi
	Akumulator je prehladan/pretopao	Pustite akumulator da se zagreje/ohladi
	Zategnutost lanca je prevelika	Otpustite lanac testere, (videti „Montaža i zatezanje lanca testere (vidi slike **B1** – **B7**)“, Strana 261).
Lanac testere se ne pomera	Akumulator je ispražnjen	Napunite akumulator, pogledajte i „Napomene za punjenje“
	Električni alat je u kvaru	Obratite se ovlašćenoj Bosch korisničkoj službi
	Područje ispod SDS poklopca je zapušeno	Pogledajte „Održavanje i čišćenje“

Simptom	Mogući uzroci	Rešenje
	Nema ulja na lancu testere	Ponovo zategnite lanac tester (videti „Montaža i zatezanje lanca testere (vidi slike **B1** – **B7**)“, Strana 261)I podmažite ga (videti „Podmazivanje lanca testere (videti sliku **C**)“, Strana 262).
Testera za grane radi sa prekidima	Unutrašnji labav kontakt	Obratite se ovlašćenoj Bosch korisničkoj službi
	Prekidač za uključivanje/isključivanje **(5)** je u kvaru	Obratite se ovlašćenoj Bosch korisničkoj službi
Lanac testere je suv	Nema ulja na lancu testere	Podmažite lanac testere; (videti „Podmazivanje lanca testere (videti sliku **C**)“, Strana 262).
Lanac testere/vodilica je vrela	Nema ulja na lancu testere	Podmažite lanac testere; (videti „Podmazivanje lanca testere (videti sliku **C**)“, Strana 262).
	Zategnutost lanca je prevelika	Otpustite lanac testere, (videti „Montaža i zatezanje lanca testere (vidi slike **B1** – **B7**)“, Strana 261).
	Lanac testere je tup	Zamenite lanac testere
Testera za grane trza, vibrira ili ne seče pravilno	Zategnutost lanca je preslaba	Otpustite lanac testere, (videti „Montaža i zatezanje lanca testere (vidi slike **B1** – **B7**)“, Strana 261).
	Lanac testere je tup	Zamenite lanac testere
	Lanac testere je istrošen	Zamenite lanac testere
	Zubi testere pokazuju u pogrešnom pravcu	Montirajte lanac testere kako treba
Jake vibracije/buka	Električni alat je u kvaru	Obratite se ovlašćenoj Bosch korisničkoj službi
Vreme sečenja po punjenju akumulatora je prekratko	Previše trenja zbog nedovoljnog podmazivanja	Podmažite lanac testere; (videti „Podmazivanje lanca testere (videti sliku **C**)“, Strana 262).
	Lanac testere je zaprljan	Očistite lanac testere
	Loša tehnika testerisanja	(videti „Rad sa testerom za grane“, Strana 262)
	Akumulator nije potpuno napunjen	Napunite akumulator, pogledajte i „Napomene za punjenje“
	Akumulator je van dozvoljenog raspona temperature	Pustite da se akumulator zagreje na temperaturu prostorije (unutar dozvoljenog raspona temperature od 0–45 °C)
Lanac testere se sporo pomera	Akumulator je ispražnjen	Napunite akumulator, pogledajte i „Napomene za punjenje“
	Akumulator je van dozvoljenog raspona temperature	Pustite da se akumulator zagreje na temperaturu prostorije (unutar dozvoljenog raspona temperature od 0–45 °C)

Održavanje i servisiranje

Održavanje i čišćenje

- ▶ **Izvadite akumulator iz baštenskog uređaja pre svih radova na baštenskom uređaju (npr. održavanja, zamene alata itd.) kao i kod njegovog transporta i spremanja.** U slučaju slučajnog pritiskanja prekidača za uključivanje/isključivanje postoji opasnost od povreda.
- ▶ **Uvek nosite pogodnu odeću i ličnu zaštitnu opremu.**
- ▶ **Redovno proveravajte da li na lančanoj testeri postoje vidljivi nedostaci kao što su otpušten ili oštećen lanac testere, otpušteno učvršćenje i istrošeni ili oštećeni delovi.**
- ▶ **Ne obavljajte izmene na baštenskom uređaju.** Neovlašćene izmene mogu ugroziti bezbednost vašeg baštenskog alata i dovesti do povećanja buke i vibracija i poništiti garanciju.

Napomena: Sledeće radove na održavanju obavljajte redovno kako bi se obezbedila dugotrajna i pouzdana upotreba.

Održavajte električni alat i proreze za ventilaciju čistima da biste radili dobro i bezbedno. Redovno proveravajte testeru za grane na očigledne nedostatke, kao što su labav ili oštećen lanac testere i istrošeni ili oštećeni delovi.

Proverite da li su poklopci i zaštitni uređaji neoštećeni i pravilno postavljeni. Pre upotrebe po potrebi izvršite neophodne radove na održavanju ili popravci.

Zamena i oštrenje lanca testere

- Lanac testere može da otupi kod duže upotrebe ili kontakta sa drugim predmetima osim drva.
- Za optimalni učinak i bezbednost potreban je oštar lanac testere.
- Nikada sami ne oštrite lanac testere, osim ako imate iskustva u tome.
- Zamenite lanac testere lancem testere iz Bosch pribora ili zatražite od stručnjaka da ga stručno naoštri.

Zamena mača

- ▶ **Zamenite mač samo ako dobro razumete proizvod i uputstva, u protivnom se obratite Bosch korisničkoj službi.**
- Ako je mač istrošen, da biste produžili njegov vek trajanja, možete da ga montirate obrnuto ili da ga zamenite.
- Upotrebite imbus ključ da biste otpustili zavrtanj između mača **(15)** i točka za zatezanje **(2)**.
- Nakon obrtanja ili zamene mača ponovo montirajte točak za zatezanje **(2)**.

Napomena: Pritegnite rukom dok ne osetite laki otpor, a zatim obavite 1/8 okretaja radi pravog učvršćivanja. Prejako pritezanje može uzrokovati uglavljivanje mača i ograničeno kretanje lanca testere.

Mač

EasyChain 18V-15-7	Oregon 064BXNA041

Servisna služba i savetovanje o upotrebi

Srpski
Tel.: +381 11 644 8546

Link ka našim servisnim adresama i uslovima garancije možete da pronađete na poslednjoj strani.

Molimo da kod svih pitanja i naručivanja rezervnih delova neizostavno navedete broj artikla sa 10 brojčanih mesta prema tipskoj pločici proizvoda.

Uklanjanje đubreta

Električne alate, akumulacione baterije, pribor i pakovanja treba predati na reciklažu koja je u skladu sa zaštitom životne sredine.



Ne bacajte električne alate i akumulatore/ baterije u kućno djubre!

Samo za EU-zemlje:

Električni i elektronski uređaji ili istrošeni akumulatori i baterije koji više ne mogu da se koriste moraju da se skupljaju zasebno i odlože u otpad u skladu sa ekološkim propisima. Koristite naznačene sisteme za sakupljanje. Zbog mogućih opasnih materija koji se nalaze u uređaju, nepravilno odlaganje u otpad može da bude opasno za okolinu i zdravlje.

Slovenščina

Varnostna navodila

Razlaga slikovnih simbolov



Splošno opozorilo na nevarnost.



Preberite si to navodilo za obratovanje.



Ne uporabljajte pri dežju.



Pazite na povratni udarec drevesne žage in preprečite stik s konico meča.



Držite drevesno žago vedno z obema rokama.



Ne približujte se nožem z rokami.



Nosite zaščito za oči in sluha.



Nosite varnostne rokavice.



OPOZORILO: Ločite akumulator pred začetkom vzdrževalnih del.

Splošna varnostna navodila za električna orodja

⚠ OPOZORILO **Preberite vsa varnostna opozorila, navodila, ilustracije in specifikacije, ki so priložene temu električnemu orodju.** Če spodaj navedenih napotkov ne upoštevate, lahko pride do električnega udara, požara in/ali težke poškodbe.

Vsa opozorila in napotke shranite, ker jih boste v prihodnje še potrebovali.

Pojem električno orodje, ki se pojavlja v nadaljnjem besedilu, se nanaša na električna orodja z električnim pogonom (z električnim kablom) in na akumulatorska električna orodja (brez električnega kabla).

Varnost na delovnem mestu

- ▶ **Delovno mesto naj bo vedno čisto in dobro osvetljeno.** Nered in neosvetljena delovna mesta povečajo možnost nezgod.

- ▶ **Električnega orodja ne uporabljajte v okolju, v katerem lahko pride do eksplozij (prisotnost vnetljivih tekočin, plinov ali prahu).** Električna orodja povzročajo iskrenje, zaradi katerega se lahko prah ali hlapi vnamejo.
- ▶ **Ko uporabljate električno orodje, poskrbite, da v bližini ni otrok ali drugih oseb.** Odvračanje pozornosti lahko povzroči izgubo nadzora nad orodjem.

Električna varnost

- ▶ **Prosimo, da napravo zavarujete pred dežjem ali vlago.** Vdor vode v električno orodje povečuje tveganje za električni udar.

Osebna varnost

- ▶ **Bodite pozorni, pazite kaj delate ter se dela z električnim orodjem lotite z razumom. Ne uporabljajte električnega orodja, če ste utrujeni oziroma če ste pod vplivom mamil, alkohola ali zdravil.** Trenutek nepazljivosti pri uporabi električnega orodja je lahko vzrok za resne telesne poškodbe.
- ▶ **Uporabljajte osebno zaščitno opremo. Vedno uporabljajte zaščito za oči.** Z uporabo zaščitne opreme, kot so protiprašna maska, varnostni čevlji, ki ne drsijo, čelada ali zaščita za sluh, v ustreznih okoliščinah zmanjšate nevarnost poškodb.
- ▶ **Preprečite nenameren vklop orodja. Pred priključitvijo električnega orodja na električno omrežje in/ali na akumulatorsko baterijo in pred dviganjem ali nošenjem se prepričajte, da je električno orodje izklopljeno.** Če električno orodje nosite in imate pri tem prst na stikalu ali pa orodje napajate, ko je stikalo v položaju za vklop, lahko pride do nesreče.
- ▶ **Odstranite vse ključe in izvijače za prilagajanje orodja, preden orodje vključite.** Ključ ali izvijač, ki ga ne odstranite z vrtečega se dela električnega orodja, lahko povzroči telesne poškodbe.
- ▶ **Ne precenjujte svojih sposobnosti. Ves čas trdno stojite in vzdržujte ravnovesje.** To omogoča boljši nadzor nad električnim orodjem v nepričakovanih situacijah.
- ▶ **Bodite primerno oblečeni. Ne nosite ohlapnih oblačil ali nakita. Las in oblačil ne približujte premikajočim se delom.** Ohlapna oblačila, nakit ali dolgi lasje se lahko ujamejo v premikajoče se dele.
- ▶ **Če imate na voljo naprave za priklop sesalnika za prah ali zbiralnih posod, se prepričajte, da so te ustrezno priključene.** Uporaba sistema za zbiranje prahu lahko zmanjša nevarnosti, povezane s prahom.
- ▶ **Naj seznanjenost z orodjem, ki jo pridobite s pogosto uporabo, ne bo razlog za to, da postanete lahkomiselni in ignorirate varnostna načela.** V delčku sekunde lahko nepozorno dejanje pripelje do hude poškodbe.

Uporaba in vzdrževanje električnega orodja

- ▶ **Električnega orodja ne preobremenjujte. Za delo uporabite ustrezno električno orodje.** Pravo električno orodje bo delo opravilo bolje in varneje, in sicer s hitrostjo, za katero je bilo oblikovano.
- ▶ **Električnega orodja ne uporabljajte, če ga s stikalom ne morete vklopiti in izklopiti.** Vsako električno orodje, ki ga ni mogoče nadzirati s stikalom, je nevarno in ga je treba popraviti.
- ▶ **Izvlecite vtič iz vtičnice in/ali odstranite akumulatorsko baterijo, če je le mogoče, in odstranite ter shranite pribor, še preden se lotite popravila orodja.** Ti preventivni varnostni ukrepi zmanjšajo tveganje za nenamerni zagon aparata.
- ▶ **Ko električnih orodij ne uporabljajte, jih shranite izven dosega otrok. Osebam, ki orodja ne poznajo ali niso prebrale teh navodil za uporabo, orodja ne dovolite uporabljati.** Električna orodja so nevarna, če jih uporabljajo neizkušene osebe.
- ▶ **Vzdržujte električna orodja in pribor. Prepričajte se, da so premikajoči se deli pravilno poravnani in da se ne zatikajo ter da deli niso polomljeni. Prav tako preverite, ali je na orodju še kaj drugega, kar bi lahko vplivalo na njegovo delovanje. Če je električno orodje poškodovano, mora biti pred uporabo popravljeno.** Slabo vzdrževana električna orodja so vzrok za mnoge nezgode.
- ▶ **Rezalna orodja naj bodo vedno ostra in čista.** Skrbno negovana rezalna orodja z ostrimi robovi se manj zatikajo in so lažje vodljiva.
- ▶ **Električna orodja, pribor, vsadna orodja in podobno uporabljajte v skladu s temi navodili. Pri tem upoštevajte delovne pogoje in dejavnost, ki jo boste opravljali.** Uporaba električnih orodij v namene, ki so drugačni od predpisanih, lahko privede do nevarnih situacij.
- ▶ **Ročaji in površine za prijemanje naj bodo suhe, čiste in brez olja ali maščobe.** Gladki ročaji in površine za prijemanje ne omogočajo varne uporabe in nadzora orodja v nepričakovanih situacijah.

Uporaba in vzdrževanje akumulatorskih orodij

- ▶ **Akumulatorske baterije polnite samo s polnilniki, ki jih priporoča proizvajalec.** Polnilnik, ki je namenjen določeni vrsti akumulatorskih baterij, se lahko vname, če ga boste uporabljali za polnjenje drugačnih akumulatorskih baterij.
- ▶ **V električnih orodjih uporabljajte le akumulatorske baterije, ki so zanje predvidene.** Uporaba drugih akumulatorskih baterij lahko povzroči telesne poškodbe ali požar.
- ▶ **Akumulatorska baterija, ki je ne uporabljate, ne sme priti v stik s kovinskimi predmeti, kot so pisarniške sponke, kovanci, ključi, žeblji, vijaki in drugi manjši kovinski predmeti, ki bi lahko povzročili premostitev kontaktov.** Kratek stik med akumulatorskimi kontakti ima lahko za posledico opekline ali požar.
- ▶ **V primeru napačne uporabe lahko iz akumulatorske baterije izteče tekočina. Izogibajte se stiku z njo. Če tekočina vseeno po naključju pride v stik s kožo, jo**

sperite z vodo. Če pride tekočina v oči, poiščite zdravniško pomoč. Iztekajoča akumulatorska tekočina lahko povzroči draženje ali opekline.

- **Ne uporabljajte poškodovanih ali prilagojenih akumulatorskih baterij oz. orodij.** Poškodovane ali prilagojene akumulatorske baterije se lahko nepredvidljivo obnašajo, kar lahko povzroči požar, eksplozijo ali tveganje za poškodbe.
- **Akumulatorske baterije ali orodja ne izpostavljajte ognju ali previsoki temperaturi.** Izpostavljenost ognju ali vročini nad 130 °C lahko povzroči eksplozijo.
- **Upoštevajte navodila za polnjenje in ne polnite akumulatorske baterije ali orodja pri temperaturi, ki je izven območja, navedenega v navodilih.** Če orodje polnite na nepravilen način ali pri temperaturah, ki so izven določenega območja, lahko pride do poškodb akumulatorske baterije, kar poveča tveganje za požar.

Servisiranje

- **Vaše električno orodje naj popravlja samo usposobljeno strokovno osebje, ki naj pri tem uporabi zgolj originalne rezervne dele.** S tem boste zagotovili, da bo orodje varno za uporabo.
- **Nikdar ne popravljajte poškodovanih akumulatorskih baterij.** Akumulatorske baterije naj popravlja le proizvajalec ali pooblaščeni serviser.

Varnostna navodila za drevesno žago

- **Med delovanjem drevesne žage držite vse dele telesa oddaljene od žagine verige. Pred zagonom drevesne žage se prepričajte, da se žagina veriga ne dotika ničesar.** Pri delu z drevesno žago lahko trenutek nepozornosti povzroči, da žagina veriga zajame oblačila ali dele telesa.
- **Orodje je namenjeno za dvoročno uporabo. Drevesno žago vedno držite z eno roko za zadnji ročaj, z drugo roko pa za dodatni ročaj. (glej sliko F)**
- **Drevesno žago držite samo za izolirane površine ročaja, saj lahko žagina veriga pride v stik s skritimi električnimi vodi.** Stik žagine verige z napeljavo, ki je pod napetostjo, lahko povzroči, da so posledično tudi kovinski deli naprave pod napetostjo in to vodi do električnega udara.
- **Nosite zaščito za oči. Priporočamo tudi drugo zaščitno opremo za sluh, glavo, roke, noge in stopala.** Ustrezna zaščitna obleka zmanjša nevarnost poškodb zaradi odrezkov, ki letijo naokoli in naključnega dotika žagine verige.
- **Z drevesno žago ne delajte na drevesu, na lestvi, s strehe ali z nestabilne opore.** Takšno delovanje drevesne žage lahko povzroči hude telesne poškodbe.
- **Pazite vedno na to, da imate trdno podlago, in drevesno žago uporabljajte le, ko stojite na trdnih, varnih in ravnih tleh.** Spolzka tla ali nestabilne stoječe površine lahko povzročijo izgubo ravnotežja ali izgubo nadzora nad drevesno žago.
- **Pri rezanju veje, ki je pod napetostjo, morate računati z elastičnostjo, veja udari nazaj.** Če se napetost v lesnih vlaknih sprosti, lahko napeta veja udari upravljavca in/ali drevesno žago iztrga iz rok, tako da uporabnik izgubi nadzor nad njo.
- **Bodite še posebej previdni pri rezanju podrastja in mladih dreves.** Tanek material se lahko zaplete v verigo žage in vas tako udari ali pa vas spravi iz ravnotežja.
- **Nosite izklopljeno drevesno žago za zadnji ročaj, tako da je žagina veriga usmerjena naprej. Pri transportiranju in pred shranjevanjem na dreveseno žago vedno namestite zaščitno prekrivalo.** Previdno ravnanje z drevesno žago zmanjšuje verjetnost nenamernega stika s tekočo žagino verigo.
- **Upoštevajte navodila za mazanje, napenjanje verige ter menjavo meča in verige.** Nepravilno napeta ali namazana veriga se lahko ali pretrga ali poveča tveganje povratnega udarca.
- **Žagajte izključno les. Drevesne žage ne uporabljajte za dela, za katera ni namenjena. Primer: Z drevesno žago ne režite kovine, plastike, zidovja ali gradbenih materialov, ki niso izdelani iz lesa.** Uporaba drevesne žage za drugačne postopke, kot so predvideni, lahko povzroči nevarne situacije.
- **Ta drevesna žaga ni namenjena za podiranje dreves.** Uporaba drevesne žage za drugačne postopke, kot so predvideni, lahko povzroči hude telesne poškodbe upravljavca ali navzočih.
- **Pri odstranjevanju zagozdenega materiala, shranjevanju ali servisiranju drevesne žage upoštevajte vsa navodila.** Prepričajte se, da je stikalo izklopljeno in da je akumulatorska baterija odstranjena.
- **Vzroki in preprečevanje povratnega udarca:**
  Povratni udarec lahko nastopi, ko konica vodilne tirnice zadene ob predmet ali ko se les upogne in se žagina veriga zatakne v rezu.
  Dotik s konico tirnice lahko v nekaterih primerih privede do nenadne nazaj usmerjene reakcije, kjer vodilna tirnica udari navzgor in v smer uporabnika.
  Zataknjenje žagine verige na zgornjem robu vodilne tirnice lahko tirnico s hitrim gibom udari nazaj v smer uporabnika.
  Vsaka od teh reakcij lahko privede do tega, da izgubite nadzor nad verigo in se morebiti težko poškodujete. Ne zanašajte se samo na varnostne naprave, ki so vgrajene v drevesni žagi. Kot uporabnik drevesne žage morate sprejeti različne ukrepe, da boste lahko delali brez nesreč in poškodb.
  Povratni udarec je posledica nepravilne ali pomanjkljive uporabe drevesne žage. To lahko preprečite s primernimi previdnostnimi ukrepi, kot je opisano v nadaljevanju:
- **Žago trdno držite z obema rokama, pri čemer palec in prsti obkrožajo ročaje drevesne žage. Vaše telo in roke naj bodo v položaju, ko boste lahko vzdržali sile povratnega udarca.** Če so se uvedli previdni ukrepi, lahko uporabnik nadzoruje protiudarne sile. Nikoli ne izpustite drevesne žage.

- ▶ **Preprečite nenormalno držo telesa in ne žagajte nad svojo plečno višino.** To preprečuje nenameren stik s konico vodila in omogoča boljši nadzor drevesne žage v nepričakovanih situacijah.
- ▶ **Vselej uporabljajte le nadomestne tirnice in verige žage, ki jih je predpisal proizvajalec.** Napačne nadomestne tirnice in verige žage lahko povzročijo utrganje verige ali povratni udarec.
- ▶ **Upoštevajte navodila proizvajalca glede ostrenja in vzdrževanja žagine verige.** Prenizki omejevalci globine povečajo možnost za povratni udarec.

Dodatna varnostna navodila

- ▶ **To električno orodje ni namenjeno za uporabo s strani oseb (vključno z otroki) z omejenimi fizičnimi, senzoričnimi ali umskimi sposobnostmi ali pomanjkljivimi izkušnjami in/ali pomanjkljivim znanjem, razen v primeru, če jih nadzoruje oseba, ki je odgovorna za varnost ali pa če slednji s strani te odgovorne osebe dobijo navodila, kako se mora to električno orodje uporabljati.** Nadzorujte otroke in zagotovite, da se slednji ne bodo igrali z električnim orodjem.
- ▶ **Zagotovite, da so pri uporabi naprave montirane vse zaščitne priprave in ročaji.** Nikoli ne poskušajte zagnati naprave z nedopustnimi modifikacijami ali naprave, ki bi bila nepopolno montirana.
- ▶ Vedno pazite nato, da je veriga v pravilnem položaju. Napačno pozicionirana veriga lahko vodi do pretrganje verige, povratnega udarca in/ali do telesnih poškodb.
- ▶ Pri delu z drevesno žago vedno nosite trpežne dolge delovne hlače.
- ▶ **Ta drevesna žaga ni primerna za rezanje od spodaj navzgor.** Uporaba drevesna žaga v nepredvidene namene je lahko vzrok za nastanek nevarnih situacij.

Navodila za optimalno uporabo akumulatorske baterije

- ▶ **Akumulatorske baterije ne spreminjajte in ne odpirajte.** Obstaja nevarnost kratkega stika.



Zaščitite akumulatorsko baterijo pred vročino (npr. tudi pred stalnim sončnim obsevanjem) ognjem, vodo in vlažnostjo. Nevarnost eksplozije.

- ▶ **Ko ne uporabljate naprave, akumulatorska baterija ne sme priti v stik s kovinskimi predmeti, kot so pisarniške sponke, kovanci, ključi, žeblji, vijaki in drugimi manjši kovinski predmeti, ki bi lahko povzročili premostitev kontaktov.** Kratek stik med akumulatorskimi kontakti ima lahko za posledico opekline ali požar.
- ▶ **Pri poškodbi in nepravilni uporabi akumulatorske baterije lahko izstopijo škodljivi hlapi.** Prezračite to območje in v primeru zdravstvenih težav poiščite zdravniško pomoč. Ti hlapi lahko povzročijo draženje dihalnih poti.
- ▶ **Akumulatorsko baterijo uporabljajte samo z izdelki proizvajalca.** Le tako je akumulatorska baterija zaščitena pred nevarno preobremenitvijo.
- ▶ **Koničasti predmeti, kot so na primer žeblji ali izvijači, in zunanji vplivi lahko poškodujejo akumulatorsko baterijo.** Pojavi se lahko kratek stik, zaradi katerega lahko akumulatorska baterija zgori, se osmodi, pregreje ali eksplodira.
- ▶ **Kratko spajanje akumulatorske baterije ni dovoljeno.** Nevarnost eksplozije.
- ▶ Zračne reže akumulatorske baterije občasno očistite z mehkim, čistim in suhim čopičem.
- ▶ **Napravo polnite samo s priloženim polnilnikom.**

Simboli

Naslednji simboli so pomembni za branje in razumevanje navodila za obratovanje. Zapomnite si simbole in njihov pomen. Pravilna razlaga simbolov vam pomaga, da boste izdelek bolje in varneje uporabljali.

Simbol	Pomen
	Skrbno preverite območje, na katerem se bo uporabljalo vrtno orodje, glede divjadi in domače živali. Divjad in domače živali se bi lahko med uporabo stroja poškodovale. Redno preverjajte območje, na katerem se stroj uporablja in odstranite vse kamne, palice, žice, kosti in druge tujke.
	Če obstaja nevarnost telesnih poškodb zaradi padajočih vej, nosite zaščito glave.
	Med uporabo stroja ne puščajte blizu otrok in drugih oseb. Odvračanje Vaše pozornosti od dela lahko povzroči izgubo nadzora nad napravo.
	Smer premikanja
	Smer reakcije
	Teža
	Vklop
	Izklop
	Kako je dovoljeno delati
	Kako je prepovedano delati
CLICK!	Slišni zvok
	Pribor/nadomestni deli

Opis izdelkov in storitev



Preberite varnostna navodila in opozorila. Neupoštevanje varnostnih navodil in opozoril lahko povzroči električni udar, požar in/ali težke poškodbe.

Prosimo upoštevajte slike na sprednjem delu navodila za obratovanje.

Uporaba v skladu z namenom uporabe

Izdelek je namenjen uporabi v gospodinjstvu za žaganje lesa, kot so veje, deske, leseni tramovi itd., blizu tal.

Žagani rezi se lahko izvajajo z vlakni ali prečno k vlaknom.

To električno orodje ni primerno za žaganje mineralnih materialov in mavčnih plošč.

To električno orodje ni primerno za žaganje od spodaj navzgor, potopno rezanje in podiranje dreves.

To električno orodje je treba med uporabo upravljati z obema rokama.

Obseg dobave

Orodje previdno vzemite iz embalaže in preverite, ali so priloženi vsi naslednji deli:

- Verižna žaga
- Pokrov
- Veriga žage
- Žagina letev
- Ščitnik za verigo
- Olje za verige (50 ml)
- Navodila za uporabo

Akumulatorska baterija in polnilnik sta priložena pri določenih izvedbah.

Če kateri od delov ni priložen ali je poškodovan, se obrnite na svojega trgovca.

Komponente na sliki

Oštevilčenje komponent na sliki se nanaša na shemo električnega orodja na strani s shemami.

(1) Ščitnik za verigo
(2) Napenjalno kolesce
(3) Pomožen ročaj
(4) Zaklep vklopa stikala za vklop/izklop
(5) Stikalo za vklop/izklop
(6) Zadnji ročaj
(7) Vpetje za akumulatorsko baterijo
(8) Prikaz stanja napolnjenosti akumulatorske baterije
(9) Zaščita za roko
(10) Izmet odrezkov
(11) Pokrov
(12) Vpenjalni gumb
(14) Veriga žage
(13) Pokrov verige
(15) Žagina letev
(16) Akumulatorska baterija[a)]
(17) Polnilnik[a)]
(18) Serijska številka
(19) Oznaka smeri teka verige in poteka reza
(20) Magnet
(21) Sornik za pritrditev
(22) Vodilo za žagino letev
(23) Zatič za napenjanje verige
(24) Verižni zobnik
(25) Tipka za sprostitev akumulatorske baterije

a) **Prikazan ali opisan pribor ne spada v standardni obseg dobave.**

Tehnični podatki

Žaga za veje		**EasyChain 18V-15-7**
Kataloška številka		**3 600 HB8 9..**
Hitrost verige v prostem teku	m/s	6,95
Dolžina žagine letve	mm	150
Zmogljivost rezanja	mm	130
Napenjanje verige brez pribora (SDS)		●
Vrsta verige žage		325”– 80BX
Debelina pogonskih členov	mm	1,1 (0,043")
Teža [A)]		
– Brez akumulatorske baterije	kg	1,3
– Z akumulatorsko baterijo	kg	1,7 (1,5 Ah)–2,0 (6,0 Ah)
Serijska številka		Glejte serijsko številko (na tipski ploščici) na izdelku
Priporočena zunanja temperatura med polnjenjem	°C	0 … +35
Dovoljena zunanja temperatura med shranjevanjem	°C	–20 … +50

Žaga za veje		EasyChain 18V-15-7
Dovoljena zunanja temperatura med delovanjem[B)]	°C	0 … +40
Vrsta akumulatorske baterije		PBA 18V…W-. 1,5 Ah, 2,0 Ah, 2,5 Ah, 4,0 Ah, 6,0 Ah

A) odvisno od uporabljene akumulatorske baterije

B) omejena zmogljivost pri temperaturah < 0 °C

Podatki o hrupu/tresljajih

Podatki o emisijah hrupa, pridobljeni v skladu s standardom **EN 62841-4-1**.

A-vrednotena raven hrupa za električno orodje običajno znaša: raven zvočnega tlaka **96** dB(A); raven zvočne moči **104** dB(A). Negotovost K = **3** dB.

Uporabite zaščito za sluh!

Vrednosti tresljajev a_h (neprekinjeni tresljaji), p_F (tresljaji zaradi ponavljajočih se udarcev) in negotovost K so določene v skladu s standardom **EN 62841-4-1**.

a_h = **4** m/s^2 (K = **1,5** m/s^2), p_F = **186** m/s^2 (K = **65** m/s^2)

Da je bila podana skupna vrednost/so bile podane skupne vrednosti nihanja in podana vrednost/podane vrednosti zvočnih emisij izmerjena/izmerjene po standardiziranem kontrolnem postopku in se jo/jih lahko uporablja kot primerjavo za drugo električno orodje.

Da je mogoče uporabljati podano skupno vrednost/podane skupne vrednosti nihanja in podano vrednost/podane vrednosti zvočnih emisij tudi za začasno oceno obremenitve.

Da lahko odstopajo nihajne emisije in emisije hrupa med dejansko uporabo električnega orodja od podanih vrednosti, glede na to, kako se uporablja električno orodje in še posebej od tega, kateri obdelovanec je v delu; le te pa je treba zaradi potrebe zavarovanja, in zaščite uporabnika orodja določati, na podlagi obremenitve zaradi nihanja orodja v času njegove dejanske uporabe v realnih okoliščinah (pri čemer je treba upoštevati vse dejavnike obratovalnega cikla, kot so na primer časi, v katerih je električno orodje izklopljeno, in časi, v katerih je orodje sicer vklopljeno, vendar deluje brez obremenitve).

Akumulatorska baterija

Podjetje **Bosch** prodaja akumulatorska električna orodja tudi brez priložene akumulatorske baterije. Ali je v obseg dobave vključena tudi akumulatorska baterija, je navedeno na embalaži.

Polnjenje akumulatorske baterije

▶ **Uporabljajte samo polnilnike, ki so navedeni v tehničnih podatkih.** Samo ti polnilniki so usklajeni z litij-ionsko akumulatorsko baterijo, ki je nameščena v električnem orodju.

Opomba: litij-ionske akumulatorske baterije se zaradi mednarodnih transportnih predpisov dobavljajo delno napolnjene. Da zagotovite polno zmogljivost akumulatorske baterije, jo pred prvo uporabo popolnoma napolnite.

Namestitev akumulatorske baterije

Napolnjeno akumulatorsko baterijo vstavite v ležišče za akumulatorsko baterijo, da se zaskoči.

Odstranitev akumulatorske baterije

Akumulatorsko baterijo odstranite tako, da pritisnete tipko za sprostitev akumulatorske baterije in izvlečete akumulatorsko baterijo. **Pri tem ne uporabljajte sile.**

Prikaz stanja napolnjenosti akumulatorske baterije na akumulatorski bateriji

Opomba: nekatere vrste akumulatorskih baterij morda niso opremljene s prikazom stanja napolnjenosti.

LED-diode prikaza stanja napolnjenosti akumulatorske baterije na akumulatorski bateriji prikazujejo napolnjenost akumulatorske baterije. Iz varnostnih razlogov je ogled napolnjenosti možen samo, ko električno orodje miruje.

Pritisnite tipko za prikaz stanja napolnjenosti na akumulatorski bateriji, če si želite ogledati napolnjenost. To je mogoče tudi, če je akumulatorska baterija odstranjena iz orodja.

LED-diode na akumulatorski bateriji	Napolnjenost
4 zelene LED-diode neprekinjeno svetijo	≈ 75–100 %
3 zelene LED-diode neprekinjeno svetijo	≈ 50–75 %
2 zeleni LED-diodi neprekinjeno svetita	≈ 25–50 %
1 zelena LED-dioda neprekinjeno sveti	≈ 5–25 %
1 zelena LED-dioda utripa	≈ 0–5 %

Navodila za optimalno uporabo akumulatorske baterije

Akumulatorsko baterijo zavarujte pred vlago in vodo.

Akumulatorsko baterijo skladiščite samo v temperaturnem območju od −20 °C do 50 °C. Poleti ne dovolite, da bi akumulatorska baterija obležala v avtomobilu.

Bistveno krajši čas delovanja po polnjenju pomeni, da je akumulatorska baterija izrabljena in da jo je treba zamenjati.

Upoštevajte navodila za odstranjevanje.

Negovanje akumulatorske baterije

Da bi zagotovili optimalno uporabo akumulatorske baterije, upoštevajte naslednja opozorila in ukrepe:

– Akumulatorsko baterijo morate zavarovati pred vlago in vodo.
– Električno orodje in akumulatorsko baterijo skladiščite v temperaturnem območju od -20 °C do 50 °C. Npr. poleti akumulatorske baterije ne smete pustiti ležati na soncu v avtomobilu.

– Skladiščite akumulatorsko baterijo ločeno in ne v vrtnem orodju.
– Ne puščajte akumulatorske baterije v vrtnem orodju, ko sonce direktno sije nanj.
– Optimalna temperatura za shranjevanje akumulatorske baterije znaša 5 °C.
– Zračne reže akumulatorske baterije občasno očistite z mehkim, čistim in suhim čopičem.

Močno skrajšan čas delovanja po napolnitvi nakazuje, da je akumulatorska baterija izrabljena in se mora nadomestiti.

Montaža

Montaža in napenjanje žagine verige (glejte slike B1 – B7)

- ▶ **Nosite svojo osebno zaščitno opremo (OZO), preden začnete vzdrževati ali zamenjati žagino verigo.**
- ▶ **Ne uporabljajte orodja za montažo.**
- ▶ **Uporaba drevesne žage z nepravilno poravnano ali napeto verigo lahko povzroči pretrganje verige, povratni udarec in/ali telesne poškodbe.** Pravilno poravnana in napeta veriga optimizira zmogljivost izdelka in podaljša njegovo življenjsko dobo. Napnite verigo s pomožnim sredstvom za napenjanje, ki ga je odobril Bosch .
- ▶ **Še posebej pri novih verigah žage je na začetku potrebno računati s povečanim razširjanjem.**
- ▶ **Verige ne smete napenjati, ko je močno segreta, saj se po ohladitvi skrči in nato leži pretesno na meču.**
- ▶ **Uporabljajte samo žagine verige z debelino pogonskega člena (širina utora) 1,1 mm.**

– Drevesno žago postavite na ravno površino.
– Prepričajte se, da je napenjalno kolesce **(2)** zasukano do konca v smeri urinega kazalca.
– Vstavite žagino verigo **(14)** v režo meča **(15)**. Pri tem pazite na pravilno smer teka in primerjajte verigo žage s simbolom za smer teka in simbolom smeri rezanja **(19)**.
– Nasadite meč **(15)** na pritrdilni sornik **(21)** in položite verižne člene okoli verižnika **(24)**.
– Preverite, ali so vsi deli dobro nameščeni in držite meč z verigo žage v tem položaju. Uporabite magnet **(20)** kot dodatno podporo pri poravnavi vodila verige.
– Zavrtite napenjalno kolesce **(2)** v smeri urinega kazalca tako dolgo, dokler ni dosežena pravilna napetost verige.
– Namestite pokrov SDS **(11)** in zavrtite napenjalni gumb **(12)** v smeri urinega kazalca, dokler pokrov ni delno nameščen.
– Zavrtite napenjalno kolesce **(2)** v smeri urnega kazalca (+) tako dolgo, dokler ni dosežena pravilna napetost verige. Žagina veriga **(14)** je pravilno napeta, če jo je mogoče dvigniti za približno 2-3 mm.
– Ko je dosežena pravilna napetost, obrnite napenjalni gumb **(12)** v smeri urinega kazalca, dokler ni napet, in zložite lok na napenjalnem gumbu **(12)** navzdol. Žagino vodilo je pritrjeno v nastavljenem položaju. Ne zavrtite več naprej napenjalnega kolesca **(2)**.
– Če je veriga preveč napeta, obrnite lok na napenjalnem gumbu **(12)** navzgor in ga delno obrnite v nasprotni smeri urinega kazalca. Zavrtite napenjalno kolesce v smeri (–) in ponovite koraka za napenjanje.

Podmazovanje verige žage (glejte sliko C)

Veriga se med delovanjem ne podmazuje samodejno z oljem za verige.

Pred vsako uporabo preverite verigo in jo ročno namažite z oljem.

Uporaba žage za veje brez olja za verige povzroči poškodbe žage za veje.

Življenjska doba verige in zmogljivost rezanja sta odvisni od pravilnega mazanja.

Opomba: vedno uporabljajte olje, ki je predvideno za verižno žago, da dosežete najboljšo zmogljivost. Uporaba neodobrenega olja lahko negativno vpliva na delovanje sistema za oljenje, garancija pa lahko zato preneha veljati.

Nanos olja na verigo:

– Pred mazanjem verige odstranite akumulatorsko baterijo.
– Pri nanašanju olja na verigo vedno nosite rokavice.
– Žago za veje položite na primerno ravno površino tako, da je pokrov **(11)** obrnjen navzgor.
– Nanesite olje na območje med žagino letvijo in verigo.
– Zamenjajte akumulatorsko baterijo. Za kratek čas vklopite žago za veje, da se olje enakomerno porazdeli po vodilu in verigi.

Obratovanje

Vklop/izklop (glejte sliko E)

Vklop

Odstranite pokrov verige **(13)** in vstavite napolnjeno akumulatorsko baterijo.

Drevesno žago držite z obema rokama, eno roko na zadnjem ročaju **(6)** in eno roko na dodatnem ročaju **(3)**.

Pritisnite zaporo vklopa **(4)**vklopnega/izklopnega stikala in nato vklopno/izklopno stikalo **(5)**.

Takoj ko se žagina veriga **(14)**premakne, ponovno sprostite zaporo vklopa vklopnega/izklopnega stikala **(4)**.

Izklop

Spustite vklopno/izklopno stikalo **(5)**, žagina veriga **(14)**se zaustavi.

Če se žagina veriga **(14)** ne zaustavi, ko ste izpustili vklopno/izklopno stikalo **(5)**, se obrnite na servisno službo Bosch.

Odstranite akumulatorsko baterijo in dvignite pokrov verige **(13)**.

Delo z drevesno žago

- ▶ **Pred uporabo vedno preberite navodila za uporabo in varnostna opozorila.**

- ▶ **Nikoli ne uporabljajte stroja z okvarjenimi varovali ali brez varoval, kot so varovala pred tekočo žagino verigo.**
- ▶ **Vedno preverite stanje drevesne žage in verige. Ali je žagina veriga namazana z oljem? Glejte razdelek „Mazanje žagine verige“. Drevesno žago uporabljajte samo, ko je v brezhibnem stanju. Na drevesni žagi ne izvajajte nobenih sprememb.**
- ▶ **Vedno preverite, ali je drevesna žaga pravilno sestavljena, glejte poglavje „Sestavljanje in napenjanje žagine verige“.**
- ▶ **Preverite, ali je ščitnik verige pravilno nameščen pred tekočo žagino verigo. Če je ščitnik verige pred tekočo žagino verigo pomanjkljivo in se ne vrne v svoj normalni položaj, se obrnite na servisno službo Bosch.**
- ▶ **Vedno nosite primerna oblačila in osebno varnostno opremo.**
- ▶ **Nosite zaščitna očala, zaščito sluha in zaščitne rokavice. Ustrezna oblačila zmanjšajo nevarnost poškodb zaradi letečih odrezkov in naključnega stika z žagino verigo.**
- ▶ **Pazite vedno na to, da v okolici ni ovir in da v bližini ni oseb, ki niso soudeležene pri delu.**
- ▶ **Drevesno žago vedno uporabljajte na stabilni in ravni površini. Drevesno žago vedno uporabljajte v dobrih svetlobnih pogojih.**
- ▶ **Nikoli ne uporabljajte drevesne žage na lestvi ali nad višino ramen.**
- ▶ **Nikoli ne segajte predaleč in ne delajte z iztegnjenimi rokami.**
- ▶ **Drevesno žago vedno trdno držite z obema rokama.**
- ▶ **Bodite previdni pri uporabi olja na oprijemalnih površinah in rokavicah.**
- ▶ **Pri rezanju obdelanega lesa uporabljajte zaščitno masko proti prahu.**
- ▶ **Prepričajte se, da na območju rezanja ni električnega kabla.**

Splošno obnašanje (glejte sliko G)

- Osebe, ki ta stroj prvikrat uporabljajo, naj rezanje vadijo na kozi za žaganje.
- Drevesno žago držite ob strani telesa z roko, ki ji dajete prednost.
- Premična žagina veriga **(1)** je nameščena za zaščito dodatnega ročaja. To varovalo se premika navzgor, ko orodje reže skozi les. Po rezanju se ščitnik verige **(1)** vrne v prvotni položaj.
- Žagina veriga mora pred stikom z lesom obratovati s polno hitrostjo.
- Med žaganjem ne pritiskajte s silo na žagino verigo, temveč jo pustite delovati.
- Drevesno žago odstranite z nedokončanega reza z delujočo žagino verigo.
- Bodite previdni na koncu reza. Takoj ko drevesna žaga prosto reže, se nepričakovano spremeni sila teže. Obstaja nevarnost poškodb zgornjih in spodnjih delov nog.

Povratni udarec verižne žage (glejte sliko H)

Nikoli ne odstranjujte ali spreminjajte ščitnika verige!
Žaga je opremljena z varovalom pred tekočo žagino verigo, ki prepreči povratni udarec, če je konica žage pomotoma pritisnjena ob les.

Povratni udarec žage je nenaden udarec delujoče drevesne žage navzgor in nazaj, do katerega lahko pride, ko se konica meča dotakne rezanega materiala ali ko se veriga zatakne.

Če pride do povratnega udarca žage, se bo drevesna žaga odzvala na nepredvidljiv način in lahko povzroči hude poškodbe upravljavca ali oseb, ki so v območju žaganja.

Stranskih, diagonalnih in vzdolžnih rezov se je treba lotiti še posebej previdno, v nevarnih situacijah sprostite vklopno/izklopno stikalo **(5)**, da se izognete telesnim poškodbam.

Ukrepi za preprečitev povratnega udarca žage:

- Drevesno žago postavite na čim bolj ravno mesto.
- Nikoli ne delajte z raztegnjeno ali močno obrabljeno žagino verigo.
- Zamenjajte topo žagino verigo.
- Nikoli ne žagajte nad plečno višino.
- Nikoli ne žagajte s konico meča.
- Drevesno žago vedno trdno držite z obema rokama.
- Uporabljajte le žagino verigo, ki jo je odobril Bosch in ki zavira povratni udarec.
- Pazite na pravilno napetost verige.

Rezanje drevesnih debel/lesa za ogrevanje (glejte slike I1 in I2)

- Pri žaganju debel uporabljajte kozo za žaganje, ki stoji na ravni in trdni površini.
- Žagajte samo les ali lesene predmete. Pri žaganju vedno pazite, da ne zadenete kamnov, žebljev itd., saj ti lahko odletijo navzgor, poškodujejo verigo ali povzročijo hude poškodbe upravljavca ali navzoče.
- Pred žaganjem vedno pritrdite debla.
- Debla vedno režite zunaj opornih točk, da preprečite, da bi se deblo upognilo in veriga zataknila.
- Poskrbite, da žagina veriga nikoli ne pride v stik s tlemi ali predmeti opreme na delovnem mestu.
- Zaradi nevarnosti spotaknitve pazite na štrclje, veje, korenine, ipd.
- Ni priporočljivo rezati lesa, ki je večji od zmogljivosti, navedene v tehničnih podatkih (zmogljivost rezanja **130** v mm).

Kleščenje veje ali vej drevesa (glejte sliko J)

- Kleščenje je odstranjevanje vej s podrtega drevesa ali velike veje.
- Zaenkrat pustite večje veje, ki so obrnjene navzdol in podpirajo drevo.
- Odstranite manjše vehe z enim rezom.

– Pri rezanju vej/vejic bodite previdni, saj lahko odskočijo nazaj.
– Nikoli ne uporabljajte drevesne žage na lestvi ali nad višino ramen.
– Postopek žaganja se optimira, če ostane hitrost verige med rezanjem konstantna.

Iskanje napak

Če električno orodje ne deluje povsem brezhibno, so v naslednji tabeli prikazani simptomi napak, možni vzroki ter ukrepi za odstranitev napake. Če problema kljub temu ne morete identificirati in odstraniti, se prosimo obrnite na vašo servisno delavnico.

Pozor: Pred iskanjem napake izklopite električno orodje in iz njega odstranite akumulatorsko baterijo.

Motnja	Možen vzrok	Ukrepi
Žaga za veje ne deluje	Akumulatorska baterija je izpraznjena	Napolnite akumulatorsko baterijo, glejte tudi „Opombe za polnjenje“
	Akumulatorska baterija ni pravilno vstavljena	Zagotovite, da sta obe zaporni stopnji pravilno zaskočeni
	Zaščita motorja se je sprožila	Počakajte, da se motor ohladi
	Akumulatorska baterija je prehladna/pregreta	Počakajte, da se akumulatorska baterija ogreje/ohladi
	Veriga je prenapeta	Sprostite verigo, (glejte „Montaža in napenjanje žagine verige (glejte slike **B1** – **B7**)“, Stran 271).
Veriga se ne premika	Akumulatorska baterija je izpraznjena	Napolnite akumulatorsko baterijo, glejte tudi „Opombe za polnjenje“
	Električno orodje je okvarjeno	Obrnite se na pooblaščeno servisno službo Bosch
	Zamašitev v območju pod pokrovom SDS	Glejte „Vzdrževanje in čiščenje“
	Na verigi ni olja	Napnite verigo (glejte „Montaža in napenjanje žagine verige (glejte slike **B1** – **B7**)“, Stran 271) in jo naoljite (glejte „Podmazovanje verige žage (glejte sliko **C**)“, Stran 271).
Žaga za veje deluje s prekinitvami	Zrahljan notranji kontakt	Obrnite se na pooblaščeno servisno službo Bosch
	Stikalo za vklop/izklop **(5)** je okvarjeno	Obrnite se na pooblaščeno servisno službo Bosch
Žaga verige je suha	Na verigi ni olja	Olje za verige žage; (glejte „Podmazovanje verige žage (glejte sliko **C**)“, Stran 271).
Vroča veriga žage/vodilo	Na verigi ni olja	Olje za verige žage; (glejte „Podmazovanje verige žage (glejte sliko **C**)“, Stran 271).
	Veriga je prenapeta	Sprostite verigo, (glejte „Montaža in napenjanje žagine verige (glejte slike **B1** – **B7**)“, Stran 271).
	Veriga žage je otopela	Zamenjajte verigo žage
Žaga za veje se zatika, se trese ali ne žaga pravilno	Veriga ni dovolj napeta	Sprostite verigo, (glejte „Montaža in napenjanje žagine verige (glejte slike **B1** – **B7**)“, Stran 271).
	Veriga žage je otopela	Zamenjajte verigo žage
	Veriga žage je obrabljena	Zamenjajte verigo žage
	Zobje verige so obrnjeni v napačno smer	Pravilno namestite verigo žage
Močni tresljaji/hrup	Električno orodje je okvarjeno	Obrnite se na pooblaščeno servisno službo Bosch
Akumulatorska baterija se pri žaganju prehitro izprazni	Preveliko trenje zaradi nezadostnega podmazovanja	Olje za verige žage; (glejte „Podmazovanje verige žage (glejte sliko **C**)“, Stran 271).
	Veriga je umazana	Očistite verigo žage
	Neprimerna tehnika žaganja	(glejte „Delo z drevesno žago“, Stran 271)
	Akumulatorska baterija ni povsem napolnjena	Napolnite akumulatorsko baterijo, glejte tudi „Opombe za polnjenje“

Motnja	Možen vzrok	Ukrepi
	Akumulatorska baterija je zunaj dovoljenega temperaturnega razpona	Počakajte, da se akumulatorska baterija segreje na sobno temperaturo (znotraj dovoljenega temperaturnega razpona 0–45 °C)
Veriga žage se vrti počasi	Akumulatorska baterija je izpraznjena	Napolnite akumulatorsko baterijo, glejte tudi „Opombe za polnjenje“
	Akumulatorska baterija je zunaj dovoljenega temperaturnega razpona	Počakajte, da se akumulatorska baterija segreje na sobno temperaturo (znotraj dovoljenega temperaturnega razpona 0–45 °C)

Vzdrževanje in servisiranje

Vzdrževanje in čiščenje

- ▶ **Odstranite akumulatorsko baterijo iz vrtnega orodja pred vsemi opravili, ki jih opravljate na vrtnem orodju (npr. vzdrževanje, menjava orodja ipd.), ter pri njegovem transportu ali med shranjevanjem.** Pri nenamernem aktiviranju stikala za vklop/izklop obstaja nevarnost telesnih poškodb.
- ▶ **Vedno nosite primerna oblačila in osebno varnostno opremo.**
- ▶ **Preverjajte verižno žago redno na očitne pomanjkljivosti, kot je majava, izobešena ali poškodovana veriga žage, razrahljana pritrditev ali obrabljeni in poškodovani sestavni deli.**
- ▶ **Na noben način ne spreminjajte vrtnega orodja.** Nepooblaščene spremembe lahko ogrozijo varnost vašega vrtnega orodja in lahko povzročijo povečan hrup in vibracije ter razveljavijo garancijo.

Opomba: za zagotavljanje dolge življenjske dobe in zanesljivega delovanja redno izvajajte naslednja vzdrževalna dela.

Skrbite za čistočo električnega orodja in prezračevalnih utorov, da lahko dobro in varno delate. Ago za veje redno pregledujte glede opaznih pomanjkljivosti, kot so ohlapna ali poškodovana veriga ter obrabljeni ali poškodovani deli.

Preverite, ali so pokrovi in zaščitni elementi nepoškodovani ter pravilno nameščeni. Pred uporabo izvedite vsa potrebna vzdrževalna dela in popravila.

Nadomeščanje in ostrenje žagine verige

- Po daljši uporabi ali pri stiku z drugimi predmeti, kot je les, lahko žagina veriga postane topa.
- Za optimalno delovno moč in varnost je potrebna ostra žagina veriga.
- Nikoli ne smete sami ostriti verige žage, razen v primeru, da imate pri tem izkušnje.
- Nadomestite žagino verigo z uporabi Boschovih dodatkov za žagino verigo ali prepustite ostrenje žagine verige strokovnjaku.

Menjava meča

- ▶ **Zamenjajte meč samo, če razumete izdelek in navodila, v drugačnem primeru vas prosimo, da se obrnete na servisno službo podjetja Bosch.**
- Ko je meč obrabljen, ga lahko montirate v obrnjenem stanju, da podaljšate njegovo življenjsko dobo ali pa ga zamenjate.
- Uporabite inbus ključ, da odstranite vijak med mečem **(15)** in napenjalnim kolesom **(2)**.
- Ko ste obrni meč ali ga zamenjali, montirajte nazaj napenjalno kolo **(2)**.

Napotek: Ročno ga zategnite, dokler ne čutite rahlega upora, nato ga z 1/8 obrata pravilno pritrdite. Premočna zategnitev povzroča, da je meč vpet in omejuje krožni tek žagine verige.

Meč

EasyChain 18V-15-7	Oregon 064BXNA041

Servis in svetovanje o uporabi

Slovensko
Tel.: +00 803931

Povezava z naslovi naših serviserjev in garancijskimi pogoji je navedena za zadnji strani.

Ob vseh vprašanjih in naročilih rezervnih delov nujno sporočite 10-mestno številko na tipski ploščici izdelka.

Odlaganje

Poskrbite za okolju prijazno recikliranje električnih orodij, akumulatorskih baterij, pribora in embalaž.



Električnih orodij in akumulatorskih/običajnih baterij ne smete odvreči med gospodinjske odpadke!

Zgolj za države Evropske unije:

Električno in elektronsko opremo, ki ni več uporabna, ter izrabljene baterije in akumulatorske baterije je treba zbirati ločeno in odstraniti na okolju prijazen način. Uporabite za to določene sisteme za zbiranje odpadkov. Zaradi nevarnih snovi, ki jih lahko vsebuje odpadni material, lahko nepravilno ravnanje z odpadnim materialom škoduje okolju in zdravju.

Hrvatski

Sigurnosne napomene

Objašnjenje piktograma


Opća napomena o opasnosti.


Pročitajte priručnik za uporabu.


Ne rabite na kiši.


Vodite računa o povratnom udarcu pile za grane i izbjegavajte piljenje vrhom mača.


Pilu za grane uvijek držite objema rukama.


Držite šake dalje od noža.


Nosite štitnik za oči i štitnik sluha.


Nosite zaštitne rukavice.


UPOZORENJE: Prije radova održavanja odvojite akumulator.

Uobičajena sigurnosna upozorenja za električne alate

⚠ UPOZORENJE **Pročitajte sva sigurnosna upozorenja, upute, ilustracije i specifikacije koje se isporučuju s ovim električnim alatom.** Nepoštivanje dolje navedenih uputa može uzrokovati električni udar, požar i/ili ozbiljne ozljede.

Sačuvajte sve napomene o sigurnosti i upute za buduću primjenu.

Pojam „električni alat" u upozorenjima odnosi se na električne alata s priključkom na električnu mrežu (s mrežnim kabelom) i električne alate s napajanjem na akumulatorsku bateriju (bez mrežnog kabela).

Sigurnost na radnom mjestu

- **Održavajte radno mjesto čistim i dobro osvijetljenim.** Nered ili neosvijetljeno radno mjesto mogu uzrokovati nezgode.
- **Ne radite s električnim alatima u eksplozivnim atmosferama, primjerice onima u kojima ima zapaljivih tekućina, plinova ili prašine.** Električni alati proizvode iskre koje mogu zapaliti prašinu ili pare.
- **Tijekom upotrebe električnog alata djecu i druge osobe držite podalje od mjesta rada.** Svako odvraćanje pozornosti može uzrokovati gubitak kontrole nad uređajem.

Električna sigurnost

- **Električne alate držite dalje od kiše ili vlage.** Prodiranje vode u električni alat povećava opasnost od strujnog udara.

Sigurnost ljudi

- **Budite pažljivi, pazite što činite i postupajte oprezno dok radite s električnim alatom. Nemojte upotrebljavati alat ako ste umorni ili pod utjecajem droga, alkohola ili lijekova.** Trenutak nepažnje kod upotrebe električnog alata može uzrokovati ozbiljne ozljede.
- **Nosite osobnu zaštitnu opremu. Uvijek nosite zaštitne naočale.** Nošenje osobne zaštitne opreme, kao što je maska za prašinu, zaštitna obuća s protukliznim potplatom, zaštitna kaciga ili štitnik za sluh, ovisno od vrste i primjene električnog alata, smanjuje opasnost od ozljeda.
- **Spriječite svako nehotično uključivanje uređaja. Prije nego što ćete utaknuti utikač u utičnicu i/ili staviti komplet baterija, provjerite je li električni alat isključen.** Ako kod nošenja električnog alata imate prst na prekidaču ili se uključen uređaj priključi na električno napajanje, to može dovesti do nezgoda.
- **Prije uključivanja električnog alata uklonite alate za podešavanje ili ključ.** Alat ili ključ koji se nalazi u rotirajućem dijelu uređaja može dovesti do nezgoda.
- **Izbjegavajte neuobičajene položaje tijela. Zauzmite siguran i stabilan položaj tijela i u svakom trenutku održavajte ravnotežu.** Na taj način možete električni alat bolje kontrolirati u neočekivanim situacijama.
- **Nosite prikladnu odjeću. Ne nosite široku odjeću ni nakit. Kosu i odjeću držite dalje od pomičnih dijelova.** Široku odjeću, dugu kosu ili nakit mogu zahvatiti pomični dijelovi.
- **Ako uređaji imaju priključak za usisavače za prašinu, provjerite jesu li isti priključeni i mogu li se ispravno upotrebljavati.** Upotreba sustava za usisavanje može smanjiti mogućnost nastanka opasnih situacija koje uzrokuje prašina.
- **Nemojte postati previše bezbrižni i zanemariti sigurnosne upute zato što alat često upotrebljavate i smatrate da ste ga dobro upoznali.** Samo jedan trenutak nepažnje dovoljan je za nastanak ozbiljnih ozljeda.

Upotreba i održavanje električnog alata

- **Ne preopterećujte uređaj. Za svaki posao upotrebljavajte prikladan i za to predviđen električni**

alat. S odgovarajućim električnim alatom posao ćete obaviti lakše, brže i sigurnije.

- ▶ **Nemojte upotrebljavati električni alat čiji je prekidač neispravan.** Električni alat koji se više ne može uključivati i isključivati opasan je i mora se popraviti.
- ▶ **Alat prije podešavanja, izmjene pribora i odlaganja isključite iz izvora napajanja i/ili izvadite komplet baterije, ako se vadi iz uređaja.** Ovim mjerama opreza izbjeći će se nehotično uključivanje električnog alata.
- ▶ **Električni alat koji ne upotrebljavate spremite izvan dosega djece. Rukovanje alatom zabranjeno je osobama koje nisu s njim upoznate ili koje nisu pročitale ove upute.** Električni alati su opasni ako s njima rade neiskusne osobe.
- ▶ **Redovno održavajte električne alate i pribor. Kontrolirajte rade li besprijekorno pomični dijelovi uređaja, jesu li zaglavljeni, polomljeni ili oštećeni tako da to ugrožava daljnju upotrebu i rad električnog alata. Prije upotrebe oštećene dijelove treba popraviti.** Loše održavani električni alati uzrok su mnogih nezgoda.
- ▶ **Rezne alate održavajte oštrim i čistim.** Pažljivo održavani rezni alati s oštrim oštricama manje će se zaglavljivati i lakše se s njima radi.
- ▶ **Električni alat, pribor, radne alate, itd. upotrebljavajte prema ovim uputama i na način kako je to propisano za određenu vrstu uređaja. Pritom uzmite u obzir radne uvjete i radove koje treba izvršiti.** Upotreba električnog alata za poslove izvan njegove predviđene upotrebe može dovesti do opasnih situacija.
- ▶ **Ručke i zahvatne površine održavajte suhima, čistima i pazite da na njih ne dospiju ulje ili mast.** Skliske ručke i zahvatne površine onemogućuju sigurno rukovanje i alat se teško kontrolira u neočekivanim situacijama.

Upotreba i održavanje akumulatorskih alata

- ▶ **Akumulatorsku bateriju punite isključivo punjačima koje preporučuje proizvođač.** Ako punjač predviđen za jednu određenu vrstu kompleta baterija rabite s drugim kompletom baterija, postoji opasnost od požara.
- ▶ **Električne alate upotrebljavajte isključivo s posebnim, namjenskim kompletima baterija.** Upotreba drugih kompleta baterija može dovesti do ozljeda i opasnosti od požara.
- ▶ **Komplete baterija dok ih ne upotrebljavate držite dalje od uredskih spajalica, kovanica, ključeva, čavala, vijaka ili drugih sitnih metalnih predmeta koji bi mogli uzrokovati premošćenje kontakata.** Kratki spoj između kontakata baterije može uzrokovati opekline ili požar.
- ▶ **Kod pogrešne primjene iz baterije može isteći tekućina. Izbjegavajte kontakt s ovom tekućinom. Kod slučajnog kontakta zahvaćeno mjesto treba isprati vodom. Ako vam tekućina uđe u oči, zatražite pomoć liječnika.** Tekućina istekla iz baterije može uzrokovati nadraženost kože i opekline.
- ▶ **Ne upotrebljavajte oštećene ili izmijenjene komplete baterija ni alate.** Oštećene ili izmijenjene baterije podložne su nepredvidivom ponašanju i mogu uzrokovati požar, eksploziju ili ozljede.
- ▶ **Držite alat i komplet baterija dalje od vatre i visokih temperatura.** Izlaganje vatri ili temperaturi višoj od 130 °C može uzrokovati eksploziju.
- ▶ **Poštujte sve upute za punjenje i komplet baterija i alat ne punite pri temperaturama izvan vrijednosti koje su propisane i navedene u uputama.** Nepravilno punjenje ili punjenje pri temperaturama višim od propisanih može oštetiti bateriju i povećati opasnost od požara.

Servisiranje

- ▶ **Popravak električnog alata prepustite kvalificiranom osoblju ovlaštenog servisa i isključivo s originalnim rezervnim dijelovima.** Tako će biti zajamčen siguran rad s uređajem.
- ▶ **Nikada ne servisirajte oštećene komplete baterija.** Servisiranje kompleta baterija smiju obavljati isključivo proizvođači i ovlašteni serviseri.

Sigurnosne napomene za pilu za grane

- ▶ **Kada pila za grane radi, sve dijelove tijela držite dalje od lanca pile. Prije pokretanja pile za grane uvjerite se u to da lanac pile ništa ne dodiruje.** Prilikom rada s pilom za grane trenutak nepozornosti može uzrokovati da lanac pile zahvati odjeću ili dijelove tijela.
- ▶ **Alat je predviđen za uporabu s dvije ruke. Pilu za grane uvijek držite jednom rukom za stražnju ručku, a drugom rukom za dodatnu ručku. (vidi sliku F)**
- ▶ **Pilu za grane držite samo za izolirane prihvatne površine jer lanac pile može doći u kontakt sa skrivenim električnim vodovima.** Kontakt lanca pile s vodom pod naponom može metalne dijelove staviti pod napon i uzrokovati električni udar.
- ▶ **Nosite štitnik za oči. Preporučuje se dodatna zaštitna oprema za uši, glavu, ruke, noge i stopala.** Prikladna zaštitna odjeća smanjuje opasnost od ozljeda od letećih odsječaka i nenamjernog dodirivanja lanca pile.
- ▶ **S pilom za grane ne radite na stablu, na ljestvama, s krova ili nestabilnog oslonca.** Rad pile za grane na taj način može uzrokovati teške ozljede.
- ▶ **Uvijek zauzmite stabilan položaj tijela i rabite pilu za grane samo kada stojite na čvrstoj, sigurnoj i ravnoj podlozi.** Skliska podloga ili nestabilne površine stajanja mogu uzrokovati gubitak ravnoteže ili gubitak kontrole nad pilom za grane.
- ▶ **Prilikom rezanja napete grane računajte s tim da će ona odskočiti natrag.** Kada se napetost u vlaknima drva oslobodi, napeta grana može udariti rukovatelja i/ili se pila za grane može oteti kontroli.
- ▶ **Budite posebno oprezni prilikom rezanja šikare i mladih stabala.** Tanak materijal može se zaplesti u lanac pile i udariti vas ili vas izbaciti iz ravnoteže.
- ▶ **Isključenu pilu za grane nosite za stražnju ručku tako da je lanac pile okrenut prema naprijed. Prilikom**

transporta ili skladištenja pile za grane uvijek nataknite pokrov lanca. Pozorno rukovanje pilom za grane smanjuje vjerojatnost od nenamjernog kontakta s pokrenutim lancem pile.

- ▶ **Pridržavajte se uputa za podmazivanje, zatezanje lanca i zamjenu mača i lanca.** Neispravno zategnut ili podmazan lanac može se otkinuti ili povećati rizik od povratnog udarca.
- ▶ **Pilite samo drvo. Pilu za grane ne rabite za radove za koje ona nije namijenjena. Primjer: Pilu za grane ne rabite za piljenje metala, plastike, zidova ili građevinskih materijala koji nisu izrađeni od drva.** Uporaba pile za grane za nenamjenske radove može uzrokovati opasne situacije.
- ▶ **Ova pila za grane nije predviđena za obaranje stabala.** Uporaba pile za grane za nepredviđene postupke može teške ozlijediti rukovatelja ili promatrače.
- ▶ **Pridržavajte se svih uputa prilikom uklanjanja zaglavljenog materijala, skladištenja ili održavanja pile za grane.** Pobrinite se za to da je sklopka isključena, a akumulator izvađen.
- ▶ **Uzroci i izbjegavanje povratnog udarca:**
  – Povratni udarac može se pojaviti kada vrh vodilice dodirne neki predmet ili kada se drvo savine i ukliješti lanac pile u rezu.
  – Dodir s vrhom vodilice u nekim slučajevima može uzrokovati neočekivanu reakciju prema natrag, prilikom koje se vodilica odbija prema gore i u smjeru rukovatelja.
  – Uglavljivanje lanca pile na gornjem rubu vodilice može vodilicu brzo odbaciti natrag u smjeru rukovatelja.
  – Svaka od tih reakcija može uzrokovati gubitak kontrole nad pilom i teške ozljede. Ne pouzdajte se isključivo u sigurnosne naprave montirane na pili za grane. Kao korisnik pile za grane trebali biste poduzeti razne mjere kako biste mogli raditi bez nezgoda i ozljeda.
  Povratni udarac posljedica je pogrešne ili neispravne uporabe pile za grane. Moguće ga je spriječiti prikladnim mjerama opreza kao što je opisano u nastavku:
- ▶ **Čvrsto držite pilu objema rukama, pri čemu palac i prsti obuhvaćaju ručke pile za grane. Zauzmite položaj tijela i postavite ruke tako da možete izdržati sile povratnog udarca.** Ako se poduzmu prikladne mjere, rukovatelj može svladati sile povratnog udarca. Nikada ne puštajte pilu za grane.
- ▶ **Izbjegavajte abnormalni položaj tijela i nikada ne pilite iznad visine ramena.** Time se izbjegava nenamjerno dodirivanje vrha vodilice i omogućava se bolja kontrola nad pilom za grane u neočekivanim situacijama.
- ▶ **Uvijek rabite rezervne vodilice i lance pile koje je propisao proizvođač.** Pogrešne rezervne vodilice i lanci pile mogu uzrokovati otkidanje lanca ili povratni udarac.
- ▶ **Pridržavajte se uputa proizvođača za oštrenje i održavanje lanca pile.** Preniski graničnici dubine povećavaju mogućnost povratnog udarca.

Dodatne sigurnosne napomene

- ▶ **Ovaj električni alat nije namijenjen za to da ga rabe osobe (uključujući djecu) sa smanjenim tjelesnim, osjetilnim ili mentalnim sposobnostima ili nedovoljnim iskustvom i/ili znanjem, osim ako ih nadzire osoba zadužena za njihovu sigurnost ili ako su od nje primili upute o uporabi električnog alata.** Djecu bi trebalo nadzirati kako biste bili sigurni da se ne igraju električnim alatom.
- ▶ **Prilikom uporabe uređaja pobrinite se za to da su sve zaštitne naprave i ručke montirane.** Nikada ne pokušavajte stavljati u pogon nepotpuno montiran uređaj ili uređaj s nedopuštenim izmjenama.
- ▶ Uvijek se pobrinite za to da je lanac u ispravnom položaju. Pogrešno pozicioniran lanac može uzrokovati lom lanca, povratni udarac i/ili ozljede.
- ▶ Prilikom rada s pilom za grane uvijek nosite otporne duge radne hlače.
- ▶ **Ova pila za grane nije prikladna za rezove koji se obavljaju odozdo prema gore.** Uporaba pile za grane za nenamjenske radove može uzrokovati opasne situacije.

Napomene za optimalno rukovanje akumulatorom

- ▶ **Ne mijenjajte i ne otvarajte aku-bateriju.** Postoji opasnost od kratkog spoja.





Zaštitite akumulator od vrućine (uključujući npr. trajno sunčano zračenje), vatre, vode i vlage. Postoji opasnost od eksplozije.

- ▶ **Kada uređaj ne rabite, neiskorišteni akumulator držite dalje od uredskih spajalica, kovanica, ključeva, čavala, vijaka ili drugih malih metalnih predmeta koji bi mogli uzrokovati premošćivanje kontakata.** Kratki spoj između akumulatorskih kontakata može uzrokovati opekline ili požar.
- ▶ **U slučaju oštećenja i neispravne uporabe akumulatora mogu izlaziti pare.** Provjetrite područje i u slučaju tegoba potražite liječničku pomoć. Pare mogu podražiti dišne putove.
- ▶ **Aku-bateriju koristite samo u proizvodima proizvođača.** Samo na ovaj način je aku-baterija zaštićena od opasnog preopterećenja.
- ▶ **Oštrim predmetima kao što su npr. čavli, odvijači ili djelovanjem vanjske sile aku-baterija se može oštetiti.** Može doći do unutrašnjeg kratkog spoja i aku-baterija može izgorjeti, razviti dim, eksplodirati ili se pregrijati.
- ▶ **Ne spajajte akumulator kratko**. Postoji opasnost od eksplozije.
- ▶ Povremeno čistite ventilacijske proreze akumulatora mekim, čistim i suhim kistom.
- ▶ **Punite uređaj samo isporučenim punjačom.**

Simboli

Sljedeći simboli važni su za čitanje i razumijevanje priručnika za uporabu. Zapamtite simbole i njihovo značenje. Ispravno tumačenje simbola pomoći će vam da bolje i sigurnije rabite proizvod.

Simbol	Značenje
	Pozorno provjerite postoje li divlje i kućne životinje na području na kojem vrtni uređaj treba rabiti. Divlje i kućne životinje mogu se ozlijediti tijekom rada stroja. Temeljito provjerite područje uporabe stroja i uklonite sve kamenje, granje, žice, kosti i strane predmete.
	Nosite štitnik za glavu ako postoji opasnost da pale grane mogu uzrokovati ozljede.
	Udaljite djecu i druge osobe tijekom uporabe uređaja. U slučaju nepozornosti možete izgubiti kontrolu nad uređajem.
	Smjer kretanja
	Smjer reakcije
	Masa
	Uključivanje
	Isključivanje
	Dopuštena radnja
	Zabranjena radnja
CLICK!	Čujni zvuk
	Pribor/rezervni dijelovi

Opis proizvoda i radova



Pročitajte sve sigurnosne napomene i upute. Nepridržavanje sigurnosnih napomena i uputa može uzrokovati električni udar, požar i/ili teške ozljede.

Molimo pogledajte slike na prednjem dijelu priručnika za uporabu.

Namjenska uporaba

Proizvod je namijenjen za kućnu uporabu, za piljenje drva kao što su grane, daske, drvene grede itd. u blizini poda.

Rezove je moguće piliti duž vlakana ili poprečno na njih.

Ovaj električni alat nije prikladan za piljenje mineralnih materijala i gipsanih ploča.

Ovaj električni alat nije prikladan za piljenje odozdo prema gore, za uronjene rezove i za obaranje stabala.

Ovim električnim alatom tijekom uporabe potrebno je rukovati s dvije ruke.

Opseg isporuke

Oprezno izvadite uređaj iz ambalaže i provjerite jesu li sljedeći dijelovi potpuni:

- Lančana pila
- Poklopac
- Lanac pile
- Mač
- Štitnik lanca
- Ulje za lanac pile (50 ml)
- Upute za uporabu

Aku-baterija i punjač sadržani su kod određenih izvedbi.

Ako dijelovi nedostaju ili su oštećeni, obratite se svojem trgovcu.

Prikazane komponente

Numeriranje prikazanih dijelova odnosi se na prikaz električnog alata na stranici sa slikama.

(1) Štitnik lanca
(2) Kotačić za zatezanje
(3) Dodatna ručka
(4) Blokada uključivanja prekidača za uključivanje/isključivanje
(5) Prekidač za uključivanje/isključivanje
(6) Stražnja ručka
(7) Prihvat aku-baterije
(8) Pokazivač stanja napunjenosti aku-baterije
(9) Štitnik za ruku
(10) Izbacivač strugotine
(11) Poklopac
(12) Zatezni gumb
(14) Lanac pile
(13) Poklopac lanca
(15) Mač
(16) Aku-baterija[a)]
(17) Punjač[a)]
(18) Serijski broj
(19) Simbol smjera vrtnje i rezanja
(20) Magnet
(21) Pričvrsni svornjak
(22) Lamela za vođenje mača
(23) Svornjak za zatezanje lanca
(24) Lančanik
(25) Tipka za deblokadu aku-baterije

a) **Prikazan ili opisan pribor ne spada u standardni opseg isporuke.**

Tehnički podatci

Pila za grane		EasyChain 18V-15-7
Kataloški broj		**3 600 HB8 9..**
Brzina lanca u praznom hodu	m/s	6,95
Duljina mača	mm	150
Kapacitet piljenja	mm	130
Zatezanje lanca bez alata (SDS)		●
Vrsta lanca pile		325"–80BX
Debljina pogonske karike	mm	1,1 (0,043")
Težina [A)]		
– Bez aku-baterije	kg	1,3
– S aku-baterijom	kg	1,7 (1,5 Ah)–2,0 (6,0 Ah)
Serijski broj		Vidi serijski broj (označnu pločicu) na proizvodu
Preporučena temperatura okoline kod punjenja	°C	0 … +35
Dopuštena temperatura okoline kod skladištenja	°C	–20 … +50
Dopuštena temperatura okoline pri radu[B)]	°C	0 … +40
Tip aku-baterije		PBA 18V…W-. 1,5 Ah, 2,0 Ah, 2,5 Ah, 4,0 Ah, 6,0 Ah

A) ovisno o stavljenom akumulatoru

B) ograničeni učinak pri temperaturama < 0 °C

Informacije o buci i vibracijama

Emisijske vrijednosti buke utvrđene sukladno **EN 62841-4-1**.

Razina buke električnog alata prema ocjeni A iznosi obično: razina zvučnog tlaka **96** dB(A); razina zvučne snage **104** dB(A). Nesigurnost K = **3** dB.

Nosite zaštitu za uši!

Vrijednosti vibracija a_h (kontinuirane vibracije), p_F (ponovljene udarne vibracije) i nesigurnost K utvrđene u skladu s normom **EN 62841-4-1**.

a_h = **4** m/s^2 (K = **1,5** m/s^2), p_F = **186** m/s^2 (K = **65** m/s^2)

Specificirane ukupne vrijednosti vibracija i specificirane vrijednosti emisije buke izmjerene su normiranim postupkom ispitivanja i mogu se rabiti za uspoređivanje električnog alata s nekim drugim alatom.

Specificirane ukupne vrijednosti vibracija i specificirane vrijednosti emisije buke mogu se rabiti i za preliminarnu procjenu opterećenja.

Emisije vibracija i buke tijekom stvarne uporabe električnog alata mogu se razlikovati od specificiranih vrijednosti, ovisno o načinu uporabe električnog alata, a naročito o vrsti izratka; potrebno je definirati sigurnosne mjere za zaštitu rukovatelja koje se temelje na procjeni opterećenosti vibracijama tijekom stvarnih uvjeta uporabe (pritom valja uzeti u obzir sve dijelove radnog ciklusa, na primjer vremena u kojima je električni alat isključen i vremena u kojima je on uključen, ali radi bez opterećenja).

Aku-baterija

Bosch prodaje akumulatorske električne alate i bez aku-baterije. Ako je aku-baterija sadržana u opsegu isporuke vašeg električnog alata, možete je izvaditi iz ambalaže.

Punjenje aku-baterije

▶ **Koristite samo punjače navedene u tehničkim podacima.** Samo su ovi punjači prilagođeni litij-ionskoj aku-bateriji koja se koristi u vašem električnom alatu.

Napomena: Litij-ionske aku-baterije isporučuju se djelomično napunjene zbog međunarodnih propisa o prijevozu. Kako bi se zajamčio puni učinak aku-baterije, prije prve uporabe aku-bateriju napunite do kraja.

Umetanje aku-baterije

Umetnite napunjenu aku-bateriju u prihvat aku-baterije sve dok se ne uglavi.

Vađenje aku-baterije

Za vađenje aku-baterije pritisnite tipku za deblokadu aku-baterije i izvucite aku-bateriju. **Pritom ne primjenjujte silu.**

Pokazivač stanja napunjenosti aku-baterije na aku-bateriji

Napomena: Svaki tip aku-baterije nema pokazivač stanja napunjenosti.

LED diode pokazivača stanja napunjenosti aku-baterije na aku-bateriji pokazuju stanje napunjenosti aku-baterije. Upit o stanju napunjenosti iz sigurnosnih razloga moguć je samo u stanju mirovanja električnog alata.

Pritisnite tipku za prikaz stanja napunjenosti na aku-bateriji. To je također moguće i kod izvađene aku-baterije.

LED na aku-bateriji	Stanje napunjenosti
Stalno svijetli 4 × zelena	≈ 75–100 %
Stalno svijetli 3 × zelena	≈ 50–75 %
Stalno svijetli 2 × zelena	≈ 25–50 %
Stalno svijetli 1 × zelena	≈ 5–25 %
Treperi 1 × zelena	≈ 0–5 %

Napomene za optimalno rukovanje aku-baterijom

Zaštitite aku-bateriju od vlage i vode.

Aku-bateriju čuvajte samo u prostoriji u kojoj je raspon temperature od −20 °C do 50 °C. Npr. aku-bateriju ljeti na ostavljajte u automobilu.

Bitno skraćenje vremena rada nakon punjenja pokazuje da je aku-baterija istrošena i da je treba zamijeniti.

Pridržavajte se uputa za zbrinjavanje u otpad.

Njegovanje akumulatora

Kako bi se zajamčilo optimalno iskorištavanje akumulatora, pridržavajte se sljedećih napomena i mjera:

- Zaštitite akumulator od vlage i vode.
- Skladištite električni alat uređaj i akumulator samo u rasponu temperature od −20 °C do 50 °C. Ne ostavljajte akumulator npr. ljeti u automobilu.
- Skladištite akumulator odvojeno i ne u vrtnom uređaju.
- U slučaju izravnog sunčanog zračenja ne ostavljajte akumulator u vrtnom uređaju.
- Optimalna temperatura za čuvanje akumulatora je 5 °C.
- Povremeno čistite ventilacijske proreze akumulatora mekim, čistim i suhim kistom.

Znatno skraćeno vrijeme rada nakon punjenja ukazuje na to da je akumulator istrošen i da ga je potrebno zamijeniti.

Montaža

Montiranje i stezanje lanca pile (vidi slike B1 – B7)

- ▶ **Nosite osobnu zaštitnu opremu (OZO) prije održavanja ili zamjene lanca pile.**
- ▶ **Za montažu nije potreban alat.**
- ▶ **Uporaba pile za grane s pogrešno centriranim ili pogrešno zategnutim lancem može uzrokovati lom lanca, povratni udarac i/ili ozljede.** Ispravno poravnat i stegnut lanac optimizira učinak proizvoda i produljuje njegov vijek trajanja. Stegnite lanac pomagalom za steanjem koji je odobrila tvrtka Bosch .
- ▶ **Posebno kod novih lanaca pile na početku valja računati s povećanim izduživanjem.**
- ▶ **Ne zatežite lanac pile ako je jako zagrijan, jer će se nakon hlađenja skupiti i zatim napeto nalijegati na maču.**
- ▶ **Rabite samo lance pile s debljinom pogonskog članka (širinom utora) od 1,1 mm.**
- – Položite pilu za grane na ravnu površinu.
- – Pobrinite se za to da je stezni kotač **(2)** potpuno okrenut nalijevo.
- – Utaknite lanac pile **(14)** u procjep mača **(15)**. Pritom vodite računa o ispravnom smjeru kretanja; u tu svrhu usporedite lanac pile sa simbolom smjera kretanja i rezanja **(19)**.
- – Nataknite mač **(15)** na pričvrsne svornjake **(21)** i položite karike lanca oko lančanika **(24)**.
- – Provjerite jesu li svi dijelovi dobro postavljeni i držite mač s lancem pile u tom položaju. Uporabite magnete **(20)** kao dodatnu potporu prilikom centriranja vodilice lanca.
- – Okrećite stezni kotač **(2)** nadesno dok se lanac djelomice ne zategne.
- – Postavite SDS pokrov **(11)** i okrećite stezni gumb **(12)** nadesno dok se pokrov djelomice ne osigura.
- – Okrećite stezni kotač **(2)** nadesno (+) dok se ne postigne ispravna zategnutost lanca. Lanac pile **(14)** ispravno je zategnut ako ga je moguće podići za cca 2–3 mm.
- – Kada se postigne ispravna zategnutost, okrećite stezni gumb **(12)** nadesno dok se ne fiksira, a zatim rasklopite stremen na steznoj glavi **(12)**. Vodilica lanca fiksirana je u namještenom položaju. Ne okrećite dalje stezni kotač **(2)**.
- – Ako je lanac prejako zategnut, sklopite stremen na zateznoj glavi **(12)** i okrenite ga djelomice nalijevo. Okrenite stezni kotač u smjeru (-) i ponovite korake za zatezanje.

Podmazivanje lanca pile (vidjeti sliku C)

Tijekom rada se lanac pile ne podmazuje automatski uljem za lanac pile.

Prije svake uporabe provjerite lanac pile i ručno nanesite ulje.

Rad pile za grane bez ulja za lanac uzrokuje oštećenja na pili za grane.

Vijek trajanja lanca pile i učinak rezanja ovise o optimalnom podmazivanju.

Napomena: Uvijek upotrebljavajte ulje predviđeno za lančanu pilu kako biste postigli najbolji učinak. Uporaba neodobrenog ulja može umanjiti učinkovitost sustava ulja i uzrokovati gubitak jamstva.

Nanošenje ulja na lanac pile:

- – Prije podmazivanja lanca izvadite aku-bateriju.
- – Tijekom nanošenja ulja na lanac pile uvijek nosite rukavice.
- – Stavite pile za grane s poklopcem **(11)** prema gore na prikladnu površinu.
- – Nanesite ulje u području između mača i lanca pile.

– Ponovno umetnite aku-bateriju. Kratko uključite pilu za grane kako bi se ulje jednoliko rasporedilo po vodilici i lancu pile.

Rad

Uključivanje/isključivanje (vidi sliku E)

Uključivanje

Skinite pokrov lanca **(13)** i umetnite napunjen akumulator.

Pilu za granu držite objema rukama, jednom rukom za stražnju ručku **(6)**, a drugom za dodatnu ručku **(3)**.

Pritisnite uklopni zapor **(4)**, a zatim sklopku za uključivanje/isključivanje **(5)**.

Kada se lanac pile **(14)** pokrene, ponovno pustite uklopni zapor **(4)**.

Isključivanje

Pustite sklopku za uključivanje/isključivanje **(5)**, lanac pile **(14)** se zaustavlja.

Ako se lanac pile **(14)** ne zaustavi nakon što ste pustili sklopku za uključivanje/isključivanje **(5)** obratite se servisnoj službi tvrtke Bosch.

Izvadite akumulator i nataknite pokrov lanca **(13)**.

Rad s pilom za grane

- ▶ **Prije uporabe uvijek pročitajte priručnik za uporabu i sigurnosne napomene.**
- ▶ **Stroj nikada ne rabite s neispravnim zaštitnim napravama ili bez zaštitnih naprava, npr. ispred pokrenutog lanca pile.**
- ▶ **Uvijek provjerite stanje pile za grane i lanca. Je li lanac pile podmazan uljem? Vidi odjeljak „Podmazivanje lanca pile“. Rabite pilu za grane samo ako je ona ispravna. Ne obavljajte izmjene na pili za grane.**
- ▶ **Uvijek provjerite je li pila za grane ispravno sastavljena, vidi odjeljak „Montiranje i zatezanje lanca pile“.**
- ▶ **Provjerite je li štitnik lanca ispravno postavljen ispred pokrenutog lanca pile. Ako je štitnik lanca ispred pokrenutog lanca pile neispravan i ne vraća se u uobičajeni položaj, obratite se servisnoj službi tvrtke Bosch.**
- ▶ **Uvijek nosite prikladnu odjeću i osobnu zaštitnu opremu.**
- ▶ **Nosite zaštitne naočale, štitnik za uši i zaštitne rukavice. Prikladna odjeća smanjuje opasnost od ozljeda zbog izbačene rezane građe i nenamjernog dodirivanja lanca pile.**
- ▶ **Uvijek se pobrinite za to da u blizini nema prepreka i promatrača.**
- ▶ **Pilu za grane uvijek rabite na stabilnoj, ravnoj podlozi. Pilu za grane uvijek rabite u dobrim svjetlosnim uvjetima.**
- ▶ **Pilu za grane nikada ne rabite na ljestvama ili iznad visine ramena.**
- ▶ **Nikada ne zamahujte predaleko i ne radite s ispruženim rukama.**
- ▶ **Pilu za grane uvijek čvrsto držite objema rukama.**
- ▶ **Budite oprezni s uljem na prihvatnim površinama i rukavicama.**
- ▶ **Prilikom rezanja premazanog drva rabite masku protiv prašine.**
- ▶ **Provjerite da u području rezanja nema električnih kabela.**

Opće ponašanje (vidi sliku G)

– Prvi korisnici trebali bi vježbati rezanje grana na stalku za piljenje.
– Držite pilu za grane dominantnom rukom pored tijela.
– Pokretni štitnik lanca **(1)** postavljen je radi zaštite dodatne ručke. Taj se štitnik pomiče prema gore dok alat reže kroz drvo. Nakon rezanja štitnik lanca **(1)** vraća se u početni položaj.
– Prije kontakta s drvom lanac pile mora se kretati punom brzinom.
– Prilikom piljenja ne pritišćite lanac pile, nego ga pustite da radi.
– Izvadite pilu za grane s pokrenutim lancem pile iz nezavršenog reza.
– Budite oprezni na završetku reza pilom. Kada se pila za grane oslobodi, težina se neočekivano mijenja. Postoji opasnost od ozljeda za noge i stopala.

Povratni udarac pile (vidi sliku H)

Nikada ne demontirajte ili mijenjajte štitnik lanca! Pila je opremljena štitnikom ispred pokretnog lanca pile kako bi se spriječio povratni udarac ako se vrh pile slučajno pritisne o drvo.

Pod povratnim udarcem pile podrazumijeva se iznenadno odbacivanje pokrenute pile za grane prema gore i natrag, što se može pojaviti u slučaju kontakta vrha mača s rezanom građom ili ako se lanac uglavi.

Ako nastane povratni udarac, pila za grane reagirat će nepredvidljivo i može uzrokovati teške ozljede rukovatelja ili osoba u području piljenja.

Bočne rezove, kose i uzdužne rezove potrebno je obavljati krajnje oprezno, u opasnim situacijama pustite sklopku za uključivanje/isključivanje **(5)** kako biste izbjegli ozljede.

Radi izbjegavanja povratnog udarca pile:

– Postavite pilu za grane po mogućnosti ravno.
– Nikada ne radite s izduženim ili jako istrošenim lancem pile.
– Zamijenite tup lanac pile.
– Nikada ne pilite iznad visine ramena.
– Nikada ne pilite vrhom mača.
– Pilu za grane uvijek čvrsto držite objema rukama.
– Uvijek rabite lanac pile koji apsorbira povratni udarac, a koji je odobrila tvrtka Bosch.

– Vodite računa o ispravnoj zategnutosti lanca.

Rezanje debala / ogrjevnog drva (vidi slike I1 i I2)

– Za piljenje trupaca rabite stalak za piljenje koji stoji na ravnoj i čvrstoj podlozi.
– Pilite samo drvo ili predmete od drva. Prilikom piljenja uvijek vodite računa o tome da ne udarite kamenje, čavle itd. jer oni mogu izbaciti, oštetiti lanac ili uzrokovati teške ozljede rukovatelja ili promatrača.
– Uvijek osigurajte trupce prije piljenja.
– Zarežite trupce uvijek izvan potpornih mjesta kako biste spriječili da se trupac ureže i da se lanac zaglavi.
– Pobrinite se za to da lanac pile nikada ne dođe u kontakt s tlom ili predmetima radne opreme za rezanje.
– Budite oprezni zbog opasnosti od spoticanja o panjeve, grane, korijenje itd.
– Nije preporučljivo rezanti drvo koje je veće od kapaciteta rezanja navedenog u tehničkim podatcima (**130** mm).

Orezivanje grane ili stabla (vidi sliku J)

– Orezivanje podrazumijeva odsijecanje grana s odsječenog stabla ili velike grane.
– Ne režite veće grane okrenute prema dolje na koje se stablo oslanja.
– Manje grane odrežite jednim rezom.
– Budite oprezni prilikom rezanja grana/grančica jer bi se one mogle odbiti.
– Pilu za grane nikada ne rabite na ljestvama ili iznad visine ramena.
– Postupak piljenja optimizirat će se kada brzina lanca tijekom reza ostane konstantna.

Traženje pogrešaka

Ako električni alat ne radi ispravno, donja tablica sadržava simptome pogrešaka, moguće uzroke i mjere za otklanjanje neispravnosti. Ako time ne uspijete identificirati i otkloniti problem, obratite se servisnoj radionici.

Pozor: Prije traženja pogrešaka isključite električni alat i izvadite akumulator.

Simptom	Mogući uzroci	Pomoć
Pila za grane ne radi	Aku-baterija je prazna	Napunite aku-bateriju, vidjeti i „Napomene za punjenje“
	Aku-baterija nije ispravno umetnuta	Provjerite jesu li oba stupnja blokiranja uglavljena
	Aktivirala se zaštita motora	Ostavite motor da se ohladi
	Aku-baterija je prehladna/pretopla	Ostavite da se baterija zagrije/ohladi
	Zategnutost lanca je prevelika	Otpustite lanac pile, (vidi „Montiranje i stezanje lanca pile (vidi slike **B1** – **B7**)“, Stranica 280).
Lanac pile se ne kreće	Aku-baterija je prazna	Napunite aku-bateriju, vidjeti i „Napomene za punjenje“
	Električni alat je neispravan	Obratite se ovlaštenom Bosch servisu
	Područje ispod SDS poklopca je začepljeno	Vidjeti „Održavanje i čišćenje“
	Nema ulja na lancu pile	Zategnite lanac pile, (vidi „Montiranje i stezanje lanca pile (vidi slike **B1** – **B7**)“, Stranica 280) i podmažite (vidi „Podmazivanje lanca pile (vidjeti sliku **C**)“, Stranica 280).
Pila za grane radi isprekidano	Unutarnji labav kontakt	Obratite se ovlaštenom Bosch servisu
	Prekidač za uključivanje/isključivanje **(5)** je neispravan	Obratite se ovlaštenom Bosch servisu
Lanac pile je suh	Nema ulja na lancu pile	Podmažite lanac pile, (vidi „Podmazivanje lanca pile (vidjeti sliku **C**)“, Stranica 280).
Lanac pile/vodilica je vruć(a)	Nema ulja na lancu pile	Podmažite lanac pile, (vidi „Podmazivanje lanca pile (vidjeti sliku **C**)“, Stranica 280).
	Zategnutost lanca je prevelika	Otpustite lanac pile, (vidi „Montiranje i stezanje lanca pile (vidi slike **B1** – **B7**)“, Stranica 280).
	Lanac pile je tup	Zamijenite lanac pile
Pila za grane čupa, vibrira ili ne pili ispravno	Zategnutost lanca je premala	Otpustite lanac pile, (vidi „Montiranje i stezanje lanca pile (vidi slike **B1** – **B7**)“, Stranica 280).

Simptom	Mogući uzroci	Pomoć
	Lanac pile je tup	Zamijenite lanac pile
	Lanac pile je istrošen	Zamijenite lanac pile
	Zupci pile okrenuti su u pogrešnom smjeru	Pravilno montirajte lanac pile
Jake vibracije/buka	Električni alat je neispravan	Obratite se ovlaštenom Bosch servisu
Prekratko trajanje piljenja po punjenju aku-baterije	Preveliko trenje zbog nedovoljnog podmazivanja	Podmažite lanac pile, (vidi „Podmazivanje lanca pile (vidjeti sliku **C**)“, Stranica 280).
	Lanac pile je zaprljan	Očistite lanac pile
	Loša tehnika piljenja	(vidi „Rad s pilom za grane“, Stranica 281)
	Aku-baterija nije potpuno napunjena	Napunite aku-bateriju, vidjeti i „Napomene za punjenje“
	Aku-baterija je izvan dopuštenog raspona temperature	Ostavite aku-bateriju da se zagrije na sobnu temperaturu (unutar dopuštenog raspona temperature od 0–45 °C)
Lanac pile se sporo kreće	Aku-baterija je prazna	Napunite aku-bateriju, vidjeti i „Napomene za punjenje“
	Aku-baterija je izvan dopuštenog raspona temperature	Ostavite aku-bateriju da se zagrije na sobnu temperaturu (unutar dopuštenog raspona temperature od 0–45 °C)

Održavanje i servisiranje

Održavanje i čišćenje

- ▶ **Prije svih radova na vrtnom uređaju (npr. održavanja, zamjene alata itd.) i njegovog transporta i spremanja izvadite akumulator iz vrtnog uređaja.** U slučaju nenamjernog aktiviranja sklopke za uključivanje/isključivanje postoji opasnost od ozljeda.
- ▶ **Uvijek nosite prikladnu odjeću i osobnu zaštitnu opremu.**
- ▶ **Redovito provjeravajte postoje li na lančanoj pili vidljivi nedostatci kao što su labav, ovješen ili oštećen lanac pile, labavo učvršćenje i istrošene ili oštećene komponente.**
- ▶ **Ne obavljajte izmjene na vrtnom uređaju.** Nedopuštene izmjene mogu umanjiti sigurnost vrtnog uređaja i povećati buku i vibracije i poništiti valjanost garancije.

Napomena: Redovito provodite sljedeće radove održavanja kako bi se osigurala duga i pouzdana uporaba.

Električni alat i otvore za hlađenje održavajte čistima kako bi se moglo dobro i sigurno raditi. Redovito provjeravajte postoje li na pili za grane vidljivi nedostaci kao što su labav ili oštećen lanac pile te istrošeni ili oštećeni sastavni dijelovi.

Provjerite jesu li poklopci i zaštitne naprave neoštećeni i ispravno postavljeni. Prije uporabe provedite eventualno potrebne radove održavanja ili popravke.

Zamjena i oštrenje lanca pile

- – Lanac pile može otupjeti prilikom dulje uporabe ili u slučaju kontakta s drugim predmetima osim drva.
- – Radi optimalnog učinka i sigurnosti potreban je oštar lanac pile.
- – Nikada ne oštrite lanac pile sami, osim ako imate iskustva.
- – Zamijenite lanac pile lancem pile iz pribora tvrtke Bosch ili zatražite od stručnjaka da izbrusi lanac pile.

Zamjena mača

- ▶ **Zamijenite mač samo ako točno razumijete proizvod i upute, u suprotnom molimo obratite se servisnoj službi tvrtke Bosch.**
- – Ako je mač istrošen, možete ga zamijeniti obrnuto kako biste produžili njegov vijek trajanja ili ga zamijeniti.
- – Imbus ključem otpustite vijak između mača **(15)** i zateznog kotača **(2)**.
- – Nakon što obrnete ili zamijenite mač, ponovno montirajte zatezni kotač **(2)**.

Napomena: Rukom pritežite dok ne osjetite lagani otpor, zatim radi ispravnog učvršćivanja napravite 1/8 okretaja. Prejako pritezanje može uzrokovati uglavljivanje mača i ograničavanje okretanja lanca pile.

Mač

EasyChain 18V-15-7	Oregon 064BXNA041

Servisiranje i savjetovanje o primjeni

Hrvatski
Tel.: +385 12 958 051

Poveznicu na naše adrese servisa i uvjete jamstva možete pronaći na zadnjoj stranici.

U slučaju upita ili naručivanja rezervnih dijelova, molimo vas obavezno navedite 10-znamenkasti kataloški broj s tipske pločice proizvoda.

Zbrinjavanje

Električne alate, aku-baterije, pribor i ambalažu treba dovesti na ekološki prihvatljivo recikliranje.



Električni alat i aku-baterije/baterije ne bacajte u kućni otpad!

Samo za zemlje EU:

Električni i elektronski uređaji ili iskorišteni akumulatori/ baterije koji više nisu uporabivi, moraju se odvojene sakupljati i zbrinuti na ekološko prihvatljiv način. Koristite predviđene sustave prikupljanja otpada. Nepravilno zbrinjavanje može biti štetno za okoliš i zdravlje zbog opasnih tvari koje može sadržavati.

Eesti

Ohutusnõuded

Piltsümbolite selgitus



Üldine ohujuhis.



Lugege kasutusjuhend läbi.



Vihmaga mitte kasutada.



Tagage, et ei tekiks oksasae tagasilööki ja vältige labaotsaga saagimist.



Hoidke oksasaagi alati kahe käega kinni.



Hoidke käed lõiketeradest eemal.



Kandke kaitseprille ja kuulmiskaitset.



Kandke kaitsekindaid.



HOIATUS: Eemaldage aku enne hooldustöid.

Üldised ohutusnõuded elektriliste tööriistade kasutamisel

⚠ HOIATUS **Lugege läbi kõik tööriistaga kaasas olevad ohutusnõuded ja juhised ning tutvuge kõigi jooniste ja spetsifikatsioonidega.** Ohutusnõuete ja juhiste eiramise tagajärjeks võib olla elektrilöök, tulekahju ja/või rasked vigastused.

Hoidke kõik ohutusnõuded ja juhised edasiseks kasutamiseks hoolikalt alles.

Ohutusnõuetes sisalduv mõiste "elektriline tööriist" käib nii vooluvõrku ühendatud (juhtmega) elektriliste tööriistade kui ka akutoitega (juhtmeta) elektriliste tööriistade kohta.

Ohutusnõuded tööpiirkonnas

- ▶ **Hoidke tööpiirkond puhas ja hästi valgustatud.** Korrastamata või valgustamata töökoht võib põhjustada õnnetusi.
- ▶ **Ärge kasutage elektrilist tööriista plahvatusohtlikus keskkonnas, kus leidub tuleohtlikke vedelikke, gaase või tolmu.** Elektrilistest tööriistadest lööb sädemeid, mis võivad tolmu või aurud süüdata.
- ▶ **Elektrilise tööriista kasutamise ajal hoidke lapsed ja teised inimesed töökohast eemal.** Kui teie tähelepanu juhitakse kõrvale, võib seade teie kontrolli alt väljuda.

Elektriohutus

- ▶ **Kaitske elektrilist tööriista vihma ja niiskuse eest.** Kui elektrilisse tööriista on sattunud vett, on elektrilöögi oht suurem.

Inimeste turvalisus

- ▶ **Olge tähelepanelik, jälgige, mida teete, ning toimige elektrilise tööriistaga töötades kaalutletult. Ärge kasutage elektrilist tööriista, kui olete väsinud või uimastite, alkoholi või ravimite mõju all.** Hetkeline tähelepanematus seadme kasutamisel võib põhjustada tõsiseid vigastusi.
- ▶ **Kandke isikukaitsevahendeid. Kandke alati kaitseprille.** Elektrilise tööriista tüübile ja kasutusalale vastavate isikukaitsevahendite, näiteks tolmumaski, libisemiskindlate turvajalatsite, kaitsekiivri või kuulmiskaitsevahendite kasutamine vähendab vigastuste ohtu.
- ▶ **Vältige elektrilise tööriista soovimatut käivitamist. Enne pistiku ühendamist pistikupessa, aku ühendamist seadme külge, seadme ülestõstmist ja kandmist veenduge, et elektriline tööriist on välja lülitatud.** Kui hoiate elektrilise tööriista kandmisel sõrme lülitil või ühendate vooluvõrku sisselülitatud seadme, võivad tagajärjeks olla õnnetused.
- ▶ **Enne elektrilise tööriista sisselülitamist eemaldage tööriista küljest reguleerimis- ja mutrivõtmed.** Seadme pöörleva osa küljes olev reguleerimis- või mutrivõti võib põhjustada vigastusi.
- ▶ **Vältige ebatavalist tööasendit. Võtke stabiilne tööasend ja hoidke kogu aeg tasakaalu.** Nii saate elektrilist tööriista ootamatutes olukordades paremini kontrollida.

- ▶ **Kandke sobivat rõivastust. Ärge kandke laiu riideid ega ehteid. Hoidke juuksed ja rõivad seadme liikuvatest osadest eemal.** Liiga avarad riided, ehted või pikad juuksed võivad sattuda seadme liikuvate osade vahele.
- ▶ **Kui on võimalik paigaldada tolmueemaldus- ja tolmukogumisseadiseid, veenduge, et need on seadmega ühendatud ja et neid kasutatakse õigesti.** Tolmueemaldusseadise kasutamine vähendab tolmust põhjustatud ohte.
- ▶ **Ärge muutuge tööriista sagedasest kasutamisest hooletuks ja ärge eirake ohutusnõudeid.** Hooletus võib sekundi murdosa jooksul kaasa tuua raskeid vigastusi.

Elektriliste tööriistade hoolikas käsitsemine ja kasutamine

- ▶ **Ärge koormake seadet üle. Kasutage konkreetse töö tegemiseks ette nähtud elektrilist tööriista.** Sobiva elektrilise tööriistaga töötate ettenähtud jõudluspiirides efektiivsemalt ja ohutumalt.
- ▶ **Ärge kasutage elektrilist tööriista, mida ei saa lülitist sisse ja välja lülitada.** Elektriline tööriist, mida ei ole enam võimalik lülitist sisse ja välja lülitada, on ohtlik ning tuleb parandada.
- ▶ **Tõmmake pistik pistikupesast välja ja/või eemaldage seadmest aku, kui see on eemaldatav, enne seadme reguleerimist, tarvikute vahetamist ja seadme ärapanekut.** See ettevaatusabinõu väldib elektrilise tööriista soovimatut käivitamist.
- ▶ **Kasutusvälisel ajal hoidke elektrilisi tööriistu lastele kättesaamatus kohas ja ärge laske seadet kasutada isikutel, kes seadet ei tunne või pole lugenud käesolevaid juhiseid.** Asjatundmatute isikute käes on elektrilised tööriistad ohtlikud.
- ▶ **Hoolidage elektrilisi tööriistu ja tarvikuid nõuetekohaselt. Kontrollige, kas seadme liikuvad osad töötavad veatult ega kiildu kiini ning veenduge, et seadme detailid ei ole murdunud või kahjustatud määral, mis mõjutab seadme töökindlust. Laske kahjustatud detailid enne seadme kasutamist parandada.** Paljude õnnetuste põhjuseks on halvasti hooldatud elektrilised tööriistad.
- ▶ **Hoidke lõiketarvikud teravad ja puhtad.** Hoolikalt hooldatud, teravate lõikeservadega lõiketarvikud kiilduvad harvemini kinni ja neid on lihtsam juhtida.
- ▶ **Kasutage elektrilist tööriista, lisavarustust, tarvikuid jne vastavalt käesolevatele juhistele, võttes arvesse töötingimusi ja teostatava töö iseloomu.** Elektriliste tööriistade nõuetevastane kasutamine võib põhjustada ohtlikke olukordi.
- ▶ **Hoidke käepidemed ja haardepinnad kuiva ja puhtana ning vabana õlist ja määrdeainetest.** Libedad käepidemed ja haardepinnad ei luba tööriista ohutult käsitseda ja ootamatutes olukordades kontrolli all hoida.

Akutööriistade hoolikas käsitsemine ja kasutamine

- ▶ **Laadige akusid ainult tootja poolt soovitatud laadimisseadmetega.** Laadimisseade, mis sobib teatud tüüpi akudele, muutub tuleohtlikuks, kui seda kasutatakse teiste akude laadimiseks.
- ▶ **Kasutage elektrilistes tööriistades ainult selleks ettenähtud akusid.** Teiste akude kasutamine võib põhjustada vigastusi ja tulekahjuohtu.
- ▶ **Kasutusvälisel ajal hoidke akusid eemal kirjaklambritest, müntidest, võtmetest, naeltest, kruvidest või teistest väikestest metallesemetest, mis võivad akukontaktid omavahel ühendada.** Akukontaktide vahel tekkiva lühise tagajärjeks võivad olla põletused või tulekahju.
- ▶ **Väärkasutuse korral võib akuvedelik välja voolata; vältige sellega kokkupuudet. Juhusliku kokkupuute korral loputage kahjustatud kohta veega. Kui vedelik satub silma, pöörduge lisaks arsti poole.** Väljavoolav akuvedelik võib põhjustada nahaärritusi või põletusi.
- ▶ **Ärge kasutage akut ega tööriista, mis on kahjustada saanud või mida on modifitseeritud.** Kahjustada saanud või modifitseeritud akud võivad põhjustada tulekahju, plahvatuse, kehavigastusi ja varalist kahju.
- ▶ **Kaitske akut ja elektrilist tööriista tule ja väga kõrgete temperatuuride eest.** Kokkupuude tulega või üle 130 °C temperatuuriga võib põhjustada plahvatuse.
- ▶ **Järgige kõiki laadimisjuhiseid ja ärge laadige akut väljaspool juhistes määratletud temperatuurivahemikku.** Nõuetele mittevastav laadimine või laadimine väljaspool ettenähtud temperatuurivahemikku võib akut kahjustada ja suurendada tulekahju ohtu.

Teenindus

- ▶ **Laske elektrilist tööriista parandada ainult kvalifitseeritud spetsialistidel, kes kasutavad originaalvaruosi.** Nii tagate seadme püsivalt ohutu töö.
- ▶ **Ärge kunagi käidelge kahjustada saanud akusid.** Akusid võivad käidelda vaid tootja esindajad või volitatud hooldekeskuse töötajad.

Ohutusjuhised oksasae kasutamisel

- ▶ **Hoidke oksasae käitamise ajal kõik kehaosad saeketist eemal. Veenduge enne oksasae käivitamist, et saekett ei puutu millegagi kokku.** Oksasaega töötades võib hetkeline tähelepanematus viia selleni, et mõni riideese või kehaosa võib takerduda saeketi vahele.
- ▶ **Tööriist on mõeldud kahe käega kasutamiseks. Hoidke oksasael alati ühe käega tagumisest käepidemest ja teise käega lisakäepidemest. (vt joonis F)**
- ▶ **Hoidke oksasael üksnes käepidemete isoleeritud pindadest, sest saekett võib tabada varjatud elektrijuhtmeid.** Saeketi kokkupuude pinge all oleva elektrijuhtmega võib pingestada seadme metallosad ja põhjustada elektrilööki.
- ▶ **Kandke kaitseprille. Soovitame kasutada kaitsevarustust, mis kaitseks kuulmist, pead, käsi ja jalgu.** Sobiv kaitseriietus vähendab eemalepaiskuvatest laastudest ja saeketiga juhuslikust kokkupuutest tingitud vigastuste ohtu.

- ▶ **Ärge kasutage oksasaagi, kui töötate puu otsas, katusel või ebakindlal alustoel.** Oksasae selline käitamine võib põhjustada raskeid vigastusi.
- ▶ **Veenduge alati, et seisate kindlalt püsti ja kasutage oksasaagi üksnes siis, kui olete tugeval ja tasasel pinnal.** Libeda või kõikuva seisupinna tõttu võite kaotada tasakaalu või kontrolli oksasae üle.
- ▶ **Pinge all oleva oksa saagimisel arvestage, et oks vetrub tagasi.** Kui puidukiud vabanevad pinge alt, võib pinge alla olnud oks tabada sae kasutajat ja/või kasutaja võib kaotada sae üle kontrolli.
- ▶ **Eriti ettevaatlik olge aluspuidu ja noorte puude lõikamisel.** Õhuke puit võib jääda saeketi külge kinni ning tabada seadme kasutajat ja viia ta tasakaalust välja.
- ▶ **Oksasae kandmiseks lülitage seade välja ja hoidke seda tagumisest käepidemest, suunates saeketti ettepoole. Oksasae transportimiseks ja hoiustamiseks tõmmake saeketile alati peale kaitsekate.** Kui käsitseda oksasaagi ettevaatlikult, väheneb töötava saeketiga juhusliku kokkupuute tõenäosus.
- ▶ **Järgige saeketi määrimise, keti pingutamise ning laba ja keti vahetamise juhiseid.** Asjatundmatult pingutatud või määritud kett võib rebeneda või suurendada tagasilöögiohtu.
- ▶ **Saagige üksnes puitu. Ärge kasutage oksasaagi töödeks, milleks saag ei ole ette nähtud. Näide: Ärge kasutage oksasaagi metalli, plastmaterjalide, müüritise ja muude ehitusmaterjalide kui puidu saagimiseks.** Oksasae nõuetevastane kasutamine võib põhjustada ohtlikke olukordi.
- ▶ **Oksasaag ei ole mõeldud puude langetamiseks.** Oksasae mittesihipärane kasutamine võib kaasa tuua sae kasutaja või kõrvalseisjate raskeid vigastusi.
- ▶ **Järgige kõiki juhiseid, kui kõrvaldate blokeerunud materjali, oksasaagi hoiustate või seadet hooldate.** Veenduge, et saag on sisse-välja-lülitist välja lülitatud ja aku seadmest eemaldatud.
- ▶ **Tagasilöögi põhjused ja vältimine:**
  – Tagasilöök võib esineda, kui juhtsiin ots puutub kokku mingi esemega või kui puit paindub ja saekett lõikes kinni kiilub.
  – Juhtsiini otsaga kokkupuude võib teatud juhtudel põhjustada ootamatu taha suunatud reaktsiooni, mille puhul paiskub juhtsiin üles seadme kasutaja suunas.
  – Saeketi kinnijäämine juhtsiini ülemise serva külge võib juhtsiini kiiresti seadme kasutaja suunas lükata.
  – Iga nimetatud reaktsioon võib kaasa tuua seadme kasutaja kontrolli kaotuse seadme üle ja vigastuste ohu. Ohutuse osas ärge jääge üksnes lootma oksasae ohutusseadistele. Oksasae kasutajana võtke kasutusele eri meetmed, et vältida töötamisel õnnetusi ja vigastusi. Tagasilöök on oksasae vale või oskamatu kasutuse tagajärg. Tagasilööki on võimalik ära hoida sobivate, järgnevalt kirjeldatud ennetusabinõudega:
- ▶ **Hoidke saest kahe käega kinni, pöial ja sõrmed seejuures peavad seejuures haarduma ümber oksasae käepidemete. Viige oma keha ja käed sellisesse asendisse, mis võimaldab teil tagasilöögijõule vastu panna.** Sobivate meetmete korral suudab seadme kasutaja tagasilöögijõuga toime tulla. Ärge laske kunagi oksasaest lahti.
- ▶ **Vältige ebaloomulikku kehaasendit ja ärge kunagi saagige õlgadest kõrgemal.** Sellega hoiate ära soovimatu kokkupuute siiniotsaga ja tagate ootamatutes olukordades oksasae üle parema kontrolli.
- ▶ **Kasutage alati tootja poolt ette nähtud varusiine ja saekette.** Valed varusiinid ja saeketid võivad põhjustada keti rebenemise või tagasilöögi.
- ▶ **Järgige tootja juhiseid saeketi teritamiseks ja hooldamiseks.** Liiga madalad sügavuspiirikud suurendavad tagasilöögi ohtu.

Täiendavad ohutusnõuded

- ▶ **Seadet ei tohi kasutada isikud (ega ka lapsed), kellel on füüsiline, sensoorne või vaimne puue või kes on kogemuslikult ja teadmistelt vähemvõimekad. Sellised isikud võivad seadet kasutada üksnes ohutuse eest vastutava isiku pideva järelevalve all või siis, kui nad on seadme ohutu kasutusega kurssi viidud.** Lapsi tuleb valvata ja tagada, et nad ei mängiks seadmega.
- ▶ **Veenduge, et kõik kaitseseadised ja käepidemed on seadme külge monteeritud.** Ärge kunagi käivitage seadet, mis on puudulikult kokku pandud või mida on lubamatult muudetud.
- ▶ Pöörake alati tähelepanu sellele, et kett oleks õiges asendis. Valesti positsioneeritud kett võib puruneda, põhjustada tagasilööki ja/või vigastusi.
- ▶ Kandke oksasaega töötamise ajal alati tugevast materjalist pikki tööpükse.
- ▶ **Oksasaag ei sobi lõigete tegemiseks suunaga alt üles.** Oksasae mittesihipärane kasutus võib tekitada ohtlikke olukordi.

Aku kasutusjuhised

- ▶ **Ärge muutke ega avage akut.** On lühiseoht.





Kaitske akut kuumuse (nt ka pideva päikesekiirguse), tule, vee ja niiskuse eest. Püsib plahvatusoht.

- ▶ **Seadme kasutusvälisel ajal hoidke aku eemal kirjaklambritest, müntidest, võtmetest, naeltest, kruvidest või teistest väikestest metallesemetest, mis võivad akukontaktid omavahel ühendada.** Akuklemmide vaheline lühis võib kaasa tuua põletusi või tulekahju.
- ▶ **Aku kahjustamisel ja mittesihipärasel kasutusel võib akust eralduda aure.** Õhutage ruumi ja pöörduge kaebuste korral arsti poole. Aurud võivad tekitada hingamisteede ärritusi.
- ▶ **Kasutage akut ainult valmistaja toodetes.** Ainult sellisel juhul on aku kaitstud ohtliku ülekoormuse eest.

- ▶ **Teravad esemed, näiteks naelad või kruvikeerajad, samuti löögid, põrutused jmt võivad akut kahjustada.** Akukontaktide vahel võib tekkida lühis ja aku võib süttida, suitsema hakata, plahvatada või üle kuumeneda.
- ▶ **Ärge tekitage akus lühist**. Püsib plahvatusoht.
- ▶ Puhastage aku õhutusavasid pehme, puhta ja kuiva pintsliga.
- ▶ **Laadige seadet ainult tarnekomplekti kuuluva laadijaga.**

Sümbolid

Kasutusjuhendi lugemisel ja mõistmisel on abiks järgmised sümbolid. Püüdke sümbolid ja nende tähendused meelde jätta. Sümbolite mõistmine aitab kasutada seadet tõhusamalt ja ohutumalt.

Sümbol	Tähendus
	Kontrollige hoolikalt aiatööriistaga töödeldavat ala, et sellel ei viibiks mets- ega koduloomi. Seadmega töötades püsib oht mets- ja koduloomi tahtmatult vigastada. Kontrollige korrapäraselt tööriista kasutusala ja veenduge, et sellel ei oleks kive, oksi, traate, konte ega muid võõrkehi.
	Kandke kiivrit, kui püsib kukkuvatest okstest tingitud vigastusoht.
	Seadme kasutamise ajal hoidke lapsed ja teised isikud oksasae tööalast eemal. Tähelepanu hajumisel võite kaotada seadme üle kontrolli.
	Liikumissuund
	Reaktsioonisuund
	Kaal
	Sisselülitamine
	Väljalülitamine
	Lubatud toiming
	Keelatud toiming
CLICK!	Kuuldav heli
	Tarvikud/varuosad

Toote kirjeldus ja kasutusjuhend



Lugege kõik ohutusnõuded ja juhised läbi. Ohutusnõuete ja -juhiste eiramine võib kaasa tuua elektrilöögi, tulekahju ja/või raskeid vigastusi.

Järgige kasutusjuhendi eesmises osas toodud jooniseid.

Sihipärane kasutus

Toode on mõeldud koduseks kasutamiseks, puidu, okste, laudade, puitpalkide jms lõikamiseks maapinna lähedal.

Lõigata võib nii piki kiudu kui ka ristikiudu.

Elektriline tööriist ei ole mõeldud mineraalsete materjalide ja kipsplaatide saagimiseks.

Elektriline tööriist ei ole mõeldud saagimiseks suunaga alt üles, sukellõigete tegemiseks ega puude langetamiseks.

Käitamise ajal tuleb tööriista kahe käega juhtida.

Tarnekomplekt

Võtke seade ettevaatlikult pakendist välja ja kontrollige, kas kõik allpool loetletud osad sisalduvad tarnekomplektis:

- Kettsaag
- Kate
- Saekett
- Saeleht
- Ketikaitse
- Saeketi õli (50 ml)
- Kasutusjuhend

Kindlatel versioonidel on tarnekomplektis ka aku ja akulaadija.

Kui mõni osa on puudu või kahjustatud, pöörduge müüja poole.

Seadme osad

Joonistel kujutatud komponentide numeratsiooni aluseks on elektrilise tööriista jooniselehekülje olevad numbrid.

(1) Ketikaitse
(2) Pingutusrõngas
(3) Lisakäepide
(4) Sisse-/väljalüliti sisselülitustõkis
(5) Sisse-/väljalüliti
(6) Tagumine käepide
(7) Akukinnitus
(8) Aku laetuse taseme näidik
(9) Käekaitse
(10) Laastude väljaviskeava
(11) Kate
(12) Pingutusnupp
(14) Saekett
(13) Ketikate
(15) Saeleht
(16) Aku[a)]

(17) Laadimisseade[a)]
(18) Seerianumber
(19) Liikumise ja lõikesuuna sümbol
(20) Magnet
(21) Kinnituspolt
(22) Saelehe juhtsild
(23) Ketipingutuse polt
(24) Ketiratas
(25) Aku lukustuse vabastusnupp

a) **Tarnekomplekt ei sisalda kõiki kasutusjuhendis olevatel joonistel kujutatud või kasutusjuhendis nimetatud lisatarvikuid.**

Tehnilised andmed

Oksasaag		EasyChain 18V-15-7
Tootenumber		**3 600 HB8 9..**
Keti liikumiskiirus tühikäigul	m/s	6,95
Saelehe pikkus	mm	150
Saagimisjõudlus	mm	130
Tööriistavaba ketipingutus (SDS)		●
Saeketi tüüp		325”– 80BX
Veolüli paksus	mm	1,1 (0,043")
Kaal [A)]		
– Ilma akuta	kg	1,3
– Koos akuga	kg	1,7 (1,5 Ah) – 2,0 (6,0 Ah)
Seerianumber		Vaata tootel olevat seerianumbrit (tüübisilti)
Soovitatav keskkonnatemperatuur laadimisel	°C	0 ... +35
Lubatud ümbrustemperatuur hoiustamisel	°C	–20 ... +50
Lubatud keskkonnatemperatuur töötamisel [B)]	°C	0 ... +40
Akutüüp		PBA 18V...W-. 1,5 Ah, 2,0 Ah, 2,5 Ah, 4,0 Ah, 6,0 Ah

A) sõltuvalt kasutatud akust
B) piiratud jõudlus temperatuuridel < 0 °C

Teave müra/vibratsiooni kohta

Müraemissiooni väärtused, mis on kindlaks tehtud vastavalt standardile **EN 62841-4-1**.

Elektrilise tööriista A-filtriga korrigeeritud müratasemeks on tüüpiliselt: helirõhutase **96** dB(A); müravõimsustase **104** dB(A). Mõõtemääramatus K = **3** dB.

Kandke kuulmiskaitsevahendeid!

Vibratsiooniväärtused a_h (pidevad vibratsioonid), p_F (korduvad löökvibratsioonid) ja määramatus K määratakse **EN 62841-4-1** kohaselt.

a_h = **4** m/s^2 (K = **1,5** m/s^2), p_F = **186** m/s^2 (K = **65** m/s^2)

Siiintoodud võnkumise koguväärtus(ed) ja müratasemе väärtus(ed) on mõõdetud normeeritud kontrollmeetodi järgi, et saaks kahte elektritööriista omavahel võrrelda.

Toodud vibratsiooni koguväärtust(väärtusi) ja toodud müratasemе väärtust(väärtusi) saab kasutada ka koormuse esialgseks hindamiseks.

Vibratsiooni - ja müratasemе väärtused elektritööriista tegeliku kasutuse ajal erinevad siintoodud andmetest sõltuvalt tööriista kasutusviisist, eelkõige aga selle poolest, millist toorikut töödeldakse; vajadusel tuleb kasutaja kaitseks määratleda ohutusmeetmed, mis põhineksid eeldataval vibratsioonikoormusel, mis kehtib tegelikes kasutustingimustes (siinjuures tuleb arvestada töötsükli kõigi etappidega, nt ajaga, mil tööriist on välja lülitatud, ja ka ajaga, mil tööriist on sisse lülitatud, aga mootor töötab ilma koormuseta).

Aku

Bosch müüb ka juhtmeta elektrilisi tööriistu ilma akuta. Pakendilt näete, kas aku kuulub teie elektrilise tööriista tarnekomplekti.

Aku laadimine

▶ **Kasutage üksnes tehnilistes andmetes loetletud laadimisseadmeid.** Vaid need laadimisseadmed on ette nähtud elektrilises tööriistas kasutatud liitium-ioonaku laadimiseks.

Juhis: liitiumioonakud tarnitakse tehasest rahvusvaheliste transpordieeskirjade põhjal osaliselt laetutena. Selleks et aku täielikku võimsust tagada, laadige aku enne esimest kasutamist täielikult täis.

Aku paigaldamine

Lükake laetud aku akuhoidikusse nii, et see tuntavalt fikseeruks.

Aku eemaldamine

Aku eemaldamiseks vajutage lukustuse vabastamise nuppe ja tõmmake aku välja. **Ärge rakendage seejuures jõudu.**

Aku laetusseisundi näidik akul

Märkus: kõikidel akutüüpidel ei ole laetuse taseme indikaatorit.

LEDid aku laetusseisundi näidikul näitavad aku laetusseisundit. Tööohutuse huvides saab aku laetusseisundit vaadata ainult seisval elektrilisel tööriistal.

Laetusseisundi näitamiseks vajutage laetusseisundi näidu nuppu akul. See on võimalik ka väljavõetud aku korral.

LED akul	Laetusseisund
Pidev tuli 4 × roheline	≈ 75–100%
Pidev tuli 3 × roheline	≈ 50–75 %
Pidev tuli 2 × roheline	≈ 25–50%
Pidev tuli 1 × roheline	≈ 5–25%
Vilkuv tuli 1 × roheline	≈ 0–5%

Juhised aku käsitsemiseks

Kaitske akut niiskuse ja vee eest.

Hoidke aku temperatuuril –20 °C kuni 50 °C. Ärge jätke akut suvel autosse.

Oluliselt lühenenud kasutusaeg pärast laadimist näitab, et aku on muutunud kasutuskõlbmatuks ja tuleb välja vahetada.

Järgige ringlussevõtu juhiseid.

Akuhooldus

Aku tööea tagamiseks pidage kinni järgmistest juhistest:

- Kaitske akut niiskuse ja vee eest.
- Hoiustage elektrilist tööriista ja akut temperatuurivahemikus –20 °C kuni 50 °C. Ärge jätke akut nt suvel autosse seisma.
- Hoiustage akut eraldiseisvalt, mitte tööriista sees.
- Ärge jätke akut otsese päikesekiirguse korral aiatööriista sisse.
- Aku sobivaim hoiustamistemperatuur on 5 °C.
- Puhastage aku õhutusavasid pehme, puhta ja kuiva pintsliga.

Kui aku kasutusaeg on pärast laadimist tunduvalt lühem, on aku kasutuskõlbmatu ja tuleb välja vahetada.

Kokkupanek

Saeketi paigaldamine ja pingutamine (vt jooniseid B1 – B7)

▶ **Kandke isikukaitsvarustust (PSA), enne kui asute saeketti hooldama või vahetama.**

▶ **Ärge kasutage paigaldamisek tööriistu.**

▶ **Valesti väljareguleeritud või pingutatud ketiga oksasae kasutamise tagajärjel võib kett puruneda, tekkida tagasilöök ja/või vigastused.** Õigesti väljareguleeritud ja pingutatud kett suurendab toote jõudlust ja pikendab selle kasutusiga. Pingutage ketti Boschi poolt soovitatud pingutusregulaatoriga .

▶ **Eelkõige uute saekettide puhul tuleb alguses arvestada sagedama pingutamisvajadusega.**

▶ **Ärge pingutage saeketti, kui saag on väga kuum, sest pärast jahtumist tõmbub kett kokku ja siis on see liiga tihedalt vastu laba.**

▶ **Kasutage üksnes saekette, mille veolüli paksus (soone laius) on 1,1 mm.**

– Oksasae mahapanekul asetage see siledale pinnale.
– Veenduge, et pingutusrõngas **(2)** on keeratud täielikult vastupäeva.
– Pistke saekett **(14)** laba **(15)** pilusse. Pidage silmas keti õiget liikumissuunda ja võrrelge selleks saeketti liikumis- ja lõikesuuna sümboliga **(19)**.
– Pange laba **(15)** kinnituspoldi **(21)** peale ja sättige ketilülid ketirattale **(24)**.
– Kontrollige, kas kõik detailid on oma kohal ja hoidke laba koos saeketiga selles asendis. Kasutage lisatoena magnetit **(20)** ketisiini väljareguleerimisel.
– Pöörake pingutusratast **(2)** päripäeva, kuni kett on osaliselt pinges.
– Asetage SDS-kate **(11)** peale ja keerake pingutusnuppu **(12)** päripäeva, kuni kate on paigas.
– Pöörake pingutusratast **(2)** päripäeva (+), kuni kett on saavutanud õige pinge. Saekett **(14)** on õigesti pingutatud, kui seda saab ca 2-3 mm üles tõsta.
– Kui õige ketipinge on saavutatud, pöörake pingutusnuppu**(12)** päripäeva, kuni nupp on fikseerunud ja viige pingutusnupu **(12)** rõngas uuesti alla. Ketisiin on fikseeritud seadistatud asendisse. Ärge pingutusratast **(2)** rohkem pöörake.
– Kui kett on liiga pingul, klappige pingutusnupu **(12)** rõngas üles ja keerake seda osaliselt päripäeva. Pöörake pingutusratast (-) suunas ja korrake pingutamist samm-sammult.

Saeketi määrimine (vt joonist C)

Saeketi määrimine saeketiõliga ei toimu käitamise ajal automaatselt.

Kontrollige saeketti enne iga kasutust ja õlitage seda käsitsi.

Oksasae käitamine ilma ketiõlita võib oksasaagi kahjustada.

Saeketi eluiga ja lõikejõudlus sõltuvad otseselt õlitamise kvaliteedist.

Juhis: parima jõudluse saavutamiseks kasutage alati kettsae jaoks mõeldud õli. Keelatud õli kasutamine võib vähendada õlisüsteemi jõudlust ja kaasa tuua garantii kehtetuks muutumise.

Kuidas õli saeketile kanda:

– Eemaldage aku, enne kui asute ketti õlitama.

– Kandke alati kaitsekindaid, kui kannate õli saeketile.
– Asetage oksasaag sobivale pinnale, kattega **(11)** ülespoole.
– Kandke õli saelehe ja saeketi vahelisele alale.
– Sisestage uuesti aku. Lülitage oksasaag korraks sisse, et õli jaotuks ühtlaselt juhtsiinile ja saeketile.

Töötamine

Sisse-/väljalülitamine (vt joonist E)

Sisselülitamine

Võtke ketikate **(13)** maha ja sisestage täislaetud aku.

Hoidke oksasaest kahe käega kinni, üks käsi tagumisel käepidemel **(6)** ja teine käsi lisakäepidemel **(3)**.

Vajutage sisselülitustõkestit **(4)** ja seejärel sisse-välja-lülitit **(5)**.

Niipea kui saekett **(14)** liikuma hakkab, laske sisselülitustõkesti **(4)** jälle lahti.

Väljalülitamine

Laske sisse-välja-lüliti **(5)** lahti, saekett **(14)** peatub.

Kui saekett **(14)** ei peatu, olles sisse-välja-lüliti **(5)** lahti lasknud , pöörduge Bosch-klienditeeninduse poole.

Eemaldage aku ja tõmmakse ketikate **(13)** üles.

Oksasaega töötamine

- ▶ **Enne kasutamist lugege alati läbi kasutusjuhend ja ohutusnõuded.**
- ▶ **Ärge kunagi käitage masinat defektsete kaitseseadistega või ilma kaitseseadisteta, nagu nt liikuva saeketi kate.**
- ▶ **Kontrollige alati oksasae ja keti seisukorda. Kas saekett on õlitatud? Vt peatükki "Saeketi õlitamine". Kasutage oksasaagi ainult siis, kui seade on tehniliselt laitmatus korras. Oksasaagi ei ole lubatud mingil viisil muuta.**
- ▶ **Kontrollige alati, kas oksasaa on õigesti kokku pandud, vt lõiku "Seketi paigaldamine a pingutamine".**
- ▶ **Kontrollige, kas liiku saeketi ketikaitse on õiges asendis. Kui liikuva saeketi ketikaitse on vigane ega liigu oma tavaasendisse tagasi, siis pöörduge Boschi klienditeenindusse.**
- ▶ **Kandke sobivat riietust ja isikukaitsevarustust.**
- ▶ **Kandke kaitseprille, kuulmiskaitset ja kaitsekindaid. Sobiv riietus vähendab eemaepaiskuvatest laastudest ja saekettaga juhuslikust kokkupuutest tingitud vigastuste ohtu.**
- ▶ **Pöörake alati tähelepanu sellele, et tööalas ei oleks komistusohtlikke takistusi ega kõrvalisi isikuid.**
- ▶ **Kasutage oksasaagi alati tugeval, tasasel aluspinnal. Kasutage oksasaagi alati hea nähtavusega oludes.**
- ▶ **Ärge kunagi kasutage oksasaagi redelil seistes või õlgadest kõrgemal.**
- ▶ **Ärge upitage end kunagi ettepoole või töötage väljasirutatud kätega.**
- ▶ **Hoidke oksasaest alati kahe käega kinni.**
- ▶ **Olge ettevaatlik, kui puutepinnad ja kaitsekindad on õlised.**
- ▶ **Kasutage töödeldud puidu lõikamisel tolmukaitsemaski.**
- ▶ **Kontrollige ja veenduge, et lõikealasse ei jääks elektrikaableid.**

Üldised töövõtted (vt joonist G)

– Esmakasutaja peaks palkide lõikamist harjutama saepuki peal.
– Hoidke oksasaagi keha külje peal, eelistatud käega kinni hoides.
– Liikuv ketikaitse **(1)** on kinnitatud lisakäepideme kaitseks. Kaitse liigub üles, kui tööriist läbi puidu liigub. Pärast lõikamist liigub ketikaitse **(1)** oma lähteasendisse tagasi.
– Saekett peab enne puiduga kokkupuutumist töötama täiskiirusel.
– Ärge suruge saagimise ajal jõuga saeketile, vaid laske sel vabalt töötada.
– Eemaldage liikuva saeketiga oksasaag lõpetamata lõikesoonest.
– Olge saelõike lõpuosas ettevaatlik. Niipea kui oksasaag on lõikejoonest väljunud, muutub ootamatult sae kaalust tulenev jõud. Tekib jalgade vigastamise oht.

Sae tagasilöök (vt joonis H)

Ärge kunagi eemaldage ega muutke ketikaitset! Saag on varustatud kaitsekattega liikuva keti eest, et tagasilööki vältida, kui surutakse sae otsa kogemata vastu puitu.

Sae tagasilöögi all mõeldakse liikuva oksasae äkilist üles- või tagasilööki, mida võib tingida laba otsa kokkupuude saetava materjaliga või saeketi kinnikiildumine.

Kui tekib tagasilöök, võib oksasaag käituda ettearvamatult ning võib kasutajale või saagimisalas viibivatele kõrvalistele isikutele põhjustada raskeid vigastusi.

Külglõigete, põiki- ja pikilõigete puhul tuleb olla eriti ettevaatlik, laske ohtlikus olukorras sisse-välja-lüliti **(5)** lahti, et vältida vigastusi.

Sae tagasilöögi vältimiseks:

– Asetage oksasaag materjali peale võimalikult väikese nurga all.
– Ärge käitage saagi kunagi lõdva või tugevalt kulunud saeketiga.
– Vahetage nüri saekett uue vastu.
– Ärge saagige kunagi õlgadest kõrgemal.
– Ärge kunagi saagige saelaba otsaga.
– Hoidke oksasaest alati kahe käega kindlalt kinni.
– Kasutage alati Boschi heakskiidu saanud tagasilööki summutavat saeketti.
– Tagage õige ketipinge.

Pakkude/küttepuidu lõikamine (vt jooniseid I1 ja I2)

- Kasutage pakkude lõikamiseks saepukki, mis seisab tasasel tugeval pinnal.
- Saagige ainult puitu või puidust esemeid. Saagimisel tuleb olla tähelepanelik, et saag ei satuks kivide, naelte vms. pihta, sest need võivad üles paiskuda, kahjustada saeketti või põhjustada kasutajale või kõrvalseisjatele raskeid vigastusi.
- Palgid tuleb alati enne saagima asumist fikseerida.
- Alustage palkide saagimist alati palgi toetuspunktidest väljaspool, takistamaks palgi või keti kinnikiilumist.
- Pöörake tähelepanu sellele, et saekett ei puutu kunagi vastu põrandat ega töökohavarustuse esemeid.
- Komistusohu vältimiseks pöörake tähelepanu puutüvedele, okstele, juurtele jmt.
- Ei ole soovitav lõigata puitu, mis on tehnilistes andmetes näidatud lõikejõudlusest (**130** mm) suurem.

Oksa või puu laasimine (vt joonist J)

- Laasimine on langetatud puult või suurelt oksalt okste mahalõikamine.
- Esialgu jätke alles suuremad allasuunatud oksad, mis puud toetavad.
- Eemaldage väiksemad osad ühe lõikega.
- Olge ettevaatlik okste lõikamisel, sest need võivad tagasi vetruda.
- Ärge kunagi kasutage oksasaagi redelil seistes või õlgadest kõrgemal.
- Saagimine on tõhusam, kui ketikiirus jääb lõike kestel samaks.

Veaotsing

Kui elektriline tööriist ei tööta veatult, leiate järgmisest tabelist vea tunnused, võimalikud põhjused ja meetmed kõrvaldamiseks. Kui teil ei õnnestu vea põhjust kindlaks teha ja viga kõrvaldada, pöörduge volitatud remonditöökotta.

Tähelepanu: Enne vea otsima asutamist lülitage elektriline tööriist välja ja eemaldage aku.

Sümptom	Võimalik põhjus	Kõrvaldamine
Oksasaag ei tööta	Aku on tühjenenud	Laadige aku täis, vt ka „Laadimisjuhised“
	Aku ei ole õigesti paigaldatud	Veenduge, et mõlemad lukustusastmed on fikseerunud
	Mootori kaitsesidur on rakendunud	Laske mootoril jahtuda
	Aku on liiga külm/liiga kuum	Laske akul soojeneda/jahtuda
	Kett on liiga pinges	Lõdvendage saeketti, (vaadake „Saeketi paigaldamine ja pingutamine (vt jooniseid **B1** – **B7**)“, Lehekülg 289).
Saekett ei liigu	Aku on tühjenenud	Laadige aku täis, vt ka „Laadimisjuhised“
	Elektritööriist on rikkis	Pöörduge Boschi volitatud hooldekeskusesse
	SDS-katte alune ala ummistunud	Vt „Hooldus ja puhastus“
	Saeketil puudub õli	Pingutage saeketti uuesti, (vaadake „Saeketi paigaldamine ja pingutamine (vt jooniseid **B1** – **B7**)“, Lehekülg 289) ja õlitage (vaadake „Saeketi määrimine (vt joonist **C**)“, Lehekülg 289).
Oksasaag töötab katkestustega	Sisemine lühis	Pöörduge Boschi volitatud hooldekeskusesse
	Sisse-/väljalüliti **(5)** on rikkis	Pöörduge Boschi volitatud hooldekeskusesse
Saekett on kuiv	Saeketil puudub õli	Õlitage saeketti, (vaadake „Saeketi määrimine (vt joonist **C**)“, Lehekülg 289).
Saekett/juhtsiin on kuum	Saeketil puudub õli	Õlitage saeketti, (vaadake „Saeketi määrimine (vt joonist **C**)“, Lehekülg 289).
	Kett on liiga pinges	Lõdvendage saeketti, (vaadake „Saeketi paigaldamine ja pingutamine (vt jooniseid **B1** – **B7**)“, Lehekülg 289).
	Saekett on nüri	Vahetage saekett välja
Oksasaag katkub, väriseb ega sae õigesti	Keti pingutus on liiga nõrk	Lõdvendage saeketti, (vaadake „Saeketi paigaldamine ja pingutamine (vt jooniseid **B1** – **B7**)“, Lehekülg 289).

Sümptom	Võimalik põhjus	Kõrvaldamine
	Saekett on nüri	Vahetage saekett välja
	Saekett on kulunud	Vahetage saekett välja
	Saehambad näitavad valesse suunda	Monteerige saekett õigesti
Tugev vibratsioon/ müra	Elektritööriist on rikkis	Pöörduge Boschi volitatud hooldekeskusesse
Saagimiskestus ühe akulaadimise kohta on liiga lühike	Liigne hõõrdumine puuduliku määrimise tõttu	Õlitage saeketti, (vaadake „Saeketi määrimine (vt joonist **C**)“, Lehekülg 289).
	Saekett on määrdunud	Puhastage saeketti
	Ebaõige saagimistehnika	(vaadake „Oksasaega töötamine“, Lehekülg 290)
	Aku ei ole täis laetud	Laadige aku täis, vt ka „Laadimisjuhised“
	Akut on hoitud väljaspool lubatud temperatuurivahemikku	Laske akul toatemperatuurini soojeneda (lubatud temperatuurivahemik on 0–45 °C).
Saekett liigub aeglaselt	Aku on tühjenenud	Laadige aku täis, vt ka „Laadimisjuhised“
	Akut on hoitud väljaspool lubatud temperatuurivahemikku	Laske akul toatemperatuurini soojeneda (lubatud temperatuurivahemik on 0–45 °C).

Hooldus ja korrashoid

Hooldus ja puhastus

- ▶ **Eemaldage seadmest aku alati enne iga tööd, mida asute aiatööriistal tegema (nt kokkupanek, hooldus, jne), samuti enne selle transportimist ja hoiustamist.** Kogemata sisse-välja-lülitile vajutades püsib vigastusoht.
- ▶ **Kandke sobivat riietust ja isikukaitsevarustust.**
- ▶ **Kontrollige regulaarselt, kas kettsael esineb nähtavaid puudusi, nt kas saekett on lõtv või kahjustatud, ühendused lahtised või detailid kulunud ja kahjustatud.**
- ▶ **Tööriista ei tohi mingil viisil muuta.** Lubamatud muudatused võivad mõjutada tööriista tööohutust ja põhjustada suuremat müra ja vibratsiooni ning garantii katkeb.

Juhis: tehke järgmisi hooldustöid regulaarselt, et tagada pikaajaline ja usaldusväärne kasutamine.

Laitmatu ja ohutu töö tagamiseks hoidke elektriline tööriist ja selle ventilatsiooniavad puhtad. Kontrollige regulaarselt, kas oksasael esineb nähtavaid puudusi, nt kas saekett on lõtv või kahjustatud, komponendid kulunud või kahjustatud.

Kontrollige, kas katted ja kaitseseadised on kahjustamata ja õigesti paigaldatud. Tehke enne kasutamist vajaduse korral nõutavad hooldus- või remonditööd.

Saeketi vahetamine ja teritamine

- Saekett võib muutuda nüriks pikema kasutuse järel või kokkupuutel muude esemetega kui puit.
- Optimaalse jõudluse ja turvalisuse tagamiseks peab saekett olema terav.
- Ärge teritage saeketti kunagi ise, kui teil puudub vastav oskus või kogemus.
- Vahetage saeketti Boschi varuosaketi vastu või laske spetsialistil saeketti lihvida.

Laba vahetamine

- ▶ **Vahetage laba üksnes juhul, kui tunnete toodet hästi ja saate juhistest täpselt aru, muul juhul pöörduge Boschi klienditeenindusse.**
- Kui laba on kulunud, võite selle seadme eluea pikendamiseks teistpidi külge kinnitada või uue vastu välja vahetada.
- Ärge kasutage selleks kuuskantvõtit, et laba **(15)** ja pingutusratta **(2)** vahelist kruvi lahti keerata.
- Pärast seda, kui olete laba ümber pööranud või välja vahetanud, monteerige pingutusratas **(2)** külge tagasi.

Märkus: Keerake käejõuga kinni, kuni tunnete kerget vastupanu, siis tehke lõplikuks kinnitamiseks 1/8 keere. Kui laba on liiga kõvasti kinni keeratud, võib see kinni kiiluda ja saeketi pöörlemist takistada.

Laba

EasyChain 18V-15-7	Oregon 064BXNA041

Klienditeenindus ja müügijärgne nõustamine

Eesti Vabariik

Tel.: (+372) 6549 575

Meie teenindusaadresside ja garantiitingimuste lingi leiate viimaselt lehelt.

Päringute esitamisel ja varuosade tellimisel teatage meile kindlasti toote tüübisildil olev 10-kohaline tootenumber.

Kasutuskõlbmatuks muutunud seadmete käitlus

Elektrilised tööriistad, akud, lisatarvikud ja pakendid tuleb keskkonnasäästlikult ringlusse võtta.



Ärge käidelge elektrilisi tööriistu ja akusid/ patareisid koos olmejäätmetega!

Üksnes EL liikmesriikidele:
Elektri- ja elektroonikaseadmed või kasutatud akud/patareid, mis enam kasutuskõlblikud pole, peab eraldi kokku koguma ning keskkonnasõbralikul viisil kasutusest kõrvaldama. Kasutage selleks ettenähtud kogumissüsteeme. Vale jäätmekäitlus võib nendes sisalduvate võimalike ohtlike ainete tõttu keskkonda ja tervist kahjustav olla.

Latviešu

Drošības noteikumi

Simbolu skaidrojums


Vispārēja rakstura bīstamības zīme.


Izlasiet šo lietošanas pamācību.


Nelietojiet izstrādājumu lietus laikā.


Sekojiet, lai zaru zāģis neradītu atsitienu, un izvairieties no zāģēšanu ar zāģa sliedes galu.


Vienmēr turiet zaru zāģi ar abām rokām.


Netuviniet rokas asmenim.


Lietojiet acu un ausu aizsargus.


Nēsājiet drošus aizsargcimdus.


BRĪDINĀJUMS. Pirms apkopes atvienojiet akumulatoru.

Vispārēji drošības noteikumi elektroinstrumentiem

⚠ BRĪDINĀJUMS **Izlasiet visus drošības noteikumus un instrukcijas, aplūkojiet ilustrācijas un iepazīstieties ar specifikācijām, kas tiek piegādātas kopā ar šo elektroinstrumentu.** Šeit sniegto drošības noteikumu un instrukciju neievērošana var izraisīt aizdegšanos un būt par cēloni elektriskajam triecienam vai nopietnam savainojumam.

Pēc izlasīšanas uzglabājiet šos noteikumus turpmākai izmantošanai.

Drošības noteikumos lietotais apzīmējums "elektroinstruments" attiecas gan uz Jūsu tīkla elektroinstrumentiem (ar elektrokabeli), gan arī uz akumulatora elektroinstrumentiem (bez elektrokabeļa).

Drošība darba vietā

- **Uzturiet savu darba vietu tīru un labi apgaismotu.** Nekārtīgās un tumšās vietās var viegli notikt nelaimes gadījums.
- **Nedarbiniet elektroinstrumentus sprādzienbīstamā atmosfērā, piemēram, viegli uzliesmojošu šķidrumu tuvumā un vietās ar paaugstinātu gāzu vai putekļu saturu gaisā.** Darba laikā elektroinstruments nedaudz dzirksteļo, un tas var izsaukt viegli degošu putekļu vai tvaiku aizdegšanos.
- **Darbinot elektroinstrumentu, neļaujiet bērniem un nepiederošām personām tuvoties darba vietai.** Citu personu klātbūtne var novērst uzmanību, kā rezultātā jūs varat zaudēt kontroli pār elektroinstrumentu.

Elektrodrošība

- **Nelietojiet elektroinstrumentu lietus laikā, neturiet to mitrumā.** Mitrumam iekļūstot elektroinstrumentā, pieaug risks saņemt elektrisko triecienu.

Personiskā drošība

- **Strādājot ar elektroinstrumentu, saglabājiet paškontroli un rīkojieties saskaņā ar veselo saprātu. Pārtrauciet darbu, ja jūtaties noguris vai arī atrodaties narkotiku, alkohola vai medikamentu iespaidā.** Strādājot ar elektroinstrumentu, pat viens neuzmanības mirklis var būt par cēloni nopietnam savainojumam.
- **Lietojiet individuālo darba aizsargaprīkojumu. Darba laikā vienmēr nēsājiet aizsargbrilles.** Individuālā darba aizsargaprīkojuma (putekļu maskas, neslīdošu apavu un aizsargķiveres vai ausu aizsargu) lietošana noteiktos apstākļos ļaus samazināt savainošanās risku.
- **Nepieļaujiet elektroinstrumenta patvaļīgu ieslēgšanos. Pirms elektroinstrumenta pievienošanas elektrotīklam, akumulatora ievietošanas vai izņemšanas, kā arī pirms elektroinstrumenta pārnešanas pārliecinieties, ka tas ir izslēgts.** Pārnesot elektroinstrumentu, ja pirksts atrodas uz ieslēdzēja, kā arī pievienojot to elektrobarošanas avotam laikā, kad elektroinstruments ir ieslēgts, var viegli notikt nelaimes gadījums.
- **Pirms elektroinstrumenta ieslēgšanas izņemiet no tā regulējošos rīkus vai atslēgas.** Regulējošais rīks vai atslēga, kas ieslēgšanas brīdī atrodas elektroinstrumenta kustīgajās daļās, var radīt savainojumu.
- **Nesniedzieties pārāk tālu. Jebkurā situācijā saglabājiet līdzsvaru un stingru stāju.** Tas atvieglos elektroinstrumenta vadīšanu neparedzētās situācijās.

- ▶ **Nēsājiet darbam piemērotu apģērbu. Darba laikā nenēsājiet brīvi plandošas drēbes un rotaslietas. Netuviniet garus matus un drēbes kustošām daļām.** Vaļīgas drēbes, rotaslietas un gari mati var ieķerties kustošajās daļās.
- ▶ **Ja elektroinstrumenta konstrukcija ļauj tam pievienot putekļu uzsūkšanas vai savākšanas, nodrošiniet, lai tā būtu pievienota un tiktu pareizi lietota.** Pielietojot putekļu savākšanu, samazinās to kaitīgā ietekme uz veselību.
- ▶ **Nepaļaujieties uz iemaņām, kas iegūtas, bieži lietojot instrumentus, neieslīgstiet pašapmierinātībā un neignorējiet instrumenta drošas lietošanas principus.** Neuzmanīgas rīcības dēļ dažās sekundes daļās var gūt nopietnu savainojumu.

Saudzīga apiešanās un darbs ar elektroinstrumentiem

- ▶ **Nepārslogojiet elektroinstrumentu. Ikvienam darbam izvēlieties piemērotu elektroinstrumentu.** Elektroinstruments darbojas labāk un drošāk pie nominālās slodzes.
- ▶ **Nelietojiet elektroinstrumentu, ja to ar ieslēdzēja palīdzību nevar ieslēgt un izslēgt.** Elektroinstruments, ko nevar ieslēgt un izslēgt, ir bīstams lietošanai un to nepieciešams remontēt.
- ▶ **Pirms elektroinstrumenta regulēšanas, piederumu nomaiņas vai novietošanas uzglabāšanai atvienojiet tā elektrokabeļa kontaktdakšu no barojošā elektrotīkla vai izņemiet no tā akumulatoru, ja tas ir izņemams.** Šādi iespējams novērst elektroinstrumenta nejaušu ieslēgšanos.
- ▶ **Ja elektroinstruments netiek lietots, uzglabājiet to piemērotā vietā, kur elektroinstruments nav sasniedzams bērniem un personām, kuras neprot ar to rīkoties vai nav iepazinušās ar šiem noteikumiem.** Ja elektroinstrumentu lieto nekompetentas personas, tas var apdraudēt cilvēku veselību.
- ▶ **Savlaicīgi apkalpojiet elektroinstrumentus un to piederumus. Pārbaudiet, vai kustīgās daļas nav nobīdījušās un ir droši iestiprinātas, vai kāda no daļām nav salauzta un vai nepastāv jebkuri citi apstākļi, kas varētu nelabvēlīgi ietekmēt elektroinstrumenta darbību. Ja elektroinstruments ir bojāts, nodrošiniet, lai tas pirms lietošanas tiktu izremontēts.** Daudzi nelaimes gadījumi notiek tāpēc, ka elektroinstruments pirms lietošanas nav pienācīgi apkalpots.
- ▶ **Uzturiet griezošos darbinstrumentus asus un tīrus.** Rūpīgi kopti elektroinstrumenti, kas apgādāti ar asiem griezējinstrumentiem, ļauj strādāt daudz ražīgāk un ir vieglāk vadāmi.
- ▶ **Lietojiet vienīgi tādus elektroinstrumentus, piederumus, darbinstrumentus utt., kas atbilst šeit sniegtajiem norādījumiem, ņemot vērā arī konkrētos lietošanas apstākļus un veicamā darba raksturu.** Elektroinstrumentu lietošana citiem mērķiem, nekā tiem, kuriem to ir paredzējis ražotājs, ir bīstama un var novest pie neparedzamām sekām.
- ▶ **Uzturiet elektroinstrumenta rokturus un noturvirsmas sausas, tīras un brīvas no eļļas un smērvielām.** Slideni rokturi un noturvirsmas traucē efektīvi rīkoties ar elektroinstrumentu un to droši vadīt neparedzētās situācijās.

Saudzīga apiešanās un darbs ar akumulatora elektroinstrumentiem

- ▶ **Akumulatoru uzlādei lietojiet tikai ražotāja norādīto uzlādes ierīci.** Ikviena uzlādes ierīce ir paredzēta tikai noteikta tipa akumulatoram, un mēģinājums to lietot cita tipa akumulatoru uzlādei var novest pie uzlādes ierīces un/vai akumulatora aizdegšanās.
- ▶ **Lietojiet elektroinstrumentos tikai tiem īpaši paredzētus akumulatorus.** Cita tipa akumulatoru lietošana var būt par cēloni savainojumam vai novest pie elektroinstrumenta un/vai akumulatora aizdegšanās.
- ▶ **Laikā, kad akumulators netiek lietots, nepieļaujiet, lai tā kontakti saskartos ar sasprausdēm, monētām, atslēgām, naglām, skrūvēm vai citiem nelieliem metāla priekšmetiem, kas varētu veidot savienojumu starp kontaktiem, izraisot īsslēgumu.** Īsslēgums starp akumulatora kontaktiem var radīt apdegumus un izraisīt aizdegšanos.
- ▶ **Nepareizi lietojot akumulatoru, no tā var izplūst šķidrais elektrolīts; nepieļaujiet tā nonākšanu saskarē ar ādu. Ja tas tomēr ir nejauši noticis, noskalojiet elektrolītu ar ūdeni. Ja elektrolīts nonāk acīs, meklējiet ārsta palīdzību.** No akumulatora izplūdušais elektrolīts var izsaukt ādas iekaisumu vai pat apdegumu.
- ▶ **Nelietojiet akumulatoru vai elektroinstrumentu, ja tas ir bojāts vai modificēts.** Bojāti vai modificēti akumulatori var radīt neparedzētas situācijas, kuru rezultātā var notikt aizdegšanās vai sprādziens, kā arī var rasties savainojuma risks.
- ▶ **Neturiet elektroinstrumentu vai akumulatoru uguns tuvumā vai vietā ar augstu temperatūru.** Elektroinstrumenta vai akumulatora atrašanās uguns tuvumā vai vietā, kur temperatūra pārsniedz 130 °C, var izraisīt sprādzienu.
- ▶ **Ievērojiet visas uzlādēšanas instrukcijas un neuzlādējiet akumulatoru vai elektroinstrumentu pie temperatūras, kas atrodas ārpus instrukcijā norādīto pieļaujamo temperatūras vērtību diapazona robežām.** Uzlādējot akumulatoru neatbilstošā veidā vai pie temperatūras, kas atrodas ārpus pieļaujamo temperatūras vērtību diapazona robežām, tas var tikt bojāts, kā arī var pieaugt aizdegšanās risks.

Apkalpošana

- ▶ **Nodrošiniet, lai elektroinstrumenta remontu veiktu kvalificēts personāls, nomaiņai izmantojot vienīgi identiskas rezerves daļas.** Tikai tā ir iespējams panākt un saglabāt vajadzīgo darba drošības līmeni.
- ▶ **Nekādā gadījumā neveiciet bojātu akumulatoru apkalpošanu.** Akumulatoru apkalpošanu drīkst veikt tikai ražotājs vai tā pilnvaroti servisa speciālisti.

Drošības norādījumi zaru zāģiem

- ▶ **Zaru zāģa darbības laikā sekojiet, lai kāda no ķermeņa daļām nenonāktu zāģa ķēdes tiešā tuvumā. Pirms zāģa palaides pārliecinieties, ka zāģa ķēde nav pieskārusies nevienam objektam.** Strādājot ar zaru zāģi, pat viens neuzmanības mirklis var izraisīt apģērba vai kādas ķermeņa daļas saskaršanos ar zāģa ķēdi vai ieķeršanos tajā.
- ▶ **Instruments ir paredzēts lietošanai ar abām rokām. Vienmēr turiet zaru zāģi ar vienu roku aiz aizmugurējā roktura, bet ar otro roku satveriet papildrokturi. (skatiet attēlu F)**
- ▶ **Turiet zaru zāģi tikai aiz izolētajām satveršanas virsmām, jo zāģa ķēde var nonākt saskarē ar slēptiem strāvas vadiem.** Zāģa ķēdei skarot spriegumaktīvu vadu, spriegums var tikt pārvadīts uz instrumenta metāla daļām un izraisīt elektrisko triecienu.
- ▶ **Nēsājiet ierīces acu aizsardzībai. Ieteicams izmantot arī citu aizsargaprīkojumu, kas paredzēts galvas, roku, kāju un pēdu aizsardzībai.** Piemērots aizsargtērps samazina savainojumu rašanās risku, ko var radīt promlidojošas materiāla skaidas vai nejauša pieskaršanās zāģa ķēdei.
- ▶ **Nestrādājiet ar zaru zāģi, atrodoties kokā, stāvot uz trepēm, jumta vai nestabilas balstvirsmas.** Zaru zāģa lietošana šādā veidā var radīt nopietnas traumas.
- ▶ **Strādājot vienmēr ieņemiet stabilu ķermeņa stāju un lietojiet zaru zāģi tikai tad, kad stāvat uz stingra, droša un līdzena pamata.** Slidena pamatne vai nestabilas stāvēšanas virsmas var izraisīt līdzsvara zudumu vai arī kontroles zaudēšanu pār instrumentu.
- ▶ **Zāģējot nospriegotus koka zarus, ņemiet vērā to, ka tie negaidīti var strauji pārvietoties atpakaļvirzienā.** Atbrīvojoties nospriegotajām koka šķiedrām, zari var trāpīt zāģa lietotājam un/vai izraisīt kontroles zaudēšanu pār zaru zāģi.
- ▶ **Ievērojiet īpašu piesardzību, apzāģējot pamežu un jaunus kociņus.** Tievie kociņi var ieķerties zāģa ķēdē un izraisīt atsitienu vai būt par cēloni līdzsvara zaudēšanai.
- ▶ **Pārnēsājiet zaru zāģi aiz aizmugurējā roktura izslēgtā stāvoklī, zāģa ķēdei esot vērstai uz priekšu. Transportējot vai uzglabājot zaru zāģi, vienmēr uzlieciet ķēdes pārsegu.** Uzmanīgi rīkojoties ar zaru zāģi, samazinās risks nejauši pieskarties darbībā esošajai zāģa ķēdei.
- ▶ **Ievērojiet norādījumus par instrumenta eļļošanu, ķēdes spriegošanu un sliedes un ķēdes nomaiņu.** Nepareizi nospriegota vai nepietiekami eļļota zāģa ķēde var pārtrūkt vai radīt atsitiena risku.
- ▶ **Lietojiet zaru zāģi tikai koksnes zāģēšanai. Nelietojiet zaru zāģi darbam, kuram tas nav paredzēts. Piemērs. Nelietojiet zaru zāģi metāla, plastmasas, mūra vai tādu celtniecības materiālu zāģēšanai, kas nav izgatavoti no koka.** Zaru zāģa izmantošana darbiem, kuriem tas nav paredzēts, var radīt bīstamas situācijas.
- ▶ **Šis zaru zāģis nav paredzēts koku gāšanai.** Izmantojot zaru zāģi darbiem, kas neatbilst paredzētajam lietojumam, zāģa lietotājs vai tuvumā esošās personas var gūt smagas traumas.
- ▶ **Sekojiet visiem norādījumiem, atbrīvojot iestrēgušu materiālu, uzglabājot vai apkopjot zaru zāģi.** Pārliecinieties, vai ir izslēgts slēdzis un izņemts akumulators.
- ▶ **Atsitiena cēloņi un tā novēršana**
  Atsitiens var rasties tad, ja ķēdes vadotnes gals skar kādu priekšmetu, kā arī tad, ja koks zāģēšanas laikā izliecas un zāģa ķēde tiek iespiesta zāģējumā.
  Ķēdes vadotnes gala saskaršanās ar kādu priekšmetu daudzos gadījumos var izraisīt pēkšņu, atpakaļ virzītu reakciju, kad ķēdes vadotne tiek mesta augšup un strauji pārvietojas strādājošās personas virzienā.
  Zāģa ķēdes augšējās daļas iespiešana zāģējumā var izraisīt ķēdes vadotnes atsitienu, tai strauji pārvietojoties strādājošās personas virzienā.
  Ikviena no minētajām reakcijām var būt par cēloni kontroles zaudēšanai pār zāģi, kas savukārt var izraisīt smagus savainojumus. Tāpēc nedrīkst paļauties vienīgi uz drošības ierīcēm, kas ir iebūvētas zaru zāģī. Jums kā zaru zāģa lietotājam jāveic visi iespējamie pasākumi, lai darbs noritētu bez negadījumiem un savainojumiem.
  Atsitiens ir sekas nepareizai vai neprasmīgai zaru zāģa lietošanai. No tā ir iespējams izvairīties, veicot piemērotus piesardzības pasākumus, kas aprakstīti turpmāk:
- ▶ **Stingri turiet zāģi ar abām rokām tā, lai īkšķis un pārējie pirksti aptvertu zaru zāģa rokturi. Izvēlieties tādu ķermeņa stāju un roku novietojumu, kādā jūs varēsiet pretoties atsitiena reaktīvajam spēkam.** Pielietojot atbilstošus paņēmienus, strādājošā persona atsitiena gadījumā ir spējīga kontrolēt situāciju. Nekad neizlaidiet zaru zāģi no rokām.
- ▶ **Izvairieties ieņemt nedabisku ķermeņa pozu un neveiciet zāģēšanu, paceļot zāģi virs plecu augstuma.** Šādi tiks novērsta nejauša saskaršanās ar zāģa sliedes galu un nodrošināta labāka kontrole pār zaru zāģi, rodoties neparedzētām situācijām.
- ▶ **Nomaiņai izmantojiet vienīgi ražotājfirmas ieteiktās ķēdes vadotnes un zāģa ķēdes.** Nepiemērotas ķēdes vadotnes un/vai zāģa ķēdes izmantošana nomaiņai var būt par cēloni ķēdes pārtrūkšanai vai atsitienam.
- ▶ **Veicot zāģa ķēdes asināšanu un apkopi, ievērojiet ražotāja sniegtos norādījumus.** Novietojot dziļuma ierobežotāju pārāk zemu, var pieaugt ķēdes zāģa nosliece uz atsitienu.

Papildu drošības noteikumi

- ▶ **Šis elektroinstruments nav paredzēts, lai to lietotu personas (tostarp bērni) ar samazinātām fiziskajām, sensorajām vai garīgajām spējām vai nepietiekošu pieredzi un/vai nepietiekošām zināšanām, izņemot gadījumus, kad elektroinstrumenta lietošana notiek par minēto personu drošību atbildīgas personas**

uzraudzībā vai arī saņemot no tās norādījumus par elektroinstrumenta lietošanu. Nodrošiniet bērniem pienācīgu uzraudzību, sekojiet, lai viņi nesāktu rotaļāties ar elektroinstrumentu.

- ▶ **Nodrošiniet, lai instrumenta lietošanas laikā uz tā būtu nostiprinātas visas paredzētās aizsardzības ierīces un rokturi.** Nekādā gadījumā nemēģiniet lietot nepilnīgi saliktu vai bez ražotājfirmas atļaujas modificētu instrumentu.
- ▶ Vienmēr pārliecinieties, ka zāģa ķēde atrodas pareizā stāvoklī. Nepareizi ievietota zāģa ķēde var pārtrūkt, radīt atsitienu un/vai savainojumus.
- ▶ Strādājot ar zaru zāģi, vienmēr valkājiet izturīgas garās darba bikses.
- ▶ **Šis zaru zāģis nav piemērots zāģējumiem, kas tiek izpildīti virzienā no lejas uz augšu.** Zaru zāģa izmantošana darbiem, kuriem tas nav paredzēts, var radīt bīstamas situācijas.

Ieteikumi par optimālu apiešanos ar akumulatoru

- ▶ **Neatveriet akumulatoru un neveiciet tam nekādas modifikācijas.** Pastāv īsslēguma risks.



Sargājiet akumulatoru no karstuma, piemēram, no ilgstošas atrašanās saules staros vai uguns tuvumā, kā arī no ūdens un mitruma. Pretējā gadījumā var notikt sprādziens.

- ▶ **Laikā, kad ierīce netiek lietota, neglabājiet neizmantoto akumulatoru biroja skavu, monētu, atslēgu, naglu skrūvju vai citu nelielu metāla priekšmetu tuvumā, kas varētu izraisīt kontaktu pārvienošanu.** Īsslēgums starp akumulatora kontaktiem var radīt apdegumus un izraisīt ugunsgrēku.
- ▶ **Bojājuma gadījumā vai nepareizas apiešanās dēļ no akumulatora var izplūst tvaiki.** Izvēdiniet telpu un smagākos gadījumos meklējiet ārsta palīdzību. Tvaiki var izraisīt elpošanas ceļu kairinājumu.
- ▶ **Lietojiet akumulatoru vienīgi ražotāja izstrādājumos.** Tikai tā akumulators tiek pasargāts no bīstamām pārslodzēm.
- ▶ **Iedarbojoties uz akumulatoru ar smailu priekšmetu, piemēram, ar naglu vai skrūvgriezi, kā arī ārēja spēka iedarbības rezultātā akumulators var tikt bojāts.** Tas var radīt iekšēju isslēgumu, kā rezultātā akumulators var aizdegties, dūmot, eksplodēt vai pārkarst.
- ▶ **Nepieļaujiet īsslēguma veidošanos izsaukt starp akumulatora kontaktiem.** Tas var izsaukt sprādzienu.
- ▶ Laiku pa laikam iztīriet akumulatora ventilācijas atvērumus ar mīkstu, tīru un sausu otu.
- ▶ **Instrumenta uzlādei izmantojiet tikai piegādes komplektā iekļauto uzlādes ierīci.**

Simboli

Tālāk aplūkoto simbolu nozīmi ir svarīgi zināt, lai varētu lasīt un pareizi izprast šo lietošanas pamācību. Iegaumējiet šos simbolus un to nozīmi. Simbolu pareiza interpretēšana palīdzēs Jums labāk un drošāk lietot izstrādājumu.

Simbols	Nozīme
	Rūpīgi pārbaudiet, vai vietā, kurā dārza instruments tiks lietots, neatrodas savvaļas dzīvnieki vai mājdzīvnieki. Ierīces darbības laikā savvaļas dzīvnieki vai mājdzīvnieki var tikt savainoti. Uzmanīgi pārbaudiet vietu, kurā plānojat izmantot ierīci, un aizvāciet visus akmeņus, mietus, stieples, kaulus un citus svešķermeņus.
	Lietojiet aizsargķiveri, ja pastāv traumu gūšanas risks no krītošiem zariem.
	Lietojot ierīci, neļaujiet bērniem un citām personām tuvoties darba vietai. Citu personu klātbūtne var novērst uzmanību, kā rezultātā varat zaudēt kontroli pār ierīci.
	Kustības virziens
	Reakcijas virziens
	Svars
	Ieslēgšana
	Izslēgšana
	Atļauta darbība
	Neatļauta darbība
CLICK!	Ir sadzirdams troksnis
	Piederumi / rezerves daļas

Izstrādājuma un tā funkciju apraksts



Izlasiet visus drošības norādījumus un instrukcijas. Drošības noteikumu un lietošanas norādījumu neievērošana var būt par cēloni elektriskā trieciena saņemšanai, kā arī izraisīt aizdegšanos un/vai rasīt smagu savainojumu.

Lūdzam ņemt vērā lietošanas instrukcijas beigās redzamos attēlus.

Pielietojums

Izstrādājums ir paredzēts lietošanai mājas apstākļos kokmateriālu, piemēram, zaru, dēļu, koka siju u.c. zāģēšanai zemes tuvumā.

Zāģējumus var veikt pa šķiedru vai perpendikulāri šķiedrai.

Šis elektroinstruments nav piemērots minerālu izcelsmes materiālu un ģipša plākšņu zāģēšanai.

Šis elektroinstruments nav piemērots zāģēšanai virzienā no lejas uz augšu, iegremdēto zāģējumu veikšanai un koku gāšanai.

Lietošanas laikā šis elektroinstruments ir jātur un jāvada ar abām rokām.

Piegādes komplekts

Uzmanīgi izņemiet instrumentu no iepakojuma un pārliecinieties, ka tā piegādes komplektā ietilpst šādas vienības:

- Motorzāģis
- Pārsegs
- Zāģa ķēde
- Sliede
- Ķēdes aizsargs
- Zāģa ķēdes eļļa (50 ml)
- Lietošanas pamācība

Noteiktām versijām akumulators un uzlādes ierīce ir pievienota ierīcei.

Ja trūkst kāda no sastāvdaļām vai kāda no tām ir bojāta, lūdzam vērsties tirdzniecības vietā, kur iegādājāties instrumentu.

Attēlotās sastāvdaļas

Attēloto komponentu numerācija atbilst karstā elektroinstrumenta attēlojumam grafiskajā lapā.

(1) Ķēdes aizsargs
(2) Ķēdes spriegošanas rats
(3) Papildrokturis
(4) Ieslēgšanas/izslēgšanas slēdža bloķēšanas poga
(5) Ieslēdzējs/izslēdzējs
(6) Aizmugurējais rokturis
(7) Akumulatora ietvere
(8) Akumulatora uzlādes līmeņa indikators
(9) Roku aizsargs
(10) Skaidu izvades atvere
(11) Pārsegs
(12) Spriegošanas galviņa
(14) Zāģa ķēde
(13) Ķēdes pārsegs
(15) Sliede
(16) Akumulators[a)]
(17) Uzlādes ierīce[a)]
(18) Sērijas numurs
(19) Griešanās un zāģēšanas virziena simbols
(20) Magnēts
(21) Stiprinājuma tapa
(22) Sliedes vadotne
(23) Ķēdes spriegošanas tapa
(24) Ķežrats
(25) Akumulatora atbloķēšanas taustiņš

a) **Attēlotie vai aprakstītie piederumi neietilpst standarta piegādes komplektā.**

Tehniskie dati

Zaru zāģis		**EasyChain 18V-15-7**
Izstrādājum numurs		**3 600 HB8 9..**
Ķēdes kustības ātrums brīvgaitā	m/s	6,95
Sliedes garums	mm	150
Zāģēšanas kapacitāte	mm	130
Ķēdes spriegošana, neizmantojot instrumentus (SDS)		●
Zāģa ķēdes tips		325”– 80BX
Ķēdes aktīvo posmu biezums	mm	1,1 (0,043")
Svars [A)]		
– Bez akumulatora	kg	1,3
– Ar akumulatoru	kg	1,7 (1,5 Ahā) - 2,0 (6,0 Ahā)
Sērijas numurs		Skatīt sērijas numuru uz izstrādājuma (datu plāksnītes)
Ieteicamā apkārtējās vides temperatūra uzlādes laikā	°C	0 ... +35
Atļautā apkārtējās vides temperatūra uzglabāšanai	°C	–20 ... +50
Pieļaujamā apkārtējās vides temperatūra darbības laikā [B)]	°C	0 ... +40

Zaru zāģis	EasyChain 18V-15-7
Akumulatora tips	PBA 18V...W-. 1,5 Ah, 2,0 Ah, 2,5 Ah, 4,0 Ah, 6,0 Ah

A) atkarībā no izmantotā akumulatora

B) ierobežota jauda pie temperatūras vērtībām < 0 °C

Informācija par troksni un vibrāciju

Trokšņa emisijas vērtības ir noteiktas atbilstīgi **EN 62841-4-1**.

Pēc A raksturlīknes izsvērtās elektroinstrumenta radītā trokšņa parametru tipiskās vērtības ir šādas: skaņas spiediena līmenis **96** dB(A), skaņas jaudas līmenis **104** dB(A). Mērījumu nenoteiktība K = **3** dB.

Lietojiet dzirdes aizsarglīdzekļus!

Kopējā vibrācijas vērtība a_h (pastāvīga vibrācija), p_F (atkārtotas triecienvibrācijas) un mērījuma nenoteiktība K ir noteiktas atbilstīgi **EN 62841-4-1**:

a_h = **4** m/s^2 (K = **1,5** m/s^2), p_F = **186** m/s^2 (K = **65** m/s^2)

Norādītā(-s) radītā(-s) vibrācijas un trokšņa vērtība(-s) ir izmērīta(-s) saskaņā ar standartizētu pārbaužu metodi un var tikt izmantota(-s), lai savā starpā salīdzinātu elektroinstrumentus.

Tās, ka norādīto kopējo vibrācijas vērtību un norādīto radītā trokšņa vērtību, var izmantot arī sākotnējai iedarbības izvērtēšanai.

Tā kā elektroinstrumenta faktiskās lietošanas laikā radušās vibrācijas un trokšņa faktiskās vērtības ir atkarīgas no elektroinstrumenta lietošanas veida un jo īpaši no priekšmeta apstrādes veida un var atšķirties no norādītajām vērtībām, ir nepieciešams noteikt atbilstošus drošības pasākumus lietotāja aizsardzībai, pamatojoties uz vibrācijas iedarbības novērtējumu faktiskajos lietošanas apstākļos (pie tam jāņem vērā visas elektroinstrumenta darbības cikla daļas, piemēram, laika posmi, kad tas ir izslēgts, kā arī laika posmi, kad tas darbojas bez slodzes).

Akumulators

Bosch pārdod akumulatora elektriskos darbinstrumentus arī bez akumulatora. Tas, vai Jūsu elektriskā darbinstrumenta piegādes komplektācijā ir iekļauts akumulators, ir norādīts uz iesaiņojuma.

Akumulatora uzlāde

▶ **Izmantojiet vienīgi tehniskajos datos norādītās uzlādes ierīces.** Vienīgi šī uzlādes ierīce ir piemērota jūsu elektroinstrumentā izmantojamā litija-jonu akumulatora uzlādei.

Norāde: atbilstoši starptautiskajiem kravu pārvadāšanas noteikumiem litija jonu akumulatori tiek piegādāti daļēji uzlādētā stāvoklī. Lai nodrošinātu pilnu akumulatora jaudu, pirms pirmās lietošanas reizes pilnībā uzlādējiet akumulatoru.

Akumulatora ielikšana

Ievietojiet uzlādēto akumulatoru akumulatora stiprinājumā, līdz tas tiek nofiksēts.

Akumulatora izņemšana

Lai izņemtu akumulatoru, nospiediet akumulatora atbrīvošanas taustiņu un izvelciet akumulatoru.
Nedarbojieties ar spēku.

Akumulatora uzlādes pakāpes indikators uz akumulatora

Piezīme: ne visiem akumulatoru tipiem ir uzlādes līmeņa indikators.

Uz akumulatora esošās akumulatora uzlādes pakāpes indikatora trīs zaļās LED diodes parāda akumulatora uzlādes pakāpi. Vadoties no drošības apsvērumiem, uzlādes pakāpe ir nolasāma tikai tad, ja elektroinstruments nedarbojas.

Lai rādītu uzlādes pakāpi, nospiediet uzlādes pakāpes indikatora taustiņu uz akumulatora. Tas ir iespējams arī ar noņemtu akumulatoru.

LED gaismas diodes uz akumulatora	Uzlādes pakāpe
Deg pastāvīgi 4 × zaļā krāsā	≈ 75–100 %
Deg pastāvīgi 3 × zaļā krāsā	≈ 50–75 %
Deg pastāvīgi 2 × zaļā krāsā	≈ 25–50 %
Deg pastāvīgi 1 × zaļā krāsā	≈ 5–25 %
Mirgo 1 × zaļā krāsā	≈ 0–5 %

Pareiza apiešanās ar akumulatoru

Sargājiet akumulatoru no mitruma un ūdens.

Uzglabājiet akumulatoru pie temperatūras no −20 °C līdz 50 °C. Neatstājiet akumulatoru karstumā, piemēram, vasaras laikā neatstājiet to automašīnā.

Ja manāmi samazinās instrumenta darbības laiks starp akumulatora uzlādēm, tas norāda, ka akumulators ir nolietojies un to nepieciešams nomainīt.

Ievērojiet norādījumus par atbrīvošanos no nolietotajiem izstrādājumiem.

Akumulatora apkope

Lai nodrošinātu optimālu akumulatora izmantošanu, ievērojiet šādas norādes un veiciet šādas darbības:

– Sargājiet akumulatoru no mitruma un ūdens.

– Uzglabājiet elektroinstrumentu un akumulatoru tikai temperatūras amplitūdā no −20 °C līdz 50 °C. Vasaras periodā neatstājiet akumulatoru, piemēram, automašīnas salonā.

– Uzglabājiet akumulatoru atsevišķi, nevis ievietotu dārza instrumentā.

– Neatstājiet akumulatoru dārza instrumentā, ja tas ir pakļauts tiešai saules staru iedarbībai.
– Optimālā temperatūra akumulatora uzglabāšanai ir 5 °C.
– Laiku pa laikam iztīriet akumulatora ventilācijas atvērumus ar mīkstu, tīru un sausu otu.

Ja ievērojami samazinās dārza instrumenta darbības laiks starp divām akumulatora uzlādēm, tas liecina, ka akumulators ir nolietojies un to nepieciešams nomainīt.

Montāža

Zāģa ķēdes montāža un spriegošana (skatiet attēlus B1–B7)

- ▶ **Pirms zāģa ķēdes apkopes vai maiņas uzlieciet individuālos aizsardzības līdzekļus (IAL).**
- ▶ **Montāžai neizmantojiet instrumentus.**
- ▶ **Zaru zāģa lietošana ar nepareizi salāgotu vai nepareizi nospriegotu ķēdi var izraisīt ķēdes pārtrūkšanu, atsitienu un/vai savainojumus.** Pareizi salāgota un nospriegota ķēde uzlabo izstrādājuma veiktspēju un pagarina tā kalpošanas laiku. Nospriegojiet ķēdi ar BOSCH apstiprinātu spriegošanas palīgierīci .
- ▶ **Lietojot jaunas zāģa ķēdes, jārēķinās ar to garuma ievērojamu palielināšanos.**
- ▶ **Nespriegojiet zāģa ķēdi laikā, kad tā ir stipri sakarsusi, jo atdziestot ķēde savelkas un pārāk stingri piegulst ķēdes vadotnei.**
- ▶ **Izmantojiet tikai zāģa ķēdes ar 1,1 mm aktīvo posmu biezumu (zāģējuma platumu).**

– Novietojiet zaru zāģi uz līdzenas virsmas.
– Pārbaudiet, vai ķēdes spriegošanas ripulis **(2)** ir līdz galam pagriezts pretēji pulksteņrādītāju kustības virzienam.
– Iespraudiet zāģa ķēdi **(14)** sliedes **(15)** spraugā. Pievērsiet uzmanību pareizam ķēdes kustības virzienam; šim nolūkam salīdziniet zāģa ķēdi ar tās kustības virziena un zāģēšanas virziena apzīmējumu **(19)**.
– Uzlieciet zāģa sliedi **(15)** uz stiprinājuma tapas **(21)** un aplieciet ķēdes posmus apkārt ķēžratam **(24)**.
– Pārbaudiet, vai visas daļas ir pareizi izvietotas un turiet zāģa sliedi ar zāģa ķēdi šajā pozīcijā. Izmantojiet magnētu **(20)** kā papildu atbalstu ķēdes sliedes iecentrēšanai.
– Grieziet ķēdes spriegošanas ripuli **(2)** pulksteņrādītāju kustības virzienā, līdz ķēde ir daļēji nospriegota.
– Uzlieciet SDS pārsegu **(11)** un grieziet spriegošanas galviņu **(12)** pulksteņrādītāju kustības virzienā, līdz pārsegs ir daļēji nostiprināts.
– Grieziet ķēdes spriegošanas ripuli **(2)** pulksteņrādītāju kustības virzienā (+), līdz ir sasniegts pareizais ķēdes spriegojums. Zāģa ķēde **(14)** ir pareizi nospriegota, ja to var pacelt apm. 2–3 mm uz augšu.
– Kad ir sasniegts pareizais spriegojums, grieziet spriegošanas galviņu **(12)** pulksteņrādītāju kustības virzienā, līdz tā ir nofiksējusies, un nolaidiet aptveri pie spriegošanas galviņas**(12)** uz leju. Ķēdes sliede ir nofiksēta noregulētajā pozīcijā. Pārtrauciet ķēdes spriegošanas ripuļa **(2)** griešanu.
– Ja ķēde ir nospriegota pārāk stipri, paceliet aptveri pie spriegošanas galviņas **(12)** uz augšu un nedaudz pagrieziet to pretēji pulksteņrādītāju kustības virzienam. Grieziet ķēdes spriegošanas ripuli virzienā (-) un atkārtojiet ķēdes spriegošanas darbības.

Zāģa ķēdes eļļošana (skatīt attēlu C)

Darbības laikā zāģa ķēde automātiski netiek eļļota ar ķēžu eļļu.

Pirms katras lietošanas pārbaudiet zāģa ķēdi un ar roku uzklājiet eļļu uz tās.

Zaru zāģa darbība bez ķēžu eļļas izraisa bojājumus zaru zāģī.

Zāģa ķēdes kalpošanas laiks un zāģēšanas veiktspēja ir atkarīga no optimālas ķēdes eļļošanas.

Norāde: vienmēr izmantojiet tikai ķēdes zāģiem paredzētu eļļu, lai nodrošinātu maksimālu veiktspēju. Neapstiprinātas eļļas izmantošana var samazināt eļļošanas sistēmas veiktspēju un izraisīt garantijas anulēšanu.

Eļļas uzklāšana uz zāģa ķēdes:
– Pirms ķēdes eļļošanas noņemiet akumulatoru.
– Klājot eļļu uz zāģa ķēdes, vienmēr valkājiet cimdus.
– Novietojiet zaru zāģi uz piemērotas virsmas ar pārsegu **(11)** uz augšu.
– Nodalījumā starp sliedi un zāģa ķēdi uzklājiet eļļu.
– Ievietojiet atpakaļ akumulatoru. Uz īsu brīdi ieslēdziet zaru zāģi, lai palīdzētu eļļai vienmērīgi izkliedēties pa vadības sliedi un zāģa ķēdi.

Lietošana

Ieslēgšana un izslēgšana (skatiet attēlu E)

Ieslēgšana

Noņemiet ķēdes pārsegu **(13)** un ievietojiet uzlādēto akumulatoru

Turiet zaru zāģi ar abām rokām, ar vienu roku satverot aizmugurējo rokturi **(6)**, bet ar otru turot papildrokturi **(3)**.

Nospiediet ieslēgšanas bloķēšanas pogu **(4)** un pēc tam nospiediet ieslēdzēju/izslēdzēju **(5)**.

Tiklīdz zāģa ķēde **(14)** sāk darboties, ieslēgšanas bloķēšanas pogu **(4)** atkal atlaidiet.

Izslēgšana

Atlaidiet ieslēdzēju/izslēdzēju **(5)**, zāģa ķēde **(14)** apstājas.

Ja zāģa ķēde **(14)** neapstājas pēc tam, kad esat atlaidis ieslēdzēju/izslēdzēju **(5)**, vērsieties tuvākajā Bosch klientu apkalpošanas centrā.

Izņemiet akumulatoru un uzlieciet ķēdes aizsargu **(13)**.

Darbs ar zaru zāģi

- ▶ **Pirms instrumenta lietošanas vienmēr izlasiet lietošanas pamācību un drošības norādījumus.**

- ▶ **Nekad nedarbiniet mašīnu ar bojātām aizsargierīcēm vai bez tām, piemēram, bez aizsarga, kas pasargā no kustīgās zāģa ķēdes.**
- ▶ **Vienmēr pārbaudiet zaru zāģa un ķēdes stāvokli. Vai zāģa ķēde ir ieziesta ar eļļu? Skatiet sadaļu "Zāģa ķēdes eļļošana". Izmantojiet zaru zāģi tikai tad, ja tas darbojas bez traucējumiem. Neveiciet nekādas izmaiņas zaru zāģī.**
- ▶ **Vienmēr pārbaudiet, vai zaru zāģis ir pareizi samontēts; skatiet sadaļu "Zaru zāģa samontēšana un nospriegošana".**
- ▶ **Pārbaudiet, vai ķēdes aizsargs, kas nodrošina aizsardzību ķēdes darbības laikā, ir pareizi novietots. Ja ķēdes aizsargs, kas nodrošina aizsardzību ķēdes darbības laikā, ir bojāts un neatgriežas savā normālajā pozīcijā, vērsieties tuvākajā Bosch klientu apkalpošanas centrā.**
- ▶ **Vienmēr valkājiet piemērotu apģērbu un individuālos aizsarglīdzekļus.**
- ▶ **Lietojiet aizsargbrilles, dzirdes aizsargus un aizsargcimdus. Piemērots apģērbs samazina savainojumu rašanās risku, ko var radīt gaisā izsviestas koka skaidas vai nejauša pieskaršanās zāģa ķēdei.**
- ▶ **Vienmēr pārliecinieties, ka tuvumā nav nekādu šķēršļu un nepiederošu personu.**
- ▶ **Vienmēr izmantojiet zaru zāģi uz stabilas, līdzenas pamatnes. Vienmēr izmantojiet zaru zāģi laba apgaismojuma apstākļos.**
- ▶ **Nekad neizmantojiet zaru zāģi uz kāpnēm vai augstumā, kas pārsniedz plecu augstumu.**
- ▶ **Nekad nesniedzieties pārāk tālu un nestrādājiet ar izstieptām rokām.**
- ▶ **Vienmēr stingri turiet zaru zāģi ar abām rokām.**
- ▶ **Uzmanieties no eļļas uz zāģa satveršanas virsmām un cimdiem.**
- ▶ **Zāģējot apstrādātu koksni, izmantojiet respiratoru.**
- ▶ **Pārbaudiet, vai zāģēšanas zonā nav strāvas kabeļu.**

Vispārējā rīcība (skatiet attēlu G)

- Pirmreizējiem lietotājiem ieteicams vispirms pavingrināties baļķu zāģēšanā uz zāģēšanas darbagalda.
- Turiet zaru zāģi sāniski attiecībā pret savu ķermeni, satverot to ar roku, ar kuru strādāt jums ir visērtāk.
- Kustīgais ķēdes aizsargs **(1)** ir uzstādīts, lai nodrošinātu aizsardzību papildrokturim. Brīdī, kad instruments zāģē koksni, šis aizsargs kustas virzienā uz augšu. Pēc zāģēšanas ķēdes aizsargs atgriežas **(1)** tā sākuma pozīcijā.
- Pirms saskaršanās ar zāģējamo koku zāģa ķēdei jākustas ar pilnu ātrumu.
- Zāģējot nespiediet zāģa ķēdi ar spēku, bet ļaujiet tai darboties.
- Izņemiet zaru zāģi no nepabeigtas griezuma vietas, kamēr zāģa ķēde vēl atrodas kustībā.
- Nobeidzot zāģējumu, ievērojiet īpašu piesardzību. Tiklīdz zaru zāģis atbrīvojas no griezuma vietas, strauji mainās smaguma spēks. Tas ir bīstami, jo var tikt savainotas kājas un pēdas.

Zāģa atsitiens (skatiet attēlu H)

Nekad nenoņemiet vai neveiciet izmaiņas ķēdes aizsargā! Zāģis ir aprīkots ar aizsargu, kas nodrošina aizsardzību ķēdes kustības laikā, lai novērstu atsitienu brīdī, kad zāģa gals nejauši tiek spiests pret zāģējamo kokmateriālu.

Ar jēdzienu "zāģa atsitiens" saprot pēkšņu un strauju darbībā esošā zaru zāģa pārvietošanos uz augšu vai atpakaļ, kas var notikt brīdī, kad zāģa sliedes gals saskaras ar zāģējamo materiālu vai ir nosprūdusi zāģa ķēde.

Notiekot atsitienam, zaru zāģa reakcija nav paredzama, kā rezultātā smagus savainojumus var gūt strādājošā persona vai arī citas tuvumā esošās personas.

Sāniskie, slīpie vai gareniskie zāģējumi ir veicami, ievērojot īpašu piesardzību; bīstamās situācijās atlaidiet ieslēdzēju.izslēdzēju **(5)**, lai novērstu savainojumu gūšanu.

Lai novērstu atsitienu, rīkojieties šādi:

- Pielieciet zaru zāģi pie zāģējamā materiāla iespējami paralēli tā virsmai.
- Nekad nestrādājiet ar pietiekami nenospriegotu vai stipri nodilušu zāģa ķēdi.
- Nomainiet neasu zāģa ķēdi.
- Nekad neveiciet zāģēšanu virs plecu augstuma.
- Neizmantojiet zāģēšanai ķēdes vadotnes priekšējo galu.
- Darba laikā vienmēr stingri turiet zaru zāģi ar abām rokām.
- Vienmēr lietojiet tikai firmas Bosch apstiprinātu zāģa ķēdi, kas nodrošina aizsardzību pret atsitienu.
- Sekojiet, lai ķēde būtu pareizi nospriegota.

Koku stumbru/malkas zāģēšana (skatiet attēlus I1 un I2)

- Stumbru zāģēšanai izmantojiet steķi, kas ir uzstādīts uz līdzenas un stingras pamatnes.
- Zāģējiet tikai koksni vai no koksnes izgatavotus priekšmetus. Zāģēšanas laikā vienmēr uzmanieties no akmeņiem, naglām u.c. priekšmetiem, jo tie var tikt izsviesti gaisā, sabojāt ķēdi vai nodarīt smagus miesas bojājumus ar instrumentu strādājošajai personai vai tuvumā esošām personām.
- Pirms zāģēšanas vienmēr nostipriniet stumbrus.
- Vienmēr zāģējiet stumbrus ārpus atbalsta punktiem, lai novērstu stumbra ieliekšanos un ķēdes nosprūšanu.
- Pievērsiet uzmanību tam, lai zāģa ķēde nekad nesaskartos ar zemi vai zāģēšanas aprīkojuma priekšmetiem.
- Uzmanieties, lai nepakluptu uz celmiem, zariem, saknēm u.c.
- Nav ieteicams zāģēt kokmateriālus, kas pārsniedz tehnisko datu sadaļā norādīto zāģēšanas kapacitāti (**130** mm).

Zara vai koka atzarošana (attēls J)

- Ar atzarošanu jāsaprot zaru atdalīšana no nogāzta koka vai liela zara.
- Pagaidām atstājiet neskartus lielākos, lejup vērstos zarus, uz kuriem balstās koka stumbrs.
- Ar vienu zāģa kustību atdaliet mazākos zarus.
- Rīkojieties piesardzīgi, zāģējot zarus, jo tie var strauji pārvietoties uz atpakaļ.
- Nekad neizmantojiet zaru zāģi uz kāpnēm vai augstumā, kas pārsniedz plecu augstumu.
- Nemainīgs ķēdes darbības ātrums zāģēšanas laikā padara efektīvāku zāģēšanas procesu.

Kļūmju uzmeklēšana

Ja elektroinstruments vairs nefunkcionē pareizi, šeit sniegtajā tabulā var atrast informāciju par kļūmju simptomiem, to cēloņiem un pasākumiem šo kļūmju novēršanai. Ja kļūmi neizdodas identificēt un novērst saviem spēkiem, griezieties tuvākajā remonta darbnīcā.

Ievērībai: Pirms kļūmju uzmeklēšanas izslēdziet elektroinstrumentu un izņemiet no tā akumulatoru.

Pazīme	Iespējamais cēlonis	Risinājums
Zaru zāģis nedarbojas	Akumulators ir izlādējies	Uzlādējiet akumulatoru, kā norādīts sadaļā "Norādes akumulatora uzlādei"
	Akumulators nav pareizi ievietots	Nodrošiniet, ka akumulatora ievietošanas laikā nostrādātu abas tā fiksatora pakāpes.
	Nostrādājusi motora aizsargsistēma	Nogaidiet, līdz motors ir atdzisis
	Akumulatora temperatūra ir pārāk zema vai pārāk augsta	Ļaujiet akumulatoram sasilt/atdzist
	Ķēdes spriegojums ir pārāk ciešs	Atslābiniet zāģa ķēdi, (skatīt „Zāģa ķēdes montāža un spriegošana (skatiet attēlus **B1**–**B7**)“, Lappuse 299).
Zāģa ķēde nekustas	Akumulators ir izlādējies	Uzlādējiet akumulatoru, kā norādīts sadaļā "Norādes akumulatora uzlādei"
	Elektroinstruments ir bojāts	Vērsieties pilnvarotā Bosch klientu apkalpošanas dienestā
	Aizsērējis nodalījums zem SDS pārsega	Skatiet sadaļu "Apkope un tīrīšana"
	Uz zāģa ķēdes nav eļļas	Nospriegojiet zāģa ķēdi, (skatīt „Zāģa ķēdes montāža un spriegošana (skatiet attēlus **B1**–**B7**)“, Lappuse 299) un ieeļļojiet to (skatīt „Zāģa ķēdes eļļošana (skatīt attēlu **C**)“, Lappuse 299).
Zaru zāģis darbojas ar īslaicīgiem pārtraukumiem	Iekšējais pārslēdzēj kontakts	Vērsieties pilnvarotā Bosch klientu apkalpošanas dienestā
	Ieslēdzējs/izslēdzējs **(5)** ir bojāts	Vērsieties pilnvarotā Bosch klientu apkalpošanas dienestā
Zāģa ķēde ir sausa	Uz zāģa ķēdes nav eļļas	Ieeļļojiet zāģa ķēdi, (skatīt „Zāģa ķēdes eļļošana (skatīt attēlu **C**)“, Lappuse 299).
Zāģa ķēde/vadotnes sliede ir karsta	Uz zāģa ķēdes nav eļļas	Ieeļļojiet zāģa ķēdi, (skatīt „Zāģa ķēdes eļļošana (skatīt attēlu **C**)“, Lappuse 299).
	Ķēdes spriegojums ir pārāk ciešs	Atslābiniet zāģa ķēdi, (skatīt „Zāģa ķēdes montāža un spriegošana (skatiet attēlus **B1**–**B7**)“, Lappuse 299).
	Neasa zāģa ķēde	Nomainiet zāģa ķēdi
Zaru zāģis veido atskabargas, vibrē vai nepareizi zāģē	Ķēdes spriegojums ir nepietiekams	Atslābiniet zāģa ķēdi, (skatīt „Zāģa ķēdes montāža un spriegošana (skatiet attēlus **B1**–**B7**)“, Lappuse 299).
	Neasa zāģa ķēde	Nomainiet zāģa ķēdi
	Zāģa ķēde nodilusi	Nomainiet zāģa ķēdi
	Zāģa ķēdes zobi ir vērsti nepareizā virzienā	Iestipriniet zāģa ķēdi pareizi

Pazīme	Iespējamais cēlonis	Risinājums
Spēcīgas vibrācijas/ troksnis	Elektroinstruments ir bojāts	Vērsieties pilnvarotā Bosch klientu apkalpošanas dienestā
Zāģēšanas laiks ar vienu akumulatora uzlādi ir pārāk īss	Pārāk liela berze, jo nav veikta eļļošana	Ieeļļojiet zāģa ķēdi, (skatīt „Zāģa ķēdes eļļošana (skatīt attēlu **C**)“, Lappuse 299).
	Netīra zāģa ķēde	Notīriet zāģa ķēdi
	Zāģēšana tiek veikta nepareizi	(skatīt „Darbs ar zaru zāģi“, Lappuse 299)
	Akumulators nav pilnībā uzlādēts	Uzlādējiet akumulatoru, kā norādīts sadaļā "Norādes akumulatora uzlādei"
	Akumulators ir ticis uzglabāts temperatūrā, kas ir ārpus pieļaujamo vērtību diapazona	Nogaidiet, līdz akumulators ir uzsilis līdz istabas temperatūrai (līdz tā temperatūra sasniedz pieļaujamo amplitūdu, kas ir no 0 °C līdz −45 °C)
Zāģa ķēde virzās lēni	Akumulators ir izlādējies	Uzlādējiet akumulatoru, kā norādīts sadaļā "Norādes akumulatora uzlādei"
	Akumulators ir ticis uzglabāts temperatūrā, kas ir ārpus pieļaujamo vērtību diapazona	Nogaidiet, līdz akumulators ir uzsilis līdz istabas temperatūrai (līdz tā temperatūra sasniedz pieļaujamo amplitūdu, kas ir no 0 °C līdz −45 °C)

Apkope un serviss

Apkope un tīrīšana

- ▶ **Pirms jebkādu darbu veikšanas pie dārza instrumenta (piemēram, pirms apkopes, darba instrumenta nomaiņas utt.), kā arī tā transportēšanas un uzglabāšanas laikā izņemiet no tā akumulatoru.** Nejauši nospiežot ieslēgšanas/izslēgšanas slēdzi, lietotājs var gūt traumas.
- ▶ **Vienmēr valkājiet piemērotu apģērbu un individuālos aizsarglīdzekļus.**
- ▶ **Regulāri pārbaudiet, vai ķēdes zāģim nav vērojami acīmredzami bojājumi, piemēram, vaļīga, deformēta vai kā citādi bojāta zāģa ķēde, vaļīgi stiprinājuma elementi un nodilušas vai bojātas daļas.**
- ▶ **Neveiciet nekādas izmaiņas dārza instrumenta konstrukcijā.** Neatļautas izmaiņas var nelabvēlīgi ietekmēt dārza instrumenta drošumu un palielināt trokšņa un vibrāciju līmeni, kā arī izraisīt garantijas anulēšanu.

Norāde: regulāri veiciet tālāk norādītās apkopes, lai nodrošinātu ilgstošu un uzticamu lietošanu.

Lai elektroinstruments darbotos efektīvi un droši, regulāri tīriet korpusu un ventilācijas atveres. Regulāri pārbaudiet, vai zaru zāģim nav acīmredzamu bojājumu, piemēram, vaļīga vai bojāta zāģa ķēde un nodilušas vai bojātas detaļas.

Pārbaudiet, vai nav bojāti un ir pareizi piestiprināti pārsegi un aizsargmehānismi. Pirms ierīces lietošanas nodrošiniet, lai tai tiktu veikti vajadzīgie apkopes un remonta darbi.

Zāģa ķēdes nomaiņa un asināšana

- Ilgstošas lietošanas laikā vai saskaroties ar priekšmetiem, kas nav koksne, zāģa ķēde var kļūt neasa.
- Optimālai darbībai un drošībai ir nepieciešama asa zāģa ķēde.
- Nemēģiniet asināt zāģa ķēdi saviem spēkiem, ja vien jums nav atbilstošas pieredzes.
- Nomainiet zāģa ķēdi pret Bosch piederumu sarakstā norādīto zāģa ķēdi vai nododiet to speciālistam noslīpēt.

Ķēdes vadotnes nomaiņa

- ▶ **Veiciet ķēdes vadotnes nomaiņu tikai tad, ja pilnībā izprotat izstrādājumu un norādījumus! Pretējā gadījumā, lūdzu, vērsieties pie Bosch klientu apkalpošanas dienesta.**
- Ja ķēdes vadotne ir nodilusi, varat to uzmontēt otrādi, lai pagarinātu tās darbmūžu, vai arī nomainīt.
- Izmantojot sešstūra atslēgu, atbrīvojiet skrūvi starp ķēdes vadotni **(15)** un ķēdes spriegošanas ratu **(2)**.
- Pēc ķēdes vadotnes apgriešanas otrādi vai nomaiņas atkal uzstādiet ķēdes spriegošanas ratu **(2)**.

Norāde: pievelciet ar roku, līdz jūtat vieglu pretestību, un pēc tam, lai pareizi nostiprinātu, veiciet astotdaļu apgrieziena. Pievelkot pārāk stingri, ķēdes vadotne var iesprūst un ierobežot zāģa ķēdes kustību ap vadotni.

Ķēdes vadotne

EasyChain 18V-15-7	Oregon 064BXNA041

Klientu apkalpošanas centrs un konsultācijas saistībā ar instrumenta lietošanu

Latvijas Republika
Tālr.: 67146262

Saite uz mūsu servisu adresēm un garantijas nosacījumiem ir pieejama pēdējā lapā.

Pieprasot konsultācijas un pasūtot rezerves daļas, noteikti paziņojiet 10 zīmju izstrādājuma numuru, kas norādīts uz izstrādājuma marķējuma plāksnītes.

Atbrīvošanās no nolietotajiem izstrādājumiem

Nolietotie elektroinstrumenti, akumulatori, piederumi un iesaiņojuma materiāli jāpakļauj otrreizējai pārstrādei apkārtējai videi nekaitīgā veidā.



Neizmetiet nolietotos elektroinstrumentus, akumulatorus un baterijas sadzīves atkritumu tvertnē!

Tikai EK valstīm.

Nolietotas elektriskās un elektroniskās ierīces, vai nolietoti akumulatori/baterijas ir jāsavāc atsevišķi un jāutilizē videi drošā veidā. Izmantojiet šiem nolūkiem paredzētās savākšanas sistēmas. Nepareiza utilizācija iespējama bīstamo vielu satura dēļ var izraisīt vides un veselības apdraudējumu.

Lietuvių k.

Saugos nuorodos

Pavaizduotų simbolių paaiškinimas



Bendrasis įspėjimas apie pavojų.



Atidžiai perskaitykite šią naudojimo instrukciją.



Nenaudokite lyjant lietui.



Atsižvelkite į genėjimo pjūklo atatranką ir stenkitės nepjauti pjovimo juostos viršūne.



Genėjimo pjūklą visuomet laikykite abiem rankomis.



Rankas laikykite toliau nuo peilių.



Dirbkite su akių ir klausos apsaugos priemonėmis.



Mūvėkite apsauginėmis pirštinėmis.



ĮSPĖJIMAS: Prieš pradėdami techninės priežiūros darbus, atjunkite akumuliatorių.

Bendrosios saugos nuorodos dirbantiems su elektriniais įrankiais

⚠ ĮSPĖJIMAS **Perskaitykite visus su šiuo elektriniu įrankiu pateikiamus saugos įspėjimus, instrukcijas, peržiūrėkite iliustracijas ir specifikacijas.** Jei nepaisysite visų žemiau pateiktų instrukcijų, galite patirti elektros smūgį, sukelti gaisrą ir sunkiai susižaloti arba sužaloti kitus asmenis.

Išsaugokite šias saugos nuorodas ir reikalavimus, kad ir ateityje galėtumėte jais pasinaudoti.

Toliau pateiktame tekste vartojama sąvoka „Elektrinis įrankis“ apibūdina įrankius, maitinamus iš elektros tinklo (su maitinimo laidu), ir akumuliatorinius įrankius (be maitinimo laido).

Darbo vietos saugumas

- **Darbo vieta turi būti švari ir gerai apšviesta.** Netvarkinga arba blogai apšviesta darbo vieta gali tapti nelaimingų atsitikimų priežastimi.
- **Nedirbkite su elektriniu įrankiu aplinkoje, kurioje yra degių skysčių, dujų ar dulkių.** Elektriniai įrankiai gali kibirkščiuoti, o nuo kibirkščių dulkės arba susikaupę garai gali užsidegti.
- **Dirbdami su elektriniu įrankiu neleiskite šalia būti vaikams ir pašaliniams asmenims.** Nukreipę dėmesį į kitus asmenis galite nebesuvaldyti prietaiso.

Elektrosauga

- **Saugokite elektrinį įrankį nuo lietaus ir drėgmės.** Jei į elektrinį įrankį patenka vandens, padidėja elektros smūgio rizika.

Žmonių sauga

- **Būkite atidūs, sutelkite dėmesį į tai, ką darote, ir dirbdami su elektriniu įrankiu vadovaukitės sveiku protu. Nedirbkite su elektriniu įrankiu, jei esate pavargę arba vartojote narkotikų, alkoholio ar medikamentų.** Akimirksnio neatidumas dirbant su elektriniu įrankiu gali tapti sunkių sužalojimų priežastimi.
- **Visada dirbkite su asmens apsaugos priemonėmis. Būtinai dėvėkite apsauginius akinius.** Naudojant asmens apsaugos priemones, pvz., respiratorių ar apsauginę kaukę, neslystančius batus, apsauginį šalmą, klausos apsaugos priemones ir kt., rekomenduojamas atitinkamai pagal naudojamą elektrinį įrankį, sumažėja rizika susižeisti.
- **Saugokitės, kad elektrinio įrankio neįjungtumėte atsitiktinai. Prieš prijungdami elektrinį įrankį prie elektros tinklo ir (arba) akumuliatoriaus, prieš pakeldami ar nešdami įsitikinkite, kad jis yra išjungtas.** Jeigu nešdami elektrinį įrankį pirštą laikysite ant jungiklio arba prietaisą įjungsite į elektros tinklą, kai jungiklis yra įjungtas, gali įvykti nelaimingas atsitikimas.
- **Prieš įjungdami elektrinį įrankį pašalinkite reguliavimo įrankius arba veržlinius raktus.** Besisukančioje prietaiso dalyje esantis įrankis ar raktas gali sužaloti.
- **Stenkitės, kad kūnas visada būtų normalioje padėtyje. Dirbdami stovėkite saugiai ir visada išlaikykite**

pusiausvyrą. Tvirtai stovėdami ir gerai išlaikydami pusiausvyrą galėsite geriau kontroliuoti elektrinį įrankį netikėtose situacijose.

- ▶ **Dėvėkite tinkamą aprangą. Nedėvėkite plačių drabužių ir papuošalų. Saugokite plaukus ir drabužius nuo besisukančių elektrinio įrankio dalių.** Laisvus drabužius, papuošalus bei ilgus plaukus gali įtraukti besisukančios dalys.
- ▶ **Jei yra numatyta galimybė prijungti dulkių nusiurbimo ar surinkimo įrenginius, visada įsitikinkite, ar jie yra prijungti ir ar tinkamai naudojami.** Naudojant dulkių nusiurbimo įrenginius sumažėja kenksmingas dulkių poveikis.
- ▶ **Dažnai naudodami įrankį ir gerai su juo susipažinę pernelyg neatsipalaiduokite ir nepradėkite nepaisyti įrankio saugos principų.** Neatidus veiksmas gali sukelti sunkią traumą per sekundės dalį.

Rūpestinga elektrinių įrankių priežiūra ir naudojimas

- ▶ **Neperkraukite elektrinio įrankio. Naudokite jūsų darbui tinkamą elektrinį įrankį.** Su tinkamu elektriniu įrankiu jūs dirbsite geriau ir saugiau, jei neviršysite nurodyto galingumo.
- ▶ **Nenaudokite elektrinio įrankio su sugedusiu jungikliu.** Elektrinis įrankis, kurio nebegalima įjungti ar išjungti, yra pavojingas ir jį reikia remontuoti.
- ▶ **Prieš reguliuodami elektrinį įrankį, keisdami darbo įrankius ar prieš valydami elektrinį įrankį, iš elektros tinklo lizdo ištraukite kištuką ir (arba) išimkite akumuliatorių, jeigu jis išimamas.** Ši atsargumo priemonė apsaugos jus nuo netikėto elektrinio įrankio įsijungimo.
- ▶ **Nenaudojamą elektrinį įrankį sandėliuokite vaikams ir nemokantiems juo naudotis asmenims neprieinamoje vietoje.** Elektriniai įrankiai yra pavojingi, kai juos naudoja nepatyrę asmenys.
- ▶ **Prižiūrėkite elektrinį įrankį ir priedus. Patikrinkite, ar besisukančios įrankio dalys tinkamai veikia ir niekur nestringa, ar nėra sulūžusių ar pažeistų dalių, kurios trikdytų elektrinio įrankio veikimą. Prieš vėl naudojant elektrinį įrankį, pažeistos įrankio dalys turi būti sutaisytos.** Daugelio nelaimingų atsitikimų priežastis yra blogai prižiūrimi elektriniai įrankiai.
- ▶ **Pjovimo įrankiai turi būti aštrūs ir švarūs.** Rūpestingai prižiūrėti pjovimo įrankiai su aštriomis pjaunamosiomis briaunomis mažiau stringa, juos lengviau valdyti.
- ▶ **Elektrinį įrankį, papildomą įrangą, darbo įrankius ir t. t. naudokite taip, kaip nurodyta šioje instrukcijoje, ir atsižvelkite į darbo sąlygas ir atliekamą darbą.** Naudojant elektrinius įrankius ne pagal paskirtį, gali susidaryti pavojingos situacijos.
- ▶ **Rankenos ir suėmimo paviršiai turi būti sausi, švarūs, ant jų neturi būti alyvos ir tepalų.** Dėl slidžių rankenų ir suėmimo paviršių negalėsite saugiai išlaikyti ir suvaldyti įrankio netikėtose situacijose.

Rūpestinga akumuliatorinių įrankių priežiūra ir naudojimas

- ▶ **Akumuliatoriui įkrauti naudokite tik tuos kroviklius, kuriuos rekomenduoja gamintojas.** Naudojant kitokio tipo akumuliatoriams skirtą kroviklį, iškyla gaisro pavojus.
- ▶ **Su elektriniu įrankiu galima naudoti tik jam skirtą akumuliatorių.** Naudojant kitokius akumuliatorius iškyla susižalojimo ir gaisro pavojus.
- ▶ **Nelaikykite sąvaržėlių, monetų, raktų, vinių, varžtų ar kitokių metalinių daiktų arti ištraukto iš prietaiso akumuliatoriaus kontaktų.** Trumpai sujungus akumuliatoriaus kontaktus galima nusideginti ar sukelti gaisrą.
- ▶ **Netinkamai naudojant akumuliatorių, iš jo gali ištekėti skystis; venkite kontakto su šiuo skysčiu. Jei skysčio pateko ant odos, nuplaukite jį vandeniu. Jei skysčio pateko į akis, nedelsdami kreipkitės į gydytoją.** Akumuliatoriaus skystis gali sudirginti ar nudeginti odą.
- ▶ **Nenaudokite pažeisto arba perdaryto akumuliatoriaus arba įrankio.** Sugadinti arba perdaryti akumuliatoriai gali veikti nenuspėjamai – sukelti gaisrą, sprogimą arba traumų pavojų.
- ▶ **Saugokite akumuliatorių ir įrankį nuo ugnies ir aukštos temperatūros.** Patekęs į ugnį arba aukštesnę nei 130 °C temperatūrą, jis gali sprogti.
- ▶ **Vykdykite visas įkrovimo instrukcijas ir nekraukite akumuliatoriaus arba įrankio temperatūroje, neatitinkančioje instrukcijose nurodyto temperatūros diapazono ribų.** Netinkamai kraunant arba jeigu temperatūra neatitinka nurodyto diapazono ribų, gali sugesti akumuliatorius ir kilti gaisras.

Techninė priežiūra

- ▶ **Elektrinį įrankį turi remontuoti tik kvalifikuoti specialistai ir naudoti tik originalias atsargines dalis.** Taip galima garantuoti, jog elektrinis įrankis išliks saugus naudoti.
- ▶ **Niekada neatlikite pažeisto akumuliatoriaus techninės priežiūros.** Akumuliatorių techninę priežiūrą turi atlikti tik gamintojas arba įgaliotasis techninės priežiūros atstovas.

Saugos nuorodos dirbantiems su genėjimo pjūklu

- ▶ **Kai genėjimo pjūklas veikia, visos kūno dalys turi būti kuo toliau pjūklo grandinės. Prieš įjungdami genėjimo pjūklą įsitikinkite, kad pjūklo grandinė prie nieko nesiliečia.** Dirbant su genėjimo pjūklu dėl akimirksnio neatidumo pjūklo grandinė gali užkabinti drabužius ar kūno dalį.
- ▶ **Įrankis yra skirtas naudoti dviem rankomis. Genėjimo pjūklą visada laikykite viena ranka už galinės rankenos, o kita – už pagalbinės rankenos. (žr. pav. F)**
- ▶ **Genėjimo pjūklą laikykite tik už izoliuotų rankenų, nes pjūklo grandinė gali kliudyti paslėptus elektros laidus.** Pjūklo grandinei prisilietus prie laido, kuriuo teka elektros srovė, metalinėse prietaiso dalyse gali atsirasti įtampa ir trenkti elektros smūgis.

- **Dirbkite su akių apsauga. Taip pat rekomenduojama naudoti ir kitas apsaugos priemones klausai, galvai, rankoms, kojoms ir pėdoms apsaugoti.** Tinkami apsauginiai darbo rūbai sumažina sužeidimų pavojų, kuris gali kilti dėl dideliu skriejančių pjaunamos medžiagos dalelių ar netyčia prisilietus prie pjūklo grandinės.
- **Nedirbkite su genėjimo pjūklu ant medžio, kopėčių, nuo stogo arba nestabilios atramos.** Taip dirbant su genėjimo pjūklu, galima sunkiai susižaloti.
- **Visada tvirtai stovėkite ir su genėjimo pjūklu dirbkite tik tada, kai stovite ant tvirto, saugaus ir lygaus pagrindo.** Dirbdami ant slidaus arba nestabilaus pagrindo, galite netekti pusiausvyros ir nesuvaldyti genėjimo pjūklo.
- **Pjaudami įtemptas šakas, turėkite omenyje, kad jos gali spyruokliuoti.** Jei pjaunant šaka išsilaisvina, ji gali kliudyti dirbantįjį ir (arba) išplėšti iš rankų genėjimo pjūklą.
- **Būkite itin atsargūs pjaudami atžalyną ir jaunus medelius.** Plonos šakos gali suspausti pjūklo grandinę ir sukelti atatranką, smogti ar išmušti jus iš pusiausvyros.
- **Išjungtą genėjimo pjūklą neškite laikydami už galinės rankenos taip, kad pjūklo grandinė būtų nukreipta į priekį. Genėjimo pjūklą visuomet transportuokite ir sandėliuokite su grandinės gaubtu.** Rūpestingas elgesys su genėjimo pjūklu padės išvengti netikėto prisilietimo prie besisukančios pjūklo grandinės.
- **Būtina laikytis tepimo, grandinės įtempimo, pjovimo juostos ir grandinės keitimo nurodymų.** Netinkamai įtempta ar nepatepta grandinė gali nutrūkti arba padidinti atatrankos riziką.
- **Pjaukite tik medieną. Genėjimo pjūklą naudokite tik tiems darbams, kuriems jis yra skirtas. Pavyzdžiui: nenaudokite genėjimo pjūklo metalui, plastikui, mūrui ar kitokioms, ne medinėms, statybinėms medžiagoms pjauti.** Naudojant genėjimo pjūklą ne pagal paskirtį, gali susidaryti pavojingos situacijos.
- **Šis genėjimo pjūklas nėra skirtas medžiams pjauti.** Naudojant genėjimo pjūklą ne pagal paskirtį, gali būti sunkiai sužalotas dirbantysis arba netoliese esantys žmonės.
- **Laikykitės visų nurodymų, kai šalinate užstrigusią medžiagą, sandėliuojate genėjimo pjūklą arba atliekate jo techninę priežiūrą.** Įsitikinkite, kad yra išjungtas jungiklis ir išimtas akumuliatorius.
- **Atatrankos priežastys ir kaip jos išvengti:**
  – Atatranka gali atsirasti, jei pjovimo juostos viršūnė prisiliečia prie kokio nors objekto arba jei linkstanti mediena suspaudžia pjūklo grandinę pjūvio plyšyje.
  – Pjovimo juostos viršūnei prisilietus prie kokio nors objekto, pjovimo juosta gali atšokti ir netikėtai imti judėti aukštyn bei link dirbančiojo.
  – Jei suspaudžiama pjūklo grandinė, esanti viršutinėje pjovimo juostos dalyje, pjovimo juosta gali imti greitai judėti link dirbančiojo.
  – Dėl visų šių reakcijų pjūklas gali tapti nekontroliuojamas ir jus sunkiai sužeisti. Nepasikliaukite vien tik genėjimo pjūkle sumontuotais apsauginiais įtaisais. Naudodami genėjimo pjūklą, imkitės visų atsargumo priemonių, kad darbo metu išvengtumėte nelaimingų atsitikimų ir nesusižeistumėte.
  Atatranka yra genėjimo pjūklo netinkamo arba klaidingo naudojimo pasekmė. Jos galite išvengti, jei imsitės atitinkamų, žemiau aprašytų atsargos priemonių:
- **Pjūklą visada tvirtai laikykite abiem rankomis, nykščiais ir visa plaštaka visiškai apėmę genėjimo pjūklo rankenas. Stovėkite taip ir rankas laikykite tokioje padėtyje, kad galėtumėte įveikti atatrankos jėgas.** Jei dirbantysis imasi atitinkamų priemonių, atatrankos jėgas jis gali kontroliuoti. Niekuomet nepaleiskite genėjimo pjūklo iš rankų.
- **Venkite nenatūralios kūno padėties ir niekada nepjaukite laikydami pjūklą aukščiau pečių juostos.** Taip išvengsite netikėto prisilietimo prie pjovimo juostos viršūnės ir geriau suvaldysite genėjimo pjūklą netikėtose situacijose.
- **Visuomet naudokite gamintojo rekomenduojamas atsargines pjovimo juostas ir pjovimo grandines.** Netinkamos atsarginės pjovimo juostos ir pjūklo grandinės gali sukelti grandinės trūkimą ir atatranką.
- **Vadovaukitės gamintojo nuorodomis dėl pjūklo grandinės galandimo ir priežiūros.** Per trumpi pjūvio gylį ribojantys dantukai padidina atatrankos pavojų.

Papildomos įspėjamosios nuorodos

- **Šis elektrinis įrankis nėra skirtas, kad juo dirbtų asmenys (įskaitant vaikus) su fizine, jusline ar dvasine negalia ir (arba) asmenys, kuriems trūksta patirties arba žinių, nebent juos prižiūri ir jų saugumą užtikrina atsakingas asmuo arba iš atsakingo asmens jie gauna nurodymus, kaip su elektriniu įrankiu dirbti.** Vaikus būtina prižiūrėti, kad jie su šiuo elektriniu įrankiu nežaistų.
- **Prieš pradėdami dirbti patikrinkite, ar pritvirtintos visos prietaiso komplekte esančios rankenos ir įstatyti visi apsauginiai įtaisai.** Niekuomet neeksploatuokite nevisiškai sumontuotų arba neleistinos modifikacijos prietaisų.
- Visada įsitikinkite, kad grandinė yra teisingoje padėtyje. Neteisingai nustatyta grandinė gali nutrūkti, sukelti atatranką ir (arba) sužeisti.
- Dirbdami su genėjimo pjūklu visada dėvėkite tvirtas ilgas darbines kelnes.
- **Šis genėjimo pjūklas nėra skirtas pjūviams iš apačios į viršų atlikti.** Naudojant genėjimo pjūklą kitokiems, nei numatyta darbams, gali susidaryti pavojingos situacijos.

Nuorodos, kaip optimaliai elgtis su akumuliatoriumi

- **Neatidarykite akumuliatoriaus ir nedarykite jokių jo pakeitimų.** Galimas trumpojo sujungimo pavojus.



Saugokite akumuliatorių nuo karščio, pvz., taip pat ir nuo ilgalaikio saulės spindulių poveikio, ugnies, vandens ir drėgmės. Tai gali sukelti sprogimo pavojų.

- ▶ **Kai nenaudojate prietaiso, šalia nenaudojamo akumuliatoriaus nelaikykite sąvaržėlių, monetų, raktų, vinių, varžtų ir kitokių mažų metalinių daiktų, kurie galėtų užtrumpinti kontaktus.** Trumpai sujungus akumuliatoriaus kontaktus galima nusideginti ar sukelti gaisrą.
- ▶ **Pažeidus akumuliatorių ar netinkamai jį naudojant, gali susidaryti garai.** Išvėdinkite patalpą, o jei atsirado negalavimų, kreipkitės į gydytoją. Garai gali dirginti kvėpavimo takus.
- ▶ **Akumuliatorių naudokite tik su gamintojo gaminiais.** Tik taip apsaugosite akumuliatorių nuo pavojingos per didelės apkrovos.
- ▶ **Aštrūs daiktai, pvz., vinys ar atsuktuvai, arba išorinė jėga gali pažeisti akumuliatorių.** Dėl to gali įvykti vidinis trumpasis jungimas ir akumuliatorius gali sudegti, pradėti rūkti, sprogti ar perkaisti.
- ▶ **Nesujunkite akumuliatoriaus kontaktų trumpuoju jungimu.** Gali kilti sprogimo pavojus.
- ▶ Akumuliatoriaus ventiliacines angas valykite minkštu, švariu ir sausu teptuku.
- ▶ **Prietaisą įkraukite tik kartu su prietaisu tiekiamu krovikliu.**

Simboliai

Kad skaitydami suprastumėte naudojimo instrukciją, turite žinoti žemiau pateiktų simbolių reikšmę. Prašome įsiminti simbolius ir jų reikšmes. Teisingai supratę simbolius, su šiuo gaminiu dirbsite geriau ir saugiau.

Simbolis	Reikšmė
	Kruopščiai patikrinkite, ar srityje, kurioje numatote naudoti sodo priežiūros prietaisą, nėra laukinių ir naminių gyvūnų. Veikiant mašinai, gyvūnai gali būti sužeisti. Kruopščiai patikrinkite sritį, kurioje numatote naudoti mašiną, ir pašalinkite visus akmenis, pagalius, vielas, kaulus ir kitus pašalinius daiktus.
	Naudokite galvos apsaugą, jei yra pavojus, kad šakos gali sužaloti.
	Dirbdami su prietaisu, neleiskite šalia būti vaikams ir pašaliniams asmenims. Nukreipę dėmesį į kitus asmenis galite nebesuvaldyti prietaiso.
	Judėjimo kryptis
	Reakcijos jėgos kryptis
	Masė
	Įjungimas
	Išjungimas

Simbolis	Reikšmė
	Leidžiamas veiksmas
	Draudžiamas veiksmas
CLICK!	Girdimas garsas
	Papildoma įranga ir atsarginės dalys

Gaminio ir savybių aprašas



Perskaitykite visas šias saugos nuorodas ir reikalavimus. Jei nepaisysite žemiau pateiktų saugos nuorodų ir reikalavimų, gali trenkti elektros smūgis, kilti gaisras ir galite sunkiai susižaloti arba sužaloti kitus asmenis.

Vadovaukitės paveikslėliais, esančiais priekinėje naudojimo instrukcijos dalyje.

Naudojimas pagal paskirtį

Gaminys skirtas naudoti buityje: pjauti medieną, pavyzdžiui, šakas, lentas, medines sijas ir t. t., arti grindų.

Pjūviai gali būti atliekami pagal pluoštą arba skersai pluošto.

Šis elektrinis įrankis nėra skirtas mineralinėms medžiagoms ir gipso plokštėms pjauti.

Šis elektrinis įrankis nėra skirtas pjovimui iš apačios į viršų, panardinamiesiems pjūviams ir medžių pjovimui.

Šis elektrinis įrankis naudojimo metu turi būti valdomas dviem rankomis.

Tiekiamas komplektas

Atsargiai išpakuokite prietaisą ir patikrinkite, ar yra visos žemiau nurodytos dalys:

- Grandininis pjūklas
- Gaubtas
- Pjūklo grandinė
- Pjovimo juosta
- Grandinės apsaugas
- Pjūklo grandinės alyva (50 ml)
- Naudojimo instrukcija

Tam tikrų modelių komplektuose yra akumuliatorius ir kroviklis.

Jei dalių trūksta arba jos pažeistos, prašome kreiptis į prekybos atstovą.

Pavaizduoti komponentai

Pavaizduotų sudedamųjų dalių numeriai atitinka elektrinio įrankio schemos numerius.

(1) Grandinės apsaugas
(2) Įtempimo ratukas
(3) Papildoma rankena
(4) Įjungimo-išjungimo jungiklio įjungimo blokatorius
(5) Įjungimo-išjungimo jungiklis

(6) Užpakalinė rankena
(7) Akumuliatoriaus įtvaras
(8) Akumuliatoriaus įkrovos būklės indikatorius
(9) Rankos apsauga
(10) Pjuvenų išmetimo anga
(11) Gaubtas
(12) Įtempimo rankenėlė
(14) Pjūklo grandinė
(13) Grandinės gaubtas
(15) Pjovimo juosta
(16) Akumuliatorius[a)]
(17) Kroviklis[a)]
(18) Serijos numeris
(19) Sukimosi ir pjovimo krypties simbolis
(20) Magnetas
(21) Tvirtinamasis varžtas
(22) Pjovimo juostos kreipiamoji
(23) Grandinės įtempimo kaištis
(24) Grandinės krumpliaratis
(25) Akumuliatoriaus atblokavimo klavišas

a) **Pavaizduota ar aprašyta papildoma įranga į standartinį tiekiamą komplektą neįeina.**

Techniniai duomenys

Genėjimo pjūklas		**EasyChain 18V-15-7**
Gaminio numeris		**3 600 HB8 9..**
Tuščiosios eigos grandinės greitis	m/s	6,95
Pjovimo juostos ilgis	mm	150
Pjovimo pajėgumas	mm	130
Grandinės įtempimas nenaudojant pagalbinių įrankių (SDS)		●
Pjūklo grandinės tipas		325”– 80BX
Grandies storis	mm	1,1 (0,043")
Svoris [A)]		
– Be akumuliatoriaus	kg	1,3
– Su akumuliatoriumi	kg	1,7 (1,5 Ah) – 2,0 (6,0 Ah)
Serijos numeris		Žr. serijos numerį (firminėje lentelėje) ant gaminio
Rekomenduojama aplinkos temperatūra įkraunant	°C	0 ... +35
Leidžiamoji aplinkos temperatūra sandėliuojant	°C	–20 ... +50
Leidžiamoji aplinkos temperatūra veikiant[B)] ir sandėliuojant	°C	0 ... +40
Akumuliatoriaus tipas		PBA 18V...W-. 1,5 Ah, 2,0 Ah, 2,5 Ah, 4,0 Ah, 6,0 Ah

A) priklausomai nuo naudojamo akumuliatoriaus
B) ribota galia, esant temperatūrai < 0 °C

Informacija apie triukšmą ir vibraciją

Triukšmo emisijos vertės nustatytos pagal **EN 62841-4-1**.

Pagal A skalę išmatuotas elektrinio įrankio triukšmo lygis tipiniu atveju siekia: garso slėgio lygis **96** dB(A); garso galios lygis **104** dB(A). Paklaida K = **3** dB.

Dirbkite su klausos apsaugos priemonėmis!

Vibracijos vertės a_h (nuolatinė vibracija), p_F (pasikartojanti smūginė vibracija) ir paklaida K nustatyta pagal **EN 62841-4-1**.

a_h = **4** m/s^2 (K = **1,5** m/s^2), p_F = **186** m/s^2 (K = **65** m/s^2)

Kad nurodyta (-os) bendroji (-osios) vibracijos vertė (-ės) ir nurodyta (-os) triukšmo emisijos vertė (-ės) buvo išmatuotos pagal standartizuotą bandymo metodą ir gali būti naudojamos norint palyginti vieną elektrinį įrankį su kitu.

Kad nurodytą (-as) bendrąją (-ąsias) vibracijos vertę (-es) ir nurodytą (-as) triukšmo emisijos vertę (-es) taip pat galima naudoti preliminariam poveikio vertinimui.

Kad vibracija ir triukšmo emisija iš tikrųjų naudojant elektrinį įrankį gali nukrypti nuo nurodytų verčių, atsižvelgiant į tai, kaip naudojamas elektrinis įrankis, ypač nuo to, kokio tipo ruošinys apdirbamas; ir jos, esant būtinybei nustatyti operatoriui taikomas apsaugos priemones, remiasi vibracijos poveikio įvertinimu faktinio naudojimo sąlygomis (reikia atsižvelgti į visas darbo ciklo dalis, pvz., į laiką, kai elektrinis įrankis yra išjungtas, ir į laiką, kai jis įjungtas, bet veikia be apkrovos).

Akumuliatorius

Bosch akumuliatorinius elektrinius įrankius parduoda ir be akumuliatoriaus. Ar į jūsų elektrinio įrankio tiekiamą komplektą įeina akumuliatorius, galite pažiūrėti ant pakuotės.

Akumuliatoriaus įkrovimas

- ▶ **Naudokite tik techninių duomenų skyriuje nurodytus kroviklius.** Tik šie krovikliai yra priderinti prie Jūsų elektriniame prietaise naudojamo ličio jonų akumuliatoriaus.

Nuoroda: laikantis tarptautinių transportavimo teisės aktų, ličio jonų akumuliatoriai tiekiami dalinai įkrauti. Kad akumuliatorius veiktų visa galia, prieš pirmąjį naudojimą akumuliatorių visiškai įkraukite.

Akumuliatoriaus įdėjimas

Įkrautą akumuliatorių stumkite į akumuliatoriaus laikiklį, kol pajusite, kad užsifiksavo.

Akumuliatoriaus išėmimas

Norėdami išimti akumuliatorių, paspauskite akumuliatoriaus atblokavimo klavišus ir išimkite akumuliatorių. **Traukdami nenaudokite jėgos.**

Akumuliatoriaus įkrovos indikatorius ant akumuliatoriaus

Nuoroda: ne visų tipų akumuliatoriai yra su įkrovos būklės indikatoriumi.

Akumuliatoriaus įkrovos būklės indikatoriai ant akumuliatoriaus rodo akumuliatoriaus įkrovos būklę. Dėl saugumo, įkrovos būklę galima pažiūrėti tik tada, kai elektrinis įrankis neveikia.

Norėdami, kad būtų parodyta akumuliatoriaus įkrovos būklė, paspauskite ant akumuliatoriaus esantį įkrovos būklės indikatoriaus mygtuką. Tai atlikti galima ir esant nuimtam akumuliatoriui.

LED ant akumuliatoriaus	Įkrovos būklė
Šviečia nuolat 4 x žali	≈ 75–100 %
Šviečia nuolat 3 x žali	≈ 50–75 %
Šviečia nuolat 2 x žali	≈ 25–50 %
Šviečia nuolat 1 x žalias	≈ 5–25 %
Mirksi 1 x žalias	≈ 0–5 %

Nuorodos, kaip optimaliai elgtis su akumuliatoriumi

Saugokite akumuliatorių nuo drėgmės ir vandens.

Akumuliatorių sandėliuokite tik nuo −20 °C iki 50 °C temperatūroje. Pvz., nepalikite akumuliatoriaus vasarą automobilyje.

Pastebimas įkrauto akumuliatoriaus veikimo laiko sutrumpėjimas rodo, kad akumuliatorius susidėvėjo ir jį reikia pakeisti.

Laikykitės pateiktų šalinimo nurodymų.

Akumuliatoriaus priežiūra

Kad akumuliatorius būtų optimaliai naudojamas, laikykitės šių reikalavimų ir imkitės nurodytų priemonių:

- Saugokite akumuliatorių nuo drėgmės ir vandens.
- Elektrinį įrankį ir akumuliatorių laikykite tik temperatūros diapazone nuo −20 °C ik 50 °C. Pvz., vasarą nepalikite akumuliatoriaus automobilyje.
- Akumuliatorių laikykite ne sodo priežiūros įrankyje, o išimtą atskirai.
- Tiesiogiai šviečiant saulei, akumuliatoriaus sodo priežiūros įrankyje nepalikite.
- Optimali akumuliatoriaus sandėliavimo temperatūra yra 5 °C.
- Akumuliatoriaus ventiliacines angas valykite minkštu, švariu ir sausu teptuku.

Jei veikimo laikas po įkrovimo pastebimai sutrumpėja, vadinasi akumuliatorius susidėvėjo ir jį reikia pakeisti.

Montavimas

Pjūklo grandinės montavimas ir įtempimas (žr. pav. B1 – B7)

- ▶ **Prieš atlikdami pjūklo grandinės techninės priežiūros arba keitimo darbus, užsidėkite savo asmenines apsaugos priemones (AAP).**
- ▶ **Montavimui nenaudokite įrankių.**
- ▶ **Naudojant genėjimo pjūklą, kurio grandinė netinkamai išlygiuota arba netinkamai įtempta, gali nutrūkti grandinė, galima atatranka ir (arba) sužalojimai.** Tinkamai išlygiuota ir įtempta grandinė užtikrina optimalų gaminio našumą ir ilgesnę eksploatavimo trukmę. Įtempkite grandinę su Bosch patvirtintu pagalbiniu grandinės įtempimo įtaisu .
- ▶ **Ypač daug gali išsitempti naujos pjūklo grandinės.**
- ▶ **Neįtempkite pjūklo grandinės, jei ji yra labai įkaitusi, nes vėsdama ji traukiasi ir gali pernelyg stipriai priglusti prie pjovimo juostos.**
- ▶ **Naudokite tik tokias pjūklo grandines, kurių grandies storis (pjūvio plotis) yra 1,1 mm.**

- Padėkite genėjimo pjūklą ant lygaus pagrindo.
- Įsitikinkite, kad įtempimo ratukas **(2)** buvo iki galo pasuktas prieš laikrodžio rodyklę.
- Įdėkite pjūklo grandinę **(14)** į pjovimo juostos **(15)** tarpą. Atkreipkite dėmesį į tinkamą sukimosi kryptį. Pjūklo grandinę palyginkite su sukimosi krypties simboliu **(19)**.
- Užfiksuokite pjovimo juostą **(15)** ant tvirtinimo kaiščio **(21)** ir uždėkite grandinės grandis ant grandinės krumpliaračio **(24)**.
- Patikrinkite, ar visos dalys yra tinkamose vietose ir laikykite pjovimo juostą su grandine šioje padėtyje. Naudokite magnetus **(20)** kaip papildomą atramą grandinės bėgeliams išlygiuoti.
- Sukite grandinės įtempimo ratuką **(2)** pagal laikrodžio rodyklę, kol bus iš dalies įtempta grandinė.

– Uždėkite SDS dangtį **(11)** ir sukite įtempimo rankenėlę **(12)** laikrodžio rodyklės kryptimi, kol dangtis iš dalies užsifiksuos.
– Sukite grandinės įtempimo rankenėlę **(2)** pagal laikrodžio rodyklę (+), kol bus tinkamai įtempta grandinė. Pjūklo grandinė **(14)** įtempta tinkamai, jei ją galima pakelti apie 2–3 mm.
– Pasiekę tinkamą įtempimą, įtempimo rankenėlę **(12)** sukite laikrodžio rodyklės kryptimi, kol ji užsifiksuos ir nuleiskite įtempimo rankenėlės**(12)** apkabą. Grandinės bėgelis yra užfiksuotas nustatytoje padėtyje. Nebesukite įtempimo ratuko **(2)**.
– Jei grandinė per daug įtempta, pakelkite įtempimo rankenėlės **(12)** apkabą ir sukite iš dalies prieš laikrodžio rodyklę. Sukite įtempimo ratuką kryptimi (-) ir pakartokite įtempimo žingsnius.

Pjūklo grandinės tepimas (žr. C pav.)

Veikimo metu pjūklo grandinė automatiškai tepama grandinių alyva.

Kiekvieną kartą prieš naudodami patikrinkite pjūklo grandinę ir rankiniu būdu sutepkite alyva.

Naudojant genėjimo pjūklą be grandinių alyvos, galima sugadinti genėjimo pjūklą.

Pjūklo grandinės naudojimo trukmė ir pjovimo našumas priklauso nuo optimalaus tepimo.

Nuoroda: kad būtų užtikrintas geriausias našumas, naudokite tik grandininiams pjūklams skirtą alyvą. Naudojant neaprobuotą alyvą gali pablogėti tepimo sistemos našumas ir galite prarasti garantiją.

Pjūklo grandinės tepimas alyva:

– Prieš tepdami grandinę alyva, išimkite akumuliatorių.
– Tepdami alyva pjūklo grandinę, visada mūvėkite pirštines.
– Genėjimo pjūklą su gaubtu **(11)**, nukreiptu į viršų, padėkite ant tinkamo lygaus pagrindo.
– Tepkite alyva srityje tarp pjovimo juostos ir pjūklo grandinės.
– Vėl įdėkite akumuliatorių. Trumpam įjunkite genėjimo pjūklą, kad alyva tolygiai pasiskirstytų ant kreipiamojo bėgelio ir pjūklo grandinės.

Darbas

Įjungimas ir išjungimas (žr. pav. E)

Įjungimas

Nuimkite grandinės gaubtą **(13)** ir įstatykite įkrautą akumuliatorių.

Genėjimo pjūklą visada laikykite abiem rankomis: viena ranka už galinės rankenos **(6)**, o kita – už pagalbinės rankenos **(3)**.

Spauskite įjungimo blokatorių **(4)** ir po to įjungimo-išjungimo jungiklį **(5)**.

Kai tik pjūklo grandinė **(14)** pajuda, vėl atleiskite įjungimo blokatorių **(4)**.

Išjungimas

Atleiskite įjungimo-išjungimo jungiklį **(5)**, pjūklo grandinė **(14)** sustos.

Jei pjūklo grandinė **(14)** nesustoja, jums atleidus įjungimo-išjungimo jungiklį **(5)**, kreipkitės į savo Bosch klientų aptarnavimo skyrių.

Išimkite akumuliatorių ir uždėkite grandinės gaubtą **(13)**.

Darbas su genėjimo pjūklu

- ▶ **Prieš pradėdami naudoti visada perskaitykite naudojimo instrukciją ir saugos nurodymus.**
- ▶ **Niekada nenaudokite mašinos su sugadintais apsauginiais įtaisais arba be apsauginių įtaisų, pvz., apsaugas nuo veikiančios pjūklo grandinės.**
- ▶ **Visada patikrinkite genėjimo pjūklo ir grandinės būklę. Ar pjūklo grandinė sutepta alyva? Žr. skyrių „Pjūklo grandinės tepimas“. Genėjimo pjūklą naudokite tik tuo atveju, jei jis yra nepriekaištingos būklės. Nedarykite jokių genėjimo pjūklo pakeitimų.**
- ▶ **Visada patikrinkite, ar genėjimo pjūklas tinkamai surinktas, žr. skyrių „Pjūklo grandinės montavimas ir įtempimas“.**
- ▶ **Patikrinkite, ar grandinės apsaugas tinkamai nustatytas prieš judančią pjūklo grandinę. Jei grandinės apsaugas prieš judančią pjūklo grandinę nustatytas netinkamai ir negrįžta į savo normalią padėtį, kreipkitės į savo Bosch klientų aptarnavimo skyrių.**
- ▶ **Visada dėvėkite tinkamus drabužius ir naudokite asmenines apsaugos priemones.**
- ▶ **Naudokite apsauginius akinius, klausos apsaugos priemones ir mūvėkite apsaugines pirštines. Dirbant su tinkamais drabužiais sumažėja sužalojimo rizika, krentant pjaunamai medžiagai ar netyčia prisilietus prie pjūklo grandinės.**
- ▶ **Visada įsitikinkite, kad aplinkoje nėra kliūčių ir kad netoliese nėra pašalinių asmenų.**
- ▶ **Visada naudokite genėjimo pjūklą ant stabilaus ir lygaus pagrindo. Genėjimo pjūklą visada naudokite, esant geram apšvietimui.**
- ▶ **Niekada nenaudokite genėjimo pjūklo ant kopėčių arba aukščiau pečių lygio.**
- ▶ **Niekada nesiekite per toli ir nedirbkite ištiestomis rankomis.**
- ▶ **Genėjimo pjūklą visuomet tvirtai laikykite abiem rankomis.**
- ▶ **Būkite atsargūs su alyva ant rankenų paviršių ir pirštinių.**
- ▶ **Pjaudami apdorotą medieną naudokite apsaugos nuo dulkių kaukę.**
- ▶ **Patikrinkite, kad pjovimo srityje nebūtų srovės kabelio.**

Bendros nuorodos kaip elgtis darbo metu (žr. pav. G)

- Pirmą kartą tokį darbą dirbantys asmenys turėtų pasimokyti perpjauti medžio kamieną padėtą ant pjovimo ožio.
- Laikykite genėjimo pjūklą prie šono pasirinktąja ranka.
- Judantis grandinės apsaugas **(1)** yra pritvirtintas papildomai rankenai apsaugoti. Šis apsaugas juda į viršų, kai įrankis pjauna medieną. Po pjovimo grandinės apsaugas **(1)** grįžta į pradinę padėtį.
- Prieš pjūklo grandinei prisiliečiant prie medienos, ji turi judėti visu greičiu.
- Pjaudami nespauskite pjūklo grandinės per jėgą, o leiskite jai veikti.
- Genėjimo pjūklo juostą ištraukite iš nebaigto pjūvio tik besisukant pjūklo grandinei.
- Būkite atsargūs baigdami pjūvį. Kai genėjimo pjūklas išsilaisvina, staiga pasikeičia svorio jėga. Iškyla pavojus susižeisti kojas.

Pjūklo atatranka (žr. pav. H)

Niekada nenuimkite ir nekeiskite grandinės apsaugo!
Pjūklas yra su apsaugu nuo judančios pjūklo grandinės, atatrankai išvengti, kai pjūklo viršūnė netyčia spaudžiama į medieną.

Atatranka – tai staigus veikiančio genėjimo pjūklo atšokimas aukštyn ir atgal, kai pjovimo metu pjovimo juostos viršūnė prisiliečia prie pjaunamo daikto arba kuomet stringa grandinė.

Dėl atatrankos genėjimo pjūklas tampa nekontroliuojamas ir gali sunkiai sužeisti juo dirbantį asmenį bei netoli stovinčius žmones.

Šoninius, įstrižinius ir išilginius pjūvius reikia atlikti ypač atsargiai, pavojingose situacijose atleiskite įjungimo-išjungimo jungiklį **(5)**, kad išvengtumėte sužalojimų.

Norėdami išvengti pjūklo atatrankos:

- Genėjimo pjūklo juostą prie ruošinio glauskite kuo lygiau.
- Niekada nedirbkite su išsitempusia ar susidėvėjusia pjūklo grandine.
- Pakeiskite atšipusią pjūklo grandinę.
- Niekuomet nepjaukite aukščiau pečių juostos.
- Niekuomet nepjaukite pjovimo juostos viršūne.
- Genėjimo pjūklą visuomet tvirtai laikykite abiem rankomis.
- Visada naudokite Bosch aprobuotą atatranką slopinančią pjūklo grandinę.
- Kontroliuokite, ar grandinė tinkamai įtempta.

Medžių kamienų / malkų pjovimas (žr. I1 ir I2)

- Kamienams perpjauti naudokite pjovimo ožį, pastatytą ant lygaus ir tvirto pagrindo.
- Pjaukite tik medieną arba medinius daiktus. Pjaudami visada stenkitės neužkliudyti pjūklu akmenų, vinių ir t. t., nes jie gali būti išsviesti į viršų, pažeisti grandinę arba sunkiai sužaloti dirbantįjį ar netoliese esančius žmones.
- Prieš pjaudami kamienus visada įtvirtinkite.
- Visada pjaukite kamienus už atraminių vietų, kad kamienas neužstrigtų ir neužspaustų grandinės.
- Įsitikinkite, kad pjūklo grandinė niekada nesiliestų su žeme ir darbo vietos įrangos daiktais.
- Saugokitės kelmų, šakų, šaknų ir t.t., nes galite suklupti.
- Nerekomenduojama pjauti didesnės medienos nei techniniuose duomenyse nurodytas pjovimo pajėgumas (**130** mm).

Šakos ar medžio genėjimas (žr. pav. J)

- Genėjimas – tai šakų pjovimas nuo nukirsto medžio arba didelės šakos.
- Iš pradžių palikite didesnes, žemyn nukreiptas šakas, ant kurių remiasi medis.
- Mažesnes šakas nupjaukite vienu pjūviu.
- Būkite atsargūs pjaudami šakas ir (arba) šakeles, nes jos gali atšokti.
- Niekada nenaudokite genėjimo pjūklo ant kopėčių arba aukščiau pečių lygio.
- Pjovimo procesas optimizuojamas, kai pjovimo metu grandinės greitis išlieka pastovus.

Trikčių nustatymas

Jei sutriktų jūsų elektrinio įrankio veikimas, žemiau esančioje lentelėje rasite gedimų požymius, galimas priežastis bei gedimų šalinimo būdus. Jei žemiau nurodytomis priemonėmis gedimo nustatyti ir pašalinti nepavyksta, kreipkitės į remonto dirbtuves.

Dėmesio: prieš pradėdami ieškoti gedimo, elektrinį įrankį išjunkite ir išimkite akumuliatorių.

Požymis	Galima priežastis	Šalinimas
Genėjimo pjūklas neveikia	Išsikrovęs akumuliatorius	Įkraukite akumuliatorių, taip pat žr. „Įkrovimo patarimai“
	Akumuliatorius netinkamai įstatytas	Patikrinkite, ar užfiksuotos abi fiksavimo pakopos
	Įsijungė variklio apsauginis įtaisas	Palaukite, kol variklis atvės
	Akumuliatorius per šaltas/per karštas	Palaukite, kol akumuliatorius įšils/atvės
	Per daug įtempta grandinė	Atlaisvinkite pjūklo grandinę, (žr. „Pjūklo grandinės montavimas ir įtempimas (žr. pav. **B1** – **B7**)“, Puslapis 308).

Požymis	Galima priežastis	Šalinimas
Pjūklo grandinė nejuda	Išsikrovęs akumuliatorius	Įkraukite akumuliatorių, taip pat žr. „Įkrovimo patarimai“
	Pažeistas elektrinis įrankis	Kreipkitės į įgaliotą Bosch klientų aptarnavimo skyrių
	Sritis po SDS dangčiu užsikimšusi	Žr. „Techninė priežiūra ir valymas“
	Nėra alyvos ant pjūklo grandinės	Įtempkite pjūklo grandinę, (žr. „Pjūklo grandinės montavimas ir įtempimas (žr. pav. **B1** – **B7**)“, Puslapis 308) ir patepkite alyva (žr. „Pjūklo grandinės tepimas (žr. **C** pav.)“, Puslapis 309).
Genėjimo pjūklas veikia su pertrūkiais	Vidinis atsilaisvinęs kontaktas	Kreipkitės į įgaliotą Bosch klientų aptarnavimo skyrių
	Pažeistas įjungimo-išjungimo jungiklis **(5)**	Kreipkitės į įgaliotą Bosch klientų aptarnavimo skyrių
Sausa pjūklo grandinė	Nėra alyvos ant pjūklo grandinės	Pjūklo grandinę patepkite alyva; (žr. „Pjūklo grandinės tepimas (žr. **C** pav.)“, Puslapis 309).
Pjūklo grandinė/kreipiamoji juosta pernelyg įkaitusi	Nėra alyvos ant pjūklo grandinės	Pjūklo grandinę patepkite alyva; (žr. „Pjūklo grandinės tepimas (žr. **C** pav.)“, Puslapis 309).
	Per daug įtempta grandinė	Atlaisvinkite pjūklo grandinę, (žr. „Pjūklo grandinės montavimas ir įtempimas (žr. pav. **B1** – **B7**)“, Puslapis 308).
	Pjūklo grandinė atšipusi	Pjūklo grandinę pakeiskite
Genėjimo pjūklas plėšo medieną, vibruoja arba blogai pjauna	Per mažai įtempta grandinė	Atlaisvinkite pjūklo grandinę, (žr. „Pjūklo grandinės montavimas ir įtempimas (žr. pav. **B1** – **B7**)“, Puslapis 308).
	Pjūklo grandinė atšipusi	Pjūklo grandinę pakeiskite
	Pjūklo grandinė susidėvėjusi	Pjūklo grandinę pakeiskite
	Pjovimo dantys nukreipti ne į tą pusę	Tinkamai sumontuokite pjūklo grandinę
Labai stipri vibracija ir didelis triukšmas	Pažeistas elektrinis įrankis	Kreipkitės į įgaliotą Bosch klientų aptarnavimo skyrių
Per maža pjovimo trukmė su viena akumuliatoriaus įkrova	Per didelė trintis dėl nepakankamo tepimo	Pjūklo grandinę patepkite alyva; (žr. „Pjūklo grandinės tepimas (žr. **C** pav.)“, Puslapis 309).
	Nešvari pjūklo grandinė	Išvalykite pjūklo grandinę
	Netinkama pjovimo technologija	(žr. „Darbas su genėjimo pjūklu“, Puslapis 309)
	Akumuliatorius nevisiškai įkrautas	Įkraukite akumuliatorių, taip pat žr. „Įkrovimo patarimai“
	Akumuliatoriaus temperatūra už leidžiamosios temperatūros ribų	Palaukite, kol akumuliatorius įšils iki patalpos temperatūros (leidžiamos akumuliatoriaus temperatūros ribos 0–45 °C)
Lėtai juda pjūklo grandinė	Išsikrovęs akumuliatorius	Įkraukite akumuliatorių, taip pat žr. „Įkrovimo patarimai“
	Akumuliatoriaus temperatūra už leidžiamosios temperatūros ribų	Palaukite, kol akumuliatorius įšils iki patalpos temperatūros (leidžiamos akumuliatoriaus temperatūros ribos 0–45 °C)

Priežiūra ir servisas

Techninė priežiūra ir valymas

- ▶ **Prieš pradėdami bet kokius sodo priežiūros įrankio tvarkymo darbus (pvz., techninės priežiūros, įrankio keitimo ar kt.), o taip pat norėdami transportuoti ar padėti sandėliuoti, iš sodo priežiūros įrankio išimkite akumuliatorių.** Netyčia įjungus įjungimo-išjungimo jungiklį iškyla susižalojimo pavojus.
- ▶ **Visada dėvėkite tinkamus drabužius ir naudokite asmenines apsaugos priemones.**

- ▶ **Reguliariai tikrinkite grandininį pjūklą, ar nėra akivaizdžių defektų, pvz., ar neatsilaisvinusi, neišnirusi ir nepažeista pjūklo grandinė, ar neatsilaisvinusios jungtys, nesusidėvėjusios ir nepažeistos dalys.**
- ▶ **Nedarykite jokių sodo priežiūros įrankio pakeitimų.** Neleidžiamai pakeistas sodo priežiūros įrankis gali būti mažiau saugus, skleisti didesnį triukšmą ir vibraciją, dėl to nebetaikoma garantija.

Nuoroda: kad prietaisą ilgai ir patikimai naudotumėte, reguliariai atlikite žemiau nurodytus techninės priežiūros darbus.

Kad galėtumėte gerai ir saugiai dirbti, pasirūpinkite, kad elektrinis įrankis ir ventiliacinės angos būtų švarūs. Reguliariai tikrinkite genėjimo pjūklą, ar nėra akivaizdžių defektų, pvz., ar neatsilaisvinusi ir nepažeista pjūklo grandinė, ar nesusidėvėjusios ir nepažeistos dalys.

Patikrinkite, ar nepažeisti ir tinkamai uždėti gaubtai ir apsauginiai įtaisai. Prieš pradėdami naudoti atlikite būtinus techninės priežiūros ir remonto darbus.

Pjūklo grandinės keitimas ir galandimas

- Pjūklo grandinė dėl ilgo naudojimo arba sąlyčio su kitokiais daiktais nei medis gali atšipti.
- Optimaliam našumui ir saugumui užtikrinti reikalinga aštri pjūklo grandinė.
- Niekada negaląskite patys pjūklo grandinės, nebent turite tokios patirties.
- Pjūklo grandinę pakeiskite Bosch reikmenų pjūklo grandine arba paveskite specialistui pagaląsti pjūklo grandinę.

Pjovimo juostos keitimas

- ▶ **Pjovimo juostą keiskite tik, jei esate tiksliai susipažinę su gaminiu ir instrukcijomis, priešingu atveju kreipkitės į Bosch klientų aptarnavimo skyrių.**
- Jei pjovimo juosta yra susidėvėjusi, eksploatavimo trukmei prailginti galite ją sumontuoti kita puse arba ją pakeiskite.
- Šešiabriauniu raktu atlaisvinkite varžtą, esantį tarp pjovimo juostos **(15)** ir įtempimo ratuko **(2)**.
- Po to, kai apsuksite arba pakeiskite pjovimo juostą, vėl sumontuokite įtempimo ratuką **(2)**.

Nuoroda: Priveržkite ranka, kol pajusite nedidelį pasipriešinimą, tada pasukite 1/8 apsisukimo, kad tinkamai pritvirtintumėte. Per stipriai priveržus, pjovimo juosta gali strigti ir riboti pjūklo grandinės sukimąsi.

Pjovimo juosta

EasyChain 18V-15-7	Oregon 064BXNA041

Klientų aptarnavimo skyrius ir naudotojų konsultavimo tarnyba

Lietuva

Informacijos tarnyba: (037) 713350

Mūsų techninės priežiūros adresų ir garantijos sąlygų nuorodą rasite paskutiniame puslapyje.

Ieškant informacijos ir užsakant atsargines dalis prašome būtinai nurodyti dešimtženklį gaminio numerį, esantį firminėje lentelėje.

Šalinimas

Elektriniai įrankiai, akumuliatoriai, papildoma įranga ir pakuotės turi būti ekologiškai utilizuojami.



Elektrinių įrankių, akumuliatorių bei baterijų nemeskite į buitinių atliekų konteinerius!

Tik ES šalims:

Nebetinkami naudoti elektriniai ir elektroniniai prietaisai arba akumuliatoriai / baterijos turi būti surenkami atskirai ir šalinami aplinkai nekenksmingu būdu. Naudokitės nustatytomis surinkimo sistemomis. Dėl sudėtyje esančių pavojingų medžiagų netinkamas šalinimas gali būti kenksmingas aplinkai ir sveikatai.

عربي

ملاحظات الأمان

شرح صور الرموز


ملاحظة خطر عامة.


اقرأ تعليمات التشغيل هذه.


لا تستخدم الجهاز في حال سقوط المطر.


انتبه للصدمة الارتدادية لمنشار الأغصان وتجنب النشر برأس السيف.


امسك منشار الأغصان دائما بكلتي اليدين.


احتفظ باليدين بعيداً عن السكّين.


ارتدِ واقياً للعيون والآذان.


ارتدِ قفازات أمان.


تحذير: قم بفصل المركم قبل القيام بأعمال الصيانة.

الإرشادات العامة للأمان بالعدد الكهربائية

تحذير **اطلع على كافة تحذيرات الأمان والتعليمات والصور والمواصفات المرفقة بالعدة الكهربائية.** عدم اتباع التعليمات الواردة أدناه قد يؤدي إلى حدوث صدمة كهربائية، إلى نشوب حريق و/أو الإصابة بجروح خطيرة.

احتفظ بجميع الملاحظات التحذيرية والتعليمات للمستقبل.

يقصد بمصطلح «العدة الكهربائية» المستخدم في الملاحظات التحذيرية، العدد الكهربائية الموصولة بالشبكة الكهربائية (بواسطة كابل الشبكة الكهربائية) وأيضاً العدد الكهربائية المزودة بمركم (دون كابل الشبكة الكهربائية).

الأمان بمكان الشغل

- **حافظ على نظافة مكان شغلك وإضاءته بشكل جيد.** الفوضى في مكان الشغل ونطاقات العمل غير المضاءة قد تؤدي إلى وقوع الحوادث.
- **لا تشتغل بالعدة الكهربائية في نطاق معرض لخطر الانفجار مثل الأماكن التي تتوفر فيه السوائل أو الغازات أو الأغبرة القابلة للاشتعال.** العدد الكهربائية تولد شررا قد يتطاير، فيشعل الأغبرة والأبخرة.
- **حافظ على بقاء الأطفال وغيرهم من الأشخاص بعيدا عندما تستعمل العدة الكهربائية.** تشتيت الانتباه قد يتسبب في فقدان السيطرة على الجهاز.

الأمان الكهربائي

- **أبعد العدة الكهربائية عن الأمطار أو الرطوبة.** يزداد خطر الصدمات الكهربائية إن تسرب الماء إلى داخل العدة الكهربائية.

أمان الأشخاص

- **كن يقظا وانتبه إلى ما تفعله واستخدم العدة الكهربائية بتعقل. لا تستخدم عدة كهربائية عندما تكون متعبا أو عندما تكون تحت تأثير المخدرات أو الكحول أو الأدوية.** عدم الانتباه للحظة واحدة عند استخدام العدة الكهربائية قد يؤدي إلى إصابات خطيرة.
- **قم لارتداء تجهيزات الحماية الشخصية. وارتد دائما نظارات واقية.** يحد ارتداء تجهيزات الحماية الشخصية، كقناع الوقاية من الغبار وأحذية الأمان الواقية من الانزلاق والخوذ أو واقية الأذنين، حسب ظروف استعمال العدة الكهربائية، من خطر الإصابة بجروح.
- **تجنب التشغيل بشكل غير مقصود. تأكد من كون العدة الكهربائية مطفأة قبل توصيلها بالتيار الكهربائي و/أو بالمركم، وقبل رفعها أو حملها.** إن كنت تضع إصبعك على المفتاح أثناء حمل العدة الكهربائية أو إن وصلت الجهاز بالشبكة الكهربائية بينما لامفتاح على وضع التشغيل، قد يؤدي إلى وقوع الحوادث.
- **انزع أداة الضبط أو مفتاح الربط قبل تشغيل العدة الكهربائية.** قد تؤدي الأداة أو المفتاح المتواجد في جزء دوار من الجهاز إلى الإصابة بجروح.
- **تجنب أوضاع الجسم غير الطبيعية. قف بأمان وحافظ على توازنك دائما.** سيسمح لك ذلك بالتحكم في الجهاز بشكل أفضل في المواقف الغير متوقعة.
- **قم بارتداء ثياب مناسبة. لا ترتد الثياب الفضفاضة أو الحلى. احرص على إبقاء الشعر والملابس بعيدا عن الأجزاء المتحركة.** قد تتشابك الثياب الفضفاضة والحلى والشعر الطويل بالأجزاء المتحركة.
- **إن جاز تركيب تجهيزات شفط وتجميع الغبار، فتأكد من أنها موصولة وبأنه يتمّ استخدامها بشكل سليم.** قد يقلل استخدام تجهيزات لشفط الغبار من المخاطر الناتجة عن الغبار.
- **لا تستخدم العدة الكهربائية بلا مبالاة وتتجاهل قواعد الأمان الخاصة بها نتيجة**

لتعودك على استخدام العدة الكهربائية وكثرة استخدامها. فقد يتسبب الاستخدام دون حرص في حدوث إصابة بالغة تحدث في أجزاء من الثانية.

حسن معاملة واستخدام العدد الكهربائية

- **لا تفرط بتحميل الجهاز. استخدم لتنفيذ أشغالك العدة الكهربائية المخصصة لذلك.** إنك تعمل بشكل أفضل وأكثر أماناً بواسطة العدة الكهربائية الملائمة في مجال الأداء المذكور.
- **لا تستخدم العدة الكهربائية إن كان مفتاح تشغيلها تالف.** العدة الكهربائية التي لم يعد من الممكن التحكم بها عن طريق مفتاح التشغيل والإطفاء تعتبر خطيرة ويجب أن يتم إصلاحها.
- **اسحب القابس من المقبس و/أو اخلع المركم، إذا كان قابلا للخلع، قبل ضبط الجهاز وقبل استبدال الملحقات أو قبل تخزين الجهاز.** تمنع هذه الإجراءات وقائية تشغيل العدة الكهربائية بشكل غير مقصود.
- **احتفظ بالعدد الكهربائية التي لا يتمّ استخدامها بعيدا عن متناول الأطفال. لا تسمح باستخدام العدة الكهربائية لمن لا خبرة له بها أو لمن لم يقرأ تلك التعليمات.** العدد الكهربائية خطيرة إن تمّ استخدامها من قبل أشخاص دون خبرة.
- **اعتن بالعدة الكهربائية والملحقات بشكل جيد. تأكد أن أجزاء الجهاز المتحركة مركبة بشكل سليم وغير مستعصية عن الحركة، وتفحص ما إن كانت هناك أجزاء مكسورة أو في حالة تؤثر على سلامة أداء العدة الكهربائية. ينبغي إصلاح هذه الأجزاء التالفة قبل إعادة تشغيل الجهاز.** الكثير من الحوادث مصدرها العدد الكهربائية التي تتم صيانتها بشكل رديء.
- **احرص على إبقاء عدد القطع نظيفة وحادة.** إن عدد القطع ذات حواف القطع الحادة التي تمّ صيانتها بعناية تتكلب بشكل أقل ويمكن توجيهها بشكل أيسر.
- **استخدم العدد الكهربائية والتوابع وريش الشغل إلخ. وفقا لهذه التعليمات. تراعى أثناء ذلك ظروف الشغل والعمل المراد تنفيذه.** استخدام العدد الكهربائية لغير الأشغال المخصصة لأجلها قد يؤدي إلى حدوث الحالات الخطيرة.
- **احرص على إبقاء المقابض وأسطح المسك جافة ونظيفة وخالية من الزيوت والشحوم.** المقابض وأسطح المسك الزلقة لا تتيح التشغيل والتحكم الآمن في العدة في المواقف غير المتوقعة.

حسن معاملة واستخدام العدد المزودة بمركم

- **اشحن المراكم فقط في أجهزة الشحن التي يُنصح باستخدامها من طرف المنتج.** قد يتسبب جهاز الشحن المخصصة لنوع معين من المراكم في خطر الحريق إن تمّ استخدامه مع نوع آخر من المراكم.
- **استخدم العدد الكهربائية فقط مع المراكم المصممة لهذا الغرض.** قد يؤدي استخدام المراكم الأخرى إلى إصابات وإلى خطر نشوب الحرائق.
- **حافظ على إبعاد المركم الذي لا يتمّ استعماله عن مشابك الورق وقطع النقود المعدنية والمفاتيح والمسامير واللوالب أو غيرها من الأغراض المعدنية الصغيرة التي قد تقوم بتوصيل الملامسين ببعضهما البعض.** قد يؤدي تقصير الدارة الكهربائية بين ملامسي المركم إلى الاحتراق أو إلى اندلاع النار.
- **قد يتسرب السائل من المركم في حالة سوء الاستعمال. تجنب ملامسته. اشطفه بالماء في حال ملامسته بشكل غير مقصود. إن وصل السائل إلى العينين، فراجع الطبيب إضافة إلى ذلك.** قد يؤدي سائل المركم المتسرب إلى تهيج البشرة أو إلى الاحتراق.
- **لا تستخدم عدة أو مركم تعرضا لأضرار أو للتعديل.** البطاريات المتعرضة لأضرار أو لتعديلات قد ينتج عنها أشياء لا يمكن التنبؤ بها، قد تسبب نشوب حريق أو حدوث انفجار أو إصابات.
- **لا تعرض المركم أو العدة للهب أو لدرجة حرارة زائدة.** التعرض للهب أو لدرجة حرارة أعلى من 130 °م قد يتسبب في انفجار.
- **اتبع تعليمات الشحن ولا تقم بشحن المركم أو العدة خارج نطاق درجة الحرارة المحدد في التعليمات.** الشحن بشكل غير صحيح أو في درجات حرارة خارج النطاق المحدد قد يعرض المركم لأضرار ويزيد من مخاطر الحريق.

الخدمة

- **احرص على إصلاح عدتك الكهربائية فقط بواسطة العمال المتخصصين وباستعمال قطع الغيار الأصلية فقط.** يضمن ذلك المحافظة على أمان الجهاز.
- **لا تقم بإجراء أعمال خدمة على المراكم التالفة.** أعمال الخدمة على المراكم يجب أن تقوم بها الجهة الصانعة فقط أو مقدم الخدمة المعتمد.

ملاحظات الأمان لمناشير الأغصان

- **أبعد جميع أعضاء الجسم عن جنزير المنشار أثناء دوران منشار الأغصان. تأكد بأن جنزير المنشار لا يلمس أي شيء قبل إدارة منشار الأغصان.** إن لحظة عدم انتباه واحدة فقط أثناء العمل بواسطة منشار الأغصان قد تؤدي إلى التقاط جنزير المنشار للثياب أو لأجزاء من الجسم.
- **العُدة مخصصة للاستعمال بواسطة اليدين. امسك بمنشار الأغصان دائماً من المقبض الخلفي بواسطة يد واحدة ومن المقبض اليدوي الإضافي بواسطة اليد الأخرى. (راجع الصورة F)**
- **امسك بمنشار الأغصان من قبل سطوح القبض المعزولة فقط، لأن جنزير المنشار قد تلامس الخطوط الكهربائية المخفية.** إن تلامس جنزير المنشار مع الخطوط التي يسري بها جهد كهربائي قد يكهرب الأجزاء المعدنية بالجهاز ليؤدي إلى صدمة كهربائية.
- **ارتدِ واقياً للعيون. ينصح بارتداء عتاد وقاية إضافي للأذنين والرأس واليدين والساقين والقدمين.** إن ثياب الوقاية الملائمة تخفض مخاطر الإصابة بمواد النشارة المتطايرة

والمقذوفة وملامسة جنزير المنشار بشكل غير مقصود.

- **لا تقم بالأعمال بواسطة منشار الأغصان عندما تتواجد على شجرة أو سلم أو سقف أو دعامة غير ثابتة.** قد يؤدي العمل بمنشار الأغصان بهذه الطريقة إلى الإصابة بالجروح الشديدة.
- **احرص دائما على الوقوف بثبات واستخدم منشار الأغصان فقط إن كنت تقف على أرضية ثابتة وآمنة ومستوية.** قد تؤدي الأرضيات الزلقة أو نطاقات الوقوف غير الثابتة إلى فقدان التوازن أو فقدان التحكم بمنشار الأغصان.
- **ينبغي أن تحسب حساب ارتداد الغصن الذي تقصه إن كان في حالة التواء.** عندما يتم إطلاق التواء الألياف الخشبية، فقد يصيب الغصن الملتوي المستخدِم و/أو قد يؤدي إلى فقدان التحكم بمنشار الأغصان.
- **احترس بشكل خاص عند قص الأحراش والغرس.** إن المادة الرقيقة قد تتشابك في جنزير النشر لتصيبك أنت أو لتؤدي إلى فقدانك للتوازن.
- **احمل منشار الأغصان من المقبض الخلفي وهو في وضع الاطفاء، مع إبعاد جنزير المنشار عن جسدك. ركب غطاء جنزير المنشار دائما عند نقل أو خزن منشار الأغصان.** إن التعامل الحذر مع منشار الأغصان يقلل من احتمال ملامسة جنزير المنشار الدوار بشكل غير مقصود.
- **اتبع تعليمات التشحيم ودرجة شد الجنزير واستبدال السيف والجنزير.** إن الجنزير المشدود أو المشحوم بشكل غير سليم قد ينقطع أو قد يزيد من مخاطر الصدمات الارتدادية.
- **انشر الخشب فقط. لا تستخدم منشار الأغصان للأعمال التي لم يخصص لأجلها. مثال: لا تستخدم منشار الأغصان لنشر المعادن أو اللدائن أو الجدران أو مواد البناء غير المصنوعة من الخشب.** إن استخدام منشار الأغصان للأعمال التي لم يخصص لأجلها قد يؤدي إلى حصول الحالات الخطيرة.
- **منشار الأغصان هذا غير مخصص لقطع الأشجار.** استخدام منشار الأغصان لأعمال غير تلك التي خصص لأجلها قد يؤدي إلى إصابة المستخدم أو الأشخاص الموجودين بالقرب منه بالجروح الشديدة.
- **راعِ جميع التعليمات عند إزالة المواد المستعصية أو عند تخزين منشار الأغصان أو عند صيانته.** تأكد من إطفاء المفتاح ومن ازالة المركم من الجهاز.
- **أسباب الصدمات الارتدادية وكيفية تجنبها:**
  - قد تتشكل صدمة ارتدادية عندما يلامس رأس سكة التوجيه غرض ما أو عندما يلتوي الخشب وينزنق جنزير المنشار في مسار القص.
  - إن التلامس مع رأس السكة قد يؤدي في بعض الحالات إلى رد فعل غير متوقع وموجها نحو الخلف، يُضرب به رأس سكة التوجيه نحو الأعلى باتجاه المستخدِم.
  - إن تشابك جنزير المنشار بالحافة العلوية لسكة التوجيه قد يدفع السكة بسرعة إلى اتجاه المستخدم.
  - إن كل من ردود الفعل هذه قد تؤدي إلى فقدان التحكم بالمنشار الجنزيري وربما إلى الإصابة بجروح شديدة. لا تعتمد فقط على تجهيزات الأمان المركبة بمنشار الأغصان. باعتبارك مستخدم لمنشار أغصان عليك اتخاذ تدابير مختلفة تمكنك من العمل دون التعرض للحوادث والإصابة بالجروح.
  - إن الصدمة الارتدادية هي نتيجة لاستخدام منشار الأغصان بشكل خاطئ أو غير صحيح. ويمكن تجنبها من خلال إجراءات الاحتياط الملائمة اللاحقة الذكر:
- **اقبض على المنشار بواسطة يديك الاثنتين بإحكام، بحيث يحيط الابهام والسبابة بمقابض منشار الأغصان. ثبت ذراعيك وجسمك على وضع يسمح لك بصد قوي الصدمات الارتدادية.** يستطيع المستخدم أن يتحكم بالصدمات الارتدادية عند اتخاذ الإجراءات المناسبة. لا تترك منشار الأغصان أبدا.
- **تجنب أوضاع الجسم الغير طبيعية ولا تنشر فوق مستوى الكتف.** إنك تتجنب بذلك ملامسة رأس السكة بشكل غير مقصود كما يسمح ذلك بالتحكم بمنشار الأغصان في الحالات الغير متوقعة.
- **استخدم دائما السكك الاحتياطية وجنازير المنشار التي خصصها المنتِج.** إن السكك الاحتياطية وجنازير المنشار الخاطئة قد تؤدي إلى قطع الجنزير أو إلى تشكل الصدمات الارتدادية.
- **تقيد بتعليمات المنتج بصدد شحذ وصيانة جنزير المنشار.** إن محددات العمق الشديدة الانخفاض تزيد احتمال الصدمات الارتدادية.

ملاحظات الأمان الإضافية

- **لم يخصص هذا الجهاز للاستعمال من قبل الأشخاص (بما فيهم الأطفال) ذوي المقدرات الجسدية أو الحسية أو العقلية المحدودة أو القليلي الخبرة و/أو المعدومي المعرفة، إلا إذا تم مراقبتهم من قبل شخص مسؤول عن أمانهم أو إذا تم تزودهم بالمعلومات عن كيفية استخدام الجهاز من قبل هذا الشخص.** ينبغي مراقبة الأطفال لضمان عدم لعبهم بالعدة الكهربائية.
- **احرص على تركيب جميع تجهيزات الأمان والمقابض عند استخدام الجهاز.** لا تحاول أبدا أن تقوم بتشغيل جهاز لم يتم تركيبه بشكل كامل أو جهاز تم تعديله بطريقة غير مسموحة.
- راعِ دائماً ان يكون الجنزير في الوضع الصحيح. يمكن ان يؤدي الجنزير الموجود في الوضع غير الصحيح إلى انكسار الجنزير و/أو صدمة ارتدادية و/أو الإصابات.
- عند العمل بمنشار الأغصان ارتدِ دائماً بنطلون عمل قوي طويل.
- **منشار الأغصان هذا غير مناسب للقطوع من الأسفل إلى الأعلى.** إن استخدام منشار الأغصان للأعمال غير تلك التي يخصص لأجلها قد يؤدي إلى حصول الحالات الخطيرة.

ملاحظات لمعاملة المركم بشكل مثالي

- **لا تقم بتعديل المركم أو فتحه.** يتشكل خطر حدوث قفلة كهربائية.



احم المركم من الحرارة، بما فيه أيضا التعرض لأشعة الشمس باستمرار مثلا ومن النار، والماء والرطوبة. قد يتشكل خطر الانفجار.

- **عند عدم استخدام الجهاز، حافظ على إبعاد المركم الذي لا يتمّ استعماله عن مشابك الورق وقطع النقود المعدنية والمفاتيح والمسامير واللوالب أو غيرها من الأغراض المعدنية الصغيرة التي قد تتسبب في توصيل نقاط التلامس ببعضهما البعض.** قد يؤدي تقصير الدائرة الكهربائية بين ملامسي المركم إلى حدوث حروق أو إلى اندلاع الحريق.
- **قد تتسرب الأبخرة عند تلف المركم واستخدامه بطريقة غير سليمة.** أمن امداد المكان بالهواء النقي وراجع الطبيب في حال الإصابة. إن الأبخرة قد تهيّج المجاري التنفسية.
- **اقتصر على استخدام المركم في منتجات الجهة الصانعة.** يتم حماية المركم من فرط التحميل الخطير بهذه الطريقة فقط دون غيرها.
- **يمكن أن يتعرض المركم لأضرار من خلال الأشياء المدببة مثل المسامير والمفكات أو من خلال تأثير القوى الخارجية.** وقد يؤدي هذا إلى تقصير الدائرة الكهربائية الداخلية واحتراق المركم أوخروج الأدخنة منه أو انفجاره وتعرضه لسخونة مفرطة.
- **لا تقوم بتقصير الدارة الكهربائية بالمركم.** يتشكل خطر الانفجار.
- نظف شقوق التهوية بالمركم من فترة لأخرى بواسطة فرشاة طرية ونظيفة وجافة.
- **لا تشحن الجهاز إلا بواسطة جهاز الشحن المورد معه.**

الرموز

قد تكون الرموز التالية ذات أهمية من أجل قراءة وفهم تعليمات التشغيل. يرجى حفظ الرموز ومعناها. يساعدك تفسير الرموز بشكل صحيح على استعمال الجهاز بطريقة افضل وأكثر أماناً.

الرمز	المعنى
	افحص المجال الذي تريد استخدام جهاز المديقة فيه جيداً للتأكد من عدم وجود الحيوانات المتوحشة والمنزلية فيه. وجود احتمال جرح الحيوانات المتوحشة والمنزلية أثناء تشغيل الجهاز. افحص مجال استخدام الجهاز جيداً وقم بإزالة جميع الأحجار وعيدان الخشب والأسلاك والعظام والأجسام الغريبة.
	ارتدِ واقياً للرأس في حالة وجود خطر سقوط الأغصان المتساقطة التي قد تؤدي إلى الإصابات.
	حافظ على بقاء الأطفال وغيرهم من الأشخاص بعيدا عندما تستعمل الجهاز. قد تفقد السيطرة على الجهاز عند التلهي.

الرمز	المعنى
	اتجاه الحركة
	جهة رد الفعل
	الوزن
	التشغيل
	الإطفاء
	تصرف مسموع
	عمل ممنوع
CLICK!	الصوت المسموع
	التوابع/قطع الغيار

وصف المنتج والأداء



اقرأ جميع ملاحظات الأمان و التعليمات. إن التقصيرعند تطبيق ملاحظات الأمان و التعليمات قد يؤدي إلى الصدمات الكهربائية واندلاع الحرائق و/أو الإصابة بجروح خطيرة.

انتبه للصور في الجزء الأمامي لتعليمات التشغيل.

الاستعمال المخصص

الجهاز مخصص للاستخدام المنزلي لنشر الخشب مثل الأغصان والألواح والكتل الخشبية إلخ... بالقرب من الأرض.

يمكن القيام بالقطوع باتجاه ألياف الخشب أو عمودياً على اتجاهها.

لا تصلح هذه العدة الكهربائية لنشر مواد الشغل المعدنية والألواح الجصية.

لا تصلح هذه العدة الكهربائية للنشر من الأسفل إلى الأعلى كما لا تصلح للقطوع الغاطسة ولقطع الشجرات.

يجب مسك هذه العدة الكهربائية بواسطة كلتي اليدين عند استعمالها.

مجموعة التجهيزات الموردة

اخرج الجهاز من الغلاف بحذر وافحص اكتمال توفر الأجزاء التالية:

- المنشار الجنزيري
- الغطاء
- جنزير المنشار
- سكة المنشار
- واقية الجنزير
- زيت جنزير المنشار (50 مللي لتر)
- تعليمات التشغيل

تشمل موديلات معينة مركم وجهاز شحن.
يرجى الاتصال بالتاجر إن كانت بعض القطع غير موجودة أو تالفة.

الأجزاء المصورة

يشير ترقيم الأجزاء المصورة إلى الصورة المعروضة للعدة الكهربائية في صفحة الرسوم.

(1) واقية الجنزير
(2) عجلة الشد
(3) مقبض إضافي
(4) قفل تشغيل مفتاح التشغيل والإطفاء
(5) مفتاح التشغيل والإطفاء
(6) المقبض اليدوي الخلفي
(7) حاضن المركم
(8) مبين حالة شحن المركم
(9) واقية اليد
(10) مقذف النشارة
(11) الغطاء
(12) زر الشد
(14) جنزير المنشار
(13) غطاء الجنزير
(15) سكة المنشار
(16) المركم[a]
(17) جهاز الشحن[a]
(18) رقم التسلسل
(19) رمز اتجاه السير واتجاه القص
(20) مغناطيس
(21) مسمار التثبيت
(22) زعنفة دليلية لسكة المنشار
(23) مسمار شد الجنزير
(24) عجلة الجنزير المسننة
(25) زر فك إقفال المركم

a) **إن التوابع الموصوفة أو الموجودة في الرسم ليست محتواة في إطار التوريد الاعتيادي.**

البيانات الفنية

منشار الأغصان		EasyChain 18V-15-7
رقم الصنف		3 600 HB8 9..
سرعة الجنزير بالدوران اللاحملي	م/ث	6,95
طول سكة الجنزير	مم	150
قدرة المنشار	مم	130
شد الجنزير بدون أدوات (SDS)		●
طراز جنزير المنشار		325"– 80BX
سمك حلقة الدفع	مم	1,1 (0,043 بوصة)
الوزن [A]		
– دون مركم	كجم	1,3
– مع المركم	كجم	1,7 (1,5 أمبير/ساعة)–2,0 (6,0 أمبير/ساعة)
رقم التسلسل		راجع رقم التسلسل (لوحة الصنع) على الجهاز
درجة الحرارة المحيطة الموصى بها عند الشحن	°م	0 ... +35
درجة حرارة المحيط المسموح بها أثناء التخزين	°م	-20 ... +50
درجة الحرارة المحيطة المسموحة عند التشغيل [B]	°م	0 ... +40
طراز المركم		PBA 18V...W-. 1,5 أمبير/ساعة، 2,0 أمبير/ساعة، 2,5 أمبير/ساعة، 4,0 أمبير/ساعة، 6,0 أمبير/ساعة

A) حسب المركم المُستخدَم
B) قدرة محدودة في درجات الحرارة < 0 °م

معلومات عن الضجيج والاهتزازات

تم قياس قيمة/قيم الاهتزاز الإجمالية المذكورة وقيمة/قيم انبعاثات الضجيج المذكورة حسب طريقة اختبار قياسية ويمكن استخدامها لمقارنة العُدد كهربائية مع بعضها البعض.

يمكن استخدام قيمة/قيم الاهتزاز الإجمالية المذكورة وقيمة/قيم انبعاثات الضجيج المذكورة كذلك للتقدير التمهيدي للتحمل.
يمكن ان تختلف انبعاثات الاهتزاز والضجيج عن القيم المذكورة أثناء الاستخدام الفعلي للعُدة الكهربائية اعتماداً على طريقة استخدام العُدة الكهربائية وخاصة طريقة معالجة قطعة العمل. يعتمد التحديد الضروري لإجراءات الأمان من أجل وقاية المستخدم على تقدير تحمل الأهتزازات أثناء ظروف الاستخدام

الحقيقية (تعتبر هنا جميع أقسام دورة التشغيل، مثلاً أوقات إيقاف العُدة الكهربائية وأوقات تشغيلها عندما تعمل بدون حمل).

مركم

تبيع شركة **Bosch** العدد الكهربائية العاملة بمركم دون مركم أيضًا. يمكنك أن تعرف من العبوة ما إذا كان المركم موجود ضمن مجموعة التجهيزات الموردة مع العدة الكهربائية الخاصة بك.

شحن المركم

◀ **اقتصر على استخدام أجهزة الشحن المذكورة في المواصفات الفنية.** أجهزة الشحن هذه دون غيرها هي المتوائمة مع مركم إيونات الليثيوم المستخدم في عدتك الكهربائية.

ملحوظة: يتم تسليم مراكم أيونات الليثيوم مشحونة جزئيًا وفقًا للوائح النقل الدولية. لضمان قدرة أداء المركم الكاملة، يتوجب شحن المركم بشكل كامل قبل الاستعمال لأول مرة.

تركيب المركم

أدخل المركم المشحون في موضع تثبيت المركم إلى أن يثبت بشكل ملموس.

نزع المركم

لخلع المركم اضغط على زر تحرير المركم وأخرج المركم. **لا تستخدم القوة أثناء ذلك.**

مبين حالة شحن المركم بالمركم

ملحوظة: ليست كل أنواع المراكم تحتوي على مبين حالة شحن.

تشير لمبات الدايود الخاصة بمبين حالة شحن المركم بالمركم إلى حالة شحن المركم. لأسباب تتعلق بالسلامة فإنه لا يمكن الاستعلام عن حالة الشحن إلا والعدة الكهربائية متوقفة.

اضغط زر مبين حالة شحن المركم بالمركم لإظهار حالة الشحن. يمكن أن يتم هذا أيضًا والبطارية مخلوعة.

لمبة الدايود بالمركم	حالة الشحن
ضوء مستمر 4 × أخضر	≈ 75–100 %
ضوء مستمر 3 × أخضر	≈ 50–75 %
ضوء مستمر 2 × أخضر	≈ 25–50 %
ضوء مستمر 1 × أخضر	≈ 5–25 %
ضوء وماض 1 × أخضر	≈ 0–5 %

ملاحظات للتعامل مع المركم بطريقة مثالية

قم بحماية المركم من الرطوبة والماء.

لا تقم بتخزين المركم إلا في نطاق درجة حرارة يقع بين –20 °م وحتى 50 °م. لا تترك المركم في السيارة في فصل الصيف مثلا.

إذا انخفضت فترة التشغيل بعد الشحن بدرجة كبيرة فهذا يعني أن المركم قد استهلك وأنه يجب استبداله.

تراعى الإرشادات عند التخلص من العدد.

العناية بالمركم

يرجى مراعاة الملاحظات والإجراءات التالية من أجل ضمان استخدام المركم بشكل مثالي:

- احم المركم من الرطوبة والماء.
- قم بخزن العُدة الكهربائية والمركم فقط في نقاط حرارة بين -20 درجة مئوية و50 درجة مئوية. مثلاً لا تترك المركم في السيارة في الصيف.
- قم بتخزين المركم لوحده وليس داخل جهاز الحديقة.
- لا تترك المركم في جهاز الحديقة إن كان سيتعرض لأشعة الشمس المباشرة.
- تبلغ درجة الحرارة المثالية لخزن المركم 5 درجة مئوية.
- نظف شقوق التهوية بالمركم من فترة لأخرى بواسطة فرشاة طرية ونظيفة وجافة.

تدل فترة صلاحية قصيرة بعد الشحن إلى أن المركم قد استهلك وأنه يتوجب استبداله.

التركيب

تركيب وشد جنزير المنشار (راجع الصور B1 – B7)

◀ **ارتدِ معدات الوقاية الشخصية الخاصة بك قبل القيام بصيانة جنزير المنشار أو استبداله.**

◀ **لا تستخدم عُدة للقيام بالتركيب.**

◀ **يمكن ان يؤدي استخدام منشار الأغصان بجنزير مركب أو مشدود بشكل خاطئ إلى كسر الجنزير و/أو إلى صدمة ارتدادية و/أو إلى الإصابات.** يقوم الجنزير المركب والمشدود بالشكل الصحيح بتحسين أداء الجهاز ويطيل عمره. شد الجنزير بواسطة الآلة المساعدة على الشد والمسموح بها من قبل شركة بوش.

◀ **إذ ينبغي توقع ارتخاء جنزير المنشار في البداية بالجنازير الجديدة بشكل خاص.**

◀ **لا تشد جنزير المنشار إن كان قد سخن بشكل شديد، إذ أنه سوف يتقلص بعد أن يبرد، فيرتكز على السيف بانشداد زائد.**

◀ **اقتصر على استخدام جنازير المنشار ذات سمك حلقات (عرض الحز) 1,1 مم.**

- اركن منشار الأغصان على سطح مستو.
- تأكد من إتمام تدوير عجلة الشد **(2)** بأكملها بعكس اتجاه عقارب الساعة.
- ضع جنزير المنشار **(14)** في الفتحة الموجودة على السيف **(15)**. انتبه أثناء ذلك إلى اتجاه الدوران، للقيام بذلك قارن بين جنزير المنشار ورمز اتجاه الدوران واتجاه القطع**(19)**.
- ضع السيف **(15)** على مسمار التثبيت **(21)** وضع عناصر الجنزير حول عجلة الجنزير المسننة **(24)**.
- افحص إن تم تركيز جميع القطع بشكل جيد وحافظ على إبقاء السيف مع جنزير المنشار بهذا الوضع. استخدم المغناطيس **(20)** كدعم إضافي لتوجيه قضيب الجنزير.
- أدر عجلة الشد **(2)** في اتجاه عقارب الساعة حتى يكون الجنزير مشدوداً جزئياً.

- ضع الغطاء **(11)** SDS في مكانه وأدر زر التثبيت **(12)** في اتجاه عقارب الساعة حتى يتم تأمين ثبوت الغطاء جزئياً.
- أدر عجلة الشد **(2)** في اتجاه عقارب الساعة (+) حتى أن تصل إلى درجة الشد الصحيحة للجنزير. يكون جنزير المنشار **(14)** مشدودا بالدرجة الصحيحة إذا أمكن رفعه بمقدار 2 إلى 3 مم تقريبا.
- بعد الوصول إلى درجة الشد الصحيحة، قم بإدارة زر الشد **(12)** باتجاه عقارب الساعة حتي يكون ثابتاً واقلب القوس على زر الشد **(12)** إلى الأسفل. قضيب الجنزير مثبت في الوضع المحدد. لا تواصل إدارة عجلة الشد **(2)**.
- إذا كان الجنزير مشدوداً بشدة زائدة، اقلب القوس على زر الشد **(12)** إلى الأعلى وأدره قليلاً بعكس اتجاه عقارب الساعة. أدر عجلة الشد بالاتجاه (-) وأعد الخطوات الخاصة بعملية الشد.

تشحيم جنزير المنشار(انظر الصورة C)

لا يتم تشحيم جنزير المنشار أوتوماتيكياً بزيت الجنزير أثناء التشغيل.

افحص جنزير المنشار قبل كل استخدام ووزع الزيت باليد.

يؤدي تشغيل منشار الأغصان بدون زيت جنزير إلى الأضرار بمنشار الأغصان.

يعتمد طول عمر جنزير المنشار وقدرة القص على التشحيم المثالي.

ملحوظة: استخدم دائمًا الزيت المخصّص للمنشار الجنزيري لضمان أفضل أداء. قد يؤثر استخدام الزيت غير المسموح به على أداء نظام الزيت ويبطل الضمان.

توزيع الزيت على جنزير المنشار:

- قم بإزالة المركم قبل البدء بتشحيم الجنزير.
- ارتدِ القفازات دائماً عند توزيع الزيت على جنزير المنشار.
- ضع منشار الأغصان على سطح مناسب، بحيث يكون الغطاء **(11)** موجهًا إلى أعلى.
- وزع الزيت في المنطقة ما بين سكة المنشار وجنزير المنشار.
- أعد تركيب المركم. قم بتشغيل منشار الأغصان لمدة قصيرة من أجل توزيع الزيت بالتساوي على سكة التوجيه وجنزير المنشار.

التشغيل

التشغيل/الإطفاء (راجع الصورة E)

التشغيل

قم بإزالة غطاء الجنزير **(13)** وركب المركم المشحون.

امسك بمنشار الأغصان دائماً، من المقبض الخلفي **(6)** بواسطة يد واحدة ومن المقبض اليدوي الإضافي **(3)** بواسطة اليد الأخرى.

اضغط قفل التشغيل **(4)** وثبعد ذلك اضغط مفتاح التشغيل والإطفاء **(5)**.

ما ان يبدأ جنزير المنشار **(14)** بالحركة، اطلق قفل التشغيل **(4)**.

الإطفاء

عندما تطلق مفتاح التشغيل والإطفاء **(5)** يتوقف جنزير المنشار **(14)** عن الحركة.

إذا لم يتوقف جنزير المنشار **(14)** بعد إطلاق مفتاح التشغيل والإطفاء **(5)**، راجع خدمة زبائن شركة بوش.

قم بإزالة المركم وركب غطاء الجنزير **(13)**.

العمل بواسطة منشار الأغصان

- **اقرأ تعليمات التشغيل وملاحظات الأمان دائماً قبل الاستخدام.**
- **لا تشغل الماكينة أبداً مع تجهيزات وقاية تالفة أو بدون تجهيزات الوقاية مثلاً واقية جنزير المنشار الدوار.**
- **افحص حالة منشار الأغصان والجنزير دائماً. هل تم تشحيم جنزير المنشار بالزيت؟ راجع الفقرة "تشحيم جنزير المنشار". استخدم منشار الأغصان فقط إذا كان في حالة سليمة تماماً. لا تقم بإجراء تغييرات على منشار الأغصان.**
- **افحص دائماً إذا ما كان منشار الأغصان مركباً بالشكل الصحيح، راجع الفقرة "تركيب جنزير المنشار وشده".**
- **افحص إذا ما كانت واقية الجنزير من جنزير المنشار الدوار في الوضع الصحيح. إذا كان وضع واقية الجنزير من جنزير المنشار الدوار بيس صحيحاً ولم ترجع إلى وضعها العادي، راجع خدمة زبائن شركة بوش.**
- **ارتدِ ملابس مناسبة ومعدات الوقاية الشخصية دائماً.**
- **ارتدِ نظارات واقية وواقياً للآذان وقفازات واقية. إن الثياب الملائمة تخفض مخاطر الإصابة بواسطة مواد النشارة المتطايرة والمقذوفة وملامسة جنزير المنشار عن غير قصد.**
- **تأكد من ان يكون المحيط فارغاً من الموانع ومن عدم تصادف وجود الاشخاص في المحيط.**
- **استخدم منشار الأغصان دائماً علي أرضية ثابتة ومستوية. استخدم منشار الأغصان دائماً في ظروف إضاءة جيدة.**
- **لا تستخدم منشار الأغصان أبداً على السلم أو فوق ارتفاع الكتف.**
- **لا تبتعد كثيرا عن الجهاز ولا تعمل أبداً بالأيدي الممدودة.**
- **امسك بمنشار الأغصان دائما بكلتي اليدين.**
- **احترس من الزيت على سطوح القبض وعلى القفازات.**
- **ارتدِ قناعاً واقياً من الغبار عند قص الخشب المعالج.**
- **تأكد من عدم وجود كابل كهربائي في منطقة عملية القص.**

التصرفات العامة (راجع الصورة G)

- ينبغي ان يتدرب مستخدو الجهاز لأول مرة على قطع الجذوع الموجودة على مسند خاص بالنشر.

- احفظ منشار الأغصان على جانب جسمك وبواسطة يدك المفضلة.
- تم تركيب واقية الجنزير المتحرك **(1)** من أجل حماية المقبض اليدوي الإضافي. تتحرك هذه الواقية إلى الأعلى بينما تقوم العُدة بقطع الخشب. بعد عملية القطع ترجع واقية الجنزير **(1)** إلى وضعها الأصلي.
- يجب أن يدور جنزير المنشار بالسرعة الكاملة قبل ملامسة الخشب.
- لا تضغط على جنزير المنشار بقوة أثناء النشر بل اترك الجنزير ليعمل بنفسه.
- أخرج منشار الأغصان بعيداً عن المقطع غير المكتمل عندما يكون جنزير المنشار ما زال يدور.
- احترس عند نهاية مقطع النشر. فور انتهاء منشار الأغصان من النشر تتغير قوة الوزن بشكل غير متوقع. يتشكل خطر إصابة الساقين والقدمين.

صدمة ارتدادية بالمنشار (راجع الصورة H)

لا تقم أبداً بإزالة واقية الجنزير أو بتغييرها!
المنشار مجهز بواقية جنزير من جنزير المنشار الدوار من أجل تجنب صدمة ارتدادية إذا تم ضغط طرف المنشار عن طريق الخطأ على الخشب.
يقصد بصدمة المنشار الارتدادية الارتداد الفجائي لمنشار الأغصان الدوار نحو الأعلى والخلف، والذي قد يحصل عند ملامسة رأس السيف للمادة المرغوب نشرها أو عند استعصاء الجنزير.
عندما تحدث صدمة ارتدادية بالمنشار يتجاوب منشار الأغصان بطريقة غير قابلة للحسبان وقد يؤدي إلى حدوث الإصابات الشديدة لدى المستخدم أو لدى الأشخاص الواقفين بمجال النشر.
يجب القيام بالقطوع الجانبية والمائلة والطولية بحذر شديد، وعند حدوث موقف او وضع خطر اطلق مفتاح التشغيل والإطفاء **(5)** لتجنب الإصابات.
لكي تتجنب الصدمات الارتدادية بالمنشار:
- ركز منشار الأغصان بزاوية مسطحة قدر الإمكان.
- لا تزاول العمل أبدا بجنزير المنشار إذا كان مرتخيا أو مستهلكا جداً.
- استبدل جنزير المنشار الكليل.
- لا تقوم بالنشر أبدا فوق مستوى الكتف.
- لا تقوم بالنشر بواسطة رأس السيف أبدا.
- امسك بمنشار الأغصان دائما بواسطة اليدين الاثنتين بإحكام.
- استعمل دائما جنزير منشار كابح للصدمات الارتدادية مسموح به من شركة بوش.
- احرص على انشداد الجنزير بالشكل الصحيح.

قطع الجذوع/الحطب (راجع الصورتين I1 و I2)

- لنشر الجذوع، استخدم دائماً مسند نشر يتواجد على أرضية مستوية وثابتة.
- انشر فقط الخشب وألأجزاء الخشبية. عند النشر، راع على عدم ملامسة الأحجار والمسامير إلخ... لأنها يمكن ان تتطاير أو تتلف الجنزير أو تؤدي إلى الإصابات الشديدة بالمستخدم أو الأشخاص الموجودين في منطقة النشر.
- ثبت الجذوع دائماً قبل النشر.
- اقطع الجذوع دائماً خارج نقاط التثبيت من أجل تجنب انحصار الجذع واستعصاء الجنزير.
- احترس الا يلامس جنزير المنشار اطلاقاً الأرض أو أجزاء معدات مكان العمل.
- احترس من قرمات الأشجار والأغصان والجذور بسبب خطر التعثر.
- من غير المنصوح به قطع الخشب الذي يزيد مقاسه عن مقاس القطع المذكور في البيانات التقنية (**130** مم).

إزالة الأغصان من غصن أو شجرة (راجع الصورة J)

- يقصد بإزالة الأغصان عملية قص الأغصان عن الشجرة التي تم إسقاطها أو من غصن كبير.
- اترك الأغصان الكبيرة المتجهة نحو الأسفل والتي تسند الشجرة في البداية.
- قم بإزالة الأغصان الصغيرة بعملية قطع واحدة.
- كن حذراً عند قطع الأغصان/الفروع لأنها يمكن ان ترتد.
- لا تستخدم منشار الأغصان أبداً على السلم أو فوق ارتفاع الكتف.
- تحصل على عملية نشر مثالية إذا ظلت سرعة الجنزير ثابتة أثناء القطع.

البحث عن الأخطاء

إذا لم تعمل عُدتك الكهربائية بشكل صحيح، يطلعك الجدول التالي على الأخطاء والأسباب المحتملة وإجراءات العلاج. راجع ورشة الخدمة إن لم تتمكن من تحديد وإزالة المشكلة بهذا الشكل.

تنبيه: اطفئ العُدة الكهربائية وفك المركم قبل البدء بالبحث عن الأخطاء.

العرض	السبب المحتمل	العلاج
منشار الأغصان لا يعمل	المركم فارغ	شحن المركم، انظر أيضًا «إرشادات الشحن»
	لم يتم تركيب المركم بالشكل الصحيح	تأكد بأنه قد تم تعشيق درجتي الإقفال الاثنتين
	تم تفعيل وظيفة حماية المحرك	اترك المحرك يبرد
	المركم ساخن/بارد جدًا	اترك المركم إلى أن يبرد/يسخن

العرض	السبب المحتمل	العلاج
	درجة شد الجنزير أكبر من المطلوب	إرخاء جنزير المنشار، (انظر „تركيب وشد جنزير المنشار (راجع الصور **B7** – **B1**)“, الصفحة 318).
جنزير المنشار لا يتحرك	المركم فارغ	شحن المركم، انظر أيضًا «إرشادات الشحن»
	العدة الكهربائية تالفة	اتصل بمركز خدمة عملاء بوش المعتمد
	المنطقة تحت غطاء الـSDS مسدودة	راجع «الصيانة والتنظيف»
	لا يوجد زيت على جنزير المنشار	إعادة جنزير المنشار، انظر أيضًا (انظر „تركيب وشد جنزير المنشار (راجع الصور **B1** – **B7**)“, الصفحة 318) والتزيي(انظر „تشحيم جنزير المنشار(انظر الصورة **C**)“, الصفحة 319).
منشار الأغصان يعمل بشكل متقطع	ربط داخلي غير محكم	اتصل بمركز خدمة عملاء بوش المعتمد
	مفتاح التشغيل والإطفاء **(5)** معطل	اتصل بمركز خدمة عملاء بوش المعتمد
جنزير المنشار جاف	لا يوجد زيت على جنزير المنشار	تزييت جنزير الم (انظر „تشحيم جنزير المنشار(انظر الصورة **C**)“, الصفحة 319).
جنزير المنشار/سكة التوجيه ساخنين	لا يوجد زيت على جنزير المنشار	تزييت جنزير الم (انظر „تشحيم جنزير المنشار(انظر الصورة **C**)“, الصفحة 319).
	درجة شد الجنزير أكبر من المطلوب	إرخاء جنزير المنشار، انظر أيضً (انظر „تركيب وشد جنزير المنشار (راجع الصور – **B1** **B7**)“, الصفحة 318).
	جنزير المنشار غير حاد	استبدل جنزير المنشار
منشار الأغصان يقوم بالتنتيف والاهتزاز أو لا ينشر بشكل صحيح	درجة شد الجنزير أدنى من المطلوب	إرخاء جنزير المنشار، انظر أيضً (انظر „تركيب وشد جنزير المنشار (راجع الصور – **B1** **B7**)“, الصفحة 318).
	جنزير المنشار غير حاد	استبدل جنزير المنشار
	جنزير المنشار مستهلك	استبدل جنزير المنشار
	أسنان المنشار تشير إلى الاتجاه الخاطئ	قم بتركيب جنزير المنشار بالشكل الصحيح
اهتزازات/أصوات شديدة	العدة الكهربائية تالفة	اتصل بمركز خدمة عملاء بوش المعتمد
تعتبر مدة النشر بشحنة مركم واحدة قليلة	احتكاك زائد بسبب قلة التشحيم	تزييت جنزير المنشار، انظر أيض (انظر „تشحيم جنزير المنشار(انظر الصورة **C**)“, الصفحة 319).
	جنزير المنشار متسخ	نظف جنزير المنشار
	تقنية النشر سيئة	(انظر „العمل بواسطة منشار الأغصان“, الصفحة 319)
	المركم غير مشحون بشكل كامل	شحن المركم، انظر أيضًا «إرشادات الشحن»
	المركم خارج مجال درجة الحرارة المسموحة	اترك المركم حتى يدفأ في درجة حرارة الغرفة (ضمن مجال درجة الحرارة المسموحة من 0 إلى 45 درجة مئوية)
جنزير المنشار يتحرك ببطء	المركم فارغ	شحن المركم، انظر أيضًا «إرشادات الشحن»
	المركم خارج مجال درجة الحرارة المسموحة	اترك المركم حتى يدفأ في درجة حرارة الغرفة (ضمن مجال درجة الحرارة المسموحة من 0 إلى 45 درجة مئوية)

الصيانة والخدمة

الصيانة والتنظيف

◀ **فك المركم عن جهاز الحديقة قبل مزاولة أي نوع من الأعمال بالجهاز (مثلا: الصيانة، استبدال العدد وإلخ.).** ينشأ خطر الإصابة بجروح عند الضغط على مفتاح التشغيل والإيقاف بشكل غير مقصود.

◀ **ارتدِ ملابس مناسبة ومعدات الوقاية الشخصية دائماً.**

◀ **افحص المنشار الجنزيري بشكل منتظم على تواجد التلف الظاهر، كجنزير المنشار المنحل**

أو المفكك أو التالف، أو القطع التالفة أو المستهلكة أو المنحلة.

◀ **لا تقوم بتعديل جهاز الحديقة.** إن التعديلات غير المسموح بها قد تؤثر سلبيا على أمان جهاز الحديقة وقد تؤدي إلى زيادة الضجيج والاهتزازات وإلى إبطال الكفالة.

ملحوظة: قم بتنفيذ أعمالالصيانة التالية بشكل منتظم، حتى يتم ضمان استخدام موثوق وطويل الأمد.

حافظ على نظافة العدة الكهربائية وشقوق التهوية لكي تعمل بشكل جيد وآمن. افحص منشار الأغصان بشكل دوري للتأكد من عدم وجود تلف ظاهر، كجنزير المنشار المنحل او المرتخي أو التالف، أو القطع التالفة أو المستهلكة.

تحقّق من أن الأغطية وتجهيزات الحماية غير متضرّرة ومثبّتة بشكل صحيح. قبل الاستخدام قم بتنفيذ أي أعمال صيانة أو إصلاح قد تكون ضرورية.

استبدال وشحذ جنزير المنشار

- عند الاستخدام لمدة طويلة أو عند الاحتكاك بألجزاء الأخرى غير الخشب، يمكن ان يصبح جنزير المنشار كليلاً.
- من أجل الأمان وقدرة مثالية يجب ان يكون جنزير المنشار حاد.
- لا تشحذ جنزير المنشار بنفسك أبداً إذا لم تكن خبير بذلك.
- إستبدل جنزير المنشار بجنزير منشار من توابع بيش أو اترك جنزير المنشار ليشحذه خبير.

استبدال سيف العدة

◀ **استبدل سيف العدة فقط إذا كنت تعرف عمل الجهاز والتعليمات جيداً، والا فراجع من فضلك خدمة زبائن بوش.**

- في حالة استهلاك سيف العدة يمكن تركيبه مقلوباً رأساً على عقب لتطويل عمره، أو يمكن استبداله.
- استخدم مفتاحاً سداسياً لحل اللولب بين سيف العدة **(15)** وعجلة الشد **(2)**.
- بعد قلب أو استبدال سيف العدة اعد تركيب عجلة الشد **(2)**.

ملاحظة: شدها باليد حتى تحس بمقاومة ضعيفة، ثم ادرها بمقدار 1/8 لتثبيتها الصحيح. الشد الزائد قد يودي إلى استعصاء سيف العدة وحصر دوران جنزير المنشار.

سيف العدة

EasyChain 18V-15-7	Oregon 064BXNA041

خدمة الزبائن ومشورة الاستخدام

المغرب

الهاتف: 27 43 31 29 5 212+

تجد الرابط إلى عناوين مراكز الخدمة الخاصة بنا وشروط الضمان في الصفحة الأخيرة.

يلزم ذكر رقم الصنف ذو الخانات العشر وفقا للوحة صنع المنتج عند إرسال أية استفسارات أو طلبيات قطع غيار.

التخلص من العدة الكهربائية

يجب التخلص من العدة الكهربائية والمركم والتوابع والتغليف بطريقة صديقة للبيئة عن طريق النفايات القابلة لإعادة التصنيع.



لا تلق العدد الكهربائية والمراكم/ البطاريات ضمن النفايات المنزلية!

Legal Information and Licenses

1.1 - TI MSP430 Code Generation Tools v4.4.8 - BSD 3-Clause

Copyright (c) 2005-2016 Texas Instruments Incorporated All rights reserved.

http://www.ti.com/

Redistribution and use in source and binary forms, with or without modification, are permitted provided that the following conditions are met:

Redistributions of source code must retain the above copyright notice, this list of conditions and the following disclaimer.

Redistributions in binary form must reproduce the above copyright notice, this list of conditions and the following disclaimer in the documentation and/orother materials provided with the distribution.

Neither the name of Texas Instruments Incorporated nor the names of its contributors may be used to endorse or promote products derived from this software without specific prior written permission.

THIS SOFTWARE IS PROVIDED BY THE COPYRIGHT HOLDERS AND CONTRIBUTORS "AS IS" AND ANY EXPRESS OR IMPLIED WARRANTIES, INCLUDING, BUT NOT LIMITED TO, THE IMPLIED WARRANTIES OF MERCHANTABILITY AND FITNESS FOR A PARTICULAR PURPOSE ARE DISCLAIMED. IN NO EVENT SHALL THE COPYRIGHT OWNER OR CONTRIBUTORS BE LIABLE FOR ANY DIRECT, INDIRECT, INCIDENTAL, SPECIAL, EXEMPLARY, OR CONSEQUENTIAL DAMAGES (INCLUDING, BUT NOT LIMITED TO, PROCUREMENT OF SUBSTITUTE GOODS OR SERVICES; LOSS OF USE, DATA, OR PROFITS; OR BUSINESS INTERRUPTION) HOWEVER CAUSED AND ON ANY THEORY OF LIABILITY, WHETHER IN CONTRACT, STRICT LIABILITY, OR TORT (INCLUDING NEGLIGENCE OR OTHERWISE) ARISING IN ANY WAY OUT OF THE USE OF THIS SOFTWARE, EVEN IF ADVISED OF THE POSSIBILITY OF SUCH DAMAGE.

Servicekontakte
Service Contacts
Contacts de Service
Contactos de Servicio

https://www.bosch-pt.com/serviceaddresses

Garantiebedingungen
Guarantee Conditions
Conditions de Garantie
Condiciones de Garantía

https://www.bosch-pt.com/guarantee/202601