Robert Bosch Power Tools GmbH
70538 Stuttgart
GERMANY

www.bosch-pt.com

F 016 L94 807 (2024.09) O / 273

F 016 L94 807

BOSCH

AdvancedPrune 18V-45

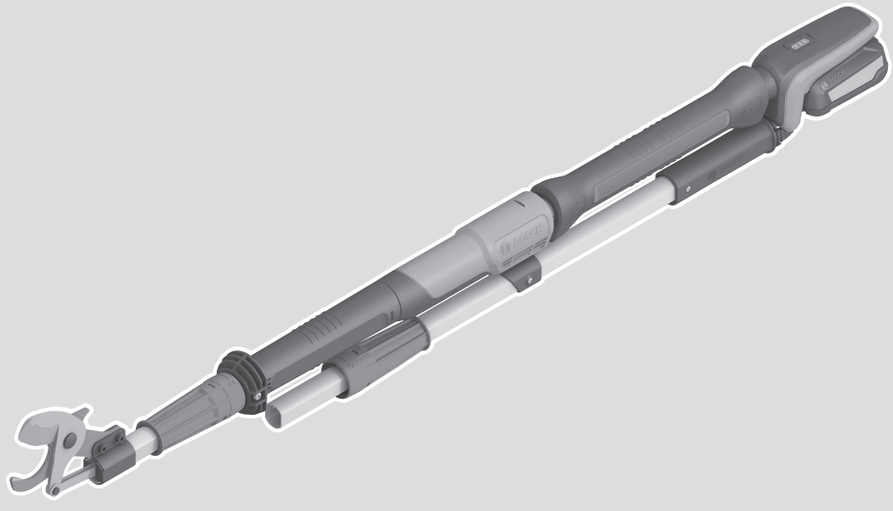

1/2

de Originalbetriebsanleitung
en Original instructions
fr Notice originale
es Manual original
pt Manual original
it Istruzioni originali
nl Oorspronkelijke gebruiksaanwijzing
da Original brugsanvisning
sv Bruksanvisning i original
no Original driftsinstruks
fi Alkuperäiset ohjeet
el Πρωτότυπο οδηγιών χρήσης
tr Orijinal işletme talimatı
pl Instrukcja oryginalna
cs Původní návod k používání
sk Pôvodný návod na použitie
hu Eredeti használati utasítás
ru Оригинальное руководство по эксплуатации
uk Оригінальна інструкція з експлуатації
kk Пайдалану нұсқаулығының түпнұсқасы
ro Instrucțiuni originale
bg Оригинална инструкция
mk Оригинално упатство за работа
sr Originalno uputstvo za rad
sl Izvirna navodila
hr Originalne upute za rad
et Algupärane kasutusjuhend
lv Instrukcijas oriģinālvalodā
lt Originali instrukcija
ar دليل التشغيل الأصلي
fa دفترچه راهنمای اصلی

Deutsch ..... Seite 14
English ..... Page 22
Français ..... Page 30
Español ..... Página 39
Português ..... Página 47
Italiano ..... Pagina 55
Nederlands ..... Pagina 64
Dansk ..... Side 72
Svensk ..... Sidan 79
Norsk ..... Side 87
Suomi ..... Sivu 95
Ελληνικά ..... Σελίδα 102
Türkçe ..... Sayfa 111
Polski ..... Strona 119
Čeština ..... Stránka 128
Slovenčina ..... Stránka 136
Magyar ..... Oldal 144
Русский ..... Страница 152
Українська ..... Сторінка 163
Қазақ ..... Бет 172
Română ..... Pagina 182
Български ..... Страница 191
Македонски ..... Страница 200
Srpski ..... Strana 208
Slovenščina ..... Stran 216
Hrvatski ..... Stranica 224
Eesti ..... Lehekülg 232
Latviešu ..... Lappuse 239
Lietuvių k. ..... Puslapis 248
عربی ..... الصفحة 256
فارسی ..... صفحه 264

CE / UKCA 2/2

A

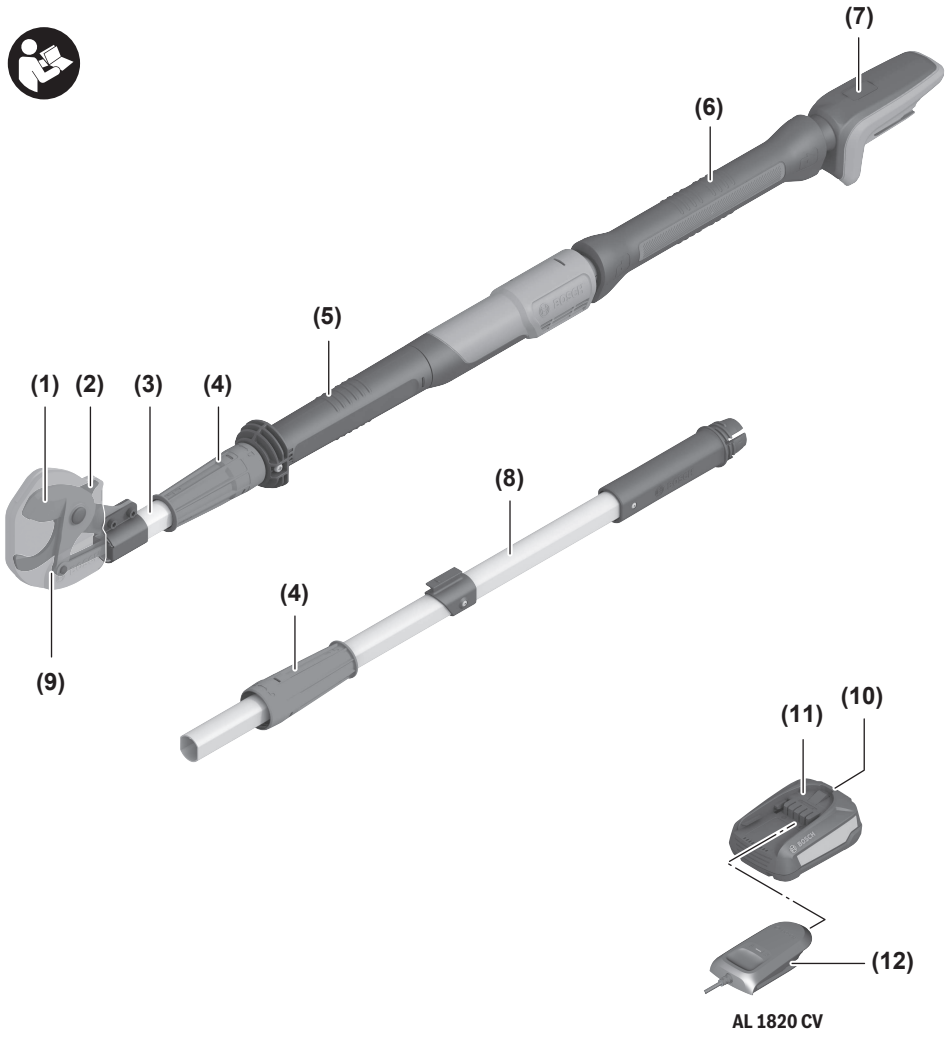

AL 1820 CV

B

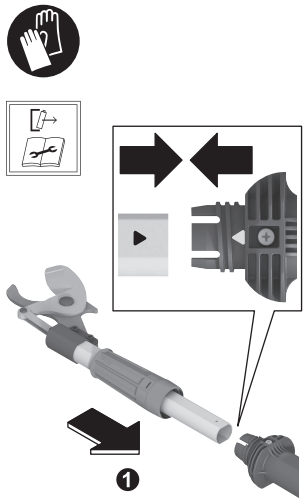

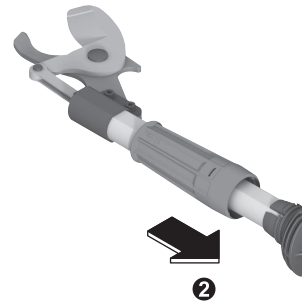

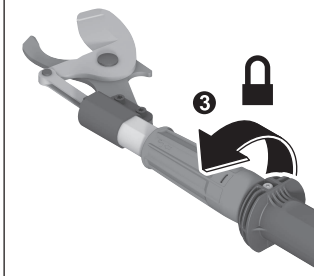

C

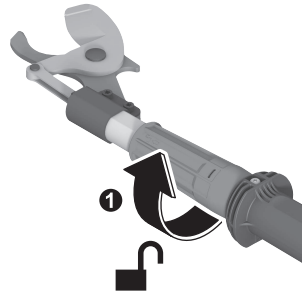

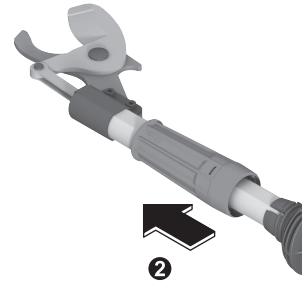

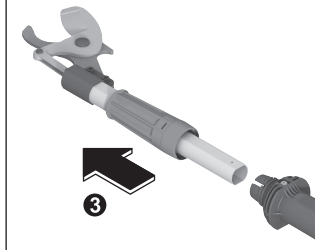

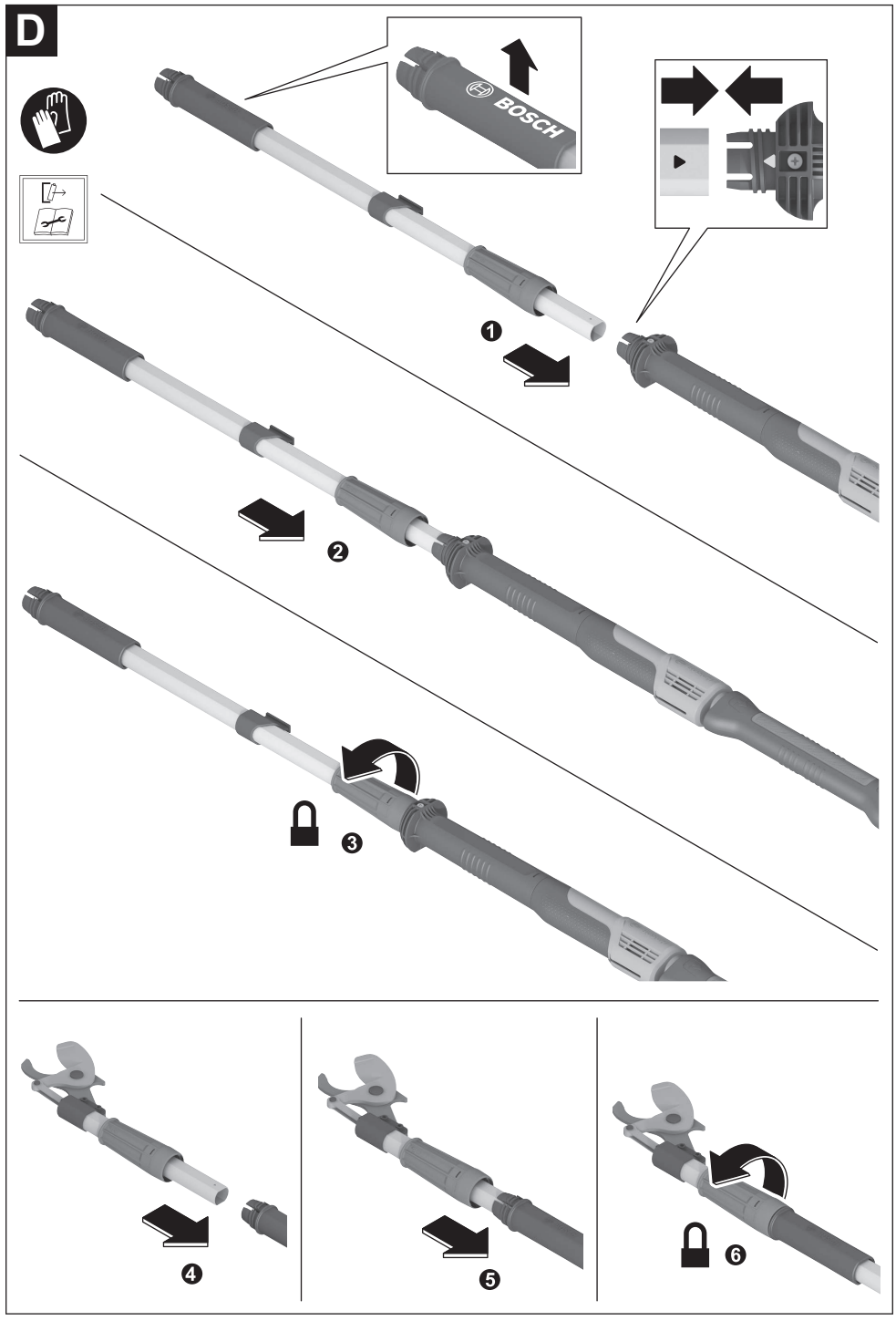
D
BOSCH
1
2
3
4
5
6

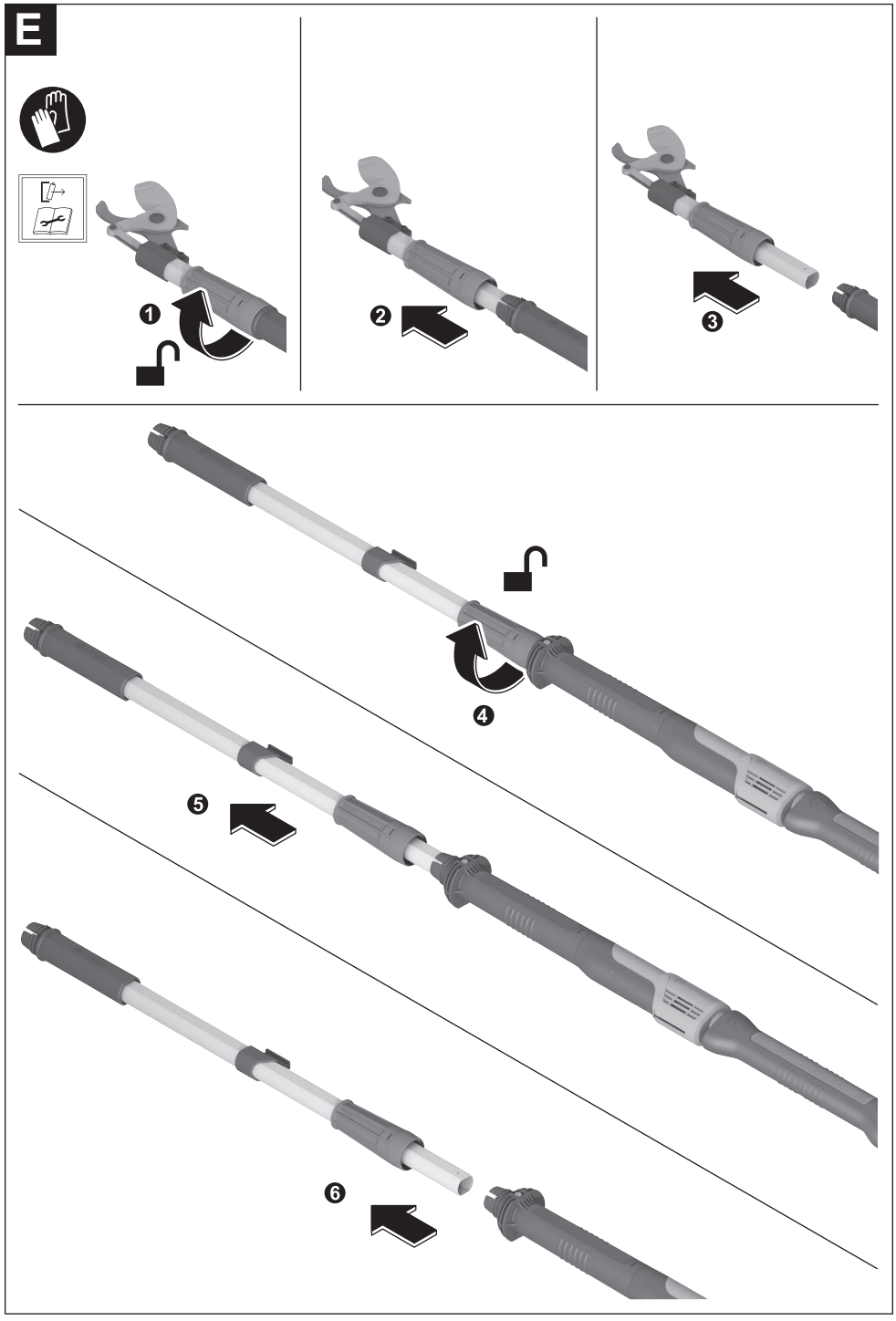
E
1
2
3
4
5
6

F

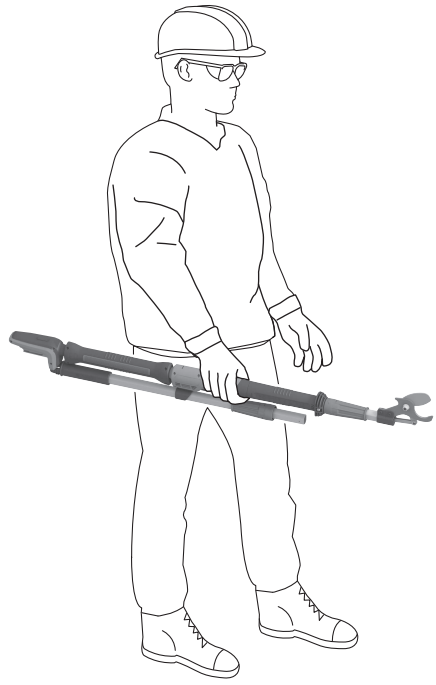

G

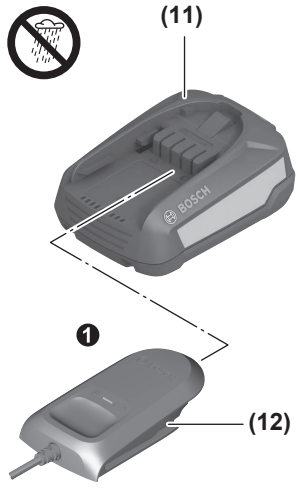
(11)
BOSCH
❶
(12)

AL 1820 CV

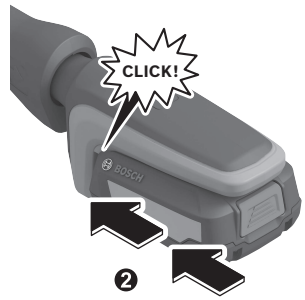
CLICK!
BOSCH
❷

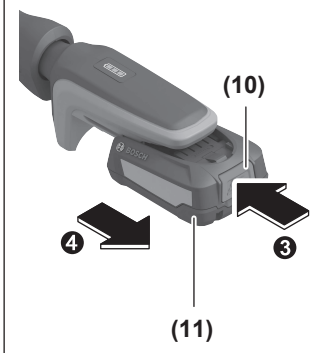
(10)
BOSCH
❹
❸
(11)

H


(7)
BOSCH

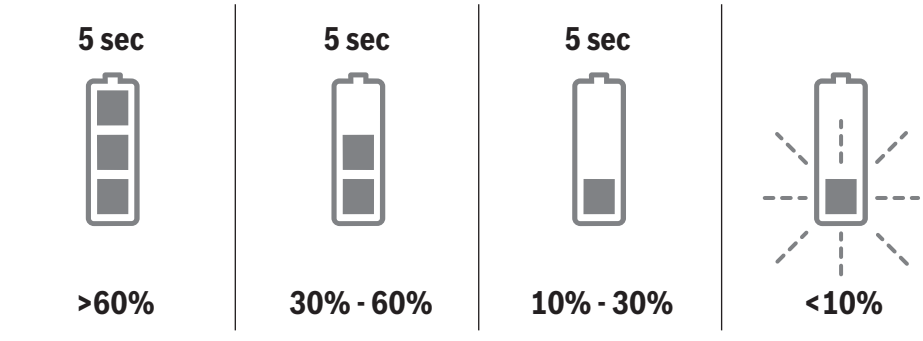
5 sec
5 sec
5 sec
>60%
30% - 60%
10% - 30%
<10%

I

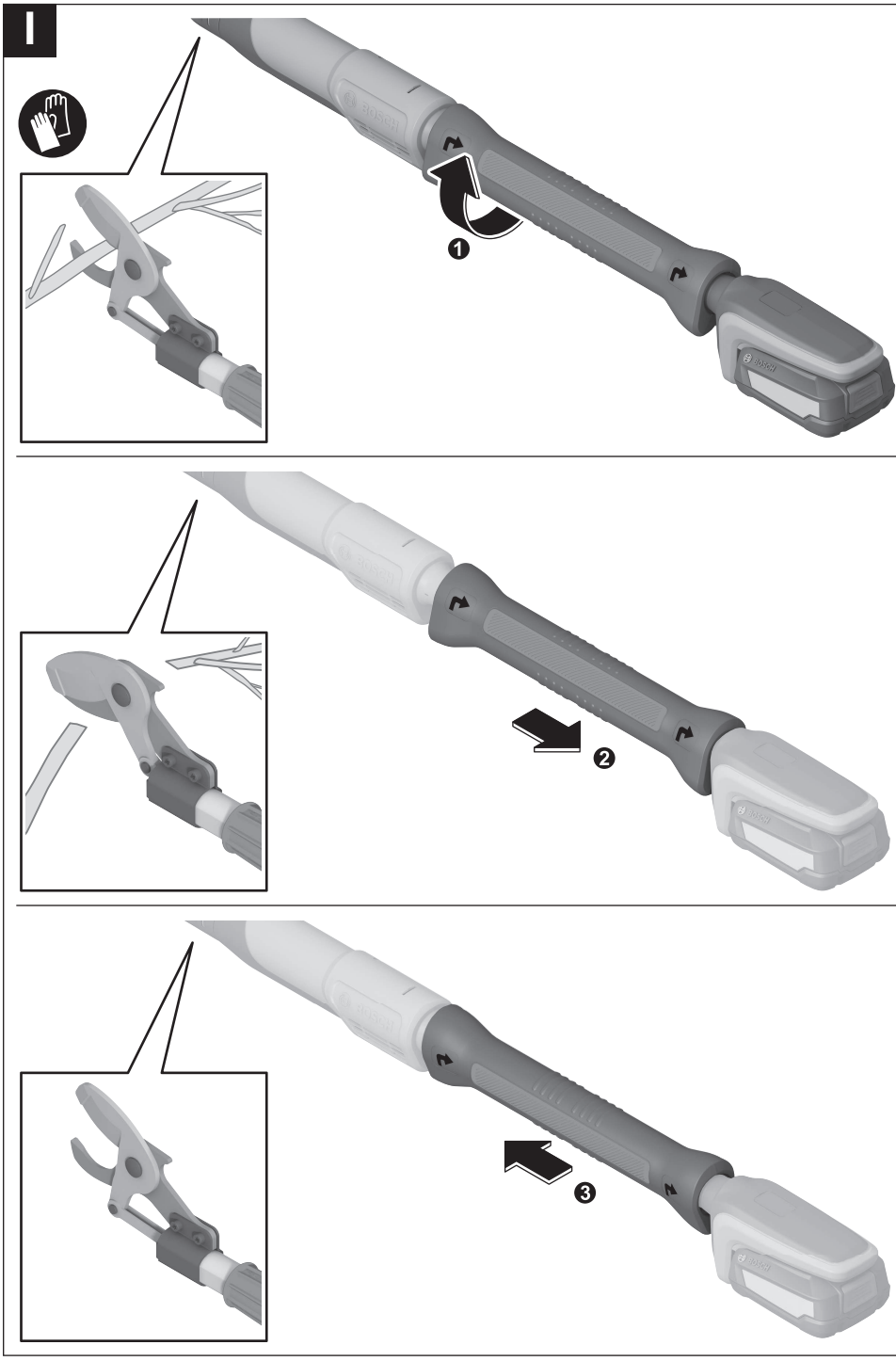

J



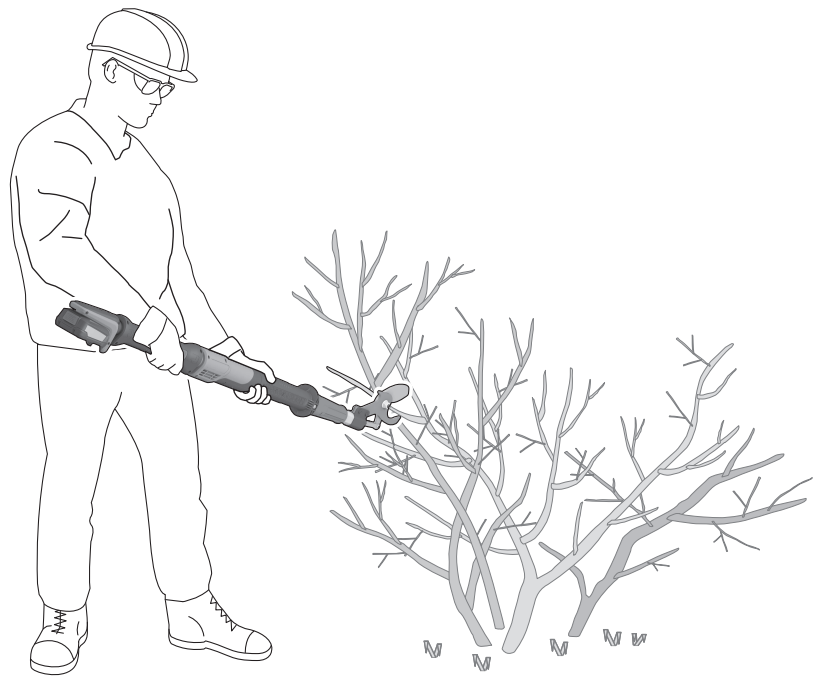

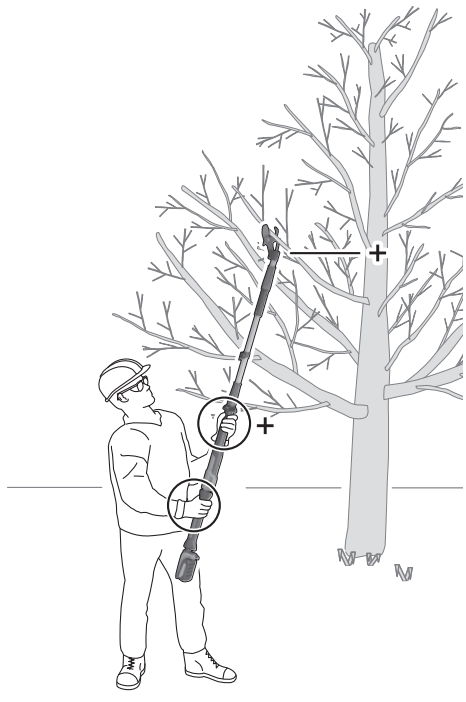

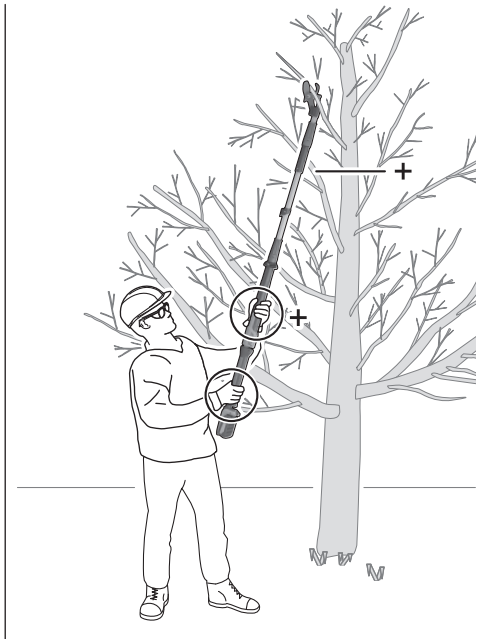

K








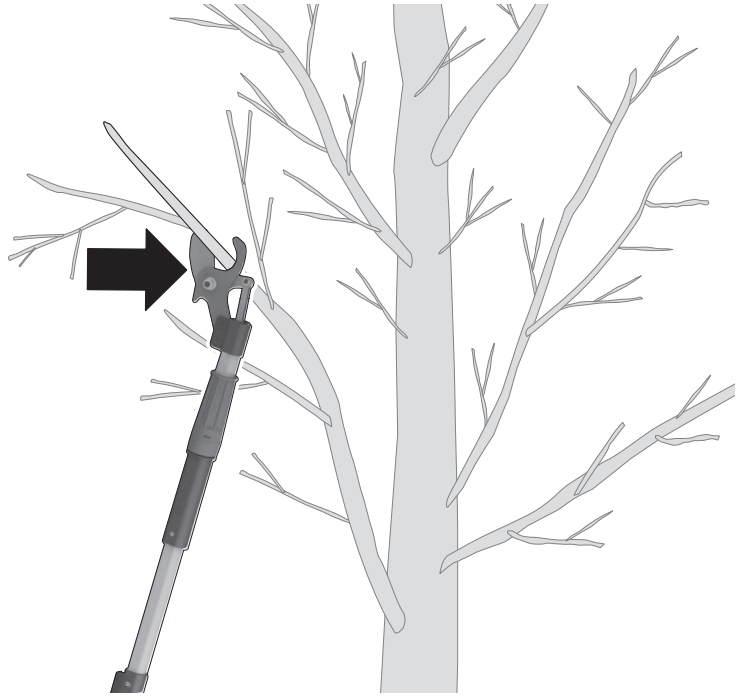

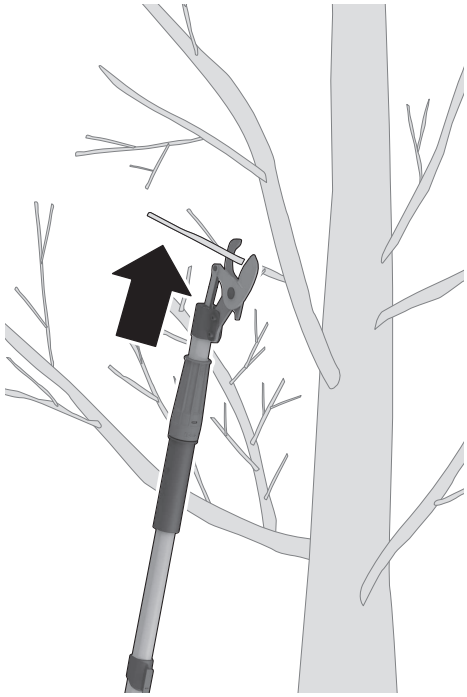

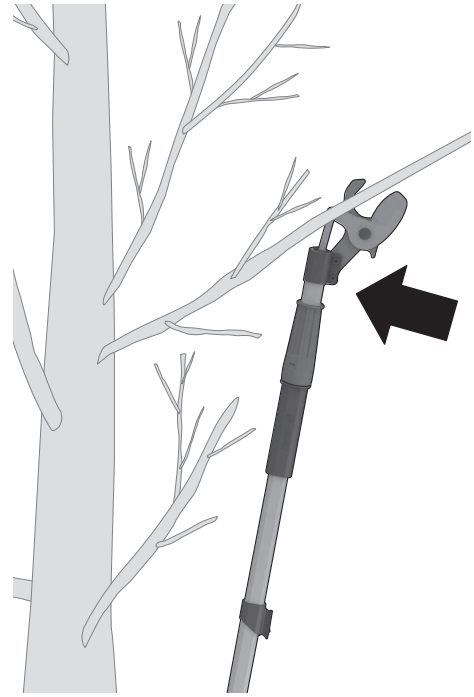

L

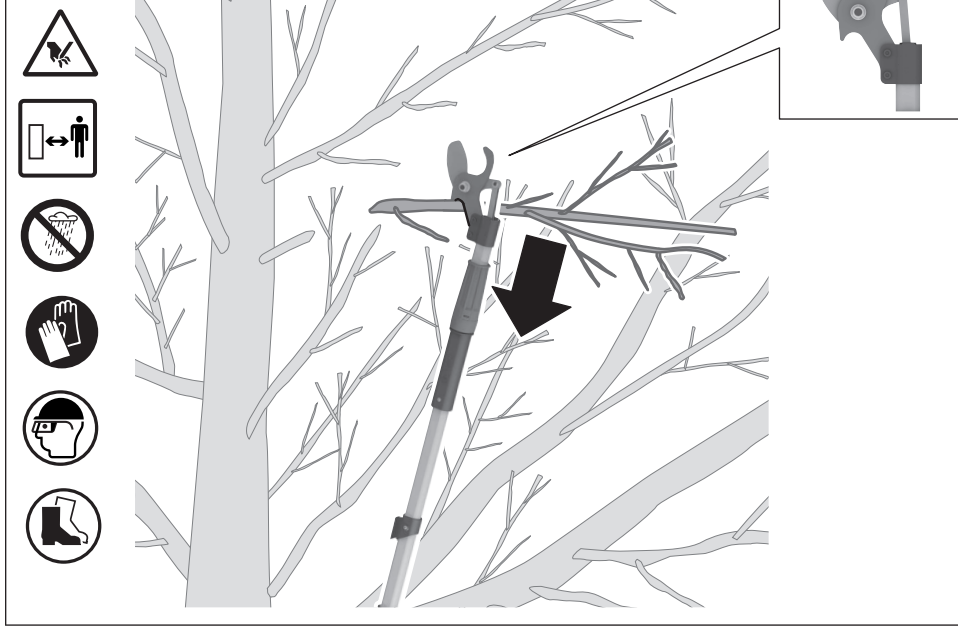

M

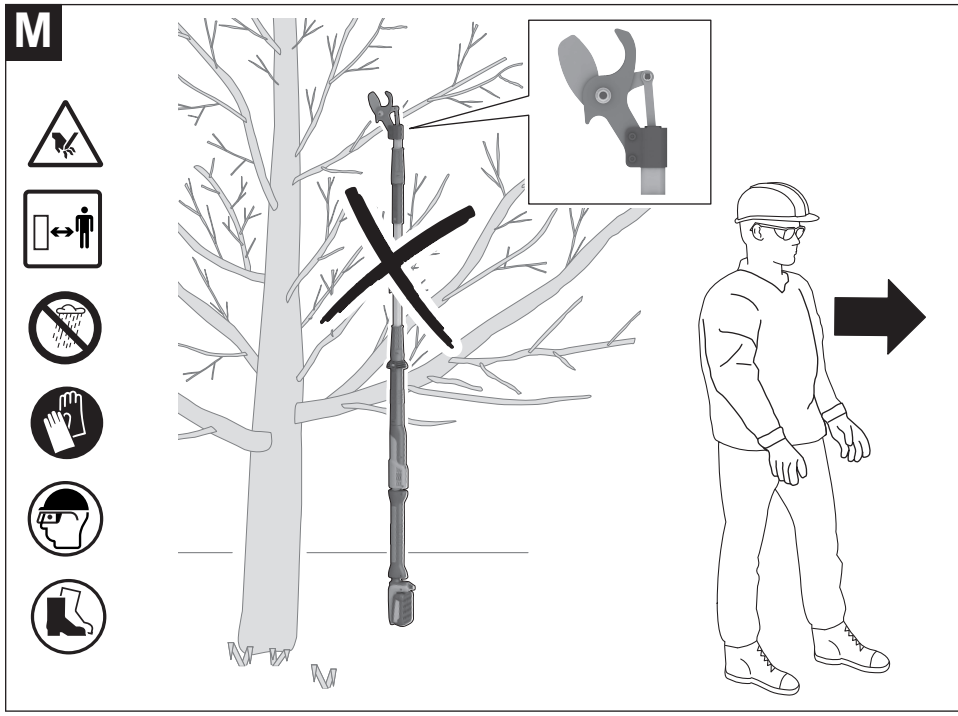

N

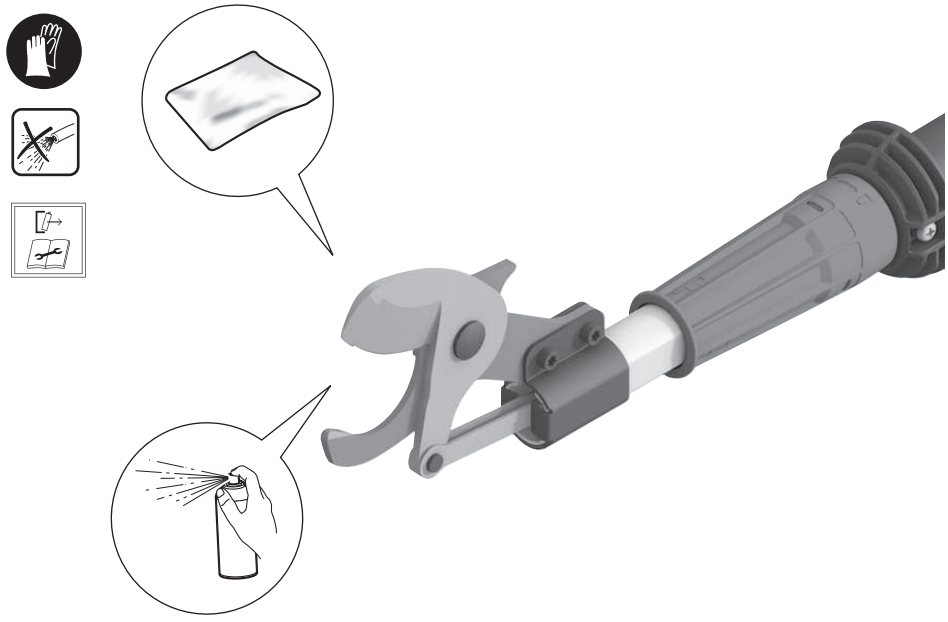

O

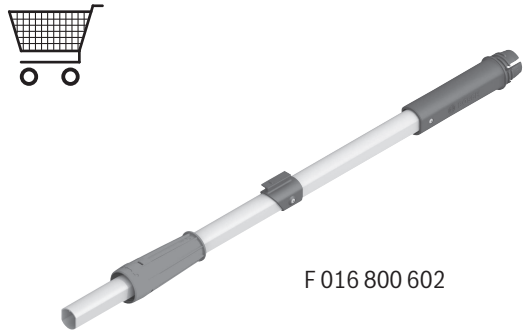

F 016 800 602



1 609 200 399

Deutsch

Sicherheitshinweise

Erläuterung der Bildsymbole


Allgemeiner Gefahrenhinweis.


Lesen Sie die Betriebsanleitung.


Nicht bei Regen benutzen.


WARNUNG: Trennen Sie den Akku vor Wartungsarbeiten.


WARNUNG: Halten Sie Umstehende fern.


Tragen Sie Augen- und Kopfschutz.


Tragen Sie rutschfeste Schuhe.


Tragen Sie Sicherheitshandschuhe.


Halten Sie Ihre Hände vom Messer fern.


Halten Sie ausreichend Abstand zu Stromleitungen.

Allgemeine Sicherheitshinweise für Elektrowerkzeuge

⚠ WARNUNG **Lesen Sie alle Sicherheitshinweise, Anweisungen, Bebilderungen und technischen Daten, mit denen dieses Elektrowerkzeug versehen ist.** Versäumnisse bei der Einhaltung der Sicherheitshinweise und nachfolgenden Anweisungen können elektrischen Schlag, Brand und/oder schwere Verletzungen verursachen.

Bewahren Sie alle Sicherheitshinweise und Anweisungen für die Zukunft auf.

Der in den Sicherheitshinweisen verwendete Begriff „Elektrowerkzeug“ bezieht sich auf netzbetriebene Elektrowerkzeuge (mit Netzleitung) und auf akkubetriebene Elektrowerkzeuge (ohne Netzleitung).

Arbeitsplatzsicherheit

- **Halten Sie Ihren Arbeitsbereich sauber und gut beleuchtet.** Unordnung oder unbeleuchtete Arbeitsbereiche können zu Unfällen führen.
- **Arbeiten Sie mit dem Elektrowerkzeug nicht in explosionsgefährdeter Umgebung, in der sich brennbare Flüssigkeiten, Gase oder Stäube befinden.** Elektrowerkzeuge erzeugen Funken, die den Staub oder die Dämpfe entzünden können.
- **Halten Sie Kinder und andere Personen während der Benutzung des Elektrowerkzeugs fern.** Bei Ablenkung können Sie die Kontrolle über das Elektrowerkzeug verlieren.

Elektrische Sicherheit

- **Der Anschlussstecker des Elektrowerkzeuges muss in die Steckdose passen. Der Stecker darf in keiner Weise verändert werden. Verwenden Sie keine Adapterstecker gemeinsam mit schutzgeerdeten Elektrowerkzeugen.** Unveränderte Stecker und passende Steckdosen verringern das Risiko eines elektrischen Schlages.
- **Vermeiden Sie Körperkontakt mit geerdeten Oberflächen wie von Rohren, Heizungen, Herden und Kühlschränken.** Es besteht ein erhöhtes Risiko durch elektrischen Schlag, wenn Ihr Körper geerdet ist.
- **Halten Sie Elektrowerkzeuge von Regen oder Nässe fern.** Das Eindringen von Wasser in ein Elektrowerkzeug erhöht das Risiko eines elektrischen Schlages.
- **Zweckentfremden Sie die Anschlussleitung nicht, um das Elektrowerkzeug zu tragen, aufzuhängen oder um den Stecker aus der Steckdose zu ziehen. Halten Sie die Anschlussleitung fern von Hitze, Öl, scharfen Kanten oder sich bewegenden Teilen.** Beschädigte oder verwickelte Anschlussleitungen erhöhen das Risiko eines elektrischen Schlages.
- **Wenn Sie mit einem Elektrowerkzeug im Freien arbeiten, verwenden Sie nur Verlängerungskabel, die auch für den Außenbereich geeignet sind.** Die Anwendung einer für den Außenbereich geeigneten Verlängerungsleitung verringert das Risiko eines elektrischen Schlages.
- **Wenn der Betrieb des Elektrowerkzeuges in feuchter Umgebung nicht vermeidbar ist, verwenden Sie einen Fehlerstromschutzschalter.** Der Einsatz eines Fehlerstromschutzschalters vermindert das Risiko eines elektrischen Schlages.

Sicherheit von Personen

- **Seien Sie aufmerksam, achten Sie darauf, was Sie tun, und gehen Sie mit Vernunft an die Arbeit mit einem Elektrowerkzeug. Benutzen Sie kein Elektrowerkzeug, wenn Sie müde sind oder unter dem Einfluss von Drogen, Alkohol oder Medikamenten stehen.** Ein Moment der Unachtsamkeit beim Gebrauch des Elektrowerkzeuges kann zu ernsthaften Verletzungen führen.

- **Tragen Sie persönliche Schutzausrüstung und immer eine Schutzbrille.** Das Tragen persönlicher Schutzausrüstung, wie Staubmaske, rutschfeste Sicherheitsschuhe, Schutzhelm oder Gehörschutz, je nach Art und Einsatz des Elektrowerkzeuges, verringert das Risiko von Verletzungen.
- **Vermeiden Sie eine unbeabsichtigte Inbetriebnahme. Vergewissern Sie sich, dass das Elektrowerkzeug ausgeschaltet ist, bevor Sie es an die Stromversorgung und/oder den Akku anschließen, es aufnehmen oder tragen.** Wenn Sie beim Tragen des Elektrowerkzeuges den Finger am Schalter haben oder das Gerät eingeschaltet an die Stromversorgung anschließen, kann dies zu Unfällen führen.
- **Entfernen Sie Einstellwerkzeuge oder Schraubenschlüssel, bevor Sie das Elektrowerkzeug einschalten.** Ein Werkzeug oder Schlüssel, der sich in einem drehenden Geräteteil befindet, kann zu Verletzungen führen.
- **Vermeiden Sie eine abnormale Körperhaltung. Sorgen Sie für einen sicheren Stand und halten Sie jederzeit das Gleichgewicht.** Dadurch können Sie das Elektrowerkzeug in unerwarteten Situationen besser kontrollieren.
- **Tragen Sie geeignete Kleidung. Tragen Sie keine weite Kleidung oder Schmuck. Halten Sie Haare und Kleidung fern von sich bewegenden Teilen.** Lockere Kleidung, Schmuck oder lange Haare können von sich bewegenden Teilen erfasst werden.
- **Wenn Staubabsaug- und -auffangeinrichtungen montiert werden können, sind diese anzuschließen und richtig zu verwenden.** Verwendung einer Staubabsaugung kann Gefährdungen durch Staub verringern.
- **Wiegen Sie sich nicht in falscher Sicherheit und setzen Sie sich nicht über die Sicherheitsregeln für Elektrowerkzeuge hinweg, auch wenn Sie nach vielfachem Gebrauch mit dem Elektrowerkzeug vertraut sind.** Achtloses Handeln kann binnen Sekundenbruchteilen zu schweren Verletzungen führen.

Verwendung und Behandlung des Elektrowerkzeugs

- **Überlasten Sie das Elektrowerkzeug nicht. Verwenden Sie für Ihre Arbeit das dafür bestimmte Elektrowerkzeug.** Mit dem passenden Elektrowerkzeug arbeiten Sie besser und sicherer im angegebenen Leistungsbereich.
- **Benutzen Sie kein Elektrowerkzeug, dessen Schalter defekt ist.** Ein Elektrowerkzeug, das sich nicht mehr ein- oder ausschalten lässt, ist gefährlich und muss repariert werden.
- **Ziehen Sie den Stecker aus der Steckdose und/oder entfernen Sie einen abnehmbaren Akku, bevor Sie Geräteeinstellungen vornehmen, Einsatzwerkzeugteile wechseln oder das Elektrowerkzeug weglegen.** Diese Vorsichtsmaßnahme verhindert den unbeabsichtigten Start des Elektrowerkzeuges.
- **Bewahren Sie unbenutzte Elektrowerkzeuge außerhalb der Reichweite von Kindern auf. Lassen Sie keine Personen das Elektrowerkzeug benutzen, die mit diesem nicht vertraut sind oder diese Anweisungen nicht gelesen haben.** Elektrowerkzeuge sind gefährlich, wenn sie von unerfahrenen Personen benutzt werden.
- **Pflegen Sie Elektrowerkzeuge und Einsatzwerkzeug mit Sorgfalt. Kontrollieren Sie, ob bewegliche Teile einwandfrei funktionieren und nicht klemmen, ob Teile gebrochen oder so beschädigt sind, dass die Funktion des Elektrowerkzeuges beeinträchtigt ist. Lassen Sie beschädigte Teile vor dem Einsatz des Gerätes reparieren.** Viele Unfälle haben ihre Ursache in schlecht gewarteten Elektrowerkzeugen.
- **Halten Sie Schneidwerkzeuge scharf und sauber.** Sorgfältig gepflegte Schneidwerkzeuge mit scharfen Schneidkanten verklemmen sich weniger und sind leichter zu führen.
- **Verwenden Sie Elektrowerkzeug, Zubehör, Einsatzwerkzeuge usw. entsprechend diesen Anweisungen. Berücksichtigen Sie dabei die Arbeitsbedingungen und die auszuführende Tätigkeit.** Der Gebrauch von Elektrowerkzeugen für andere als die vorgesehenen Anwendungen kann zu gefährlichen Situationen führen.
- **Halten Sie Griffe und Griffflächen trocken, sauber und frei von Öl und Fett.** Rutschige Griffe und Griffflächen erlauben keine sichere Bedienung und Kontrolle des Elektrowerkzeugs in unvorhergesehenen Situationen.

Verwendung und Behandlung des Akkuwerkzeugs

- **Laden Sie die Akkus nur mit Ladegeräten auf, die vom Hersteller empfohlen werden.** Durch ein Ladegerät, das für eine bestimmte Art von Akkus geeignet ist, besteht Brandgefahr, wenn es mit anderen Akkus verwendet wird.
- **Verwenden Sie nur die dafür vorgesehenen Akkus in den Elektrowerkzeugen.** Der Gebrauch von anderen Akkus kann zu Verletzungen und Brandgefahr führen.
- **Halten Sie den nicht benutzten Akku fern von Büroklammern, Münzen, Schlüsseln, Nägeln, Schrauben oder anderen kleinen Metallgegenständen, die eine Überbrückung der Kontakte verursachen könnten.** Ein Kurzschluss zwischen den Akkukontakten kann Verbrennungen oder Feuer zur Folge haben.
- **Bei falscher Anwendung kann Flüssigkeit aus dem Akku austreten. Vermeiden Sie den Kontakt damit. Bei zufälligem Kontakt mit Wasser abspülen. Wenn die Flüssigkeit in die Augen kommt, nehmen Sie zusätzliche ärztliche Hilfe in Anspruch.** Austretende Akkuflüssigkeit kann zu Hautreizungen oder Verbrennungen führen.
- **Benutzen Sie keinen beschädigten oder veränderten Akku.** Beschädigte oder veränderte Akkus können sich unvorhersehbar verhalten und zu Feuer, Explosion oder Verletzungsgefahr führen.
- **Setzen Sie einen Akku keinem Feuer oder zu hohen Temperaturen aus.** Feuer oder Temperaturen über 130 °C können eine Explosion hervorrufen.
- **Befolgen Sie alle Anweisungen zum Laden und laden Sie den Akku oder das Akkuwerkzeug niemals außer-**

halb des in der Betriebsanleitung angegebenen Temperaturbereichs. Falsches Laden oder Laden außerhalb des zugelassenen Temperaturbereichs kann den Akku zerstören und die Brandgefahr erhöhen.

Service

- ▶ **Lassen Sie Ihr Elektrowerkzeug nur von qualifiziertem Fachpersonal und nur mit Original-Ersatzteilen reparieren**. Damit wird sichergestellt, dass die Sicherheit des Elektrowerkzeuges erhalten bleibt.
- ▶ **Warten Sie niemals beschädigte Akkus.** Sämtliche Wartung von Akkus sollte nur durch den Hersteller oder bevollmächtigte Kundendienststellen erfolgen.

Sicherheitshinweise für Astscheren

- ▶ **Verwenden Sie die Astschere nicht bei schlechtem Wetter, insbesondere wenn Blitzeinschlagsgefahr besteht.** Dies verringert die Gefahr vom Blitz getroffen zu werden.
- ▶ **Halten Sie alle Netzkabel und -leitungen vom Schneidbereich fern.** Netzkabel oder -leitungen können versteckt sein und somit versehentlich vom Messer durchtrennt werden.
- ▶ **Halten Sie die Astschere nur an den isolierten Griffflächen, da das Messer in Berührung mit verborgenen Stromleitungen kommen kann.** Der Kontakt der Messer mit einer spannungsführenden Leitung kann metallene Teile der Astschere unter Spannung setzen und zu einem elektrischen Schlag führen.
- ▶ **Halten Sie alle Körperteile vom Messer fern.** Ein Moment der Unachtsamkeit bei Benutzung der Astschere kann zu schweren Verletzungen führen.
- ▶ **Achten Sie immer auf festen Stand und benutzen Sie die Astschere nur, wenn Sie auf dem Boden stehen.** Rutschiger Untergrund oder instabile Standflächen können zum Verlust des Gleichgewichts oder zum Verlust der Kontrolle über die Maschine führen.
- ▶ **Rechnen Sie beim Schneiden eines unter Spannung stehenden Astes damit, dass dieser zurückfedert.** Wenn die Spannung in den Holzfasern freikommt, kann der gespannte Ast die Bedienperson treffen und Verletzungen verursachen.
- ▶ **Verwenden Sie die Astschere nicht, während Sie auf einen Baum klettern, auf einer Leiter stehen oder eine instabile Unterlage benutzen.** Der Betrieb einer Astschere auf diese Weise kann zum Verlust des Gleichgewichts, zum Verlust der Kontrolle und zu Verletzungen führen.
- ▶ **Stellen Sie sicher, dass alle Ein-/Ausschalter ausgeschaltet sind und der Akku entfernt oder abgeklemmt ist, wenn Sie eingeklemmtes Schnittgut beseitigen oder das Gerät warten.** Unerwartetes Anlaufen der akkubetriebene Gartenschere beim Beseitigen von eingeklemmtem Schnittgut oder bei Wartungsarbeiten kann zu schweren Verletzungen führen.
- ▶ **Tragen Sie die Astschere am Griff bei stillstehendem Messer und achten Sie darauf, keinen Ein-/Ausschalter zu betätigen.** Sorgfältiges Tragen der Astschere verringert das Risiko eines unbeabsichtigten Starts und der daraus resultierenden Verletzungsgefahr durch die Messer.
- ▶ **Bei Transport oder Aufbewahrung der Astschere stets die Messerabdeckung aufziehen.** Sorgfältiger Umgang mit der Astschere verringert die Verletzungsgefahr durch die Messer.
- ▶ **Um das Risiko eines Stromschlags zu verringern, verwenden Sie die Astschere mit großer Reichweite niemals in der Nähe von Stromleitungen**. Kontakt mit Stromleitungen oder die Verwendung in der Nähe von Stromleitungen kann Verletzungen oder Stromschläge verursachen, die zum Tod führen.
- ▶ **Verwenden Sie immer zwei Hände, wenn Sie die Astschere mit großer Reichweite bedienen.** Halten Sie die Astschere mit großer Reichweite mit beiden Händen fest, um einen Kontrollverlust zu vermeiden.
- ▶ **Verwenden Sie immer einen Schutzhelm, wenn Sie die Astschere mit großer Reichweite über Kopf bedienen.** Herunterfallende Fremdkörper können zu schweren Verletzungen führen.

Zusätzliche Sicherheitshinweise

- ▶ **Dieses Gerät enthält Magnete - Bringen Sie den Magnet nicht in die Nähe von Implantaten und sonstigen medizinischen Geräten, wie z.B. Herzschrittmacher oder Insulinpumpe, magnetischen Datenträgern und magnetisch empfindlichen Geräten.** Durch den Magnet wird ein Feld erzeugt, das die Funktion von medizinischen Geräten beeinträchtigen kann oder zu irreversiblem Datenverlust führen kann.
- ▶ Dieses Gerät ist nicht dafür bestimmt, von Personen (einschließlich Kinder) mit eingeschränkten physischen, sensorischen oder geistigen Fähigkeiten oder mangelnder Erfahrung und/oder mangelndem Wissen benutzt zu werden, es sei denn, sie werden durch eine für ihre Sicherheit zuständige Person beaufsichtigt oder erhalten von ihr Anweisungen, wie das Gerät zu benutzen ist.
  Kinder sollten beaufsichtigt werden, um sicherzustellen, dass sie nicht mit dem Gerät spielen.
- ▶ Lassen Sie Kinder das Gerät nicht benutzen; lassen Sie das Gerät nicht unbeaufsichtigt und bewahren Sie unbenutzte Geräte an einem sicheren Ort außerhalb der Reichweite von Kindern auf.
- ▶ **Kontrollieren Sie Bäume und Sträucher auf Fremdkörper, z. B. Drahtzäune und versteckte Leitungen.** Entfernen Sie diese Gegenstände.
- ▶ **Halten Sie Ihre freie Hand auf sicherem Abstand zum Arbeitsbereich. Berühren Sie nicht die Klingen.** Diese sind sehr scharf und Sie können sich daran schneiden.
- ▶ Tragen Sie immer Schutzhandschuhe, wenn Sie mit dem Gerät arbeiten oder Wartungs-/Reinigungsarbeiten durchführen möchten und wenn Sie mit Schmutz / Schnittgut entfernen.
- ▶ Verwenden Sie das Gerät nur für dafür vorgesehene Arbeiten - Bestimmungsgemäßer Gebrauch.

- ▶ **Verändern Sie keine Komponenten am Gerät. Es besteht die Gefahr von Verletzungen.**
- ▶ **Tragen Sie bei der Verwendung des Geräts keine offenen Schuhe.**
- ▶ **Verwenden Sie nur original Bosch-Zubehör.**

Sicherheitshinweise und Hinweise für den optimalen Umgang mit dem Akku

- ▶ **Stellen Sie sicher, dass das Produkt ausgeschaltet ist, bevor Sie den Akku einsetzen.** Das Einsetzen eines Akkus in ein Produkt, das eingeschaltet ist, kann zu Unfällen führen.
- ▶ **Verwenden Sie nur die für dieses Produkt vorgesehenen Bosch Akkus**. Der Gebrauch anderer Akkus kann zu Verletzungen und Brandgefahr führen.
- ▶ **Öffnen Sie den Akku nicht.** Es besteht die Gefahr eines Kurzschlusses.





Schützen Sie den Akku vor Hitze (z. B. auch vor dauernder Sonneneinstrahlung), Feuer, Wasser und Feuchtigkeit. Es besteht Explosionsgefahr.

- ▶ **Wenn Sie das Gerät nicht benutzen, halten Sie den nicht benutzten Akku fern von Büroklammern, Münzen, Schlüsseln, Nägeln, Schrauben oder anderen kleinen Metallgegenständen, die eine Überbrückung der Kontakte verursachen könnten.** Ein Kurzschluss zwischen den Akkukontakten kann Verbrennungen oder Feuer zur Folge haben.
- ▶ **Bei Beschädigung und unsachgemäßem Gebrauch des Akkus können Dämpfe austreten.** Lüften Sie den Bereich und suchen Sie bei Beschwerden einen Arzt auf. Die Dämpfe können die Atemwege reizen.
- ▶ **Verwenden Sie den Akku nur in Produkten des Herstellers.** Nur so wird der Akku vor gefährlicher Überlastung geschützt.
- ▶ **Durch spitze Gegenstände wie z. B. Nagel oder Schraubenzieher oder durch äußere Krafteinwirkung kann der Akku beschädigt werden.** Es kann zu einem internen Kurzschluss kommen und der Akku brennen, rauchen, explodieren oder überhitzen.
- ▶ **Schließen Sie den Akku nicht kurz**. Es besteht Explosionsgefahr.
- ▶ Schützen Sie den Akku vor Feuchtigkeit und Wasser.
- ▶ Lagern Sie das Produkt und den Akku nur im Temperaturbereich von –20 °C bis 50 °C. Lassen Sie den Akku z. B. im Sommer nicht im Auto liegen.
- ▶ Reinigen Sie gelegentlich die Lüftungsschlitze des Akkus mit einem weichen, sauberen und trockenen Pinsel.

Symbole

Die nachfolgenden Symbole sind für das Lesen und Verstehen der Betriebsanleitung von Bedeutung. Prägen Sie sich die Symbole und ihre Bedeutung ein. Die richtige Interpretation der Symbole hilft Ihnen, das Produkt besser und sicherer zu gebrauchen.

Symbol	Bedeutung
	Verwenden Sie das Ladegerät nur in Innenräumen, bei trockenen Bedingungen.
	Bewegungsrichtung
	Reaktionsrichtung
	Einschalten
	Ausschalten
	Gestattete Handlung
	Verbotene Handlung
CLICK!	Hörbares Geräusch
	Verriegeln
	Entriegeln
	Gewicht
	Zubehör/Ersatzteile

Produkt- und Leistungsbeschreibung



Lesen Sie alle Sicherheitshinweise und Anweisungen. Versäumnisse bei der Einhaltung der Sicherheitshinweise und Anweisungen können elektrischen Schlag, Brand und/oder schwere Verletzungen verursachen.

Bitte beachten Sie die Abbildungen im vorderen Teil der Betriebsanleitung.

Bestimmungsgemäßer Gebrauch

Das Gerät ist dazu bestimmt, um im privaten Bereich Zweige und Pflanzen mit einem Durchmesser bis 45 mm (35 mm Hartes Holz) zu schneiden.

Es darf nur eine Verlängerungsstange verwendet werden.

Abgebildete Komponenten (siehe Bild A)

(1) Klinge
(2) Haken
(3) Schneidkopf
(4) Befestigung
(5) Zusätzlicher Griff
(6) 360°-Auslöser
(7) Akku-Ladezustandsanzeige

(8) Verlängerung (1 x)
(9) Abdeckung der Klinge
(10) Akku-Entriegelungstaste
(11) Akku[a)]
(12) Ladegerät[a)]

a) **Dieses Zubehör gehört nicht zum Standard-Lieferumfang.**

Technische Daten

Astschere		**AdvancedPrune 18V-45**
Sachnummer		**3 600 HC5 ...**
Nennspannung	V	18
Max Schneidleistung	mm	45 (Weiches Holz)
	mm	35 (Hartes Holz)
Länge vom Produkt ohne Verlängerung	m	1,2
Länge vom Produkt mit Verlängerung	m	1,8
Gewicht		
– ohne Akku	kg	2,3
– ohne Akku und mit Verlängerung[A)]	kg	2,8
Seriennummer		Siehe Seriennummer (Typenschild) am Produkt
empfohlene Umgebungstemperatur beim Laden	°C	0... +35
erlaubte Umgebungstemperatur bei Lagerung	°C	-20... +50
erlaubte Umgebungstemperatur beim Betrieb [B)]	°C	0... +40
Akkutyp		PBA 18V...W-. 1,5 Ah, 2,0 Ah, 2,5 Ah, 3,0 Ah, 4,0 Ah, 5,0 Ah, 6,0 Ah

A) **Dieses Zubehör gehört nicht zum Standard-Lieferumfang.**

B) eingeschränkte Leistung bei Temperaturen < 0 °C

Geräusch-/Vibrationsinformation

		3 600 HC5 ...
Geräuschemissionswerte ermittelt entsprechend **EN 62841-1**		
Der A-bewertete Geräuschpegel des Gerätes beträgt typischerweise:		
– Schalldruckpegel	dB(A)	**70**
– Unsicherheit K	dB	**3**
– Schallleistungspegel	dB(A)	**78**
– Unsicherheit K	dB	**3**
Schwingungsgesamtwerte ah (Vektorsumme dreier Richtungen) und Unsicherheit K ermittelt entsprechend **EN 62841-1**		
– Schwingungsemissionswert a_h	m/s^2	**0,5**
– Unsicherheit K	m/s^2	**1,5**

Der in diesen Anweisungen angegebene Schwingungspegel und der Geräuschemissionswert sind entsprechend einem genormten Messverfahren gemessen worden und können für den Vergleich von Elektrowerkzeugen miteinander verwendet werden. Sie eignen sich auch für eine vorläufige Einschätzung der Schwingungs- und Geräuschemission.

Der angegebene Schwingungspegel und der Geräuschemissionswert repräsentieren die hauptsächlichen Anwendungen des Elektrowerkzeugs. Wenn allerdings das Elektrowerkzeug für andere Anwendungen, mit abweichenden Einsatzwerkzeugen oder ungenügender Wartung eingesetzt wird, können der Schwingungspegel und der Geräuschemissionswert abweichen. Dies kann die Schwingungs- und Geräuschemission über den gesamten Arbeitszeitraum deutlich erhöhen.

Montage

- ▶ **Fassen Sie beim Abziehen des Rohres/Schneidkopfes an die Befestigung.**
- ▶ Setzen Sie bei allen Montagearbeiten die Abdeckung der Klinge auf.

▶ Führen Sie vor der Arbeit einen vollständigen Schneidezyklus durch, um eine vollständige Verbindung des Gestänges zu prüfen.

Montage/Demontage Schneidkopf (siehe Bilder B – C)

Wie in Bild **B** dargestellt, schieben Sie den Schneidkopf **(3)** in das Gerät und richten Sie die Pfeile zueinander aus.

Drücken Sie den Schneidkopf **(3)** fest in das Gerät.

Drehen Sie die Befestigung **(4)** fest nach rechts, um den Schneidkopf **(3)** zu fixieren.

Um den Schneidkopf **(3)** zu entfernen, schrauben Sie die Befestigung **(4)** ab und fassen Sie dazu den roten Drehverschluss **(4)** und ziehen Sie den Schneidkopf **(3)** ab.

Die Demontage erfolgt in umgekehrter Reihenfolge.

Hinweis: Wenn Sie den Schneidkopf abnehmen, halten Sie ihn fest und ziehen Sie an der Befestigung **(4)**.

Montage/Demontage Verlängerung (siehe Bilder D – E)

▶ **Verwenden Sie immer nur eine Verlängerungsstange mit dem Gerät.**

Entfernen Sie den Schneidkopf.

Schieben Sie die Verlängerung **(8)** in das Gerät.

Drücken Sie die Verlängerung **(8)** fest in das Gerät.

Drehen Sie die Befestigung **(4)** nach rechts, um die Verlängerung **(8)** zu fixieren.

Schieben Sie den Schneidkopf **(3)** auf die Verlängerung **(8)**.

Drücken Sie den Schneidkopf **(3)** fest in die Verlängerung **(8)**.

Drehen Sie dier Befestigung **(4)** nach rechts, um den Schneidkopf **(3)** an der Verlängerung **(8)** zu fixieren.

Die Demontage erfolgt in umgekehrter Reihenfolge.

Hinweis: Wenn Sie den Teleskopstil abnehmen, halten Sie ihn fest und ziehen Sie an der Befestigung **(4)**.

Gerät tragen (siehe Bild F)

Tragen Sie das Gerät nicht am 360°-Auslöser **(6)** oder an der Verlängerung **(8)**. Halten Sie das Gerät am zusätzlicher Griff **(5)** fest.

Inbetriebnahme

▶ **Nehmen Sie den Akku vor allen Arbeiten am Elektrowerkzeug (z.B. Wartung, Werkzeugwechsel etc.) sowie bei dessen Transport und Aufbewahrung oder im Falle einer Störung aus dem Elektrowerkzeug.** Bei unbeabsichtigtem Betätigen des Ein-/Ausschalters besteht Verletzungsgefahr.

Akku einsetzen/entnehmen (siehe Bild G)

Hinweis: Werden nicht geeignete Akkus verwendet, kann es zu Fehlfunktionen oder zur Beschädigung des Produkts führen.

Setzen Sie den geladenen Akku **(11)** ein. Stellen Sie sicher, dass der Akku vollständig eingesetzt ist.

Zur Entnahme des Akkus **(11)** aus dem Gerät, drücken Sie die Akku-Entriegelungstaste **(10)** und ziehen den Akku heraus.

Akku-Ladezustandsanzeige (siehe Bild H)

Die Akku-Ladezustandsanzeige **(7)** signalisiert bei eingeschaltetem Elektrowerkzeug die noch verfügbare Akku-Kapazität bzw. eine Überlastung.

LED	Kapazität
5 Sekunden lang Dauerlicht 3 x Grün	>60 %
5 Sekunden lang Dauerlicht 2 x Grün	30 – 60 %
5 Sekunden lang Dauerlicht 1 x Grün	10 – 30 %
langsames Blinklicht 1 x Grün	<10 %
3 LEDs blinken	Überlast / Überhitzung / Störung

Betrieb

Bedienung 360°-Auslöser (siehe Bild I)

Aktivieren Sie den 360°-Auslöser **(6)** durch Drehen im Uhrzeigersinn und ziehen dann den 360°-Auslöser **(6)** vorsichtig nach hinten, um die Klingen zu betätigen und den Schnitt auszuführen.

Wenn Sie den 360°-Auslöser **(6)** loslassen, werden die Klingen **(1)** geöffnet und sind für den nächsten Schnitt bereit.

Arbeitshinweise

▶ **Nehmen Sie den Akku vor allen Arbeiten am Elektrowerkzeug (z.B. Wartung, Werkzeugwechsel etc.) sowie bei dessen Transport und Aufbewahrung oder im Falle einer Störung aus dem Elektrowerkzeug.** Bei unbeabsichtigtem Betätigen des Ein-/Ausschalters besteht Verletzungsgefahr.

Tipps zum Schneiden (siehe Bilder J – L)

Bedienen Sie das Gerät nicht in ungünstiger Körperhaltung. Dies kann ohne Handschuhe oder bei eingelegtem Akku zu schweren Verletzungen führen.

Arbeiten Sie immer mit beiden Händen am Gerät. Berühren Sie die Klingen niemals ohne Handschuhe oder mit eingelegtem Akku.

Das Gerät ist für die Verwendung durch den Bediener am Boden und nicht auf Leitern oder anderen instabilen Stützen vorgesehen.

Sie können durch den 360°-Auslöser **(6)** das Gerät in unterschiedlichen Arbeitspositionen halten.

Der 360°-Auslöser **(6)** ermöglicht eine vollständige Drehung des Werkzeugs, um den Schneidkopf an die jeweilige Aufgabe anzupassen.

Benutzen Sie den Haken **(2)**, um bereits abgeschnittene, verwickelte Äste zu sich zu ziehen.

Wenn die Klinge in einem Ast stecken bleibt, schwenken Sie das Werkzeug leicht in Schneidrichtung hin und her.

Tragen Sie beim Baumschnitt immer die empfohlene persönliche Schutzausrüstung.

Um ein gesundes Nachwachsen zu gewährleisten, sollten Sie nie zu nah am Stamm schneiden.

Wenn Sie einen vollständigen Trieb entfernen, schneiden Sie diesen bis zu seiner Verzweigung zurück.

Schneiden Sie das Astwerk einzeln.

Entfernen Sie dünnen oder schwachen Bewuchs.

Entfernen Sie prinzipiell abgestorbene, beschädigte oder kranke Zweige.

Fehlersuche



Die nachfolgende Tabelle enthält allgemeine Informationen zur Fehlerbehebung. Die Akku-Ladezustandsanzeige liefert zusätzliche Informationen, die zur Identifizierung eines Fehlers oder Problems verwendet werden können.

Symptome	Mögliche Ursache	Abhilfe
LED's blinken	Ast ist zu hart zum Schneiden	Versuchen Sie den Schnitt in einem dünneren Astbereich
	Akku oder Gerät überhitzt	Akku und Gerät abkühlen lassen
	Andere Störungen	Kundendienst aufsuchen
Schneidkopf funktioniert nicht oder schließt nicht	Internes Antriebsgestänge ist nicht vollständig eingerastet	Manuelles Zusammendrücken der Klingen
	Schneidkopf/Verlängerung falsch montiert	Montieren Sie den Schneidkopf/Verlängerung richtig (siehe „Montage/Demontage Schneidkopf (siehe Bilder **B** – **C**)“, Seite 19) und (siehe „Montage/Demontage Verlängerung (siehe Bilder **D** – **E**)“, Seite 19)
	Schmutz auf der Klinge	Entfernen die den Schmutz von der Klinge
Gerät stoppt beim Schneiden	Ast ist zu hart zum Schneiden	Versuchen Sie den Schnitt in einem dünneren Astbereich
	Akkuladung zu gering	Laden Sie den Akku auf
	Gerät überhitzt	Gerät abkühlen lassen
	Stumpfe oder kaputte Klingen	Tauschen Sie die Klingen/Schneidkopf aus
	Internes Antriebsgestänge beschädigt	Kundendienst aufsuchen
Geringere Schneidleistung	Stumpfe oder kaputte Klingen	Tauschen Sie die Klingen/Schneidkopf aus
	Akku defekt	Akku ersetzen
	Lose Klingenschraube	Kundendienst aufsuchen
	Gerät defekt	Kundendienst aufsuchen
Die Verlängerung oder den Schneidkopf können nicht montiert werden	Falsche Ausrichtung der Teile	Montieren Sie den Schneidkopf/Verlängerung richtig (siehe „Montage/Demontage Schneidkopf (siehe Bilder **B** – **C**)“, Seite 19) und (siehe „Montage/Demontage Verlängerung (siehe Bilder **D** – **E**)“, Seite 19)
	Klingen öffnen sich nicht vollständig	Wieder einbauen und Schneidezyklus durchführen
	Störung der Verbindung	Kundendienst aufsuchen
Die Verlängerung oder der Schneidkopf lassen sich nicht abnehmen	Internes Antriebsgestänge nicht entriegelt	Achten Sie darauf, dass die Befestigung **(4)** während des Abziehens nach oben gezogen wird
Übermäßige Hitze vom Motor	Übermäßige Nutzung	Gerät abkühlen lassen
	Lüftungsschlitze verstopft	Entfernen die den Schmutz

Symptome	Mögliche Ursache	Abhilfe
	Schmierung erforderlich	Empfohlenes Schmierspray auftragen
Übermäßige Geräusche/Vibrationen	Gerät defekt	Kundendienst aufsuchen
360°-Auslöser kann nicht gedreht oder gedrückt/gezogen werden	360°-Auslöser defekt	Kundendienst aufsuchen
Gerät läuft mit Unterbrechungen	Akku nicht richtig eingesetzt	Entfernen Sie den Akku und setzen diesen neu ein
	Gerät defekt	Kundendienst aufsuchen
Gerät funktioniert nicht	Akkuladung zu gering	Laden Sie den Akku auf
	Akku nicht richtig eingesetzt	Entfernen Sie den Akku und setzen diesen neu ein
	Gerät/Akku defekt	Kundendienst aufsuchen

Wartung und Service

Wartung, Reinigung und Lagerung

- ▶ **Nehmen Sie den Akku vor allen Arbeiten am Gartengerät (z. B. Wartung, Werkzeugwechsel etc.) sowie bei dessen Transport und Aufbewahrung aus dem Gartengerät.** Bei unbeabsichtigtem Betätigen des Auslösers besteht Verletzungsgefahr.
- ▶ **Halten Sie das Produkt sauber, um gut und sicher arbeiten zu können.**

Verwenden Sie ein feuchtes Tuch, um die Klinge nach dem Gebrauch zu reinigen.

Um einen sicheren und effizienten Betrieb zu gewährleisten, halten Sie das Produkt und die Lüftungsschlitze sauber.

Tragen Sie vor und nach dem Gebrauch Schmiermittelspray auf. Atmen Sie Aerosole des Schmierstoffsprays nicht ein. In einem gut belüfteten Bereich auftragen.

Besprühen Sie das Produkt nie mit Wasser.

Tauchen Sie das Produkt nie unter Wasser.

Lagern Sie das Produkt an einem sicheren Platz, trocken und außerhalb der Reichweite von Kindern.

Stellen Sie sicher, dass alle Muttern, Bolzen und Schrauben festsitzen, damit ein sicheres Arbeiten mit dem Produkt möglich ist.

Überprüfen Sie das Produkt und ersetzen Sie sicherheitshalber abgenutzte oder beschädigte Teile.

Stellen Sie sicher, dass auszuwechselnde Teile von Bosch stammen. Verändern Sie das Gerät nicht.

Akku-Pflege

Um eine optimale Nutzung des Akkus zu gewährleisten, beachten Sie folgende Hinweise und Maßnahmen:

- Schützen Sie den Akku vor Feuchtigkeit und Wasser.
- Lagern Sie den Akku separat und nicht im Gartengerät.
- Lassen Sie den Akku bei direkter Sonnenbestrahlung nicht im Gartengerät.
- Die optimale Temperatur zur Aufbewahrung des Akkus beträgt 5 °C.
- Reinigen Sie gelegentlich die Lüftungsschlitze des Akkus mit einem weichen, sauberen und trockenen Pinsel.

Eine wesentlich verkürzte Betriebszeit nach der Aufladung zeigt an, dass der Akku verbraucht ist und ersetzt werden muss.

Kundendienst und Anwendungsberatung

Der Kundendienst beantwortet Ihre Fragen zu Reparatur und Wartung Ihres Produkts sowie zu Ersatzteilen. Explosionszeichnungen und Informationen zu Ersatzteilen finden Sie auch unter: **www.bosch-pt.com**

Das Bosch-Anwendungsberatungs-Team hilft Ihnen gerne bei Fragen zu unseren Produkten und deren Zubehör.

Geben Sie bei allen Rückfragen und Ersatzteilbestellungen bitte unbedingt die 10-stellige Sachnummer laut Typenschild des Produkts an.

Deutschland
Robert Bosch Power Tools GmbH
Servicezentrum Elektrowerkzeuge
Zur Luhne 2
37589 Kalefeld – Willershausen
Kundendienst: Tel.: (0711) 400 40 480
E-Mail: Servicezentrum.Elektrowerkzeuge@de.bosch.com
Unter www.bosch-pt.de können Sie online Ersatzteile bestellen oder Reparaturen anmelden.

Anwendungsberatung:
Tel.: (0711) 400 40 480
Fax: (0711) 400 40 482
E-Mail: kundenberatung.ew@de.bosch.com

Weitere Serviceadressen finden Sie unter:
www.bosch-pt.com/serviceaddresses

Transport

Die empfohlenen Li-Ionen-Akkus unterliegen den Anforderungen des Gefahrgutrechts. Die Akkus können durch den Benutzer ohne weitere Auflagen auf der Straße transportiert werden.

Beim Versand durch Dritte (z.B.: Lufttransport oder Spedition) sind besondere Anforderungen an Verpackung und

Kennzeichnung zu beachten. Hier muss bei der Vorbereitung des Versandstückes ein Gefahrgut-Experte hinzugezogen werden.

Versenden Sie Akkus nur, wenn das Gehäuse unbeschädigt ist. Kleben Sie offene Kontakte ab und verpacken Sie den Akku so, dass er sich nicht in der Verpackung bewegt. Bitte beachten Sie auch eventuelle weiterführende nationale Vorschriften.

Entsorgung



Produkte, Akkus, Zubehör und Verpackungen sollen einer umweltgerechten Wiederverwertung zugeführt werden.



Werfen Sie Produkte und Akkus/Batterien nicht in den Hausmüll!

Nur für EU-Länder:

Gemäß der europäischen Richtlinie 2012/19/EU müssen nicht mehr gebrauchsfähige Produkte und gemäß der europäischen Richtlinie 2006/66/EG müssen defekte oder verbrauchte Akkus/Batterien getrennt gesammelt und einer umweltgerechten Wiederverwendung zugeführt werden.

Bei unsachgemäßer Entsorgung können Elektro- und Elektronik-Altgeräte aufgrund des möglichen Vorhandenseins gefährlicher Stoffe schädliche Auswirkungen auf die Umwelt und die menschliche Gesundheit haben.

Akkus/Batterien:

Li-Ion:

Bitte beachten Sie die Hinweise im Abschnitt Transport (siehe „Transport“, Seite 21).

Nur für Deutschland:

Informationen zur Rücknahme von Elektro-Altgeräten für private Haushalte

Wie im Folgenden näher beschrieben, sind bestimmte Vertreiber zur unentgeltlichen Rücknahme von Altgeräten verpflichtet.

Vertreiber mit einer Verkaufsfläche für Elektro- und Elektronikgeräte von mindestens 400 m² sowie Vertreiber von Lebensmitteln mit einer Gesamtverkaufsfläche von mindestens 800 m², die mehrmals im Kalenderjahr oder dauerhaft Elektro- und Elektronikgeräte anbieten und auf dem Markt bereitstellen, sind verpflichtet,

1. bei der Abgabe eines neuen Elektro- oder Elektronikgeräts an einen Endnutzer ein Altgerät des Endnutzers der gleichen Geräteart, das im Wesentlichen die gleichen Funktionen wie das neue Gerät erfüllt, am Ort der Abgabe oder in unmittelbarer Nähe hierzu unentgeltlich zurückzunehmen; Ort der Abgabe ist auch der private Haushalt, sofern dort durch Auslieferung die Abgabe erfolgt: In diesem Fall ist die Abholung des Altgeräts für den Endnutzer unentgeltlich; und
2. auf Verlangen des Endnutzers Altgeräte, die in keiner äußeren Abmessung größer als 25 cm sind, im Einzelhandelsgeschäft oder in unmittelbarer Nähe hierzu unentgeltlich zurückzunehmen; die Rücknahme darf nicht an den Kauf eines Elektro- oder Elektronikgerätes geknüpft werden und ist auf drei Altgeräte pro Geräteart beschränkt.

Der Vertreiber hat beim Abschluss des Kaufvertrags für das neue Elektro- oder Elektronikgerät den Endnutzer über die Möglichkeit zur unentgeltlichen Rückgabe bzw. Abholung des Altgeräts zu informieren und den Endnutzer nach seiner Absicht zu befragen, ob bei der Auslieferung des neuen Geräts ein Altgerät zurückgegeben wird.

Dies gilt auch bei Vertrieb unter Verwendung von Fernkommunikationsmitteln, wenn die Lager- und Versandflächen für Elektro- und Elektronikgeräte mindestens 400 m² betragen oder die gesamten Lager- und Versandflächen mindestens 800 m² betragen, wobei die unentgeltliche Abholung auf Elektro- und Elektronikgeräte der Kategorien 1 (Wärmeübertrager), 2 (Bildschirmgeräte) und 4 (Großgeräte mit mindestens einer äußeren Abmessung über 50 cm) beschränkt ist. Für alle übrigen Elektro- und Elektronikgeräte muss der Vertreiber geeignete Rückgabemöglichkeiten in zumutbarer Entfernung zum jeweiligen Endnutzer gewährleisten; das gilt auch für Altgeräte, die in keiner äußeren Abmessung größer als 25 cm sind, die der Endnutzer zurückgeben will, ohne ein neues Gerät zu kaufen.

English

Safety Notes

Explanation of symbols



General hazard safety alert.



Read instruction manual.



Do not expose to rain.



WARNING: Disconnect battery before maintenance.



WARNING: Keep bystanders away.



Wear eye and head protection.



Wear slip-resistant footwear.



Wear hand protection.



Keep hands away from blade.

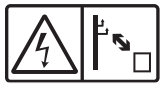

Keep sufficient distance to electric power lines.

General Power Tool Safety Warnings

⚠ WARNING **Read all safety warnings, instructions, illustrations and specifications provided with this power tool.** Failure to follow all instructions listed below may result in electric shock, fire and/or serious injury.

Save all warnings and instructions for future reference.

The term "power tool" in the warnings refers to your mains-operated (corded) power tool or battery-operated (cordless) power tool.

Work area safety

- **Keep work area clean and well lit.** Cluttered or dark areas invite accidents.
- **Do not operate power tools in explosive atmospheres, such as in the presence of flammable liquids, gases or dust.** Power tools create sparks which may ignite the dust or fumes.
- **Keep children and bystanders away while operating a power tool.** Distractions can cause you to lose control.

Electrical safety

- **Power tool plugs must match the outlet. Never modify the plug in any way. Do not use any adapter plugs with earthed (grounded) power tools.** Unmodified plugs and matching outlets will reduce risk of electric shock.
- **Avoid body contact with earthed or grounded surfaces, such as pipes, radiators, ranges and refrigerators.** There is an increased risk of electric shock if your body is earthed or grounded.
- **Do not expose power tools to rain or wet conditions.** Water entering a power tool will increase the risk of electric shock.
- **Do not abuse the cord. Never use the cord for carrying, pulling or unplugging the power tool. Keep cord away from heat, oil, sharp edges or moving parts.** Damaged or entangled cords increase the risk of electric shock.
- **When operating a power tool outdoors, use an extension cord suitable for outdoor use.** Use of a cord suitable for outdoor use reduces the risk of electric shock.
- **If operating a power tool in a damp location is unavoidable, use a residual current device (RCD) protected supply.** Use of an RCD reduces the risk of electric shock.

Personal safety

- **Stay alert, watch what you are doing and use common sense when operating a power tool. Do not use a power tool while you are tired or under the influence of drugs, alcohol or medication.** A moment of inattention while operating power tools may result in serious personal injury.
- **Use personal protective equipment. Always wear eye protection.** Protective equipment such as a dust mask, non-skid safety shoes, hard hat or hearing protection used for appropriate conditions will reduce personal injuries.
- **Prevent unintentional starting. Ensure the switch is in the off-position before connecting to power source and/or battery pack, picking up or carrying the tool.** Carrying power tools with your finger on the switch or energising power tools that have the switch on invites accidents.
- **Remove any adjusting key or wrench before turning the power tool on.** A wrench or a key left attached to a rotating part of the power tool may result in personal injury.
- **Do not overreach. Keep proper footing and balance at all times.** This enables better control of the power tool in unexpected situations.
- **Dress properly. Do not wear loose clothing or jewellery. Keep your hair and clothing away from moving parts.** Loose clothes, jewellery or long hair can be caught in moving parts.
- **If devices are provided for the connection of dust extraction and collection facilities, ensure these are connected and properly used.** Use of dust collection can reduce dust-related hazards.
- **Do not let familiarity gained from frequent use of tools allow you to become complacent and ignore tool safety principles.** A careless action can cause severe injury within a fraction of a second.

Power tool use and care

- **Do not force the power tool. Use the correct power tool for your application.** The correct power tool will do the job better and safer at the rate for which it was designed.
- **Do not use the power tool if the switch does not turn it on and off.** Any power tool that cannot be controlled with the switch is dangerous and must be repaired.
- **Disconnect the plug from the power source and/or remove the battery pack, if detachable, from the power tool before making any adjustments, changing accessories, or storing power tools.** Such preventive safety measures reduce the risk of starting the power tool accidentally.

- ▶ **Store idle power tools out of the reach of children and do not allow persons unfamiliar with the power tool or these instructions to operate the power tool.** Power tools are dangerous in the hands of untrained users.
- ▶ **Maintain power tools and accessories. Check for misalignment or binding of moving parts, breakage of parts and any other condition that may affect the power tool's operation. If damaged, have the power tool repaired before use.** Many accidents are caused by poorly maintained power tools.
- ▶ **Keep cutting tools sharp and clean.** Properly maintained cutting tools with sharp cutting edges are less likely to bind and are easier to control.
- ▶ **Use the power tool, accessories and tool bits etc. in accordance with these instructions, taking into account the working conditions and the work to be performed.** Use of the power tool for operations different from those intended could result in a hazardous situation.
- ▶ **Keep handles and grasping surfaces dry, clean and free from oil and grease.** Slippery handles and grasping surfaces do not allow for safe handling and control of the tool in unexpected situations.

Battery tool use and care

- ▶ **Recharge only with the charger specified by the manufacturer.** A charger that is suitable for one type of battery pack may create a risk of fire when used with another battery pack.
- ▶ **Use power tools only with specifically designated battery packs.** Use of any other battery packs may create a risk of injury and fire.
- ▶ **When battery pack is not in use, keep it away from other metal objects, like paper clips, coins, keys, nails, screws or other small metal objects, that can make a connection from one terminal to another.** Shorting the battery terminals together may cause burns or a fire.
- ▶ **Under abusive conditions, liquid may be ejected from the battery; avoid contact. If contact accidentally occurs, flush with water. If liquid contacts eyes, additionally seek medical help.** Liquid ejected from the battery may cause irritation or burns.
- ▶ **Do not use a battery pack or tool that is damaged or modified.** Damaged or modified batteries may exhibit unpredictable behaviour resulting in fire, explosion or risk of injury.
- ▶ **Do not expose a battery pack or tool to fire or excessive temperature.** Exposure to fire or temperature above 130°C may cause explosion.
- ▶ **Follow all charging instructions and do not charge the battery pack or tool outside the temperature range specified in the instructions.** Charging improperly or at temperatures outside the specified range may damage the battery and increase the risk of fire.

Service

- ▶ **Have your power tool serviced by a qualified repair person using only identical replacement parts.** This will ensure that the safety of the power tool is maintained.
- ▶ **Never service damaged battery packs.** Service of battery packs should only be performed by the manufacturer or authorized service providers.

Safety warnings for pruning shear

- ▶ **Do not use the pruning shear in bad weather conditions, especially when there is a risk of lightning.** This decreases the risk of being struck by lightning.
- ▶ **Keep all power cords and cables away from cutting area.** Power cords or cables may be hidden and can be accidentally cut by the blade.
- ▶ **Hold the pruning shear by insulated gripping surfaces only, because the blade may contact hidden wiring.** Blades contacting a "live" wire may make exposed metal parts of the pruning shear "live" and could give the operator an electric shock.
- ▶ **Keep all parts of the body away from the blade.** A moment of inattention while operating the pruning shear may result in serious personal injury.
- ▶ **Always keep proper footing and operate the pruning shears only when standing on the ground.** Slippery or unstable surfaces may cause a loss of balance or control of the machine.
- ▶ **When cutting a limb that is under tension be alert for spring back.** When the tension in the wood fibres is released, the spring-loaded limb may strike the operator and cause personal injury.
- ▶ **Do not operate pruning shears while climbing in a tree, standing on a ladder or any unstable support.** Operation of pruning shears in this manner may result in loss of balance, loss of control and personal injury.
- ▶ **When clearing jammed material or servicing the pruning shear, make sure the power switch is off and the battery pack is removed or disconnected.** Unexpected actuation of the pruning shear while clearing jammed material or servicing may result in serious personal injury.
- ▶ **Carry the pruning shear by the handle with the blade stopped and taking care not to operate any power switch.** Proper carrying of the pruning shear will decrease the risk of inadvertent starting and resultant personal injury from the blades.
- ▶ **When transporting or storing the pruning shear, always use the blade cover.** Proper handling of the pruning shear will decrease the risk of personal injury from the blades.
- ▶ **To reduce the risk of electrocution, never use the extended-reach pruning shear near any electrical power lines**. Contact with or use near power lines may cause serious injury or electric shock resulting in death.
- ▶ **Always use two hands when operating the extendedreach pruning shear.** Hold the extended-reach pruning shear with both hands to avoid loss of control.

- ▶ **Always use head protection when operating the extended-reach pruning shear overhead.** Falling debris can result in serious personal injury.

Additional Warnings

- ▶ **This tool contains magnets – keep away from implants and other medical devices, e.g. pacemaker or insulin pumps, magnetic storage media and magnetically sensitive devices.** The magnet generates a field that can impair the function of the devices or lead to irreversible data loss.
- ▶ This tool is not intended for use by persons (including children) with reduced physical, sensory or mental capabilities, or lack of experience and knowledge, unless they have been given supervision or instruction concerning use of the tool by a person responsible for their safety.
  Children should be supervised to ensure that they do not play with the tool.
- ▶ Minors should never be allowed to operate the tool; it should never be left unattended and when not in use should be stored in a locked place out of the reach of children.
- ▶ **Check the tree and bushes for foreign objects, e.g. wire fences and hidden wiring.** Remove the foreign matter.
- ▶ **Keep your free hand away from the cutting area. Never touch the blades.** They are very sharp and you may cut yourself.
- ▶ Always wear protective gloves when using, adjusting or cleaning the tool and handling debris/cut material.
- ▶ Only use the tool for its intended use.
- ▶ **Do not modify any components on the machine. Danger of injury.**
- ▶ **Do not wear open toe shoes whilst using the tool.**
- ▶ **Use only original Bosch accessories.**

Safety Instructions and Recommendations for Optimal Handling of the Battery

- ▶ **Ensure the product is switched off before inserting the battery.** Inserting the battery into a product that has the switch on can cause accidents.
- ▶ **Use only Bosch batteries intended specifically for this product**. Use of any other batteries may create a risk of injury and fire.
- ▶ **Do not open the battery.** There is a risk of short-circuiting.



Protect the battery against heat (e.g., against continuous intense sunlight), fire, water, and moisture. There is a risk of explosion.

- ▶ **When not using the machine detach the battery away from paper clips, coins, keys, nails, screws, or other small metal objects that could cause bridging of the terminals.** Shorting the battery terminals together may cause burns or a fire.
- ▶ **In case of damage and improper use of the battery pack, vapours may be emitted.** Ventilate the area and seek medical help in case of complaints. The vapours can irritate the respiratory system.
- ▶ **Only use the battery with products from the manufacturer.** This is the only way in which you can protect the battery against dangerous overload.
- ▶ **The battery can be damaged by pointed objects such as nails or screwdrivers or by force applied externally.** An internal short circuit may occur, causing the battery to burn, smoke, explode or overheat.
- ▶ **Do not short-circuit the battery**. There is a risk of explosion.
- ▶ Protect the battery against moisture and water.
- ▶ Store the product and battery only within a temperature range between –20 °C and 50 °C . As an example, do not leave the battery in the car in summer.
- ▶ Occasionally clean the venting slots of the battery using a soft, clean and dry brush.

Symbols

The following symbols are important for reading and understanding the original instructions. Please take note of the symbols and their meaning. The correct interpretation of the symbols will help you to use the product in a better and safer manner.

Symbol	Meaning
	Only use the battery charger indoors in dry conditions.
	Movement direction
	Reaction direction
	Switching On
	Switching Off
	Permitted action
	Prohibited action
CLICK!	Audible noise
	Lock
	Unlock
	Weight
	Accessories/Spare parts

Product description and specifications



Read all safety warnings and all instructions. Failure to follow the safety warnings and instructions may result in electric shock, fire and/or serious injury.

Please observe the illustrations at the beginning of this operating manual.

Intended Use

This tool is intended for domestic use in pruning branches and plants with a thickness up to 45 mm (35 mm in hardwood).

Only allowed to use one extension pole.

Product Features (see figure A)

(1) Blade
(2) Hook
(3) Cutting head
(4) Twist lock
(5) Additional handle
(6) 360° trigger
(7) Battery status indicator
(8) Extension pole (1 x)
(9) Blade cover
(10) Battery release button
(11) Battery[a)]
(12) Charger[a)]

a) **This accessory is not part of the standard scope of delivery.**

Technical Data

Pruning shear		**AdvancedPrune 18V-45**
Article number		**3 600 HC5 ...**
Rated voltage	V	18
Max. cutting capacity	mm	45 (soft wood)
	mm	35 (hard wood)
Product length without extension	m	1.2
Product length with extension	m	1.8
Weight		
– without battery	kg	2.3
– excluding battery and with extension pole[A)]	kg	2.8
Serial number		See serial number (type plate) on the machine
Recommended ambient temperature during charging	°C	0... +35
Permitted ambient temperature during storage	°C	-20... +50
Permitted ambient temperature during operation [B)]	°C	0... +40
Battery type		PBA 18V...W-. 1.5 Ah, 2.0 Ah, 2.5 Ah, 3.0 Ah, 4.0 Ah, 5.0 Ah, 6.0 Ah

A) **This accessory is not part of the standard scope of delivery.**

B) Limited performance at temperatures < 0 °C

Noise/Vibration Information

		3 600 HC5 ...
Noise emission values determined according to **EN 62841-1**		
Typically the A-weighted noise levels of the product are:		
– Sound pressure level	dB(A)	**70**
– Uncertainty K	dB	**3**
– Sound power level	dB(A)	**78**
– Uncertainty K	dB	**3**
Vibration total values ah (triax vector sum) and uncertainty K determined according to **EN 62841-1**		

		3 600 HC5 ...
– Vibration emission value a_h	m/s^2	**0.5**
– Uncertainty K	m/s^2	**1.5**

The vibration level and noise emission value given in these instructions have been measured in accordance with a standardised measuring procedure and may be used to compare power tools. They may also be used for a preliminary estimation of vibration and noise emissions.

The stated vibration level and noise emission value represent the main applications of the power tool. However, if the power tool is used for other applications, with different accessories or is poorly maintained, the vibration level and noise emission value may differ. This may significantly increase the vibration and noise emissions over the total working period.

Assembly

- ▶ **Hold the twist lock when pulling off the tube/cutting head.**
- ▶ Put on the blade cover during all assembly work.
- ▶ Perform a full cutting cycle before starting work to check that the linkage is fully connected.

Mounting/Dismounting the cutting head (see figures B – C)

As shown in figure **B**, slide the cutting head **(3)** into the machine, lining up the arrows.

Press the cutting head **(3)** firmly into the machine.

Screw the twist lock **(4)** firmly to the right to lock the cutting head **(3)**.

To remove the cutting head **(3)** unscrew the twist lock **(4)** gripping the red twist lock **(4)** to pull off the cutting head **(3)**.

Reverse the assembly procedure for disassembly.

Note: When removing the cutting head, hold and pull with the twist lock **(4)**.

Mounting/Dismounting the extension (see figures D – E)

- ▶ **Always use only one extension pole with the tool.**

Remove the cutting head.

Slide the extension **(8)** into the machine.

Press the extension **(8)** firmly into the machine.

Screw the twist lock **(4)** to the right to lock the extension **(8)**.

Slide the cutting head **(3)** onto the extension **(8)**.

Press the cutting head **(3)** firmly into the extension **(8)**.

Turn the twist lock **(4)** to the right to lock the cutting head **(3)** to the extension **(8)**.

Reverse the assembly procedure for disassembly.

Note: When removing the extension pole, hold and pull with the twist lock **(4)**.

Carrying the machine (see fig. F)

Do not carry the machine by the 360° trigger **(6)** or extension **(8)**. Hold the machine by the additional handle **(5)**.

Starting Operation

- ▶ **Remove the battery from the power tool before carrying out work on the power tool (e.g. Maintenance, changing tool, etc.). The battery should also be removed for transport and storage or the event of a fault.** There is risk of injury from unintentionally pressing the on/off switch.

Inserting/removing the battery (see figure G)

Note: Using unsuitable batteries can lead to malfunctions of or cause damage to the power tool.

Insert the charged battery **(11)**. Make sure that the battery is fully fitted.

To remove the battery **(11)** from the machine, press the battery unlocking button **(10)** and pull the battery out.

Battery status indicator (see figure H)

The battery status indicator **(7)** indicates the remaining battery capacity or an overload when the power tool is switched on.

LED	Capacity
5 seconds continuous lighting 3 x green	> 60 %
5 seconds continuous lighting 2 x green	30 – 60 %
5 seconds continuous lighting 1 x green	10 – 30 %
Slow flashing 1 x green	<10 %
3 LEDs flash	Overload / Overheated / Fault

Operation

Operation 360° trigger (see fig. I)

Activate the 360° trigger **(6)** by rotating it clockwise and then gently pull the 360° trigger **(6)** backwards to operate the blades and make the cut.

When you release the 360° trigger **(6)**, the blades **(1)** are opened and ready for the next cut.

Working Advice

- ▶ **Remove the battery from the power tool before carrying out work on the power tool (e.g. Maintenance, changing tool, etc.). The battery should also be removed for transport and storage or the event of a**

fault. There is risk of injury from unintentionally pressing the on/off switch.

Cutting tips (see fig. J – L)

Never operate the tool in an awkward posture. This may cause serious injury without gloves or whilst the battery is inserted.

Always keep both hands on the machine when using it. Never touch the blades without gloves or whilst the battery is inserted.

The tool is intended to be used by the operator at ground level and not on ladders or any other unstable support.

You can use the 360° trigger **(6)** to hold the machine in different working positions.

The 360° trigger **(6)** allows you to fully rotate the tool to adapt the cutting head to the respective task.

Use the hook **(2)** to pull already cut entangled branches towards you.

If the blade gets stuck in a branch, slightly pivot the tool back and forth in the cutting direction.

Always wear recommended personal protective equipment while pruning.

Never cut too close to the trunk to ensure healthy regrowth.

If you remove an entire stem, cut back to the point where it branched.

Cut branches one by one.

Remove thin or weak growth.

Always remove dead, damaged and diseased branches.

Troubleshooting



The following table provides common troubleshooting information. The battery-charge indicator provides additional information that can be used to identify a malfunction or problem.

Problem	Possible Cause	Corrective Measure
LED's are flashing	Branch is too hard to cut	Try cutting in a thinner area of the branch.
	Battery or machine is overheated	Allow battery and machine to cool down
	Other faults	Contact Service Agent
Cutting head is not working or will not close	Internal drive linkage is not fully engaged	Manually push the blades together
	Cutting head/extension pole is incorrectly mounted	Mount the cutting head/extension correctly (see "Mounting/Dismounting the cutting head (see figures **B** – **C**)", page 27) and (see "Mounting/Dismounting the extension (see figures **D** – **E**)", page 27)
	Debris built up	Remove debris from blade
Machine stops while cutting	Branch is too hard to cut	Try cutting in a thinner area of the branch.
	Battery charge is too low	Recharge battery.
	Machine is overheated	Allow machine to cool down
	Blunt or broken blades	Replace blades/cutting head
	Internal drive linkage damaged	Contact Service Agent
Reduced cutting performance	Blunt or broken blades	Replace blades/cutting head
	Battery defective	Replace battery
	Clamping screw is loose	Contact Service Agent.
	Machine is defective	Contact Service Agent.
The extension or the cutting head cannot be mounted.	Incorrect alignment of the parts	Mount the cutting head/extension correctly (see "Mounting/Dismounting the cutting head (see figures **B** – **C**)", page 27) and (see "Mounting/Dismounting the extension (see figures **D** – **E**)", page 27)
	Blades are not fully opening	Refit and perform cutting cycle
	Failure of the connection	Contact Service Agent

Problem	Possible Cause	Corrective Measure
The extension pole or the cutting head cannot be removed	Internal linkage not disengaged	Ensure the Twist lock **(4)** is pulled up during removal
Excessive heat from the motor	Excessive usage	Allow machine to cool down
	Clogged ventilation slots	Remove the dirt
	Lubrication required	Apply recommended lubricant spray
Excessive noise/vibration	Machine is defective	Contact Service Agent.
360° trigger cannot be turned or pushed/pulled	Defective 360° trigger	Contact Service Agent
Machine works intermittently	Battery not fully connected	Remove the battery and reinsert it.
	Machine is defective	Contact Service Agent.
Machine does not work	Battery charge is too low	Recharge battery.
	Battery not fully connected	Remove the battery and reinsert it.
	Machine/battery is defective	Contact Service Agent.

Maintenance and Service

Maintenance, Cleaning and Storage

- ▶ **Before any work on the garden product itself (e. g. maintenance, tool change, etc.) as well as during transport and storage, remove the battery from the garden product.** There is danger of injury when unintentionally actuating the trigger.
- ▶ **For safe and proper working, always keep the product clean.**

Use a damp cloth to clean the blade after use.

To ensure safe and efficient operation, always keep the product and the ventilation slots clean.

It is recommended to apply lubricant spray before and after use. Do not inhale aerosols from lubricant spray. Apply in a well ventilated area.

Never spray the product with water.

Never immerse the product in water.

Store the product in a secure, dry place, out of the reach of children.

Keep all nuts, bolts and screws tight to ensure safe working with the product.

Inspect the product and replace worn or damaged parts for safety.

Ensure replacement parts fitted are Bosch-approved. Do not modify any components on the machine.

Battery Maintenance

Use the following procedures to enable optimum usage of the battery:

- – Protect the battery against moisture and water.
- – The battery must not be stored within the product but stored separately.
- – Do not leave the battery in the product in direct sunlight.
- – The ideal storage condition for the battery is 5 °C.
- – Occasionally clean the venting slots of the battery using a soft, clean and dry brush.

A significantly reduced working period after charging indicates that the battery is used and must be replaced.

After-Sales Service and Application Service

Our after-sales service responds to your questions concerning maintenance and repair of your product as well as spare parts. You can find explosion drawings and information on spare parts at: **www.bosch-pt.com**

The Bosch product use advice team will be happy to help you with any questions about our products and their accessories.

In all correspondence and spare parts orders, please always include the 10-digit article number given on the nameplate of the product.

Great Britain
Robert Bosch Ltd. (B.S.C.)
P.O. Box 98
Broadwater Park
North Orbital Road
Denham Uxbridge
UB 9 5HJ
At www.bosch-pt.co.uk you can order spare parts or arrange the collection of a product in need of servicing or repair.
Tel. Service: (0344) 7360109
E-Mail: boschservicecentre@bosch.com

You can find further service addresses at:
www.bosch-pt.com/serviceaddresses

Transport

The recommended lithium-ion batteries are subject to legislation on the transport of dangerous goods. The user can transport the batteries by road without further requirements.

When the batteries are shipped by third parties (e.g. air transport or forwarding agency), special requirements on packaging and labelling (e.g. ADR regulations) must be met. A dangerous goods expert must be consulted when preparing the items for shipping.

Dispatch battery packs only when the housing is undamaged. Tape or mask off open contacts and pack up the battery in such a manner that it cannot move around in the packaging. Please also observe the possibility of more detailed national regulations.

Disposal



Products, rechargeable batteries, accessories and packaging are to be recycled in an environmentally friendly manner.



Do not dispose of rechargeable batteries/batteries into household waste!

Only for EU countries:

According to European Directive 2012/19/EU on Waste Electrical and Electronic Equipment and its implementation into national law, power tools that are no longer usable must be collected separately and disposed must be collected separately and be disposed of in an environmentally friendly manner. According to European Directive 2006/66/EG rechargeable batteries that are defect or no longer usable must be collected separately and disposed of in an environmentally friendly manner.

If disposed incorrectly, waste electrical and electronic equipment may have harmful effects on the environment and human health, due to the potential presence of hazardous substances.

Rechargeable batteries/batteries:

Li-Ion:

Please refer to the notice in section Transport (see "Transport", page 29).

Only for United Kingdom:

According to The Waste Electrical and Electronic Equipment Regulations 2013 (SI 2013/3113) (as amended) and the Waste Batteries and Accumulators Regulations 2009 (SI 2009/890) (as amended), products that are no longer usable must be collected separately and disposed of in an environmentally friendly manner.

Français

Consignes de sécurité

Explication des symboles



Indications générales sur d'éventuels dangers.



Lire soigneusement ces instructions d'utilisation.



Ne pas utiliser par temps de pluie.



AVERTISSEMENT : Débrancher la batterie avant toute opération d'entretien.



AVERTISSEMENT : Veiller à éloigner toute personne de l'appareil.



Porter des protections pour les yeux et la tête.



Porter des chaussures à semelle antidérapante.



Porter des gants de sécurité.



Garder les mains à distance de la lame.

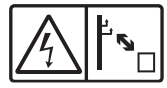

Toujours respecter une distance suffisante par rapport aux lignes électriques.

Avertissements de sécurité généraux pour l'outil électrique

⚠ AVERTISSEMENT **Lire tous les avertissements de sécurité, les instructions, les illustrations et les spécifications fournis avec cet outil électrique.** Ne pas suivre les instructions énumérées ci-dessous peut provoquer un choc électrique, un incendie et/ou une blessure sérieuse.

Conserver tous les avertissements et toutes les instructions pour pouvoir s'y reporter ultérieurement.

Le terme "outil électrique" dans les avertissements fait référence à votre outil électrique alimenté par le secteur (avec cordon d'alimentation) ou votre outil électrique fonctionnant sur batterie (sans cordon d'alimentation).

Sécurité de la zone de travail

- ▶ **Conserver la zone de travail propre et bien éclairée.** Les zones en désordre ou sombres sont propices aux accidents.
- ▶ **Ne pas faire fonctionner les outils électriques en atmosphère explosive, par exemple en présence de liquides inflammables, de gaz ou de poussières.** Les outils électriques produisent des étincelles qui peuvent enflammer les poussières ou les fumées.
- ▶ **Maintenir les enfants et les personnes présentes à l'écart pendant l'utilisation de l'outil électrique.** Les distractions peuvent vous faire perdre le contrôle de l'outil.

Sécurité électrique

- **Il faut que les fiches de l'outil électrique soient adaptées au socle. Ne jamais modifier la fiche de quelque façon que ce soit. Ne pas utiliser d'adaptateurs avec des outils électriques à branchement de terre.** Des fiches non modifiées et des socles adaptés réduisent le risque de choc électrique.
- **Éviter tout contact du corps avec des surfaces reliées à la terre telles que les tuyaux, les radiateurs, les cuisinières et les réfrigérateurs.** Il existe un risque accru de choc électrique si votre corps est relié à la terre.
- **Ne pas exposer les outils électriques à la pluie ou à des conditions humides.** La pénétration d'eau à l'intérieur d'un outil électrique augmente le risque de choc électrique.
- **Ne pas maltraiter le cordon. Ne jamais utiliser le cordon pour porter, tirer ou débrancher l'outil électrique. Maintenir le cordon à l'écart de la chaleur, du lubrifiant, des arêtes vives ou des parties en mouvement.** Des cordons endommagés ou emmêlés augmentent le risque de choc électrique.
- **Lorsqu'on utilise un outil électrique à l'extérieur, utiliser un prolongateur adapté à l'utilisation extérieure.** L'utilisation d'un cordon adapté à l'utilisation extérieure réduit le risque de choc électrique.
- **Si l'usage d'un outil électrique dans un emplacement humide est inévitable, utiliser une alimentation protégée par un dispositif à courant différentiel résiduel (RCD).** L'usage d'un RCD réduit le risque de choc électrique.

Sécurité des personnes

- **Rester vigilant, regarder ce que vous êtes en train de faire et faire preuve de bon sens dans votre utilisation de l'outil électrique. Ne pas utiliser un outil électrique lorsque vous êtes fatigué ou sous l'emprise de drogues, de l'alcool ou de médicaments.** Un moment d'inattention en cours d'utilisation d'un outil électrique peut entraîner des blessures graves.
- **Utiliser un équipement de protection individuelle. Toujours porter une protection pour les yeux.** Les équipements de protection individuelle tels que les masques contre les poussières, les chaussures de sécurité antidérapantes, les casques ou les protections auditives utilisés pour les conditions appropriées réduisent les blessures.
- **Éviter tout démarrage intempestif. S'assurer que l'interrupteur est en position arrêt avant de brancher l'outil au secteur et/ou au bloc de batteries, de le ramasser ou de le porter.** Porter les outils électriques en ayant le doigt sur l'interrupteur ou brancher des outils électriques dont l'interrupteur est en position marche est source d'accidents.
- **Retirer toute clé de réglage avant de mettre l'outil électrique en marche.** Une clé laissée fixée sur une partie tournante de l'outil électrique peut donner lieu à des blessures.
- **Ne pas se précipiter. Garder une position et un équilibre adaptés à tout moment.** Cela permet un meilleur contrôle de l'outil électrique dans des situations inattendues.
- **S'habiller de manière adaptée. Ne pas porter de vêtements amples ou de bijoux. Garder les cheveux et les vêtements à distance des parties en mouvement.** Des vêtements amples, des bijoux ou les cheveux longs peuvent être pris dans des parties en mouvement.
- **Si des dispositifs sont fournis pour le raccordement d'équipements pour l'extraction et la récupération des poussières, s'assurer qu'ils sont connectés et correctement utilisés.** Utiliser des collecteurs de poussière peut réduire les risques dus aux poussières.
- **Rester vigilant et ne pas négliger les principes de sécurité de l'outil sous prétexte que vous avez l'habitude de l'utiliser.** Une fraction de seconde d'inattention peut provoquer une blessure grave.

Utilisation et entretien de l'outil électrique

- **Ne pas forcer l'outil électrique. Utiliser l'outil électrique adapté à votre application.** L'outil électrique adapté réalise mieux le travail et de manière plus sûre au régime pour lequel il a été construit.
- **Ne pas utiliser l'outil électrique si l'interrupteur ne permet pas de passer de l'état de marche à arrêt et inversement.** Tout outil électrique qui ne peut pas être commandé par l'interrupteur est dangereux et il faut le réparer.
- **Débrancher la fiche de la source d'alimentation et/ou enlever le bloc de batteries, s'il est amovible, avant tout réglage, changement d'accessoires ou avant de ranger l'outil électrique.** De telles mesures de sécurité préventives réduisent le risque de démarrage accidentel de l'outil électrique.
- **Conserver les outils électriques à l'arrêt hors de la portée des enfants et ne pas permettre à des personnes ne connaissant pas l'outil électrique ou les présentes instructions de le faire fonctionner.** Les outils électriques sont dangereux entre les mains d'utilisateurs novices.
- **Observer la maintenance des outils électriques et des accessoires. Vérifier qu'il n'y a pas de mauvais alignement ou de blocage des parties mobiles, des pièces cassées ou toute autre condition pouvant affecter le fonctionnement de l'outil électrique. En cas de dommages, faire réparer l'outil électrique avant de l'utiliser.** De nombreux accidents sont dus à des outils électriques mal entretenus.
- **Garder affûtés et propres les outils permettant de couper.** Des outils destinés à couper correctement entretenus avec des pièces coupantes tranchantes sont moins susceptibles de bloquer et sont plus faciles à contrôler.
- **Utiliser l'outil électrique, les accessoires et les lames etc., conformément à ces instructions, en tenant compte des conditions de travail et du travail à réali-**

ser. L'utilisation de l'outil électrique pour des opérations différentes de celles prévues peut donner lieu à des situations dangereuses.

- ▶ **Il faut que les poignées et les surfaces de préhension restent sèches, propres et dépourvues d'huiles et de graisses.** Des poignées et des surfaces de préhension glissantes rendent impossibles la manipulation et le contrôle en toute sécurité de l'outil dans les situations inattendues.

Utilisation des outils fonctionnant sur batteries et précautions d'emploi

- ▶ **Ne recharger qu'avec le chargeur spécifié par le fabricant.** Un chargeur qui est adapté à un type de bloc de batteries peut créer un risque de feu lorsqu'il est utilisé avec un autre type de bloc de batteries.
- ▶ **N'utiliser les outils électriques qu'avec des blocs de batteries spécifiquement désignés.** L'utilisation de tout autre bloc de batteries peut créer un risque de blessure et de feu.
- ▶ **Lorsqu'un bloc de batteries n'est pas utilisé, le maintenir à l'écart de tout autre objet métallique, par exemple trombones, pièces de monnaie, clés, clous, vis ou autres objets de petite taille qui peuvent donner lieu à une connexion d'une borne à une autre.** Le court-circuitage des bornes d'une batterie entre elles peut causer des brûlures ou un feu.
- ▶ **Dans de mauvaises conditions, du liquide peut être éjecté de la batterie; éviter tout contact. En cas de contact accidentel, nettoyer à l'eau. Si le liquide entre en contact avec les yeux, rechercher en plus une aide médicale.** Le liquide éjecté des batteries peut causer des irritations ou des brûlures.
- ▶ **Ne pas utiliser un bloc de batteries ou un outil fonctionnant sur batteries qui a été endommagé ou modifié.** Les batteries endommagées ou modifiées peuvent avoir un comportement imprévisible provoquant un feu, une explosion ou un risque de blessure.
- ▶ **Ne pas exposer un bloc de batteries ou un outil fonctionnant sur batteries au feu ou à une température excessive.** Une exposition au feu ou à une température supérieure à 130 °C peut provoquer une explosion.
- ▶ **Suivre toutes les instructions de charge et ne pas charger le bloc de batteries ou l'outil fonctionnant sur batteries hors de la plage de températures spécifiée dans les instructions.** Un chargement incorrect ou à des températures hors de la plage spécifiée de températures peut endommager la batterie et augmenter le risque de feu.

Maintenance et entretien

- ▶ **Faire entretenir l'outil électrique par un réparateur qualifié utilisant uniquement des pièces de rechange identiques.** Cela assure le maintien de la sécurité de l'outil électrique.
- ▶ **Ne jamais effectuer d'opération d'entretien sur des blocs de batteries endommagés.** Il convient que l'entretien des blocs de batteries ne soit effectué que par le fabricant ou les fournisseurs de service autorisés.

Instructions de sécurité pour les sécateurs d'élagage

- ▶ **Ne pas utiliser le sécateur d'élagage dans des conditions météorologiques défavorables, notamment en cas de risque de foudre.** Cela diminue le risque d'être frappé par la foudre.
- ▶ **Maintenir tous les câbles d'alimentation et câbles à distance de la zone de coupe.** Les cordons et câbles d'alimentation peuvent être cachés et peuvent être accidentellement coupés par la lame.
- ▶ **Tenir le sécateur d'élagage par les surfaces de préhension isolées uniquement, car la lame peut entrer en contact avec des fils électriques cachés.** Les lames entrant en contact avec un câble « sous tension » peuvent également mettre « sous tension » les parties métalliques exposées du sécateur d'élagage et exposer l'opérateur à un choc électrique.
- ▶ **Maintenir toutes les parties du corps à distance de la lame.** Un moment d'inattention en cours d'utilisation du sécateur d'élagage peut entraîner des blessures graves.
- ▶ **Toujours maintenir une assise de pied sûre et faire fonctionner le sécateur d'élagage uniquement en se tenant sur le sol.** Des surfaces glissantes ou des supports instables peuvent entraîner une perte d'équilibre ou de contrôle de la machine.
- ▶ **Lors de la coupe d'une branche sous contrainte, s'attendre à ce qu'elle pourrait rebondir.** Lorsque la tension des fibres de bois est relâchée, la branche sous un effet ressort peut frapper l'opérateur et provoquer des blessures.
- ▶ **Ne pas utiliser le sécateur d'élagage en grimpant sur un arbre, en se tenant sur une échelle ou en utilisant un support instable.** Utiliser un sécateur d'élagage de cette manière peut entraîner une perte d'équilibre, une perte de contrôle et des blessures.
- ▶ **Lors de l'élimination de bourrages ou de la réparation de l'unité, s'assurer que tous les interrupteurs de puissance sont éteints et que la batterie est retirée ou débranchée.** Toute activation intempestive du sécateur sans fil lors de l'élimination des bourrages ou des travaux d'entretien peut entraîner des blessures graves.
- ▶ **Transporter le sécateur d'élagage par la poignée avec la lame à l'arrêt et en veillant à ne pas actionner d'interrupteur de puissance.** Le transport adéquat du sécateur d'élagage diminue le risque de démarrage intempestif et les risques de blessures pouvant être causées par les lames.
- ▶ **Lors du transport ou du stockage du sécateur d'élagage, toujours mettre en place le protège-lame.** L'utilisation adéquate du sécateur d'élagage diminue le risque de blessures pouvant être causées par les lames.
- ▶ **Pour réduire le risque de choc électrique, ne jamais utiliser le sécateur d'élagage télescopique à proximité**

de lignes électriques. Tout contact avec des lignes électriques ou toute utilisation à proximité de lignes électriques peut provoquer des blessures graves ou un choc électrique entraînant la mort.

- ▶ **Toujours utiliser les deux mains lors de l'utilisation du sécateur d'élagage télescopique.** Tenir le sécateur d'élagage télescopique avec les deux mains pour éviter toute perte de commande.
- ▶ **Toujours utiliser une protection pour la tête lors de l'utilisation du sécateur d'élagage télescopique à la verticale.** La chute de débris peut causer des blessures graves.

Avertissements supplémentaires

- ▶ **Cet appareil contient des aimants - Ne pas placer l'aimant à proximité d'implants ou d'autres appareils médicaux, tels que des stimulateurs cardiaques ou des pompes à insuline, des supports de données magnétiques et des appareils sensibles aux champs magnétiques.** L'aimant génère un champ magnétique qui peut entraver le fonctionnement des appareils médicaux ou entraîner une perte de données irréversible.
- ▶ Cet appareil n'est pas conçu pour être utilisé par des personnes (enfants compris) souffrant d'un handicap physique, sensoriel ou mental ou par des personnes n'ayant pas l'expérience et / ou les connaissances nécessaires, à moins qu'elles ne soient surveillées par une personne responsable de leur sécurité ou qu'elles aient été instruites quant au maniement de l'appareil.
  Les enfants doivent être surveillés pour s'assurer qu'ils ne jouent pas avec l'appareil.
- ▶ Ne pas laisser les enfants utiliser l'appareil ; ne laisser jamais l'appareil sans surveillance et conserver les appareils non utilisés hors de la portée des enfants à un endroit sûr.
- ▶ **S'assurer que les arbres et les arbustes ne dissimulent pas de corps étrangers, tels que clôtures en fil de fer ou câbles cachés.** Retirer ces objets.
- ▶ **Maintenir votre main libre à une distance sûre de la zone de travail. Ne pas toucher les lames.** Celles-ci sont très aiguës et risquent de vous blesser.
- ▶ Toujours porter des gants de protection lors du travail avec l'appareil ou lors des travaux d'entretien / de nettoyage ou lors de l'élimination d'encrassements / de déchets de coupe.
- ▶ N'utiliser l'appareil que pour les travaux prévus à cet effet - Utilisation conforme.
- ▶ **Ne pas modifier de composantes de l'appareil. Il y a risque de blessures.**
- ▶ **Ne pas porter de chaussures ouvertes lors de l'utilisation de l'appareil.**
- ▶ **N'utilisez que des accessoires d'origine Bosch**.

Consignes de sécurité et indications pour le maniement optimal de la batterie

- ▶ **S'assurer que l'outil de jardin est arrêté avant de monter la batterie.** Insérer une batterie dans un outil de jardin en marche peut causer des accidents.
- ▶ **N'utilisez l'outil de jardin qu'avec des batteries Bosch prévues pour.** L'utilisation de toute autre batterie peut entraîner des blessures et des risques d'incendie.
- ▶ **N'ouvrez pas l'accu.** Risque de court-circuit.





Protéger la batterie de toute source de chaleur, comme par ex. l'exposition directe au soleil, au feu, à l'eau et à l'humidité. Il y a un risque d'explosion.

- ▶ **En cas de non-utilisation de l'outil, tenir la batterie non utilisée à l'écart de toutes sortes d'objets métalliques tels qu'agrafes, pièces de monnaie, clés, clous, vis ou autres, car un pontage pourrait provoquer un court-circuit.** Un court-circuit entre les contacts de la batterie peut provoquer des brûlures ou un incendie.
- ▶ **En cas d'endommagement et d'utilisation non conforme de la batterie, des vapeurs peuvent s'échapper.** Bien aérer le local et consulter un médecin en cas de malaise. Les vapeurs peuvent irritater les voies respiratoires.
- ▶ **N'utilisez l'accu qu'avec des produits du fabricant.** Tout risque de surcharge dangereuse sera alors exclu.
- ▶ **Les objets pointus comme un clou ou un tournevis et le fait d'exercer une force extérieure sur le boîtier risque d'endommager l'accu.** Il peut en résulter un court-circuit interne et l'accu risque de s'enflammer, de dégager des fumées, d'exploser ou de surchauffer.
- ▶ **Ne pas court-circuiter la batterie.** Il y a un risque d'explosion.
- ▶ Protéger la batterie de l'humidité et de l'eau.
- ▶ Ne rangez l'outil de jardin et la batterie qu'à une plage de température entre -20°C et 50°C. Ne laissez pas la batterie p. ex. dans une voiture en été.
- ▶ Nettoyer de temps en temps les orifices de ventilation de la batterie à l'aide d'un pinceau doux, propre et sec.

Symboles

Les symboles suivants sont importants pour pouvoir lire et mieux comprendre le mode d'emploi. Mémoriser ces symboles et leur signification. L'interprétation correcte des symboles vous permettra de mieux utiliser l'outil en toute sécurité.

Symbole	Signification
	N'utiliser le chargeur qu'à l'intérieur, dans des conditions sèches.
	Direction de déplacement

Symbole	Signification
	Direction de réaction
	Mise en marche
	Arrêt
	Action autorisée
	Interdit
CLICK!	Bruit audible
	Verrouillage
	Déverrouillage
	Poids
	Accessoires / pièces de rechange

Description des prestations et du produit



Lire toutes les consignes de sécurité et instructions. Le non-respect de ces consignes de sécurité et instructions peut entraîner un choc électrique, un incendie et/ou de graves blessures.

Veuillez tenir compte des illustrations dans la partie avant de la notice d'utilisation.

Utilisation conforme

Cet appareil est conçu pour couper des branches et des plantes d'un diamètre de jusqu'à 45 mm (35 mm bois dur) dans le domaine privé.

Une seule tige de rallonge doit être utilisée.

Éléments illustrés (voir figure A)

(1) Lame
(2) Crochet
(3) Tête de coupe
(4) Fixation
(5) Poignée supplémentaire
(6) Déclencheur 360°
(7) Voyant lumineux indiquant l'état de charge de la batterie
(8) Tige de rallonge (1 x)
(9) Protège-lame
(10) Touche de déverrouillage de la batterie
(11) Batterie[a)]
(12) Chargeur[a)]

a) **Ces accessoires ne sont pas compris dans la fourniture.**

Caractéristiques techniques

Sécateur d'élagage		AdvancedPrune 18V-45
Numéro d'article		**3 600 HC5 ...**
Tension nominale	V	18
Puissance de coupe max.	mm	45 (bois doux)
	mm	35 (bois dur)
Longueur du produit sans tige de rallonge	m	1,2
Longueur du produit avec tige de rallonge	m	1,8
Poids		
– sans batterie	kg	2,3
– sans batterie et avec rallonge[A)]	kg	2,8
Numéro de série		Voir numéro de série (plaque signalétique) sur le produit
Température ambiante recommandée pour le rechargement	°C	0... +35
température ambiante admissible pour le stockage	°C	-20... +50
Plage de température ambiante admissible pendant l'utilisation [B)]	°C	0... +40

Sécateur d'élagage	**AdvancedPrune 18V-45**
Type de batterie	PBA 18V...W-. 1,5 Ah, 2,0 Ah, 2,5 Ah, 3,0 Ah, 4,0 Ah, 5,0 Ah, 6,0 Ah

A) **Ces accessoires ne sont pas compris dans la fourniture.**

B) performances réduites à des températures < 0 °C

Niveau sonore et vibrations

		3 600 HC5 ...
Valeur d'émission vibratoire déterminée conformément à **EN 62841-1**		
Les mesures réelles (A) des niveaux sonores typiques de l'appareil sont :		
– Niveau de pression acoustique	dB(A)	**70**
– Incertitude K	dB	**3**
– Niveau d'intensité acoustique	dB(A)	**78**
– Incertitude K	dB	**3**
Valeurs totales des vibrations ah (somme vectorielle des trois axes directionnels) et incertitude K relevées conformément à **EN 62841-1**		
– Valeur d'émission vibratoire a_h	m/s^2	**0,5**
– Incertitude K	m/s^2	**1,5**

Le niveau de vibration et la valeur d'émission sonore indiqués dans cette notice d'utilisation ont été mesurés selon une procédure de mesure normalisée et peuvent être utilisés pour établir une comparaison entre différents outils électroportatifs. Ils peuvent aussi servir de base à une estimation préliminaire du taux de vibration et du niveau sonore.

Le niveau de vibration et la valeur d'émission sonore indiqués s'appliquent pour les utilisations principales de l'outil électroportatif. Si l'outil électroportatif est utilisé pour d'autres applications, avec d'autres accessoires de travail ou sans avoir fait l'objet d'un entretien régulier, le niveau de vibration et la valeur d'émission sonore peuvent différer. Il peut en résulter des vibrations et un niveau sonore nettement plus élevés pendant toute la durée de travail.

Montage

- ▶ **Saisir la fixation lorsque vous retirer le tube / la tête de coupe.**
- ▶ Placer le protège-lame lors de tous les travaux de montage.
- ▶ Effectuer un cycle de coupe complet avant de travailler afin de s'assurer que les tiges sont entièrement connectées.

Montage / démontage de la tête de coupe (voir figures B – C)

Comme indiqué dans la figure **B**, insérer la tête de coupe **(3)** dans l'appareil et aligner les flèches les unes par rapport aux autres.

Enfoncer fermement la tête de coupe **(3)** dans l'appareil.

Tourner la fixation **(4)** fermement vers la droite pour fixer la tête de coupe **(3)**.

Pour retirer la tête de coupe **(3)**, dévisser la fixation **(4)**; à cet effet, saisir la fermeture rotative rouge **(4)** et retirer la tête de coupe **(3)**.

Le démontage s'effectue dans l'ordre inverse.

Remarque : Lorsque vous retirez la tête de coupe, tenez-la fermement et tirez sur la fixation **(4)**.

Montage / démontage de la tige de rallonge (voir figures D – E)

- ▶ **Toujours utiliser une seule tige de rallonge avec l'appareil.**

Enlever la tête de coupe.

Insérer la tige de rallonge **(8)** dans l'appareil.

Enfoncer fermement la tige de rallonge **(8)** dans l'appareil.

Tourner la fixation **(4)** vers la droite pour fixer la tige de rallonge **(8)**.

Pousser la tête de coupe **(3)** sur la tige de rallonge **(8)**.

Enfoncer fermement la tête de coupe **(3)** dans la tige de rallonge **(8)**.

Tourner la fixation **(4)** vers la droite pour fixer la tête de coupe **(3)** sur la tige de rallonge **(8)**.

Le démontage s'effectue dans l'ordre inverse.

Remarque : Lors du retrait de la tige télescopique, la tenir fermement et tirer sur la fixation **(4)**.

Porter l'appareil (voir figure F)

Ne pas porter l'appareil par le déclencher 360° **(6)** ou par la rallonge **(8)**. Tenir l'appareil par la poignée supplémentaire **(5)**.

Mise en fonctionnement

- ▶ **Avant d'effectuer des travaux sur l'appareil (p. ex. travaux d'entretien, changement d'outils, etc.) et pour le transporter ou le stocker ou dans le cas d'une perturbation, retirer la batterie de l'appareil électroportatif.** Il y a risque de blessure si l'on appuie par mégarde sur l'interrupteur Marche / Arrêt.

Monter/démonter la batterie (voir figure G)

Remarque : L'utilisation de batteries non appropriées peut entraîner des dysfonctionnements et endommager le produit.

Monter la batterie **(11)** chargée. S'assurer que la batterie est entièrement insérée.

Pour retirer la batterie **(11)** de l'appareil, appuyer sur la touche de déverrouillage de la batterie **(10)** et retirer la batterie.

Voyant lumineux indiquant l'état de charge de la batterie (voir figure H)

Quand l'outil électroportatif est en marche, le voyant lumineux indiquant l'état de charge de la batterie **(7)** indique la capacité de la batterie encore disponible ou une surcharge.

LED	Capacité
Lumière continue pendant 5 secondes 3 x verte	>60 %
Lumière continue pendant 5 secondes 2 x verte	30 – 60 %
Lumière continue pendant 5 secondes 1 x verte	10 – 30 %
Lumière clignotante lente 1 x verte	<10 %
3 LED clignotent	surcharge / surchauffe / défaut

Utilisation

Utilisation du déclencheur 360° (voir figure I)

Activer le déclencheur 360° **(6)** en le tournant dans le sens des aiguilles d'une montre, puis tirer doucement le déclencheur 360° **(6)** vers l'arrière pour actionner les lames et effectuer la coupe.

Lors du relâchement du déclencheur 360° **(6)**, les lames **(1)** s'ouvrent et sont prêtes pour la prochaine coupe.

Instructions d'utilisation

- ▶ **Avant d'effectuer des travaux sur l'appareil (p. ex. travaux d'entretien, changement d'outils, etc.) et pour le transporter ou le stocker ou dans le cas d'une perturbation, retirer la batterie de l'appareil électroportatif.** Il y a risque de blessure si l'on appuie par mégarde sur l'interrupteur Marche / Arrêt.

Conseils pour la coupe (voir figures J - L)

Ne pas manier l'appareil dans une position corporelle défavorable. Cela peut entraîner des blessures graves si l'on ne porte pas de gants ou si la batterie est insérée.

Toujours travailler avec les deux mains sur l'appareil. Ne jamais toucher les lames sans gants ou lorsque la batterie est insérée.

L'appareil est conçu pour être utilisé par l'utilisateur au sol et non sur des échelles ou sur d'autres supports instables.

On peut tenir l'appareil dans différentes positions de travail grâce au déclencheur 360° **(6)**.

Le déclencheur 360° **(6)** permet une rotation complète de l'outil afin d'adapter la tête de coupe à la tâche à accomplir.

Utiliser le crochet **(2)** pour tirer vers soi les branches emmêlées déjà coupées.

Si la lame est coincée dans une branche, faire pivoter légèrement l'outil de l'avant vers l'arrière dans le sens de la coupe.

Toujours porter l'équipement de protection individuelle recommandé pour l'élagage des arbres.

Pour garantir une repousse saine, il ne faut jamais tailler trop près du tronc.

Si l'on rabat entièrement une pousse, couper cette dernière jusqu'à sa ramification.

Couper les branches l'une après l'autre.

Enlever tout couvert végétal trop mince ou dépérissant.

Enlever toujours des rameaux morts, endommagés ou malades.

Dépistage de défauts



Le tableau suivant contient des informations générales relatives au dépannage. Le voyant lumineux indiquant l'état de charge de la batterie donne des informations supplémentaires pouvant être utilisées pour l'identification d'une erreur ou d'un problème.

Symptômes	Cause possible	Remède
Les LED clignotent	Branche trop dure pour être coupée	Essayer la découpe dans un segment plus fin de la branche
	Surchauffe de la batterie ou de l'appareil	Laisser refroidir la batterie et l'appareil

Symptômes	Cause possible	Remède
	Autres perturbations	Contacter le Service Après-Vente
La tête de coupe ne fonctionne pas ou ne se ferme pas	La tringlerie de commande interne n'est pas complètement enclenchée	Compression manuelle des lames
	Tête de coupe / tige de rallonge mal montée	Monter correctement la tête de coupe / tige de rallonge (voir « Montage / démontage de la tête de coupe (voir figures **B** – **C**) », Page 35) et (voir « Montage / démontage de la tige de rallonge (voir figures **D** – **E**) », Page 35)
	Encrassement sur la lame	Enlever l'encrassement de la lame
L'appareil s'arrête lors du découpage	Branche trop dure pour être coupée	Essayer la découpe dans un segment plus fin de la branche
	Chargement de batterie trop faible	Recharger la batterie
	Surchauffe de l'appareil	Laisser refroidir l'appareil
	Lames émoussées ou défectueuses	Remplacer les lames / la tête de coupe
	Tringlerie de commande interne endommagée	Contacter le Service Après-Vente
Capacité de coupe réduite	Lames émoussées ou défectueuses	Remplacer les lames / la tête de coupe
	La batterie est défectueuse	Remplacer la batterie
	Vis de lame détachée	Contacter le Service Après-Vente
	Appareil défectueux	Contacter le Service Après-Vente
La tige de rallonge ou la tête de coupe ne peuvent pas être montées	Mauvais alignement des pièces	Monter correctement la tête de coupe / tige de rallonge (voir « Montage / démontage de la tête de coupe (voir figures **B** – **C**) », Page 35) et (voir « Montage / démontage de la tige de rallonge (voir figures **D** – **E**) », Page 35)
	Les poignées ne s'ouvrent pas complètement	Remettre en place et effectuer le cycle de coupe
	Défaut de connexion	Contacter le Service Après-Vente
La tige de rallonge ou la tête de coupe ne se laisse pas retirer pas	Tringlerie de commande interne non déverrouillée	Veiller à ce que la fixation **(4)** soit tirée vers le haut pendant le retrait
Chaleur excessive du moteur	Utilisation excessive	Laisser refroidir l'appareil
	Fentes d'aération bouchées	Enlever les encrassements
	Lubrification nécessaire	Appliquer le spray lubrifiant recommandé
Bruits / vibrations excessifs	Appareil défectueux	Contacter le Service Après-Vente
Le déclencheur 360° ne peut pas être tourné ou enfoncé / tiré	Déclencheur 360° défectueux	Contacter le Service Après-Vente
L'appareil fonctionne par intermittence	Batterie pas correctement mise en place	Retirer la batterie et la remettre en place
	Appareil défectueux	Contacter le Service Après-Vente
L'appareil ne fonctionne pas	Chargement de batterie trop faible	Recharger la batterie
	Batterie pas correctement mise en place	Retirer la batterie et la remettre en place
	Appareil / batterie défectueux(se)	Contacter le Service Après-Vente

Entretien et Service Après-Vente

Entretien, nettoyage et stockage

- ▶ **Avant d'effectuer des travaux sur l'outil de jardin (p. ex. travaux d'entretien, changement d'outils, etc.) et pour le transport ou le stockage, toujours sortir la batterie de l'outil de jardin.** Il y a risque de blessure si le déclencheur est actionné par mégarde.
- ▶ **Tenir propre l'outil de jardin afin d'assurer un travail impeccable et en toute sécurité.**

Utiliser un chiffon humide pour nettoyer la lame après utilisation.

Pour garantir un fonctionnement sûr et efficace, maintenir le produit et les fentes d'aération propres.

Appliquer du lubrifiant en spray avant et après l'utilisation. Ne pas respirer les aérosols de lubrifiant en spray. Appliquer dans une zone bien ventilée.

Veiller à ce que le produit ne soit pas aspergé d'eau.

Veiller à ce que le produit ne soit pas immergé dans l'eau.

Ranger le produit dans un endroit sec et sûr, et hors de portée des enfants.

Vérifier si tous les écrous, boulons et vis sont bien serrés pour prévenir tout risque d'accident et garantir un bon fonctionnement du produit.

Contrôler le produit et, pour des raisons de sécurité, remplacer les pièces usées ou endommagées.

Veiller à ce que les pièces de rechange soient des pièces d'origine Bosch. Ne pas modifier l'appareil.

Entretien de la batterie

Respecter les indications et mesures suivantes qui permettent une utilisation optimale de la batterie :

- Protéger la batterie de l'humidité et de l'eau.
- Ranger la batterie séparément et non dans l'outil de jardin.
- Ne pas laisser la batterie dans l'outil de jardin en cas d'exposition directe au soleil.
- La température optimale de stockage de la batterie est de 5°C.
- Nettoyer de temps en temps les orifices de ventilation de la batterie à l'aide d'un pinceau doux, propre et sec.

Si l'autonomie de la batterie diminue considérablement après qu'une recharge a été effectuée, c'est que la batterie est usagée et qu'elle doit être remplacée.

Service Après-Vente et Assistance

Notre Service Après-Vente répond à vos questions concernant la réparation et l'entretien de votre produit et les pièces de rechange. Des vues éclatées ainsi que des informations concernant les pièces de rechange se trouvent également sous : **www.bosch-pt.com**

L'équipe de conseil utilisateurs Bosch se tient à votre disposition pour répondre à vos questions concernant nos produits et leurs accessoires.

Pour toute demande de renseignement ou commande de pièces de rechange, nous préciser impérativement le numéro d'article à dix chiffres indiqué sur la plaque signalétique du produit.

France

Réparer un outil Bosch n'a jamais été aussi simple, et ce, en moins de 5 jours, grâce à SAV DIRECT, notre formulaire de retour en ligne que vous trouverez sur notre site internet www.bosch-pt.fr à la rubrique Services. Vous y trouverez également notre boutique de pièces détachées en ligne où vous pouvez passer directement vos commandes.

Vous êtes un utilisateur, contactez : Le Service Clientèle Bosch Outillage Electroportatif
Tel. : 09 70 82 12 99 (Numéro non surtaxé au prix d'un appel local)
E-Mail : sav.outillage-electroportatif@fr.bosch.com

Vous êtes un revendeur, contactez :
Robert Bosch (France) S.A.S.
Service Après-Vente Electroportatif
126, rue de Stalingrad
93705 DRANCY Cédex
Tel. : (01) 43119006
E-Mail : sav-bosch.outillage@fr.bosch.com

Vous trouverez d'autres adresses de service sous :

www.bosch-pt.com/serviceaddresses

Transport

Les batteries Lithium-ion recommandées sont soumises aux règlements de transport des matières dangereuses. L'utilisateur peut transporter les batteries par voie routière sans mesures supplémentaires.

Lors d'une expédition par tiers (par ex. : transport aérien ou entreprise de transport), les mesures à prendre spécifiques à l'emballage et au marquage doivent être observées. Dans un tel cas, lors de la préparation de l'envoi, il est impératif de faire appel à un expert en transport des matières dangereuses.

N'expédiez les accumulateurs que si le carter n'est pas endommagé. Recouvrez les contacts à l'air libre et emballez l'accu de manière à ce qu'il ne se déplace pas dans l'emballage. Veuillez également respecter les réglementations supplémentaires éventuellement en vigueur dans votre pays.

Élimination des déchets



Les produits, ainsi que leurs batteries, accessoires et emballages, doivent pouvoir suivre chacun une voie de recyclage appropriée.



Ne pas jeter les produits et les batteries/piles avec les ordures ménagères !

Seulement pour les pays de l'Union Européenne :

Conformément à la directive européenne 2012/19/UE, les produits dont on ne peut plus se servir, et conformément à la directive européenne 2006/66/CE, les batteries/piles usées ou défectueuses doivent être isolées et suivre une voie de recyclage appropriée.

S'ils ne sont pas éliminés correctement, les déchets d'équipements électriques et électroniques peuvent avoir des effets néfastes sur l'environnement et la santé humaine en raison de la présence éventuelle de substances dangereuses.

Batteries / piles :

Ion lithium :

Veuillez respecter les indications se trouvant dans le chapitre (voir « Transport », Page 38).

Valable uniquement pour la France :



Español

Instrucciones de seguridad

Explicación de la simbología


Advertencia general de peligro.


Lea las instrucciones de servicio con detenimiento.


No usar bajo la lluvia.


ADVERTENCIA: Desconecte el acumulador antes de realizar trabajos de mantenimiento.


ADVERTENCIA: Mantenga alejadas a las personas circundantes.


Utilice una protección para los ojos y para la cabeza.


Utilice calzado con suela antideslizante.


Utilice guantes de seguridad.


Mantenga alejadas las manos de la cuchilla.

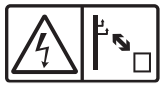
Guarde una separación suficiente de líneas eléctricas.

Indicaciones generales de seguridad para herramientas eléctricas

⚠ ADVERTENCIA **Lea íntegramente las advertencias de peligro, las instrucciones, las ilustraciones y las especificaciones entregadas con esta herramienta eléctrica.** En caso de no atenerse a las instrucciones siguientes, ello puede ocasionar una descarga eléctrica, un incendio y/o una lesión grave.

Guardar todas las advertencias de peligro e instrucciones para futuras consultas.

El término "herramienta eléctrica" empleado en las siguientes advertencias de peligro se refiere a herramientas eléctricas de conexión a la red (con cable de red) y a herramientas eléctricas accionadas por acumulador (sin cable de red).

Seguridad del puesto de trabajo

- **Mantenga el área de trabajo limpia y bien iluminada.** Las áreas desordenadas u oscuras pueden provocar accidentes.
- **No utilice herramientas eléctricas en un entorno con peligro de explosión, en el que se encuentren combustibles líquidos, gases o material en polvo.** Las herramientas eléctricas producen chispas que pueden llegar a inflamar los materiales en polvo o vapores.
- **Mantenga alejados a los niños y otras personas de su puesto de trabajo al emplear la herramienta eléctrica.** Una distracción le puede hacer perder el control sobre la herramienta eléctrica.

Seguridad eléctrica

- **El enchufe de la herramienta eléctrica debe corresponder a la toma de corriente utilizada. No es admisible modificar el enchufe en forma alguna. No emplear adaptadores en herramientas eléctricas dotadas con una toma de tierra.** Los enchufes sin modificar adecuados a las respectivas tomas de corriente reducen el riesgo de una descarga eléctrica.
- **Evite que su cuerpo toque partes conectadas a tierra como tuberías, radiadores, cocinas y refrigeradores.** El riesgo a quedar expuesto a una sacudida eléctrica es mayor si su cuerpo tiene contacto con tierra.
- **No exponga la herramienta eléctrica a la lluvia o a condiciones húmedas.** Existe el peligro de recibir una descarga eléctrica si penetran ciertos líquidos en la herramienta eléctrica.
- **No abuse del cable de red. No utilice el cable de red para transportar o colgar la herramienta eléctrica, ni tire de él para sacar el enchufe de la toma de corriente. Mantenga el cable de red alejado del calor, aceite, esquinas cortantes o piezas móviles.** Los cables de red dañados o enredados pueden provocar una descarga eléctrica.
- **Al trabajar con la herramienta eléctrica a la intemperie utilice solamente cables de prolongación apropiados para su uso al aire libre.** La utilización de un cable

de prolongación adecuado para su uso en exteriores reduce el riesgo de una descarga eléctrica.

- ▶ **Si fuese imprescindible utilizar la herramienta eléctrica en un entorno húmedo, es necesario conectarla a través de un dispositivo de corriente residual (RCD) de seguridad (fusible diferencial).** La aplicación de un fusible diferencial reduce el riesgo a exponerse a una descarga eléctrica.

Seguridad de personas

- ▶ **Esté atento a lo que hace y emplee sentido común cuando utilice una herramienta eléctrica. No utilice la herramienta eléctrica si estuviese cansado, ni tampoco después de haber consumido drogas, alcohol o medicamentos.** El no estar atento durante el uso de la herramienta eléctrica puede provocarle serias lesiones.
- ▶ **Utilice un equipo de protección personal. Utilice siempre una protección para los ojos.** El riesgo a lesionarse se reduce considerablemente si se utiliza un equipo de protección adecuado como una mascarilla antipolvo, zapatos de seguridad con suela antideslizante, casco, o protectores auditivos.
- ▶ **Evite una puesta en marcha involuntaria. Asegurarse de que la herramienta eléctrica esté desconectada antes de conectarla a la toma de corriente y/o al montar el acumulador, al recogerla y al transportarla.** Si transporta la herramienta eléctrica sujetándola por el interruptor de conexión/desconexión, o si alimenta la herramienta eléctrica estando ésta conectada, ello puede dar lugar a un accidente.
- ▶ **Retire las herramientas de ajuste o llaves fijas antes de conectar la herramienta eléctrica.** Una herramienta de ajuste o llave fija colocada en una pieza rotante puede producir lesiones al poner a funcionar la herramienta eléctrica.
- ▶ **Evite posturas arriesgadas. Trabaje sobre una base firme y mantenga el equilibrio en todo momento.** Ello le permitirá controlar mejor la herramienta eléctrica en caso de presentarse una situación inesperada.
- ▶ **Lleve puesta una vestimenta de trabajo adecuada. No utilice vestimenta amplia ni joyas. Mantenga su pelo y vestimenta alejados de las piezas móviles.** La vestimenta suelta, el pelo largo y las joyas se pueden enganchar con las piezas en movimiento.
- ▶ **Si se proporcionan dispositivos para la conexión de las instalaciones de extracción y recogida de polvo, asegúrese que éstos estén conectados y que sean utilizados correctamente.** El empleo de estos equipos reduce los riesgos derivados del polvo.
- ▶ **No permita que la familiaridad ganada por el uso frecuente de herramientas eléctricas lo deje caer en la complacencia e ignorar las normas de seguridad de herramientas.** Una acción negligente puede causar lesiones graves en una fracción de segundo.

Uso y trato cuidadoso de herramientas eléctricas

- ▶ **No sobrecargue la herramienta eléctrica. Utilice la herramienta eléctrica adecuada para su aplicación.** Con la herramienta eléctrica adecuada podrá trabajar mejor y más seguro dentro del margen de potencia indicado.
- ▶ **No utilice la herramienta eléctrica si el interruptor está defectuoso.** Las herramientas eléctricas que no se puedan conectar o desconectar son peligrosas y deben hacerse reparar.
- ▶ **Saque el enchufe de la red y/o retire el acumulador desmontable de la herramienta eléctrica, antes de realizar un ajuste, cambiar de accesorio o al guardar la herramienta eléctrica.** Esta medida preventiva reduce el riesgo a conectar accidentalmente la herramienta eléctrica.
- ▶ **Guarde las herramientas eléctricas fuera del alcance de los niños. No permita la utilización de la herramienta eléctrica a aquellas personas que no estén familiarizadas con su uso o que no hayan leído estas instrucciones.** Las herramientas eléctricas utilizadas por personas inexpertas son peligrosas.
- ▶ **Cuide las herramientas eléctricas y los accesorios. Controle la alineación de las piezas móviles, rotura de piezas y cualquier otra condición que pudiera afectar el funcionamiento de la herramienta eléctrica. En caso de daño, la herramienta eléctrica debe repararse antes de su uso.** Muchos de los accidentes se deben a herramientas eléctricas con un mantenimiento deficiente.
- ▶ **Mantenga los útiles limpios y afilados.** Los útiles mantenidos correctamente se dejan guiar y controlar mejor.
- ▶ **Utilice la herramienta eléctrica, los accesorios, los útiles, etc. de acuerdo a estas instrucciones, considerando en ello las condiciones de trabajo y la tarea a realizar.** El uso de herramientas eléctricas para trabajos diferentes de aquellos para los que han sido concebidas puede resultar peligroso.
- ▶ **Mantenga las empuñaduras y las superficies de las empuñaduras secas, limpias y libres de aceite y grasa.** Las empuñaduras y las superficies de las empuñaduras resbaladizas no permiten un manejo y control seguro de la herramienta eléctrica en situaciones imprevistas.

Trato y uso cuidadoso de herramientas accionadas por acumulador

- ▶ **Solamente recargar los acumuladores con los cargadores especificados por el fabricante.** Existe un riesgo de incendio al intentar cargar acumuladores de un tipo diferente al previsto para el cargador.
- ▶ **Utilice las herramientas eléctricas sólo con los acumuladores específicamente designados.** El uso de otro tipo de acumuladores puede provocar daños e incluso un incendio.
- ▶ **Si no utiliza el acumulador, guárdelo separado de objetos metálicos, como clips de papel, monedas, llaves, clavos, tornillos u otros objetos metálicos pequeños que pudieran puentear sus contactos.** El cortocircuito de los contactos del acumulador puede causar quemaduras o un incendio.
- ▶ **La utilización inadecuada del acumulador puede provocar fugas de líquido. Evite el contacto con él. En ca-**

so de un contacto accidental, enjuagar el área afectada con abundante agua. En caso de un contacto con los ojos, recurra además inmediatamente a ayuda médica. El líquido del acumulador puede irritar la piel o producir quemaduras.

- ▶ **No emplee acumuladores o útiles dañados o modificados.** Los acumuladores dañados o modificados pueden comportarse en forma imprevisible y producir un fuego, explosión o peligro de lesión.
- ▶ **No exponga un paquete de baterías o una herramienta eléctrica al fuego o a una temperatura demasiado alta.** La exposición al fuego o a temperaturas sobre 130 °C puede causar una explosión.
- ▶ **Siga todas las instrucciones para la carga y no cargue nunca el acumulador o la herramienta eléctrica a una temperatura fuera del margen correspondiente especificado en las instrucciones.** Una carga inadecuada o a temperaturas fuera del margen especificado puede dañar el acumulador y aumentar el riesgo de incendio.

Servicio

- ▶ **Únicamente deje reparar su herramienta eléctrica por un experto cualificado, empleando exclusivamente piezas de repuesto originales.** Solamente así se mantiene la seguridad de la herramienta eléctrica.
- ▶ **No repare los acumuladores dañados.** El mantenimiento de los acumuladores sólo debe ser realizado por el fabricante o un servicio técnico autorizado.

Instrucciones de seguridad para podadoras

- ▶ **No use la podadora si hace mal tiempo y muy especialmente si existe peligro de tormenta.** Ello reduce el riesgo de que sea alcanzado por un rayo.
- ▶ **Mantenga alejados todos los cables de red y conductores eléctricos del área de corte.** Los cables y conductores eléctricos pueden estar ocultos y ser cortados accidentalmente por la cuchilla.
- ▶ **Solamente sujete la podadora por las empuñaduras aisladas, ya que la cuchilla podría tocar cables eléctricos ocultos.** El contacto de las cuchillas con conductores bajo tensión puede hacer que las partes metálicas de la podadora le provoquen una descarga eléctrica.
- ▶ **Mantenga alejadas todas las partes del cuerpo de la cuchilla.** Un momento de distracción durante el uso de la podadora puede acarrearle serias lesiones.
- ▶ **Siempre mantenga una posición estable y solo trabaje con la podadora manteniendo los pies en el suelo.** Los firmes resbaladizos o inestables pueden hacerle perder el equilibrio o el control sobre la máquina.
- ▶ **Esté prevenido al cortar una rama que se encuentre bajo tensión, ya que ésta se podría enderezar bruscamente.** A medida que va cortando la rama puede que la tensión a la que está sometida haga que ésta se desgarre bruscamente y golpee al usuario y lo lesione.
- ▶ **No utilice la podadora mientras trepa a un árbol, subido a una escalera o sobre una base inestable.** El manejo de la podadora de esta manera puede provocar pérdida de equilibrio, pérdida de control y lesiones.
- ▶ **Asegúrese de que estén desconectados todos los interruptores de conexión/desconexión y de haber desmontado o desenchufado el acumulador antes de retirar el material atascado o de mantener el aparato.** La puesta en marcha accidental, al retirar material atascado o al efectuar trabajos de mantenimiento en la tijera de podar accionada por acumulador, puede acarrear graves lesiones.
- ▶ **Transporte la podadora sujetándola por la empuñadura, con la cuchilla detenida, y preste atención a no accionar el interruptor de conexión/desconexión.** El transporte cuidadoso de la podadora reduce el riesgo de un arranque fortuito y el consiguiente el riesgo de lesión con la cuchilla.
- ▶ **Al transportar y guardar la podadora montar siempre la protección de cuchillas.** El trato y uso cuidadoso de la podadora reduce el riego de accidente con las cuchillas.
- ▶ **Para reducir el riesgo de una descarga eléctrica no use jamás unas podadoras de largo alcance cerca de líneas eléctricas**. El contacto con líneas eléctricas o el uso cerca de las mismas puede acarrear lesiones o descargas eléctricas mortales.
- ▶ **Siempre utilice ambas manos al manejar podadoras de largo alcance.** Sujete las podadoras de largo alcance con ambas manos para no perder el control sobre las mismas.
- ▶ **Siempre utilice un casco protector al trabajar con podadoras de largo alcance por encima de la cabeza.** El material cortado puede caerle encima y lesionarle gravemente.

Instrucciones de seguridad adicionales

- ▶ **Este aparato contiene imanes - No acerque el imán a implantes y otros dispositivos médicos, como marcapasos o bombas de insulina, soportes magnéticos de almacenamiento de datos o dispositivos magnéticamente sensibles.** El campo magnético que genera el imán puede perturbar el funcionamiento de los dispositivos médicos o provocar una pérdida irreversible de datos.
- ▶ Este aparato no ha sido diseñado para ser utilizado por personas o niños que presenten una discapacidad física, sensorial o mental, o que dispongan de una experiencia y/o conocimientos insuficientes, a no ser que sean supervisados por una persona encargada de velar por su seguridad o de instruirles en el manejo del aparato.
  Los niños deberán ser vigilados con el fin de evitar que jueguen con el aparato.
- ▶ No permita que los niños utilicen el aparato, ni tampoco lo deje desatendido. Cuando no vaya a usarlo, guárdelo en un lugar seguro, fuera del alcance de los niños.
- ▶ **Controle si existen objetos extraños en árboles y arbustos como, p. ej., cercas de alambre y cables ocultos.** Retire dichos objetos.

- ▶ **Mantenga la mano que le queda libre a una distancia segura del área de trabajo. No toque las cuchillas.** Éstas están muy afiladas y podría cortarse con ellas.
- ▶ Siempre póngase guantes de protección al trabajar con el aparato o al efectuar trabajos de mantenimiento o limpieza y al eliminar suciedad/material cortado del mismo.
- ▶ Únicamente emplee el aparato para realizar aquellos trabajos para los que ha sido previsto - Utilización reglamentaria.
- ▶ **No modifique ningún componente del aparato. Podría lesionarse.**
- ▶ **No use zapatos abiertos cuando trabaje con el aparato.**
- ▶ **Solamente utilice accesorios originales Bosch**.

Instrucciones de seguridad e indicaciones para el trato óptimo del acumulador

- ▶ **Antes de montar el acumulador asegúrese de que el producto esté desconectado.** El montaje del acumulador en un aparato para jardín conectado puede causar accidentes.
- ▶ **Solamente utilice los acumuladores Bosch previstos para este aparato para jardín.** El uso de otro tipo de acumuladores puede acarrear lesiones e incluso un incendio.
- ▶ **No intente abrir el acumulador.** Podría provocar un cortocircuito.



Proteja el acumulador del calor excesivo (p. ej., también de una exposición prolongada al sol), del fuego, del agua y de la humedad. Existe el riesgo de explosión.

- ▶ **Si no utiliza el acumulador, guárdelo separado de clips, monedas, llaves, clavos, tornillos o demás objetos metálicos que pudieran puentear sus contactos.** El cortocircuito de los contactos del acumulador puede causar quemaduras o un incendio.
- ▶ **Si el acumulador se daña o usa de forma inapropiada puede que éste emane vapores.** Ventile el área y acuda a un médico si nota molestias. Los vapores pueden irritar las vías respiratorias.
- ▶ **Utilice el acumulador únicamente en productos del fabricante.** Solamente así queda protegido el acumulador contra una sobrecarga peligrosa.
- ▶ **Mediante objetos puntiagudos, como p. ej. clavos o destornilladores, o por influjo de fuerza exterior se puede dañar el acumulador.** Se puede generar un cortocircuito interno y el acumulador puede arder, humear, explotar o sobrecalentarse.
- ▶ **No cortocircuite el acumulador.** Existe el riesgo de explosión.
- ▶ Proteja el acumulador de la humedad y del agua.
- ▶ Únicamente almacene el acumulador a una temperatura situada entre -20 °C y 50 °C. No deje, p. ej., el acumulador dentro del coche en el verano.
- ▶ Limpie de vez en cuando las rejillas de refrigeración del acumulador con un pincel suave, limpio y seco.

Simbología

Los símbolos siguientes le ayudarán a entender las instrucciones de servicio al leerlas. Es importante que retenga en su memoria estos símbolos y su significado. La interpretación correcta de estos símbolos le ayudará a manejar mejor y de forma más segura el producto.

Símbolo	Significado
	Solamente emplee el cargador en interiores, en lugares secos.
	Dirección de movimiento
	Dirección de reacción
	Conexión
	Desconexión
	Acción permitida
	Acción prohibida
CLICK!	Sonido perceptible
	Bloqueo
	Desbloqueo
	Peso
	Accesorios/Piezas de recambio

Descripción del producto y servicio



Lea íntegramente todas las indicaciones de seguridad e instrucciones. En caso de no atenerse a las advertencias de peligro e instrucciones siguientes, ello puede ocasionar una descarga eléctrica, un incendio y/o lesión grave.

Tenga en cuenta las figuras que aparecen en la parte delantera de las instrucciones de uso.

Utilización reglamentaria

El aparato ha sido diseñado para ser utilizado en el área doméstica para cortar ramas y plantas con un diámetro máximo de 45 mm (35 mm en madera dura).

Solo se deberá utilizar una barra de extensión.

Componentes principales (ver figura A)

(1) Cuchilla

(2) Gancho
(3) Cabezal de corte
(4) Pieza de retención
(5) Empuñadura adicional
(6) Disparador de 360°
(7) Indicador de estado de carga del acumulador
(8) Extensión (1 x)
(9) Cubierta de la cuchilla
(10) Botón de extracción del acumulador
(11) Acumulador[a)]
(12) Cargador[a)]

a) **Estos accesorios no corresponden al material que se adjunta de serie.**

Datos técnicos

Podadora		**AdvancedPrune 18V-45**
Nº de art.		**3 600 HC5 ...**
Tensión nominal	V	18
Capacidad de corte, máx.	mm	45 (madera blanda)
	mm	35 (madera dura)
Longitud del producto sin extensión	m	1,2
Longitud del producto con extensión	m	1,8
Peso		
– Sin batería	kg	2,3
– sin batería y con extensión[A)]	kg	2,8
Nº de serie		Ver número de serie (placa de características) en producto
Temperatura ambiente recomendada durante la carga	°C	0... +35
Temperatura ambiente admisible durante el almacenaje	°C	-20... +50
Temperatura ambiente permitida durante el funcionamiento[B)]	°C	0... +40
Tipo de acumulador		PBA 18V...W-. 1,5 Ah, 2,0 Ah, 2,5 Ah, 3,0 Ah, 4,0 Ah, 5,0 Ah, 6,0 Ah

A) **Estos accesorios no corresponden al material que se adjunta de serie.**

B) potencia limitada a temperaturas < 0 °C

Información sobre ruidos y vibraciones

		3 600 HC5 ...
Nivel de ruido emitido determinado según **EN 62841-1**		
El nivel de presión sonora típico del aparato, determinado con un filtro A, asciende a:		
– Nivel de presión sonora	dB(A)	**70**
– Incertidumbre K	dB	**3**
– Nivel de potencia acústica	dB(A)	**78**
– Incertidumbre K	dB	**3**
Nivel total de vibraciones ah (suma vectorial de tres direcciones) y tolerancia K determinados según **EN 62841-1**		
– Valor de vibraciones generadas a_h	m/s^2	**0,5**
– Incertidumbre K	m/s^2	**1,5**

El nivel de vibraciones y el valor de emisiones de ruidos indicados en estas instrucciones han sido determinados según un procedimiento de medición normalizado y pueden servir como base de comparación con otras herramientas eléctricas. También son adecuados para estimar provisionalmente la emisión de vibraciones y ruidos.

El nivel de vibraciones y el valor de emisiones de ruidos indicados han sido determinados para las aplicaciones principa-

les de la herramienta eléctrica. Por ello, el nivel de vibraciones y el valor de emisiones de ruidos pueden ser diferentes si la herramienta eléctrica se utiliza para otras aplicaciones, con útiles diferentes, o si el mantenimiento de la misma fuese deficiente. Ello puede suponer un aumento drástico de la emisión de vibraciones y de ruidos durante el tiempo total de trabajo.

Montaje

- ▶ **Sujete la pieza de retención al extraer el tubo/cabezal de corte.**
- ▶ Realice todos los trabajos de montaje con la cubierta de la cuchilla montada.
- ▶ Antes de empezar a trabajar realice un ciclo de corte completo para verificar la conexión correcta del mecanismo.

Montaje/desmontaje del cabezal de corte (ver figuras B – C)

Según se muestra en la figura **B** inserte el cabezal de corte **(3)** en el aparato cuidando que queden encaradas las flechas.

Presione firmemente el cabezal de corte **(3)** en el aparato.

Gire firmemente hacia la derecha la pieza de retención **(4)** para sujetar el cabezal de corte **(3)**.

Para desmontar el cabezal de corte **(3)** desenrosque la pieza de retención **(4)** sujetando la parte roja **(4)** y tire del cabezal de corte**(3)**.

El desmontaje se realiza siguiendo los pasos en orden inverso.

Indicación: Al desmontar el cabezal de corte sujete y tire de la pieza de retención **(4)**.

Montaje/desmontaje de la extensión (ver figuras D – E)

- ▶ **Siempre use el aparato con una sola extensión.**

Desmonte el cabezal de corte.

Introduzca la extensión **(8)** en el aparato.

Presione firmemente la extensión **(8)** en el aparato.

Gire hacia la derecha la pieza de retención **(4)** para bloquear la extensión **(8)**.

Inserte el cabezal de corte **(3)** en la extensión **(8)**.

Presione firmemente el cabezal de corte **(3)** en la extensión **(8)**.

Gire hacia la derecha la pieza de retención **(4)** para bloquear el cabezal de corte **(3)** en la extensión **(8)**.

El desmontaje se realiza siguiendo los pasos en orden inverso.

Indicación: Al desmontar la barra telescópica sujete y tire de la pieza de retención **(4)**.

Transporte del aparato (ver figura F)

No transporte el aparato por el gatillo de 360° **(6)** ni por la extensión **(8)**. Sujete el aparato por el empuñadura **(5)**.

Puesta en marcha

- ▶ **Desmonte el acumulador antes de manipular en la herramienta eléctrica (p. ej. en el mantenimiento, cambio de útil, etc.), así como al transportarla y guardarla o en caso de presentarse un fallo.** Ud. podría accidentarse en caso de un accionamiento fortuito del interruptor de conexión/desconexión.

Montaje y desmontaje del acumulador (ver figura G)

Observación: El uso de acumuladores inapropiados puede hacer que el producto no funcione bien o que se dañe.

Inserte el acumulador **(11)** cargado. Asegúrese de haber introducido hasta el tope el acumulador.

Para sacar el acumulador **(11)** del aparato, accione el botón de extracción **(10)**, y saque el acumulador.

Indicador del estado de carga del acumulador (ver figura H)

Estando conectada la herramienta eléctrica, el indicador del estado de carga del acumulador **(7)** muestra la capacidad del acumulador todavía disponible, o bien, señaliza una sobrecarga.

LED	Capacidad
5 segundos luz continua 3 x verde	>60 %
5 segundos luz continua 2 x verde	30 – 60 %
5 segundos luz continua 1 x verde	10 – 30 %
parpadeo lento 1 x verde	<10 %
3 LED parpadeando	Sobrecarga / sobrecalentamiento / fallo

Operación

Manejo del disparador de 360° (ver figura I)

Active el disparador de 360° **(6)** girándolo en el sentido de las agujas del reloj y tire hacia atrás con cuidado del disparador de 360° **(6)** para accionar las cuchillas y realizar el corte.

Al soltar el disparador de 360° **(6)**, las cuchillas **(1)** se abren y quedan listas para realizar el siguiente corte.

Instrucciones para la operación

- ▶ **Desmonte el acumulador antes de manipular en la herramienta eléctrica (p. ej. en el mantenimiento, cambio de útil, etc.), así como al transportarla y guardarla o en caso de presentarse un fallo.** Ud. podría accidentarse en caso de un accionamiento fortuito del interruptor de conexión/desconexión.

Consejos prácticos para realizar el corte (ver figuras J – L)

No maneje el aparato si su postura de trabajo fuese inestable. Esto puede acarrear graves lesiones si no usa guantes o si el acumulador está montado.

Siempre trabaje sujetando el aparato con ambas manos. Jamás toque las cuchillas sin guantes o si está montado el acumulador.

El aparato ha sido previsto para ser usado desde el suelo y no desde una escalera u otro tipo de apoyo inestable.

El disparador de 360° **(6)** le permite sujetar el aparato en diferentes posiciones de trabajo.

El disparador de 360° **(6)** le permite girar por completo la herramienta y adaptar la orientación del cabezal a sus necesidades.

Use el gancho **(2)** para atraer hacia usted las ramas enredadas ya cortadas.

Si la cuchilla se atasca en una rama, mueva levemente la herramienta hacia delante y hacia atrás en la dirección de corte.

Siempre use el equipo de protección individual recomendado al realizar la poda.

Nunca corte demasiado cerca del tronco para garantizar un rebrote robusto.

Si desea cortar un tallo, córtelo directamente en el punto en que se deriva del otro.

Corte las ramas de una en una.

Corte los tallos delgados o débiles.

Por principio, corte todas aquellas ramas que estén secas, dañadas o enfermas.

Localización de fallos



En la siguiente tabla se recogen informaciones generales para subsanar fallos. El indicador del estado de carga del acumulador suministra informaciones adicionales que permiten identificar un fallo o problema.

Síntomas	Posible causa	Solución
Los LED parpadean	Rama demasiado fuerte	Intente realizar el corte en un tramo más delgado de la rama
	Acumulador o aparato sobrecalentados	Esperar a que se enfríe el acumulador o el aparato
	Otros fallos	Acudir al servicio técnico
El cabezal de corte no funciona o no cierra	El mecanismo de accionamiento interno no ha encastrado del todo	Aproxime manualmente las cuchillas
	Montaje incorrecto del cabezal de corte/extensión	Monte correctamente el cabezal de corte/extensión (ver "Montaje/desmontaje del cabezal de corte (ver figuras **B** – **C**)", Página 44) y (ver "Montaje/desmontaje de la extensión (ver figuras **D** – **E**)", Página 44)
	Cuchilla ensuciada	Limpie la cuchilla
El aparato se detiene durante el corte	Rama demasiado fuerte	Intente realizar el corte en un tramo más delgado de la rama
	Carga insuficiente del acumulador	Recargue el acumulador
	Aparato sobrecalentado	Dejar enfriar el aparato
	Cuchillas melladas o defectuosas	Cambie las cuchillas/cabezal de corte
	Mecanismo de accionamiento interno, dañado	Acudir al servicio técnico
Bajo rendimiento de corte	Cuchillas melladas o defectuosas	Cambie las cuchillas/cabezal de corte
	Acumulador defectuoso	Sustituir acumulador
	Tornillo de cuchillas flojo	Acudir al servicio técnico
	Aparato defectuoso	Acudir al servicio técnico
La extensión o el cabezal de corte no se pueden montar	Piezas incorrectamente alineadas	Monte correctamente el cabezal de corte/extensión (ver "Montaje/desmontaje del cabezal de corte (ver figuras **B** – **C**)", Página 44) y (ver

Síntomas	Posible causa	Solución
		"Montaje/desmontaje de la extensión (ver figuras **D** – **E**)", Página 44)
	Las cuchillas no se abren del todo	Volverlas a montar y efectuar un ciclo de corte
	Fallo en la conexión	Acudir al servicio técnico
No es posible desmontar la extensión o el cabezal de corte	El mecanismo de accionamiento interno no ha sido desbloqueado	Asegúrese de tirar hacia arriba de la pieza de retención **(4)** al realizar la extracción
Calentamiento excesivo del motor	Uso excesivo	Dejar enfriar el aparato
	Rejillas de refrigeración obstruidas	Elimine la suciedad
	Es necesario lubricar	Aplicar el spray de lubricación recomendado
Ruidos/vibraciones excesivos	Aparato defectuoso	Acudir al servicio técnico
No es posible girar o presionar/tirar del disparador de 360°	Disparador de 360° defectuoso	Acudir al servicio técnico
El aparato funciona de forma intermitente	Acumulador mal montado	Extraiga el acumulador y vuelva a insertarlo
	Aparato defectuoso	Acudir al servicio técnico
El aparato no funciona	Carga insuficiente del acumulador	Recargue el acumulador
	Acumulador mal montado	Extraiga el acumulador y vuelva a insertarlo
	Aparato/acumulador defectuoso	Acudir al servicio técnico

Mantenimiento y servicio

Mantenimiento, limpieza y almacenaje

- ▶ **Desmonte el acumulador antes de manipular en el aparato para jardín (p. ej. en el mantenimiento, cambio de útil, etc.), así como al transportarlo y guardarlo.** En caso contrario podría accidentarse al accionar fortuitamente el disparador.
- ▶ **Siempre mantenga limpio el producto para trabajar con eficacia y seguridad.**

Use un paño húmedo para limpiar la cuchilla después de su uso.

Mantenga limpio el producto y las rejillas de refrigeración para garantizar un servicio seguro y eficiente.

Aplique un spray lubrificante antes y después del uso. No inhale los aerosoles del spray lubrificante. Aplicar en un lugar bien ventilado.

Jamás rocíe el producto con agua.

Nunca sumerja en agua el producto.

Guarde el producto en un lugar seguro y seco, fuera del alcance de los niños.

Asegúrese de que todas las tuercas, pernos y tornillos están firmemente sujetos para permitir un trabajo seguro con el producto.

Controle el producto y, para mayor seguridad, sustituya las piezas desgastadas o dañadas.

Únicamente deberán emplearse piezas de recambio originales Bosch. No modifique el aparato.

Cuidado del acumulador

Para asegurar un aprovechamiento óptimo del acumulador tenga en cuenta las siguientes indicaciones y medidas:

- Proteja el acumulador de la humedad y del agua.
- Guarde el acumulador por separado, sin tenerlo montado en el aparato para jardín.
- No deje el acumulador en el aparato para jardín si éste estuviese directamente expuesto a sol.
- La temperatura ideal para almacenar el acumulador es de 5 °C.
- Limpie de vez en cuando las rejillas de refrigeración del acumulador con un pincel suave, limpio y seco.

Si después de haberlo recargado, el tiempo de funcionamiento del acumulador fuese muy corto, ello es síntoma de que está agotado y debe sustituirse.

Servicio técnico y atención al cliente

El servicio técnico le asesorará en las consultas que pueda Ud. tener sobre la reparación y mantenimiento de su producto, así como sobre piezas de recambio. Los dibujos de despiece e informaciones sobre las piezas de recambio los podrá obtener también en: **www.bosch-pt.com**
Nuestro equipo de asesores técnicos le orientará gustosamente en cuanto a la adquisición, aplicación y ajuste de los productos y accesorios.

Para cualquier consulta o pedido de piezas de repuesto es imprescindible indicar el nº de artículo de 10 dígitos que figura en la placa de características del producto.

España
Robert Bosch España S.L.U.
Departamento de ventas Herramientas Eléctricas

C/Hermanos García Noblejas, 19
28037 Madrid
Para efectuar su pedido online de recambios o pedir la recogida para la reparación de su máquina, entre en la página www.herramientasbosch.net.
Tel. Asesoramiento al cliente: 902 531 553
Fax: 902 531554

Encontrará más direcciones del servicio técnico en:
www.bosch-pt.com/serviceaddresses

Transporte

Los acumuladores de iones de litio recomendados están sujetos a los requerimientos estipulados en la legislación sobre mercancías peligrosas. Los acumuladores pueden ser transportados por carretera por el usuario sin más imposiciones.
En el caso de un envío por terceros (p. ej., transporte aéreo o agencia de transportes) deberán considerarse las exigencias especiales en cuanto a su embalaje e identificación. En ese caso deberá recurrirse a un experto en mercancías peligrosas al preparar la pieza para su envío.
Únicamente envíe acumuladores si su carcasa no está dañada. Si los contactos no van protegidos cúbralos con cinta adhesiva y embale el acumulador de manera que éste no se pueda mover dentro del embalaje. Observe también la normativa nacional aplicable.

Eliminación



Los productos, acumuladores, accesorios y embalajes deberán someterse a un proceso de recuperación que respete el medio ambiente.



¡No arroje los productos, acumuladores o pilas a la basura!

Sólo para los países de la UE:
Los productos inservibles, así como los acumuladores/pilas defectuosos o agotados, se deberán acumular por separado para ser sometidos a un reciclaje ecológico tal como lo marcan las Directivas Europeas 2012/19/UE y 2006/66/CE, respectivamente.
Si se eliminan de forma inadecuada, los residuos de aparatos eléctricos y electrónicos pueden tener efectos nocivos para el medio ambiente y la salud humana debido a la posible presencia de sustancias peligrosas.

Acumuladores/pilas:
Iones de Litio:
Observe las indicaciones comprendidas en el apartado (ver "Transporte", Página 47).

El símbolo es solamente válido, si también se encuentra sobre la placa de características del producto/fabricado.

Português

Indicações de segurança

Descrição dos pictogramas



Indicação geral de perigos.



Ler, atentamente, este manual de instruções.



Não usar na chuva.



ATENÇÃO: Desconectar a bateria antes de realizar a manutenção.



ADVERTÊNCIA: Manter os espectadores afastados.



Usar proteção para os olhos e a cabeça.



Usar sapatos antiderrapantes.



Usar luvas de segurança.



Manter as mãos afastadas da lâmina.



Manter distância suficiente das linhas de energia.

Instruções gerais de segurança para ferramentas eléctricas

⚠ AVISO **Devem ser lidas todas as indicações de segurança, instruções, ilustrações e especificações desta ferramenta eléctrica.** O desrespeito das instruções apresentadas abaixo poderá resultar em choque eléctrico, incêndio e/ou ferimentos graves.

Guarde bem todas as advertências e instruções para futura referência.

O termo "ferramenta eléctrica" utilizado a seguir nas indicações de advertência, refere-se a ferramentas eléctricas operadas com corrente de rede (com cabo de

rede) e a ferramentas eléctricas operadas com acumulador (sem cabo de rede).

Segurança da área de trabalho

- ▶ **Mantenha a sua área de trabalho sempre limpa e bem iluminada.** Desordem ou áreas de trabalho insuficientemente iluminadas podem levar a acidentes.
- ▶ **Não trabalhar com a ferramenta eléctrica em áreas com risco de explosão, nas quais se encontrem líquidos, gases ou pós inflamáveis.** Ferramentas eléctricas produzem faíscas, que podem inflamar pós ou vapores.
- ▶ **Manter crianças e outras pessoas afastadas da ferramenta eléctrica durante a utilização.** No caso de distracção é possível que perca o controlo sobre o aparelho.

Segurança eléctrica

- ▶ **A ficha de conexão da ferramenta eléctrica deve caber na tomada. A ficha não deve ser modificada de maneira alguma. Não utilizar uma ficha de adaptação junto com ferramentas eléctricas protegidas por ligação à terra.** Fichas não modificadas e tomadas apropriadas reduzem o risco de um choque eléctrico.
- ▶ **Evitar que o corpo possa entrar em contacto com superfícies ligadas à terra, como tubos, aquecimentos, fogões e frigoríficos.** Há um risco elevado devido a choque eléctrico, se o corpo estiver ligado à terra.
- ▶ **Manter o aparelho afastado de chuva ou humidade.** A infiltração de água numa ferramenta eléctrica aumenta o risco de choque eléctrico.
- ▶ **Não deverá utilizar o cabo para outras finalidades. Nunca utilizar o cabo para transportar a ferramenta eléctrica, para pendurá-la, nem para puxar a ficha da tomada. Manter o cabo afastado do calor, do óleo, de arestas afiadas ou de peças em movimento.** Cabos danificados ou emaranhados aumentam o risco de um choque eléctrico.
- ▶ **Se trabalhar com uma ferramenta eléctrica ao ar livre, só deverá utilizar cabos de extensão apropriados para áreas exteriores.** A utilização de um cabo de extensão apropriado para áreas exteriores reduz o risco de um choque eléctrico.
- ▶ **Se não for possível evitar o funcionamento da ferramenta eléctrica em áreas húmidas, deverá ser utilizado um disjuntor de corrente de avaria.** A utilização de um disjuntor de corrente de avaria reduz o risco de um choque eléctrico.

Segurança de pessoas

- ▶ **Esteja atento, observe o que está a fazer e tenha prudência ao trabalhar com a ferramenta eléctrica. Não utilizar uma ferramenta eléctrica quando estiver fatigado ou sob a influência de drogas, álcool ou medicamentos.** Um momento de descuido ao utilizar a ferramenta eléctrica, pode levar a lesões graves.
- ▶ **Utilizar equipamento de protecção individual. Utilizar sempre óculos de protecção.** A utilização de equipamento de protecção pessoal, como máscara de protecção contra pó, sapatos de segurança antiderrapantes, capacete de segurança ou protecção auricular, de acordo com o tipo e aplicação da ferramenta eléctrica, reduz o risco de lesões.
- ▶ **Evitar uma colocação em funcionamento involuntária. Assegure-se de que a ferramenta eléctrica esteja desligada, antes de conectá-la à alimentação de rede e/ou ao acumulador, antes de levantá-la ou de transportá-la.** Se tiver o dedo no interruptor ao transportar a ferramenta eléctrica ou se o aparelho for conectado à alimentação de rede enquanto estiver ligado, poderão ocorrer acidentes.
- ▶ **Remover ferramentas de ajuste ou chaves de boca antes de ligar a ferramenta eléctrica.** Uma ferramenta ou chave que se encontre numa parte do aparelho em movimento pode levar a lesões.
- ▶ **Evite uma posição anormal. Mantenha uma posição firme e mantenha sempre o equilíbrio.** Desta forma é mais fácil controlar a ferramenta eléctrica em situações inesperadas.
- ▶ **Usar roupa apropriada. Não usar roupa larga nem jóias. Mantenha os cabelos e roupas afastados de peças em movimento.** Roupas frouxas, cabelos longos ou jóias podem ser agarrados por peças em movimento.
- ▶ **Se for possível montar dispositivos de aspiração ou de recolha, assegure-se de que estejam conectados e utilizados correctamente.** A utilização de uma aspiração de pó pode reduzir o perigo devido ao pó.
- ▶ **Não deixe que a familiaridade resultante de uma utilização frequente de ferramentas permita que você se torne complacente e ignore os princípios de segurança da ferramenta.** Uma acção descuidada pode causar ferimentos graves numa fracção de segundo.

Utilização e manuseio cuidadoso de ferramentas eléctricas

- ▶ **Não sobrecarregue a ferramenta eléctrica. Utilize a ferramenta eléctrica apropriada para o seu trabalho.** É melhor e mais seguro trabalhar com a ferramenta eléctrica apropriada na área de potência indicada.
- ▶ **Não utilizar uma ferramenta eléctrica com um interruptor defeituoso.** Uma ferramenta eléctrica que não pode mais ser ligada nem desligada, é perigosa e deve ser reparada.
- ▶ **Puxar a ficha da tomada e/ou remover o acumulador, se amovível, antes de executar ajustes na ferramenta eléctrica, de substituir acessórios ou de guardar as ferramentas eléctricas.** Esta medida de segurança evita o arranque involuntário da ferramenta eléctrica.
- ▶ **Guardar ferramentas eléctricas não utilizadas fora do alcance de crianças e não permitir que as pessoas que não estejam familiarizadas com o aparelho ou que não tenham lido estas instruções utilizem o aparelho.**

Ferramentas eléctricas são perigosas se forem utilizadas por pessoas inexperientes.

- ▶ **Tratar a ferramenta eléctrica e os acessórios com cuidado. Controlar se as partes móveis do aparelho funcionam perfeitamente e não emperram, e se há peças quebradas ou danificadas que possam prejudicar o funcionamento da ferramenta eléctrica. Permitir que peças danificadas sejam reparadas antes da utilização.** Muitos acidentes têm como causa, a manutenção insuficiente de ferramentas eléctricas.
- ▶ **Manter as ferramentas de corte afiadas e limpas.** Ferramentas de corte cuidadosamente tratadas e com cantos de corte afiados emperram com menos frequência e podem ser conduzidas com maior facilidade.
- ▶ **Utilizar a ferramenta eléctrica, acessórios, ferramentas de aplicação, etc. conforme estas instruções. Considerar as condições de trabalho e a tarefa a ser executada.** A utilização de ferramentas eléctricas para outras tarefas a não ser as aplicações previstas, pode levar a situações perigosas.
- ▶ **Mantenha os punhos e as superfícies de agarrar secas, limpas e livres de óleo e massa consistente.** Punhos e superfícies de agarrar escorregadias não permitem o manuseio e controle seguros da ferramenta em situações inesperadas.

Manuseio e utilização cuidadosos de ferramentas com acumuladores

- ▶ **Só carregar acumuladores em carregadores recomendados pelo fabricante.** Há perigo de incêndio se um carregador apropriado para um certo tipo de acumuladores for utilizado para carregar acumuladores de outros tipos.
- ▶ **Só utilizar ferramentas eléctricas com os acumuladores apropriados.** A utilização de outros acumuladores pode levar a lesões e perigo de incêndio.
- ▶ **Manter o acumulador que não está sendo utilizado afastado de clipes, moedas, chaves, parafusos ou outros pequenos objectos metálicos que possam causar um curto-circuito dos contactos.** Um curto-circuito entre os contactos do acumulador pode ter como consequência queimaduras ou fogo.
- ▶ **No caso de aplicação incorrecta pode vazar líquido do acumulador. Evitar o contacto. No caso de um contacto acidental, deverá enxaguar com água. Se o líquido entrar em contacto com os olhos, também deverá consultar um médico.** Líquido que escapa do acumulador pode levar a irritações da pele ou a queimaduras.
- ▶ **Não use um acumulador ou uma ferramenta danificada ou modificada.** Os acumuladores danificados ou modificados exibem um comportamento imprevisível podendo causar incêndio, explosão ou risco de lesão.
- ▶ **Não exponha o acumulador ou a ferramenta ao fogo ou temperatura excessiva.** A exposição ao fogo ou a temperaturas acima de 130 °C pode causar explosão.
- ▶ **Siga todas as instruções de carregamento e não carregue o acumulador ou a ferramenta fora da faixa de temperatura especificada no manual de instruções.** Carregar indevidamente ou em temperaturas fora da faixa especificada pode danificar o acumulador e aumentar o risco de incêndio.

Serviço

- ▶ **Só permita que o seu aparelho seja reparado por pessoal especializado e qualificado e só com peças de reposição originais.** Desta forma é assegurado o funcionamento seguro do aparelho.
- ▶ **Nunca tente reparar acumuladores danificados.** A reparação de acumuladores deve ser realizada apenas pelo fabricante ou agentes de assistência autorizados.

Indicações de segurança para tesouras de poda

- ▶ **Não usar a tesoura de poda durante mau tempo, especialmente se houver risco de relâmpagos.** Isso reduz o risco de se ser atingido por um raio.
- ▶ **Manter todos os cabos e condutores de energia elétrica afastados da área de corte.** Os cabos ou condutores de energia elétrica podem estar escondidos e, portanto, podem ser cortados inadvertidamente pela lâmina.
- ▶ **Só segurar a tesoura de poda pelas superfícies isoladas do punho, pois a lâmina pode entrar em contacto com cabos elétricos escondidos.** O contacto da tesoura de poda com um cabo sob tensão pode colocar as peças metálicas do dispositivo sob tensão e levar a um choque elétrico.
- ▶ **Manter todas as partes do corpo afastadas da lâmina.** Um momento de descuido ao utilizar a tesoura de poda, pode levar a graves lesões.
- ▶ **Certifique-se sempre de estar em pé e só use a máquina quando estiver no solo.** Superfícies escorregadias ou superfícies instáveis podem levar à perda de equilíbrio ou perda de controlo da máquina.
- ▶ **Ao cortar um galho sob tensão, deverá sempre contar com que este ricocheteie.** Logo que a tensão das fibras da madeira é aliviada, é possível que o galho sob tensão atinja a pessoa a operar o aparelho e cause ferimentos.
- ▶ **Não use a tesoura de poda ao subir numa árvore, subir numa escada ou usar uma superfície instável.** Operar a tesoura de poda dessa maneira pode resultar em perda de equilíbrio, perda de controlo e ferimentos.
- ▶ **Certificar-se de que todos os interruptores estejam desligados e que o acumulador esteja retirado ou desconectado antes de remover qualquer material cortado que tenha ficado entalado ou ao antes realizar trabalhos de manutenção no dispositivo.** A partida inesperada da tesoura de poda durante a remoção de material cortado entalado ou durante trabalhos de manutenção pode levar a graves ferimentos.
- ▶ **Transportar a tesoura de poda pelo punho com a lâmina parada e tomar cuidado para não acionar nenhum interruptor de ligar/desligar.** O transporte

cuidadoso da tesoura de poda reduz o risco de uma partida não intencional e o daí resultante risco de ferimentos devido às lâminas.

- ▶ **Para o transporte e para a arrecadação da tesoura de poda, deverá sempre aplicar a cobertura da lâmina.** O manuseio cuidadoso da tesoura de poda reduz o perigo de ferimentos causados pela lâmina.
- ▶ **Para reduzir o risco de choque elétrico, a tesoura de poda de grande alcance nunca deve ser usada perto de cabos condutores de energia elétrica**. O contacto com cabos condutores de energia elétrica ou o uso próximo a cabos condutores de energia elétrica pode causar ferimentos ou choque elétrico, que pode resultar em morte.
- ▶ **Sempre usar as duas mãos ao utilizar a tesoura de poda de grande alcance.** Segurar a tesoura de poda de grande alcance com as duas mãos para evitar a perda de controlo.
- ▶ **Sempre usar um capacete de proteção ao utilizar a tesoura de poda de grande alcance acima da cabeça.** A queda de objetos estranhos pode causar ferimentos graves.

Indicações de segurança adicionais

- ▶ **Este dispositivo contém ímans - Não coloque o íman perto de implantes e outros dispositivos médicos, como marca-passos ou bombas de insulina, suportes de dados magnéticos e dispositivos magneticamente sensíveis.** O íman gera um campo que pode prejudicar o funcionamento dos dispositivos médicos ou levar à perda irreversível de dados.
- ▶ Este aparelho não é destinado para ser usado por pessoas (inclusive crianças) com capacidades físicas, sensoriais ou mentais limitadas nem com falta de experiência e/ou conhecimento, a não ser que sejam supervisionadas por uma pessoa responsável pela sua segurança ou que tenham sido instruídas quanto à utilização correta do aparelho.
  Crianças devem ser supervisionadas para garantir que elas não brinquem com o aparelho.
- ▶ Não permita que crianças brinquem com o aparelho; não deixe o aparelho sem vigilância e guarde os aparelhos, que não estão sendo usados, num lugar seguro, fora do alcance das crianças.
- ▶ **Verifique se há objetos estranhos em árvores e arbustos, por ex. , cercas de arame e cabos ocultos.** Remova esses objetos.
- ▶ **Manter a sua mão livre a uma distância segura da área de trabalho. Não tocar nas lâminas.** Elas são muito afiadas e você poderá cortar-se nelas.
- ▶ Sempre usar luvas de proteção para trabalhar com o dispositivo ou para realizar trabalhos de manutenção ou de limpeza e para remover sujidade / material cortado.
- ▶ Só utilizar o dispositivo para os trabalhos para os quais foi previsto - Utilização conforme as disposições.
- ▶ **Não alterar quaisquer componentes do aparelho. Há perigo de ferimentos.**
- ▶ **Não use sapatos abertos ao usar o dispositivo.**
- ▶ **Só utilizar acessórios originais Bosch**.

Indicações de segurança e indicações sobre o manuseio ideal do acumulador

- ▶ **Assegure-se de que o produto esteja desligado antes de inserir a bateria.** A introdução de uma bateria num produto ligado pode levar a acidentes.
- ▶ **Só devem ser utilizados acumuladores Bosch previstos para este aparelho de jardinagem**. A utilização de outros acumuladores pode levar a lesões e perigo de incêndio.
- ▶ **Não abrir o acumulador.** Há risco de um curto-circuito.



Proteger o acumulador contra calor, p.ex. também contra uma permanente radiação solar, fogo, água e humidade. Há perigo de explosão.

- ▶ **Quando o dispositivo não estiver em uso, mantenha a bateria não utilizada longe de clipes de papel, moedas, chaves, pregos, parafusos ou outros pequenos objetos metálicos que possam curto-circuitar os contactos.** Um curto-circuito entre os contactos do acumulador pode ter como consequência queimaduras ou fogo.
- ▶ **Em caso de caso de danos, e uso incorreto do acumulador, podem escapar vapores.** Arejar o espaço e procurar assistência médica se forem constatados quaisquer sintomas. Os vapores podem irritar as vias respiratórias.
- ▶ **Use a bateria apenas em produtos do fabricante.** Só assim é que a bateria é protegida contra sobrecarga perigosa.
- ▶ **Os objetos afiados como, p. ex., pregos ou chaves de fendas, assim como o efeito de forças externas podem danificar o acumulador.** Podem causar um curto-circuito interno e o acumulador pode ficar queimado, deitar fumo, explodir ou sobreaquecer.
- ▶ **Não curto-circuitar o acumulador.** Há risco de explosão.
- ▶ Proteger o acumulador contra humidade e água.
- ▶ Só armazenar o aparelho de jardinagem e o acumulador numa faixa de temperatura entre -20 °C e 50 °C. Por exemplo, durante o verão, não se deve deixar o aparelho de jardinagem no carro.
- ▶ Limpar de vez em quando as aberturas de ventilação do acumulador com um pincel macio, limpo e seco.

Símbolos

Os símbolos a seguir são importantes para a leitura e para a compreensão destas instruções de serviço. Os símbolos e os seus significados devem ser memorizados. A interpretação correta dos símbolos ajuda a usar o produto de modo melhor e mais seguro.

Símbolo	Significado
	Só utilizar o carregador em locais interiores e secos.
	Direção do movimento
	Direção da reação
	Ligar
	Desligar
	Ação permitida
	Ação proibida
CLICK!	Nítido ruído
	Travar
	Destravar
	Peso
	Acessórios/peças sobressalentes

Descrição do produto e do serviço



Devem ser lidas todas as indicações de segurança e todas as instruções. A inobservância das indicações de segurança e das instruções pode causar choque elétrico, incêndio e/ou ferimentos graves.

Favor observar as ilustrações na parte dianteira deste manual de instruções.

Utilização conforme as disposições

O dispositivo destina-se a cortar galhos e plantas, na esfera privada, que tenham um diâmetro de até 45 mm (35 mm Madeira dura).

Só deve ser utilizada uma haste de extensão.

Componentes ilustrados (ver figura A)

(1) Lâmina
(2) Gancho
(3) Cabeça de corte
(4) Fixação
(5) Punho adicional
(6) Acionador de 360°
(7) Indicação da carga da bateria
(8) Extensão (1 x)
(9) Capa da lâmina
(10) Botão de destravamento da bateria
(11) Bateria[a)]
(12) Carregador[a)]

a) **Este acessório não pertence ao volume de fornecimento.**

Dados técnicos

Tesoura de poda		AdvancedPrune 18V-45
Número do produto		**3 600 HC5 ...**
Tensão nominal	V	18
Máx. potência de corte	mm	45 (Madeira macia)
	mm	35 (Madeira dura)
Comprimento do produto sem extensão	m	1,2
Comprimento do produto com extensão	m	1,8
Peso		
– sem bateria	kg	2,3
– sem bateria de com extensão [A)]	kg	2,8
Número de série		Vide número de série (placa de identificação) no produto
Temperatura ambiente recomendada durante o carregamento	°C	0... +35
Temperatura ambiente permitida para armazenamento	°C	-20... +50
Temperatura ambiente admissível durante o carregamento [B)]	°C	0... +40

Tesoura de poda	**AdvancedPrune 18V-45**
Tipo de acumulador	PBA 18V...W-. 1,5 Ah, 2,0 Ah, 2,5 Ah, 3,0 Ah, 4,0 Ah, 5,0 Ah, 6,0 Ah

A) **Este acessório não pertence ao volume de fornecimento.**

B) potência limitada perante temperaturas < 0 °C

Informação sobre ruídos/vibrações

		3 600 HC5 ...
Valores de emissão de ruídos averiguados de acordo com a **EN 62841-1**		
O nível de ruído avaliado como A do aparelho é tipicamente:		
– Nível de pressão acústica	dB(A)	**70**
– Incerteza K	dB	**3**
– Nível da potência acústica	dB(A)	**78**
– Incerteza K	dB	**3**
Totais valores de vibrações ah (soma dos vetores de três direções) e incerteza K averiguados conforme **EN 62841-1**		
– Valor de emissão de vibrações a_h	m/s^2	**0,5**
– Incerteza K	m/s^2	**1,5**

O nível de vibrações indicado nestas instruções e o valor de emissões sonoras foram medidos de acordo com um processo de medição normalizado e podem ser utilizados para a comparação de ferramentas elétricas. Também são adequados para uma avaliação provisória das emissões sonoras e de vibrações.

O nível de vibrações indicado e o valor de emissões sonoras representam as aplicações principais da ferramenta elétrica. Se a ferramenta elétrica for utilizada para outras aplicações, com outras ferramentas de trabalho ou com manutenção insuficiente, é possível que o nível de vibrações e de emissões sonoras seja diferente. Isto pode aumentar sensivelmente a emissão sonora e de vibrações para o período completo de trabalho.

Montagem

- ▶ **Ao remover o tubo/a cabeça de corte, segure a fixação.**
- ▶ Coloque sempre a cobertura na lâmina durante todos os trabalhos de montagem.
- ▶ Antes do trabalho, execute um ciclo de corte completo para verificar a conexão completa da articulação.

Montagem/Desmontagem da cabeça de corte (veja figuras B – C)

Como apresentado na figura **B**, empurre a cabeça de corte **(3)** para dentro do dispositivo e alinhe as setas.

Premir, firmemente, a cabeça de corte **(3)** para dentro do dispositivo.

Girar a fixação **(4)** firmemente para a direita, para fixar a cabeça de corte **(3)**.

Para remover a cabeça de corte **(3)**, desatarraxe a fixação **(4)** e segure, para tal, o fecho giratório vermelho **(4)** e puxe a cabeça de corte**(3)** para fora.

A desmontagem é realizada em sequência invertida.

Nota: Para remover a cabeça de corte, segure-a firmemente e puxe pela fixação **(4)**.

Montagem/Desmontagem da extensão (ver figuras D – E)

- ▶ **Sempre utilize apenas uma haste de extensão com o dispositivo.**

Remova a cabeça de corte.

Deslize a extensão **(8)** para dentro do dispositivo.

Premir a extensão **(8)** firmemente para dentro do dispositivo.

Girar a fixação **(4)** para a direita, para fixar a extensão **(8)**.

Deslizar a cabeça de corte **(3)** para cima da extensão **(8)**.

Premir a cabeça de corte **(3)**, firmemente, para dentro da extensão **(8)**.

Girar a fixação **(4)** para a direita, para fixar a cabeça de corte **(3)** na extensão **(8)**.

A desmontagem é realizada em sequência invertida.

Nota: Para remover o cabo telescópico, segure-o firmemente e puxe pela fixação **(4)**.

Transporte do dispositivo (ver figura F)

Não transporte o dispositivo pelo gatilho de 360° **(6)** nem pela extensão **(8)**. Segure o dispositivo pelo punho adicional **(5)**.

Colocação em funcionamento

- ▶ **Remova a bateria da ferramenta elétrica antes de realizar qualquer trabalho na ferramenta elétrica (por ex., manutenção, troca de ferramentas, etc.), bem como durante o transporte e armazenamento ou em caso de mau funcionamento.** Há perigo de lesões se o

interruptor de ligar-desligar for acionado involuntariamente.

Inserir/remover a bateria (ver figura G)

Nota: Se não forem utilizadas baterias apropriadas, podem ocorrer erros de funcionamento ou danos no produto.

Inserir a bateria **(11)** carregado. Certificar-se de que a bateria esteja totalmente inserida.

Para remover a bateria **(11)** do aparelho, se deve premir o botão de destravamento da bateria **(10)** e puxar a bateria para fora.

Indicação do estado de carga da bateria (ver figura H)

A indicação do estado de carga da bateria **(7)** sinaliza, com a ferramenta elétrica ligada, a capacidade restante da bateria ou uma sobrecarga.

LED	Capacidade
Luz contínua 3 x verde por 5 segundos	>60%
Luz contínua 2 x verde por 5 segundos	30– 60 %
Luz contínua 1 x verde por 5 segundos	10– 30 %
Luz intermitente lenta 1 x verde	<10%
3 LEDs piscam	Sobrecarga / Superaquecimento / Avaria

Serviço

Operação do acionador de 360° (ver figura I)

Ativar o acionador de 360° **(6)** girando no sentido horário e em seguida puxando o acionador de 360° **(6)** cuidadosamente para trás, para acionar as lâminas e executar o corte.

Ao soltar o acionador de 360° **(6)**, as lâminas **(1)** são abertas e estará pronto para o próximo corte.

Indicações de trabalho

- ▶ **Remova a bateria da ferramenta elétrica antes de realizar qualquer trabalho na ferramenta elétrica (por ex., manutenção, troca de ferramentas, etc.), bem como durante o transporte e armazenamento ou em caso de mau funcionamento.** Há perigo de lesões se o interruptor de ligar-desligar for acionado involuntariamente.

Dicas para o corte (ver figuras J – L)

Não operar o dispositivo com o corpo numa posição desfavorável. Sem luvas ou com a bateria inserida, isto pode resultar em graves ferimentos.

Sempre trabalhe no dispositivo com as duas mãos. Nunca toque nas lâminas sem luvas ou com a bateria inserida.

O dispositivo destina-se a ser utilizado pelo operador no solo e não sobre escadas ou outros suportes instáveis.

Devido ao acionador de 360° **(6)** é possível manter o dispositivo em diversas posições de trabalho.

O acionador de 360° **(6)** permite uma volta completa da ferramenta, para adaptar a cabeça de corte à respetiva tarefa.

Use o gancho **(2)** para puxar, em sua direção, galhos já cortados emaranhados.

Se a lâmina ficar presa num galho, gire a ferramenta levemente para frente e para trás na direção do corte.

Sempre use equipamento de proteção individual recomendado ao podar árvores.

Para garantir um crescimento saudável, nunca corte demasiadamente perto do tronco.

Se remover um rebento completo, deverá fazer o corte numa bifurcação.

Corte os galhos individualmente.

Remover galhos finos ou fracos.

Remover galhos mortos, danificados ou doentes.

Busca de erros



A tabela abaixo contém informações básicas para a solução de problemas. O indicador do nível de carga do acumulador fornece informações adicionais que podem ser usadas para identificar um erro ou um problema.

Sintomas	Possível causa	Solução
LEDs piscam	É demasiadamente difícil cortar o galho	Tente fazer o corte numa parte mais fina do galho
	Bateria ou dispositivo superaquecido	Deixar a bateria e o dispositivo arrefecerem
	Outras falhas	Dirija-se a uma oficina de serviço pós-venda
A cabeça de corte não funciona ou não fecha	A haste de acionamento interna não está totalmente engatada	Compressão manual das lâminas
	Cabeça de corte/extensão montada incorretamente	Monte corretamente a cabeça de corte/ extensão (ver "Montagem/Desmontagem da

Sintomas	Possível causa	Solução
		cabeça de corte (veja figuras **B** – **C**)", Página 52) e (ver "Montagem/Desmontagem da extensão (ver figuras **D** – **E**)", Página 52)
	Sujidade na lâmina	Remover a sujidade da lâmina
O dispositivo para durante o corte	É demasiadamente difícil cortar o galho	Tente fazer o corte numa parte mais fina do galho
	A carga do acumulador é demasiado baixa	Recarregue o acumulador
	Superaquecimento do dispositivo	Deixar o dispositivo esfriar
	Lâminas embotadas ou quebradas	Substituir as lâminas/a cabeça de corte
	A haste de acionamento interna está danificada	Dirija-se a uma oficina de serviço pós-venda
Reduzido desempenho de corte	Lâminas embotadas ou quebradas	Substituir as lâminas/a cabeça de corte
	Bateria com defeito	Substituir a bateria
	Parafuso da lâmina solto	Dirija-se a uma oficina de serviço pós-venda
	Dispositivo com defeito	Dirija-se a uma oficina de serviço pós-venda
A extensão ou a cabeça de corte não pode ser montada	Alinhamento incorreto das peças	Monte corretamente a cabeça de corte/ extensão (ver "Montagem/Desmontagem da cabeça de corte (veja figuras **B** – **C**)", Página 52) e (ver "Montagem/Desmontagem da extensão (ver figuras **D** – **E**)", Página 52)
	As lâminas não abrem completamente	Recolocar e executar um ciclo de corte
	Falha de conexão	Dirija-se a uma oficina de serviço pós-venda
Não é possível remover a extensão ou a cabeça de corte	A haste de acionamento interna não está destravada	Certifique-se de que a fixação **(4)** seja puxada para cima ao ser removida
Calor excessivo do motor	Uso excessivo	Deixar o dispositivo esfriar
	Ranhuras de ventilação obstruídas	Remova a sujidade
	Lubrificação necessária	Aplicar o spray lubrificante recomendado
Ruídos/vibrações excessivos	Dispositivo com defeito	Dirija-se a uma oficina de serviço pós-venda
Não é possível girar ou premir/puxar o acionador de 360°	Acionador de 360° com defeito	Dirija-se a uma oficina de serviço pós-venda
O dispositivo funciona com interrupções	A bateria não foi introduzida de forma correta	Remova a bateria e insira-a novamente
	Dispositivo com defeito	Dirija-se a uma oficina de serviço pós-venda
O dispositivo não funciona	A carga do acumulador é demasiado baixa	Recarregue o acumulador
	A bateria não foi introduzida de forma correta	Remova a bateria e insira-a novamente
	Dispositivo/bateria com defeito	Dirija-se a uma oficina de serviço pós-venda

Manutenção e serviço

Manutenção, limpeza e armazenamento

- ▶ **Retirar o acumulador do dispositivo de jardinagem antes de executar qualquer trabalho no dispositivo de jardinagem (por exemplo, manutenção, troca de ferramentas, etc.), assim como durante o transporte e o armazenamento.** Há risco de lesões se o gatilho for acionado involuntariamente.
- ▶ **Manter o produto limpo, para que possa funcionar bem e com segurança.**

Use um pano húmido para limpar a lâmina após o uso.

Para garantir uma operação segura e eficiente, mantenha o produto e as aberturas de ventilação limpas.

Aplique spray lubrificante antes e depois do uso. Não inale aerossóis do spray lubrificante. Aplicar em área bem ventilada.

Nunca pulverizar o produto com água.

Nunca mergulhar o produto em água.

Armazenar o produto em lugar seguro e seco, fora do alcance das crianças.

Controlar se todas as porcas, cavilhas e parafusos estão firmes, para assegurar-se de que o produto funcione de forma segura.

Controlar o produto e, se necessário, substituir as peças gastas ou danificadas.

Assegure-se de que as peças de substituição sejam da Bosch. Não alterar o dispositivo.

Tratamento do acumulador

Para assegurar a utilização otimizada do acumulador, deverá observar as seguintes indicações e medidas:

- Proteger o acumulador contra humidade e água.
- Armazenar o acumulador separadamente e não no dispositivo de jardinagem.
- Não deixe o acumulador dentro do dispositivo de jardinagem, em caso de radiação solar direta.
- A temperatura ideal para a arrecadação do acumulador é de 5 °C.
- Limpar de vez em quando as aberturas de ventilação do acumulador com um pincel macio, limpo e seco.

Um período de funcionamento reduzido após o carregamento, indica que o acumulador está gasto e que deve ser substituído.

Serviço pós-venda e consultoria de aplicação

O serviço pós-venda responde às suas perguntas a respeito de serviços de reparação e de manutenção do seu produto, assim como das peças sobressalentes. Desenhos explodidos e informações sobre peças sobressalentes encontram-se em: **www.bosch-pt.com**

A nossa equipa de consultores Bosch esclarece com prazer todas as suas dúvidas a respeito dos nossos produtos e acessórios.

Indique para todas as questões e encomendas de peças sobressalentes a referência de 10 dígitos de acordo com a placa de caraterísticas do produto.

Portugal
Robert Bosch LDA
Avenida Infante D. Henrique
Lotes 2E – 3E
1800 Lisboa
Para efetuar o seu pedido online de peças entre na página www.ferramentasbosch.com.
Tel.: 21 8500000
Fax: 21 8511096

Outros endereços de serviço encontram-se em:
www.bosch-pt.com/serviceaddresses

Transporte

As baterias de iões de lítio recomendadas estão sujeitas às leis de materiais perigosos. As baterias podem ser transportadas na rua pelo utilizador, sem mais obrigações.

No caso de envio por terceiros (por ex.: transporte aéreo ou expedição), devem ser observadas as especiais exigências quanto à embalagem e à designação. Neste caso é necessário consultar um especialista de materiais perigosos ao preparar a peça a ser trabalhada.

Baterias só devem ser transportadas se a carcaça estiver em perfeito estado. Colar contactos abertos e embalar a bateria de modo que não possa se movimentar dentro da embalagem. Respeite também outras disposições nacionais eventualmente existentes.

Eliminação



Os aparelhos de jardinagem, os acessórios e as embalagens devem ser enviados a uma reciclagem ecológica de matéria-prima.



Não deite os produtos e baterias/pillhas no lixo doméstico!

Apenas países da União Europeia:

De acordo com a Diretiva Europeia 2012/19/EU, produtos que não são mais utilizáveis devem ser coletados e, de acordo com a Diretiva Europeia 2006/66/CE, baterias/pilhas defeituosas ou usadas devem ser coletados separadamente e recicladas de forma compatível com o meio ambiente.

Se descartados de forma inadequada, os resíduos de equipamentos elétricos e eletrônicos podem ter efeitos nocivos ao meio ambiente e à saúde humana devido à possível presença de substâncias perigosas.

Baterias/pilhas:

Iões de lítio:

Observar as indicações no capítulo (ver "Transporte", Página 55).

Italiano

Indicazioni di sicurezza

Descrizione dei simboli



Indicazione generale di pericolo.



Leggere le istruzioni d'uso.



Non utilizzare quando piove.



AVVERTENZA: Prima degli interventi di manutenzione staccare la batteria ricaricabile.



AVVERTENZA: Tenere lontano persone che si trovano nelle vicinanze.



Indossare protezione per occhi e protezione per testa.



Mettere scarpe antiscivolo.



Indossare guanti di sicurezza.



Tenere le mani lontano dalla lama.

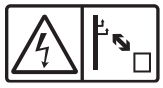

Mantenere sufficiente distanza dai cavi elettrici.

Avvertenze generali di sicurezza per elettroutensili

⚠ ATTENZIONE **Leggere tutte le avvertenze di pericolo, le istruzioni operative, le figure e le specifiche fornite in dotazione al presente elettroutensile.** Il mancato rispetto di tutte le istruzioni sottoelencate potrà comportare il pericolo di scosse elettriche, incendi e/o gravi lesioni.

Conservare tutte le avvertenze di pericolo e le istruzioni operative per ogni esigenza futura.

Il termine "elettroutensile" riportato nelle avvertenze fa riferimento ai dispositivi dotati di alimentazione elettrica (a filo) o a batteria (senza filo).

Sicurezza della postazione di lavoro

- **Conservare l'area di lavoro pulita e ben illuminata.** Zone disordinate o buie possono essere causa di incidenti.
- **Evitare di impiegare l'elettroutensile in ambienti soggetti al rischio di esplosioni nei quali siano presenti liquidi, gas o polveri infiammabili.** Gli elettroutensili producono scintille che possono far infiammare la polvere o i gas.
- **Tenere lontani i bambini ed altre persone durante l'impiego dell'elettroutensile.** Eventuali distrazioni potranno comportare la perdita del controllo sull'elettroutensile.

Sicurezza elettrica

- **La spina di allacciamento alla rete dell'elettroutensile deve essere adatta alla presa. Evitare assolutamente di apportare qualsivoglia modifica alla spina. Non utilizzare spine adattatrici con elettroutensili dotati di collegamento a terra.** Le spine non modificate e le prese adatte allo scopo riducono il rischio di scosse elettriche.
- **Evitare il contatto fisico con superfici collegate a terra, come tubi, radiatori, fornelli elettrici e frigoriferi.** Sussiste un maggior rischio di scosse elettriche nel momento in cui il corpo è messo a massa.
- **Custodire l'elettroutensile al riparo dalla pioggia o dall'umidità..** La penetrazione dell'acqua in un elettroutensile aumenta il rischio di una scossa elettrica.
- **Non usare il cavo per scopi diversi da quelli previsti. Non usare il cavo per trasportare o appendere l'elettroutensile, né per estrarre la spina dalla presa di corrente. Non avvicinare il cavo a fonti di calore, olio, spigoli taglienti e parti della macchina in movimento.** I cavi danneggiati o aggrovigliati aumentano il rischio d'insorgenza di scosse elettriche.
- **Se si utilizza l'elettroutensile all'aperto, impiegare un cavo di prolunga adatto per l'uso all'esterno.** L'uso di un cavo di prolunga omologato per l'impiego all'esterno riduce il rischio d'insorgenza di scosse elettriche.
- **Qualora non fosse possibile evitare di utilizzare l'elettroutensile in un ambiente umido, usare un interruttore di protezione dalle correnti di guasto (RCD).** L'uso di un interruttore di sicurezza riduce il rischio di una scossa elettrica.

Sicurezza delle persone

- **Quando si utilizza un elettroutensile è importante restare vigili, concentrarsi su ciò che si sta facendo ed operare con giudizio. Non utilizzare l'elettroutensile in caso di stanchezza o sotto l'effetto di droghe, alcool o medicinali.** Un attimo di distrazione durante l'uso dell'elettroutensile può essere causa di gravi incidenti.
- **Utilizzare gli appositi dispositivi di protezione individuali. Indossare sempre gli occhiali protettivi.** L'impiego, in condizioni appropriate, di dispositivi di protezione quali maschera antipolvere, scarpe antinfortunistiche antiscivolo, elmetto di protezione, protezioni acustiche, riduce il rischio di infortuni.
- **Evitare l'accensione involontaria dell'elettroutensile. Prima di collegare l'elettroutensile all'alimentazione di corrente e/o alla batteria, prima di prenderlo o trasportarlo, assicurarsi che sia spento.** Tenendo il dito sopra l'interruttore mentre si trasporta l'elettroutensile oppure collegandolo all'alimentazione di corrente con l'interruttore inserito, si vengono a creare situazioni pericolose in cui possono verificarsi seri incidenti.
- **Prima di accendere l'elettroutensile togliere qualsiasi attrezzo di regolazione o chiave utilizzata.** Un accessorio oppure una chiave che si trovi in una parte rotante della macchina può provocare seri incidenti.
- **Evitare di assumere posture anomale. Mantenere appoggio ed equilibrio adeguati in ogni situazione.** In questo modo è possibile controllare meglio l'elettroutensile in caso di situazioni inaspettate.
- **Indossare indumenti adeguati. Non indossare vestiti larghi, né gioielli. Tenere capelli e vestiti lontani da parti in movimento.** Vestiti larghi, gioielli o capelli lunghi potranno impigliarsi in parti in movimento.
- **Se l'utensile è dotato di un apposito attacco per dispositivi di aspirazione e raccolta polvere, accertarsi che gli stessi siano collegati ed utilizzati in modo confor-**

me. L'utilizzo di un'aspirazione polvere può ridurre lo svilupparsi di situazioni pericolose dovute alla polvere.

- ▶ **Evitare che la confidenza derivante da un frequente uso degli utensili si trasformi in superficialità e vengano trascurate le principali norme di sicurezza.** Una mancanza di attenzione può causare gravi lesioni in una frazione di secondo.

Trattamento accurato ed uso corretto degli elettroutensili

- ▶ **Non sottoporre l'elettroutensile a sovraccarico. Utilizzare l'elettroutensile adeguato per l'applicazione specifica.** Con un elettroutensile adatto si lavora in modo migliore e più sicuro nell'ambito della sua potenza di prestazione.
- ▶ **Non utilizzare l'elettroutensile qualora l'interruttore non consenta un'accensione/uno spegnimento corretti.** Un elettroutensile con l'interruttore rotto è pericoloso e deve essere aggiustato.
- ▶ **Prima di eseguire eventuali regolazioni, sostituire accessori o riporre la macchina al termine del lavoro, estrarre sempre la spina dalla presa di corrente e/o togliere la batteria, se rimovibile.** Tale precauzione eviterà che l'elettroutensile possa essere messo in funzione involontariamente.
- ▶ **Riporre gli elettroutensili fuori della portata dei bambini durante i periodi di inutilizzo e non consentire l'uso degli utensili stessi a persone inesperte o che non abbiano letto le presenti istruzioni.** Gli elettroutensili sono macchine pericolose quando vengono utilizzati da persone non dotate di sufficiente esperienza.
- ▶ **Eseguire la manutenzione degli elettroutensili e relativi accessori. Verificare la presenza di un eventuale disallineamento o inceppamento delle parti mobili, la rottura di componenti o qualsiasi altra condizione che possa pregiudicare il corretto funzionamento dell'elettroutensile stesso. Se danneggiato, l'elettroutensile dovrà essere riparato prima dell'uso.** Numerosi incidenti vengono causati da elettroutensili la cui manutenzione è stata effettuata poco accuratamente.
- ▶ **Mantenere gli utensili da taglio affilati e puliti.** Gli utensili da taglio curati con particolare attenzione e con taglienti affilati s'inceppano meno frequentemente e sono più facili da condurre.
- ▶ **Utilizzare sempre l'elettroutensile, gli accessori e gli utensili specifici ecc. in conformità alle presenti istruzioni, tenendo conto delle condizioni di lavoro e delle operazioni da eseguire.** L'impiego di elettroutensili per usi diversi da quelli consentiti potrà dar luogo a situazioni di pericolo.
- ▶ **Mantenere impugnature e superfici di presa asciutte, pulite e prive di olio e grasso.** Impugnature e superfici di presa scivolose non consentono di manipolare e controllare l'utensile in caso di situazioni inaspettate.

Trattamento ed utilizzo appropriato di utensili dotati di batterie ricaricabili

- ▶ **Per ricaricare la batteria utilizzare solo il dispositivo di carica consigliato dal produttore.** Per un dispositivo di carica previsto per un determinato tipo di batteria sussiste pericolo di incendio se viene utilizzato con un tipo diverso di batteria ricaricabile.
- ▶ **Utilizzare gli elettroutensili solo con le batterie esplicitamente previste.** L'uso di batterie ricaricabili di tipo diverso potrà dare insorgenza a lesioni e comportare il rischio d'incendi.
- ▶ **Durante i periodi di inutilizzo, conservare la batteria lontano da oggetti metallici quali fermagli, monete, chiavi, chiodi, viti ed altri piccoli oggetti metallici che potrebbero creare una connessione tra i terminali.** Un eventuale corto circuito tra i contatti dell'accumulatore potrà dare origine a bruciature o ad incendi.
- ▶ **In caso di condizioni d'uso non conformi, si può verificare la fuoriuscita di liquido dalla batteria. Evitare il contatto. In caso di contatto accidentale, risciacquare con acqua. Qualora il liquido venisse in contatto con gli occhi, richiedere inoltre assistenza medica.** Il liquido fuoriuscito dalla batteria ricaricabile potrà causare irritazioni cutanee o ustioni.
- ▶ **Non utilizzare una batteria, né un utensile danneggiati o modificati.** Batterie danneggiate o modificate possono comportare problemi non prevedibili, causando incendi, esplosioni e possibili lesioni.
- ▶ **Non esporre una batteria o un elettroutensile al fuoco o a temperature eccessive.** L'esposizione al fuoco o a temperature superiori a 130 °C può causare esplosioni.
- ▶ **Seguire tutte le istruzioni di carica e non ricaricare la batteria o l'elettroutensile fuori dal campo di temperatura indicato nelle istruzioni stesse.** Una carica non corretta, o fuori dal campo di temperatura indicato, può comportare danni alla batteria ed aumentare il pericolo di incendio.

Assistenza

- ▶ **Fare riparare l'elettroutensile da personale specializzato ed utilizzando solo parti di ricambio identiche.** In tale maniera potrà essere salvaguardata la sicurezza dell'elettroutensile.
- ▶ **Non eseguire mai la manutenzione di batterie danneggiate.** La manutenzione di batterie ricaricabili andrà effettuata esclusivamente dal produttore o da fornitori di servizi appositamente autorizzati.

Indicazioni di sicurezza per cesoie per rami

- ▶ **Non utilizzare la cesoia per rami in caso di brutto tempo ed in modo particolare se esiste il pericolo di caduta di fulmini.** Questo riduce il pericolo di essere colpito da un fulmine.
- ▶ **Tenere tutti i cavi di rete lontani dall'area di taglio.** Cavi di rete possono essere nascosti e di conseguenza venire tagliati accidentalmente dalla lama.

- **Afferrare la cesoia per rami solamente sulle superfici isolate dell'impugnatura in quanto la lama potrebbe venire a contatto con cavi elettrici nascosti.** Il contatto della lama con un cavo sotto tensione può mettere sotto tensione parti metalliche della cesoia per rami, causando una scossa elettrica.
- **Tenere ogni parte del corpo lontana dalla lama.** Un attimo di distrazione mentre si utilizza la cesoia per rami può causare lesioni gravi.
- **Assicurarsi sempre una posizione operativa sicura ed utilizzare la cesoia per rami esclusivamente stando sul terreno.** Una base scivolosa oppure una superficie d'appoggio instabile possono provocare una perdita dell'equilibrio oppure del controllo della macchina.
- **Durante il taglio di un ramo che si trova sotto tensione, calcolare sempre la possibilità che possa scattare indietro.** Liberando la tensione nelle fibre del legno, è possibile che il ramo teso possa colpire l'operatore e causare lesioni.
- **Non utilizzare la cesoia per rami mentre ci si arrampica su un albero, si è su una scala oppure si impiega una base instabile.** Il funzionamento di una cesoia per rami in questo modo può provocare una perdita dell'equilibrio, la perdita del controllo e lesioni.
- **Assicurarsi che tutti gli interruttori di avvio/arresto siano disinseriti e che la batteria ricaricabile sia rimossa o staccata in caso di rimozione di materiale tagliato rimasto impigliato o di manutenzione dell'apparecchio.** Un avvio accidentale delle cesoie azionate a batteria ricaricabile durante la rimozione di materiale tagliato rimasto impigliato o durante interventi di manutenzione può causare lesioni gravi.
- **Trasportare la cesoia per rami tenendola per l'impugnatura quando la lama è ferma e prestare attenzione a non azionare l'interruttore di avvio/arresto.** Un accurato trasporto della cesoia per rami riduce il rischio di un avvio involontario e del pericolo di lesioni che ne risulta a causa delle lame.
- **Durante il trasporto oppure la conservazione della cesoia per rami applicare sempre la copertura della lama.** Maneggiando con cautela la cesoia per rami si riduce il rischio di lesioni a causa della lama.
- **Per ridurre il rischio di una scossa elettrica non utilizzare in nessun caso la cesoia per rami con ampio raggio d'azione in prossimità di cavi elettrici**. Il contatto con cavi elettrici oppure l'impiego in prossimità di cavi elettrici può causare lesioni o scosse elettriche che possono provocare la morte.
- **Utilizzare sempre entrambe le mani se si impiega la cesoia per rami con ampio raggio d'azione.** Per evitare una perdita di controllo tenere saldamente con entrambe le mani la cesoia per rami con ampio raggio d'azione.
- **Utilizzare sempre un casco protettivo se si impiega la cesoia per rami con ampio raggio d'azione sopra la testa.** Corpi estranei che cadono possono causare lesioni gravi.

Ulteriori avvertenze di pericolo

- **Questo apparecchio contiene magneti - Non mettere il magnete nelle vicinanze di impianti ed altri dispositivi medici, come ad es. pace-maker o pompa per insulina, supporti magnetici di dati e apparecchi sensibili ai magneti.** Tramite il magnete viene generato un campo che può pregiudicare il funzionamento di dispositivi medici o può causare la perdita irreversibile di dati.
- Il presente apparecchio non deve essere utilizzato da persone (bambini compresi) che hanno capacità fisiche, sensoriali o mentali ridotte oppure a cui manchi esperienza e/o conoscenza, se le stesse non sono sorvegliate oppure istruite relativamente all'uso dell'apparecchio da parte di una persona responsabile per la loro sicurezza.
  I bambini dovrebbero essere sorvegliati per assicurarsi che non giochino con l'apparecchio.
- Non lasciare utilizzare l'apparecchio ai bambini; non lasciare incustodito l'apparecchio e conservare gli apparecchi inutilizzati in un luogo sicuro fuori dalla portata dei bambini.
- **Controllare alberi e cespugli in merito a corpi estranei, ad es. reti metalliche di recinzione e cavi nascosti.** Rimuovere questi oggetti.
- **Tenere la mano libera a distanza di sicurezza dal settore operativo. Non toccare mai le lame.** Le stesse sono molto affilate ed è possibile tagliarsi.
- Mettere sempre guanti di protezione lavorando con l'apparecchio oppure effettuando lavori di manutenzione/pulizia e rimuovendo sporcizia/materiale tagliato.
- Utilizzare l'apparecchio esclusivamente per i lavori per cui lo stesso è previsto - Uso conforme alle norme.
- **Non modificare alcun componente sull'apparecchio. Esiste il pericolo di lesioni.**
- **Utilizzando l'apparecchio non indossare scarpe aperte.**
- **Utilizzare esclusivamente accessori originali Bosch**.

Indicazioni di sicurezza e indicazioni per l'uso ottimale della batteria ricaricabile

- **Assicurarsi che il prodotto sia spento prima di inserire la batteria ricaricabile.** L'inserimento di una batteria ricaricabile in un prodotto acceso può causare incidenti.
- **Utilizzare esclusivamente batterie ricaricabili Bosch previste per questo apparecchio per il giardinaggio**. L'impiego di batterie ricaricabili diverse da quelle consigliate potrà comportare il pericolo di lesioni e d'incendio.
- **Non aprire la batteria.** Vi è rischio di cortocircuito.





Proteggere la batteria ricaricabile dal calore (ad. es. anche dall'irradiamento solare continuo) dal fuoco, dall'acqua e dall'umidità. Vi è pericolo di esplosione.

- **Se l'apparecchio non viene utilizzato non avvicinare la batteria ricaricabile non usata a fermagli, monete, chiavi, chiodi, viti e neppure ad altri piccoli oggetti metallici che potrebbero provocare un'esclusione dei**

contatti. Un corto circuito tra i contatti della batteria ricaricabile può avere come conseguenza bruciature o incendi.

- ▶ **In caso di danneggiamento ed un uso non corretto della batteria ricaricabile possono fuoriuscire vapori.** Aerare l'area e, in caso di disturbi, consultare un medico. I vapori possono irritare le vie respiratore.
- ▶ **Utilizzare la batteria solo per prodotti del produttore.** Soltanto in questo modo la batteria verrà protetta da pericolosi sovraccarichi.
- ▶ **Qualora si utilizzino oggetti appuntiti, come ad es. chiodi o cacciaviti, oppure se si esercita forza dall'esterno, la batteria potrebbe danneggiarsi.** Potrebbe verificarsi un cortocircuito interno e la batteria potrebbe incendiarsi, emettere fumo, esplodere o surriscaldarsi.
- ▶ **Non mettere la batteria ricaricabile in corto circuito**. Vi è concreto pericolo di esplosione!
- ▶ Proteggere la batteria ricaricabile da umidità ed acqua.
- ▶ Immagazzinare l'apparecchio per il giardinaggio e la batteria ricaricabile esclusivamente nel campo di temperatura tra -20 °C e 50 °C. Ad es. in estate non lasciare in auto la batteria ricaricabile.
- ▶ Pulire di tanto in tanto le fessure di ventilazione della batteria ricaricabile con un pennello morbido, pulito ed asciutto.

Simboli

I simboli seguenti sono importanti per la lettura e la comprensione delle istruzioni d'uso. Memorizzare i simboli ed il loro significato. Un'interpretazione corretta dei simboli contribuisce ad utilizzare meglio ed in modo più sicuro il prodotto.

Simbolo	Significato
	Utilizzare la stazione di ricarica esclusivamente in ambienti interni, a condizioni asciutte.
	Direzione di movimento
	Direzione di reazione
	Accensione
	Spegnimento
	Operazione permessa
	Operazione vietata
CLICK!	Rumore percettibile
	Blocco
	Sblocco
	Peso
	Accessori/parti di ricambio

Descrizione del prodotto e dei servizi forniti



Leggere tutte le indicazioni di sicurezza e le istruzioni operative. La mancata osservanza delle istruzioni e delle indicazioni di sicurezza può essere causa di scosse elettriche, incendi e/o lesioni di grave entità.

Osservare le figure nella parte anteriore delle istruzioni per l'uso.

Uso conforme alle norme

L'apparecchio è idoneo per tagliare in settori privati rami e piante con un diametro fino a 45 mm (35 mm in legno duro). Può essere utilizzata solamente un'asta di prolunga.

Componenti illustrati (vedi figura A)

(1) Lama
(2) Gancio
(3) Testa di taglio
(4) Fissaggio
(5) Impugnatura supplementare
(6) Azionatore 360°
(7) Indicatore dello stato di carica della batteria ricaricabile
(8) Prolunga (1 x)
(9) Copertura della lama
(10) Tasto di sbloccaggio batteria ricaricabile
(11) Batteria ricaricabile[a)]
(12) Stazione di ricarica[a)]

a) **Questo accessorio non è compreso nella fornitura standard.**

Dati tecnici

Cesoia per rami		AdvancedPrune 18V-45
Codice prodotto		**3 600 HC5 ...**
Tensione nominale	V	18

Cesoia per rami		AdvancedPrune 18V-45
Max potenza di taglio	mm	45 (legno dolce)
	mm	35 (legno duro)
Lunghezza del prodotto senza prolunga	m	1,2
Lunghezza del prodotto con prolunga	m	1,8
Peso		
– Senza batteria ricaricabile	kg	2,3
– Senza batteria ricaricabile e con prolunga[A)]	kg	2,8
Numero di serie		Vedi numero di serie (targhetta del tipo) sul prodotto
Temperatura ambiente consigliata in fase di ricarica	°C	0... +35
Temperatura ambiente consentita durante il magazzinaggio	°C	-20... +50
Temperatura ambiente consentita durante funzionamento[B)]	°C	0... +40
Tipo di batteria ricaricabile		PBA 18V...W-. 1,5 Ah, 2,0 Ah, 2,5 Ah, 3,0 Ah, 4,0 Ah, 5,0 Ah, 6,0 Ah

A) **Questo accessorio non è compreso nella fornitura standard.**

B) Prestazioni limitate con temperature < 0 °C

Informazioni sulla rumorosità e sulle vibrazioni

		3 600 HC5 ...
Valori di emissione acustica rilevati conformemente a **EN 62841-1**		
Il livello di rumore stimato A dell'apparecchio ammonta normalmente:		
– Livello di pressione acustica	dB(A)	**70**
– Incertezza della misura K	dB	**3**
– Livello di potenza sonora	dB(A)	**78**
– Incertezza della misura K	dB	**3**
Valori complessivi di oscillazione ah (somma vettoriale delle tre direzioni) e incertezza della misura K misurati conformemente alla **EN 62841-1**		
– Valore di emissione dell'oscillazione a_h	m/s^2	**0,5**
– Incertezza della misura K	m/s^2	**1,5**

Il livello di vibrazione ed il valore di emissione acustica indicati nelle presenti istruzioni sono stati rilevati conformemente ad una procedura di misurazione unificata e sono utilizzabili per confrontare gli elettroutensili. Le stesse procedure sono idonee anche per una valutazione temporanea del livello di vibrazione e dell'emissione acustica.

Il livello di vibrazione ed il valore di emissione acustica sono riferiti agli impieghi principali dell'elettroutensile; qualora, tuttavia, l'elettroutensile venisse utilizzato per altre applicazioni, oppure con accessori differenti o in caso di insufficiente manutenzione, il livello di vibrazione ed il valore di emissione acustica potrebbero variare. Ciò potrebbe aumentare sensibilmente l'emissione di vibrazioni e l'emissione acustica sull'intero periodo di funzionamento.

Montaggio

- ▶ **Afferrare il fissaggio durante la rimozione del tubo/testa di taglio.**
- ▶ Applicare la copertura della lama durante tutti i lavori di montaggio.
- ▶ Effettuare un completo ciclo di taglio prima del lavoro per verificare che la tiranteria sia completamente collegata.

Montaggio/smontaggio testa di taglio (vedi figure B – C)

Come illustrato nella figura **B** spingere la testa di taglio **(3)** nell'apparecchio ed allineare le frecce tra loro.

Premere saldamente la testa di taglio **(3)** nell'apparecchio.

Ruotare saldamente verso destra il fissaggio **(4)** per bloccare la testa di taglio **(3)**.

Per rimuovere la testa di taglio **(3)** svitare il fissaggio **(4)**, allo scopo afferrare la chiusura rotante rossa **(4)** e togliere la testa di taglio **(3)**.

Lo smontaggio avviene in sequenza inversa.

Nota: Rimuovendo la testa di taglio tenerla saldamente e tirare sul fissaggio **(4)**.

Montaggio/smontaggio prolunga (vedi figure D – E)

▶ **Utilizzare sempre solamente un'asta di prolunga con l'apparecchio.**

Rimuovere la testa di taglio.

Spingere la prolunga **(8)** nell'apparecchio.

Premere saldamente la prolunga **(8)** nell'apparecchio.

Ruotare verso destra il fissaggio **(4)** per bloccare la prolunga **(8)**.

Spingere la testa di taglio **(3)** sulla prolunga **(8)**.

Premere saldamente la testa di taglio **(3)** nella prolunga **(8)**.

Ruotare verso destra il fissaggio **(4)** per bloccare la testa di taglio **(3)** sulla prolunga **(8)**.

Lo smontaggio avviene in sequenza inversa.

Nota: Rimuovendo il manico telescopico tenerlo saldamente e tirare sul fissaggio **(4)**.

Trasporto dell'apparecchio (vedi figura F)

Non trasportare l'apparecchio tenendolo per l'azionatore 360° **(6)** o alla prolunga **(8)**. Tenere saldamente l'apparecchio all'impugnatura supplementare **(5)**.

Messa in funzione

▶ **Rimuovere la batteria ricaricabile dall'elettroutensile prima di qualsiasi intervento sull'elettroutensile stesso (ad es. manutenzione, cambio dell'utensile ecc.) nonché durante il suo trasporto e la conservazione o in caso di un guasto.** In caso di azionamento accidentale dell'interruttore di avvio/arresto esiste pericolo di lesioni.

Inserimento/rimozione della batteria ricaricabile (vedi figura G)

Nota: Se non vengono utilizzate batterie ricaricabili adatte possono verificarsi funzionamenti difettosi o è possibile il danneggiamento del prodotto.

Inserire la batteria carica **(11)**. Assicurarsi che la batteria ricaricabile sia inserita completamente.

Per la rimozione della batteria ricaricabile **(11)** dall'apparecchio premere il tasto di sbloccaggio batteria ricaricabile **(10)** e togliere la batteria.

Indicatore dello stato di carica della batteria ricaricabile (vedi figura H)

L'indicatore dello stato di carica della batteria **(7)** segnala, ad elettroutensile acceso, l'autonomia ancora disponibile della batteria e un sovraccarico.

LED	Autonomia
Per 5 secondi luce continua 3 x verde	>60 %
Per 5 secondi luce continua 2 x verde	30 – 60 %
Per 5 secondi luce continua 1 x verde	10 – 30 %
Luce intermittente lenta 1 x verde	>10 %
3 LED lampeggiano	Sovraccarico / surriscaldamento / anomalia

Uso

Uso azionatore 360° (vedi figura I)

Attivare l'azionatore 360° **(6)** ruotando in senso orario e tirare poi con cautela all'indietro l'azionatore 360° **(6)** per azionare le lame ed effettuare il taglio.

Rilasciando l'azionatore 360° **(6)** le lame **(1)** vengono aperte e sono pronte per il taglio successivo.

Indicazioni operative

▶ **Rimuovere la batteria ricaricabile dall'elettroutensile prima di qualsiasi intervento sull'elettroutensile stesso (ad es. manutenzione, cambio dell'utensile ecc.) nonché durante il suo trasporto e la conservazione o in caso di un guasto.** In caso di azionamento accidentale dell'interruttore di avvio/arresto esiste pericolo di lesioni.

Suggerimenti per il taglio (vedi figure J – L)

Utilizzando l'apparecchio assumere una postura stabile. Postura instabile, mancanza di guanti o batteria inserita possono causare lesioni gravi.

Lavorare all'apparecchio sempre con entrambe le mani. Non toccare in nessun caso le lame senza guanti o con batteria inserita.

L'apparecchio è previsto per l'impiego da parte dell'operatore sul terreno e non su scale o altri supporti instabili.

Grazie all'azionatore 360° **(6)** è possibile tenere l'apparecchio in differenti posizioni di lavoro.

L'azionatore 360° **(6)** consente una completa rotazione dell'utensile per adattare la testa di taglio ai rispettivi compiti.

Utilizzare il gancio **(2)**, per tirare verso di sé rami già tagliati e aggrovigliati.

Se la lama rimane bloccata in un ramo, muovere leggermente avanti e indietro l'utensile in direzione di taglio.

Durante la potatura indossare sempre l'equipaggiamento protettivo personale raccomandato.

Per garantire una ricrescita sana non si dovrebbe tagliare mai troppo vicino al tronco.

Rimuovendo un germoglio completo, tagliarlo alla sua ramificazione.

Tagliare il ramo singolarmente.

Rimuovere vegetazione sottile o fragile.

In linea di massima rimuovere rami morti, danneggiati oppure malati.

Individuazione dei guasti e rimedi



La tabella che segue contiene informazioni generali per l'eliminazione dei difetti. L'indicatore dello stato di carica della batteria fornisce informazioni supplementari che possono essere impiegate per l'identificazione di un errore o di un problema.

Problema	Possibili cause	Rimedi
LED lampeggiano	Ramo troppo duro per il taglio	Cercare di effettuare il taglio in un settore del ramo più sottile
	Batteria o apparecchio surriscaldati	Lasciare raffreddare batteria ed apparecchio
	Altre anomalie	Contattare il Servizio Assistenza Tecnica Clienti
Testina di taglio non funziona o non si chiude	Tiranteria di azionamento interna non è scattata in posizione completamente	Compressione manuale delle lame
	Testa di taglio/prolunga montate non correttamente	Montare correttamente la testa di taglio/prolunga (vedi «Montaggio/smontaggio testa di taglio (vedi figure **B** – **C**)», Pagina 60) e (vedi «Montaggio/smontaggio prolunga (vedi figure **D** – **E**)», Pagina 61)
	Sporcizia sulla lama	Rimuovere la sporcizia dalla lama
Apparecchio si arresta durante il taglio	Ramo troppo duro per il taglio	Cercare di effettuare il taglio in un settore del ramo più sottile
	Carica della batteria troppo scarsa	Ricaricare la batteria
	Apparecchio surriscaldato	Lasciare raffreddare l'apparecchio
	Lame non affilate o rotte	Sostituire le lame/testa di taglio
	Tiranteria di azionamento interna danneggiata	Contattare il Servizio Assistenza Tecnica Clienti
Potenza di taglio scarsa	Lame non affilate o rotte	Sostituire le lame/testa di taglio
	Batteria ricaricabile difettosa	Sostituire la batteria
	Vite della lama allentata	Contattare il Servizio Assistenza Tecnica Clienti
	Apparecchio difettoso	Contattare il Servizio Assistenza Tecnica Clienti
La prolunga o la testa di taglio non possono essere montate	Allineamento errato delle parti	Montare correttamente la testa di taglio/prolunga (vedi «Montaggio/smontaggio testa di taglio (vedi figure **B** – **C**)», Pagina 60) e (vedi «Montaggio/smontaggio prolunga (vedi figure **D** – **E**)», Pagina 61)
	Lame non si aprono completamente	Montare nuovamente ed effettuare il ciclo di taglio
	Anomalia del collegamento	Contattare il Servizio Assistenza Tecnica Clienti
Non è possibile rimuovere la prolunga o la testa di taglio	Tiranteria di azionamento interna non sbloccata	Prestare attenzione affinché il fissaggio **(4)** sia tirato verso l'alto durante la rimozione
Calore eccessivo dal motore	Utilizzo eccessivo	Lasciare raffreddare l'apparecchio
	Fessure di ventilazione intasate	Rimuovere la sporcizia
	Lubrificazione necessaria	Applicare spray di lubrificazione raccomandato
Rumori/vibrazioni eccessivi/e	Apparecchio difettoso	Contattare il Servizio Assistenza Tecnica Clienti

Problema	Possibili cause	Rimedi
Azionatore 360° non può essere ruotato o premuto/tirato	Azionatore 360° difettoso	Contattare il Servizio Assistenza Tecnica Clienti
Apparecchio funziona con interruzioni	Batteria ricaricabile non inserita correttamente	Rimuovere la batteria ed inserirla di nuovo
	Apparecchio difettoso	Contattare il Servizio Assistenza Tecnica Clienti
Apparecchio non funziona	Carica della batteria troppo scarsa	Ricaricare la batteria
	Batteria ricaricabile non inserita correttamente	Rimuovere la batteria ed inserirla di nuovo
	Apparecchio/batteria ricaricabile difettoso/a	Contattare il Servizio Assistenza Tecnica Clienti

Manutenzione ed assistenza

Manutenzione, pulizia e magazzinaggio

- ▶ **Rimuovere la batteria ricaricabile dall'apparecchio per il giardinaggio prima di qualsiasi intervento sull'apparecchio stesso (ad es. manutenzione, cambio dell'utensile ecc.) nonché durante il suo trasporto e la conservazione.** In caso di azionamento involontario dell'azionatore esiste pericolo di lesioni.
- ▶ **Tenere il prodotto pulito per poter lavorare bene ed in modo sicuro.**

Utilizzare un panno umido per pulire la lama dopo l'uso.

Per garantire un funzionamento sicuro ed efficiente tenere pulito il prodotto e le fessure di ventilazione.

Prima e dopo l'uso applicare spray lubrificante. Non inalare gli aerosol dello spray lubrificante. Applicare in un'area ben ventilata.

Non spruzzare mai il prodotto con acqua.

Non immergere mai il prodotto in acqua.

Immagazzinare il prodotto in un posto sicuro ed asciutto e al di fuori della portata dei bambini.

Assicurarsi sempre che tutti i dadi, i perni e le viti siano ben serrati affinché sia possibile lavorare in modo sicuro con il prodotto.

Controllare il prodotto e per ragioni di sicurezza sostituire parti usurate o danneggiate.

Accertarsi che le parti di ricambio da sostituire provengano da Bosch. Non modificare l'apparecchio.

Cura della batteria ricaricabile

Osservare le seguenti indicazioni e provvedimenti per garantire un utilizzo ottimale della batteria ricaricabile:

- Proteggere la batteria ricaricabile da umidità ed acqua.
- Immagazzinare la batteria ricaricabile separatamente e non nell'apparecchio per il giardinaggio.
- In caso di irradiamento solare diretto non lasciare la batteria ricaricabile nell'apparecchio per il giardinaggio.
- La temperatura ottimale per la conservazione della batteria ricaricabile è di 5 °C.
- Pulire di tanto in tanto le fessure di ventilazione della batteria ricaricabile con un pennello morbido, pulito ed asciutto.

Un tempo di funzionamento notevolmente ridotto dopo la ricarica indica che la batteria ricaricabile è consumata e deve essere sostituita.

Assistenza clienti e consulenza impieghi

Il servizio di assistenza risponde alle Vostre domande relative alla riparazione ed alla manutenzione del Vostro prodotto nonché concernenti le parti di ricambio. Disegni esplosi ed informazioni relative alle parti di ricambio sono consultabili anche sul sito: **www.bosch-pt.com**
Il team Bosch che si occupa della consulenza impieghi vi aiuterà in caso di domande relative ai nostri prodotti ed ai loro accessori.

In caso di richieste o di ordinazione di pezzi di ricambio, comunicare sempre il codice prodotto a 10 cifre riportato sulla targhetta di identificazione del prodotto.

Italia
Tel.: (02) 3696 2314
E-Mail: pt.hotlinebosch@it.bosch.com

Ulteriori indirizzi per l'assistenza sono indicati sotto:
www.bosch-pt.com/serviceaddresses

Trasporto

Le batterie ricaricabili agli ioni di litio raccomandate sono soggette ai requisiti di legge relativi a merci pericolose. Le batterie ricaricabili possono essere trasportate su strada tramite l'utente senza ulteriori precauzioni.

In caso di spedizione tramite terzi (ad es.: trasporto aereo oppure spedizioniere) devono essere osservati particolari requisiti relativi ad imballo e marcatura. In questo caso per la preparazione del pezzo da spedire è necessario ricorrere ad un esperto per merce pericolosa.

Spedire batterie ricaricabili solamente se la carcassa non è danneggiata. Coprire con nastro adesivo i contatti scoperti ed imballare la batteria ricaricabile in modo tale che non si muova nell'imballo. Attenersi anche alle eventuali prescrizioni integrative nazionali.

Smaltimento



Avviare ad un riciclaggio rispettoso dell'ambiente prodotti, batterie ricaricabili, accessori ed imballaggi non più impiegabili.



Non gettare prodotti e batterie ricaricabili/pile tra i rifiuti domestici!

Solo per i Paesi della UE:

Conformemente alla direttiva europea 2012/19/UE i prodotti diventati inservibili e, in base alla direttiva europea 2006/66/CE, le batterie ricaricabili/pile difettose o consumate devono essere raccolte separatamente ed essere inviate ad una riutilizzazione ecologica.

In caso di smaltimento effettuato in maniera impropria, i rifiuti di apparecchiature elettriche ed elettroniche, a causa della possibile presenza di sostanza pericolose, possono avere effetti dannosi sull'ambiente e sulla salute dell'uomo.

Batterie ricaricabili/Batterie:

Ioni di litio:

Osservare le istruzioni riportate nel paragrafo (vedi «Trasporto», Pagina 63).

Nederlands

Veiligheidsvoorschriften

Verklaring van de pictogrammen



Algemene waarschuwing.



Lees de gebruiksaanwijzing.



Niet in de regen gebruiken.



WAARSCHUWING: Verwijder de accu vóór onderhoudswerkzaamheden.



WAARSCHUWING: Houd omstanders uit de buurt.



Draag oog- en hoofdbescherming.



Draag slipvaste schoenen.



Draag veiligheidshandschoenen.



Houd uw handen uit de buurt van het mes.

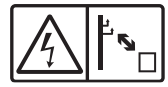

Houd voldoende afstand tot stroomleidingen.

Algemene veiligheidsaanwijzingen voor elektrische gereedschappen

⚠ WAARSCHUWING **Lees alle waarschuwingen, veiligheidsaanwijzingen, afbeeldingen en specificaties die bij dit elektrische gereedschap worden geleverd.** Als de hieronder vermelde aanwijzingen niet worden opgevolgd, kan dit een elektrische schok, brand en/of ernstig letsel tot gevolg hebben.

Bewaar alle waarschuwingen en voorschriften voor toekomstig gebruik.

Het in de waarschuwingen gebruikte begrip elektrisch gereedschap heeft betrekking op elektrische gereedschappen voor gebruik op het stroomnet (met netsnoer) en op elektrische gereedschappen voor gebruik met een accu (zonder netsnoer).

Veiligheid van de werkomgeving

- **Houd uw werkomgeving schoon en goed verlicht.** Een rommelige of onverlichte werkomgeving kan tot ongevallen leiden.
- **Werk met het elektrische gereedschap niet in een omgeving met explosiegevaar waarin zich brandbare vloeistoffen, brandbare gassen of brandbaar stof bevinden.** Elektrische gereedschappen veroorzaken vonken die het stof of de dampen tot ontsteking kunnen brengen.
- **Houd kinderen en andere personen tijdens het gebruik van het elektrische gereedschap uit de buurt.** Wanneer u wordt afgeleid, kunt u de controle over het gereedschap verliezen.

Elektrische veiligheid

- **De aansluitstekker van het elektrische gereedschap moet in het stopcontact passen. De stekker mag in geen geval worden veranderd. Gebruik geen adapterstekkers in combinatie met geaarde elektrische gereedschappen.** Onveranderde stekkers en passende stopcontacten beperken het risico van een elektrische schok.
- **Voorkom aanraking van het lichaam met geaarde oppervlakken, bijvoorbeeld van buizen, verwarmingen, fornuizen en koelkasten.** Er bestaat een verhoogd risico door een elektrische schok wanneer uw lichaam geaard is.
- **Houd het gereedschap uit de buurt van regen en vocht.** Het binnendringen van water in het elektrische gereedschap vergroot het risico van een elektrische schok.
- **Gebruik de kabel niet voor een verkeerd doel, om het elektrische gereedschap te dragen of op te hangen of om de stekker uit het stopcontact te trekken. Houd de**

kabel uit de buurt van hitte, olie, scherpe randen of bewegende delen. Beschadigde of in de war geraakte kabels vergroten het risico van een elektrische schok.

- ▶ **Wanneer u buitenshuis met elektrisch gereedschap werkt, dient u alleen verlengkabels te gebruiken die voor gebruik buitenshuis zijn goedgekeurd.** Het gebruik van een voor gebruik buitenshuis geschikte verlengkabel beperkt het risico van een elektrische schok.
- ▶ **Als het gebruik van het elektrische gereedschap in een vochtige omgeving onvermijdelijk is, dient u een aardlekschakelaar te gebruiken.** Het gebruik van een aardlekschakelaar vermindert het risico van een elektrische schok.

Veiligheid van personen

- ▶ **Wees alert, let goed op wat u doet en ga met verstand te werk bij het gebruik van het elektrische gereedschap. Gebruik geen elektrisch gereedschap, wanneer u moe bent of onder invloed staat van drugs, alcohol of medicijnen.** Een moment van onoplettendheid bij het gebruik van het elektrische gereedschap kan tot ernstige verwondingen leiden.
- ▶ **Draag persoonlijke beschermingsmiddelen. Draag altijd een veiligheidsbril.** Het dragen van persoonlijke beschermingsmiddelen zoals een stofmasker, slipvaste werkschoenen, een veiligheidshelm of gehoorbescherming, afhankelijk van de aard en het gebruik van het elektrische gereedschap, vermindert het risico van verwondingen.
- ▶ **Voorkom per ongeluk inschakelen. Controleer dat het elektrische gereedschap uitgeschakeld is, voordat u de stekker in het stopcontact steekt of de accu aansluit en voordat u het gereedschap oppakt of draagt.** Wanneer u bij het dragen van het elektrische gereedschap uw vinger aan de schakelaar hebt of wanneer u het gereedschap ingeschakeld op de stroomvoorziening aansluit, kan dit tot ongevallen leiden.
- ▶ **Verwijder instelgereedschappen of schroefsleutels, voordat u het elektrische gereedschap inschakelt.** Een instelgereedschap of sleutel in een draaiend deel van het gereedschap kan tot verwondingen leiden.
- ▶ **Voorkom een onevenwichtige lichaamshouding. Zorg ervoor dat u stevig staat en steeds in evenwicht blijft.** Daardoor kunt u het elektrische gereedschap in onverwachte situaties beter onder controle houden.
- ▶ **Draag geschikte kleding. Draag geen loshangende kleding of sieraden. Houd haren en kleding uit de buurt van bewegende delen.** Loshangende kleding, lange haren en sieraden kunnen door bewegende delen worden meegenomen.
- ▶ **Wanneer stofafzuigings- of stofopvangvoorzieningen kunnen worden gemonteerd, dient u zich ervan te verzekeren dat deze zijn aangesloten en juist worden gebruikt.** Het gebruik van een stofafzuiging beperkt het gevaar door stof.
- ▶ **Ondanks het feit dat u eventueel heel goed vertrouwd bent met het gebruik van gereedschappen, moet u ervoor zorgen dat u niet nonchalant wordt en veiligheidsvoorschriften voor het gereedschap gaat negeren.** Een onoplettende handeling kan binnen een fractie van een seconde ernstig letsel veroorzaken.

Zorgvuldige omgang met en zorgvuldig gebruik van elektrische gereedschappen

- ▶ **Overbelast het elektrische gereedschap niet. Gebruik voor uw werkzaamheden het daarvoor bestemde elektrische gereedschap.** Met het passende elektrische gereedschap werkt u beter en veiliger binnen het aangegeven capaciteitsbereik.
- ▶ **Gebruik geen elektrisch gereedschap waarvan de schakelaar defect is.** Elektrisch gereedschap dat niet meer kan worden in- of uitgeschakeld, is gevaarlijk en moet worden gerepareerd.
- ▶ **Trek de stekker uit het stopcontact en/of neem de accu (indien uitneembaar) uit het elektrische gereedschap, voordat u het elektrische gereedschap instelt, accessoires wisselt of het elektrische gereedschap opbergt.** Deze voorzorgsmaatregel voorkomt onbedoeld starten van het elektrische gereedschap.
- ▶ **Bewaar niet-gebruikte elektrische gereedschappen buiten bereik van kinderen. Laat het gereedschap niet gebruiken door personen die er niet mee vertrouwd zijn en deze aanwijzingen niet hebben gelezen.** Elektrische gereedschappen zijn gevaarlijk wanneer deze door onervaren personen worden gebruikt.
- ▶ **Pleeg onderhoud aan elektrische gereedschappen en accessoires. Controleer of bewegende delen van het gereedschap correct functioneren en niet vastklemmen en of onderdelen zodanig gebroken of beschadigd zijn dat de werking van het elektrische gereedschap nadelig wordt beïnvloed. Laat deze beschadigde onderdelen vóór gebruik repareren.** Veel ongevallen hebben hun oorzaak in slecht onderhouden elektrische gereedschappen.
- ▶ **Houd snijdende inzetgereedschappen scherp en schoon.** Zorgvuldig onderhouden snijdende inzetgereedschappen met scherpe snijkanten klemmen minder snel vast en zijn gemakkelijker te geleiden.
- ▶ **Gebruik elektrisch gereedschap, accessoires, inzetgereedschappen en dergelijke volgens deze aanwijzingen. Let daarbij op de arbeidsomstandigheden en de uit te voeren werkzaamheden.** Het gebruik van elektrische gereedschappen voor andere dan de voorziene toepassingen kan tot gevaarlijke situaties leiden.
- ▶ **Houd handgrepen en greepvlakken droog, schoon en vrij van olie en vet.** Gladde handgrepen en greepvlakken verhinderen dat het gereedschap in onverwachte situaties veilig kan worden gehanteerd en bediend.

Gebruik en onderhoud van accugereedschappen

- ▶ **Laad accu's alleen op in oplaadapparaten die door de fabrikant worden geadviseerd.** Voor een oplaadapparaat dat voor een bepaald type accu geschikt is, bestaat brandgevaar wanneer het met andere accu's wordt gebruikt.

- ▶ **Gebruik alleen de daarvoor bedoelde accu's in de elektrische gereedschappen.** Het gebruik van andere accu's kan tot verwondingen en brandgevaar leiden.
- ▶ **Voorkom aanraking van de niet-gebruikte accu met paperclips, munten, sleutels, spijkers, schroeven en andere kleine metalen voorwerpen die overbrugging van de contacten kunnen veroorzaken.** Kortsluiting tussen de accucontacten kan brandwonden of brand tot gevolg hebben.
- ▶ **Bij verkeerd gebruik kan vloeistof uit de accu lekken. Voorkom contact daarmee. Spoel bij onvoorzien contact met water af. Wanneer de vloeistof in de ogen komt, dient u bovendien een arts te raadplegen.** Gelekte accuvloeistof kan tot huidirritaties en verbrandingen leiden.
- ▶ **Gebruik accu of gereedschap niet, als deze beschadigd of veranderd zijn.** Beschadigde of veranderde accu's kunnen onvoorspelbaar gedrag vertonen, waardoor een brand, explosie of het gevaar van letsel kan ontstaan.
- ▶ **Stel accu of gereedschap niet bloot aan vuur of overmatige temperaturen.** Blootstelling aan vuur of temperaturen boven 130 °C kan een explosie veroorzaken.
- ▶ **Volg alle aanwijzingen voor het laden en laad de accu of het gereedschap niet buiten het temperatuurbereik dat in de aanwijzingen is vermeld.** Verkeerd laden of laden bij temperaturen buiten het vastgelegde bereik kan de accu beschadigen en het risico van brand vergroten.

Service

- ▶ **Laat het elektrische gereedschap alleen repareren door gekwalificeerd en vakkundig personeel en alleen met originele vervangingsonderdelen.** Daarmee wordt gewaarborgd dat de veiligheid van het gereedschap in stand blijft.
- ▶ **Voer nooit servicewerkzaamheden aan beschadigde accu's uit.** Service van accu's dient uitsluitend te worden uitgevoerd door de fabrikant of erkende servicewerkplaatsen.

Veiligheidsvoorschriften voor snoeischaren

- ▶ **Gebruik de snoeischaar niet bij slecht weer, in het bijzonder wanneer gevaar van blikseminslag bestaat.** Daardoor verkleint u het gevaar door de bliksem te worden getroffen.
- ▶ **Houd alle stroomkabels en -leidingen uit de buurt van de plaats waar wordt geknipt of gesnoeid.** Stroomkabels of -leidingen kunnen verborgen zijn en daardoor bij vergissing door het mes worden doorgeknipt.
- ▶ **Houd de snoeischaar alleen vast aan de geïsoleerde grepen, omdat het mes in aanraking kan komen met verborgen elektriciteitsleidingen.** Contact van de messen met een spanningvoerende leiding kan metalen delen van de snoeischaar onder spanning zetten en tot een elektrische schok leiden.
- ▶ **Houd alle lichaamsdelen uit de buurt van het mes.** Een moment van onoplettendheid tijdens het gebruik van de snoeischaar kan tot ernstig letsel leiden.
- ▶ **Let er altijd op dat u stevig staat en gebruik de snoeizaag alleen als u op de grond staat.** Als u op een gladde ondergrond of niet stevig staat, kunt u uw evenwicht of de controle over de machine verliezen.
- ▶ **Houd er bij het afzagen van een onder spanning staande tak rekening mee dat deze terugveert.** Als de spanning in de houtvezels vrijkomt, kan de gespannen tak de bediener raken en letsel veroorzaken.
- ▶ **Gebruik de snoeizaag niet terwijl u in een boom klimt, op een ladder staat of een instabiele ondergrond gebruikt.** Het op deze manier bedienen van een snoeizaag kan leiden tot evenwichtsverlies, controleverlies en letsel.
- ▶ **Zorg ervoor dat alle aan/uit-schakelaars uitgeschakeld zijn en de accu verwijderd of losgekoppeld is wanneer u vastzittend materiaal verwijdert of onderhoud aan het gereedschap uitvoert.** Onverwacht starten van de accusnoeischaar bij het verwijderen van vastzittend materiaal of bij onderhoudswerkzaamheden kan tot ernstig letsel leiden.
- ▶ **Draag de snoeischaar aan de greep terwijl het mes stilstaat en let erop dat u geen aan/uit-schakelaar bedient.** Zorgvuldig dragen van de snoeischaar verkleint het risico van een onbedoelde start en daaruit voortkomend gevaar van letsel door de messen.
- ▶ **Breng altijd de mesbescherming aan voordat u de snoeischaar vervoert of opbergt.** Zorgvuldige omgang met de snoeischaar verkleint het gevaar van letsel door de messen.
- ▶ **Om het risico op elektrische schokken te verminderen, mag u de snoeischaar met groot bereik nooit in de buurt van elektriciteitskabels gebruiken.** Contact met elektriciteitskabels of gebruik in de buurt van elektriciteitskabels kan letsel of een elektrische schok veroorzaken, met de dood als gevolg.
- ▶ **Gebruik altijd twee handen wanneer u de snoeischaar met groot bereik bedient.** Houd de snoeischaar met groot bereik met beide handen vast om te voorkomen dat u de controle verliest.
- ▶ **Gebruik altijd een veiligheidshelm wanneer u de snoeischaar met groot bereik boven uw hoofd bedient.** Vallende voorwerpen kunnen ernstig letsel veroorzaken.

Aanvullende veiligheidsvoorschriften

- ▶ **Dit gereedschap bevat magneten - Breng de magneet niet in de buurt van implantaten en andere medische apparaten, zoals pacemakers of insulinepompen, magnetische gegevensdragers en magnetisch gevoelige apparaten.** De magneet brengt een veld voort dat de functie van medische apparaten nadelig kan beïnvloeden of tot onomkeerbaar gegevensverlies kan leiden.
- ▶ Dit gereedschap is niet bestemd voor gebruik door personen (inclusief kinderen) met beperkte fysieke, zintuiglijke of geestelijke vermogens of met beperkte ervaring en/of beperkte kennis, tenzij zij onder toezicht staan van een voor hun veiligheid verantwoordelijke persoon, of tenzij zij van deze persoon instructies ontvangen ten aanzien

van het gebruik van het gereedschap.
Op kinderen moet toezicht worden gehouden om er zeker van te zijn dat ze niet met het gereedschap spelen.

- ▶ Laat kinderen het gereedschap niet gebruiken. Laat het gereedschap niet onbeheerd en bewaar niet-gebruikte gereedschappen op een veilige plaats buiten het bereik van kinderen.
- ▶ **Controleer bomen en struiken op vreemde voorwerpen, zoals gaashekwerk en verborgen leidingen.** Verwijder deze voorwerpen.
- ▶ **Houd uw vrije hand op een veilige afstand tot de plaats waar u werkt. Raak de messen niet aan.** Deze zijn zeer scherp en u kunt zich eraan snijden.
- ▶ Draag altijd werkhandschoenen wanneer u met het gereedschap werkt, tijdens onderhoud en reiniging en wanneer u vuil of snijgoed verwijdert.
- ▶ Gebruik het gereedschap alleen voor de werkzaamheden waarvoor het bedoeld is - Gebruik volgens bestemming.
- ▶ **Verander geen componenten aan het gereedschap. Er bestaat letselgevaar.**
- ▶ **Draag geen open schoenen wanneer u het gereedschap gebruikt.**
- ▶ **Gebruik alleen origineel Bosch toebehoren.**

Veiligheidsvoorschriften voor de optimale omgang met de accu

- ▶ **Controleer dat het product uitgeschakeld is voordat u de accu plaatst.** Het plaatsen van een accu in een product dat ingeschakeld is, kan tot ongevallen leiden.
- ▶ **Gebruik alleen de voor dit tuingereedschap voorziene Bosch-accu's.** Het gebruik van andere accu's kan tot letsel en brandgevaar leiden.
- ▶ **Open de accu niet.** Er bestaat gevaar voor kortsluiting.





Bescherm de accu tegen hitte, bijv. ook tegen fel zonlicht, vuur, water en vocht. Er bestaat explosiegevaar.

- ▶ **Voorkom, wanneer u het gereedschap niet gebruikt, aanraking van de niet-gebruikte accu met paperclips, munten, sleutels, spijkers, schroeven en andere kleine metalen voorwerpen die overbrugging van de contacten kunnen veroorzaken.** Kortsluiting tussen de accucontacten kan brandwonden of brand tot gevolg hebben.
- ▶ **Bij beschadiging en onjuist gebruik van de accu kunnen er dampen vrijkomen.** Zorg voor ventilatie en ga bij klachten naar een arts. De dampen kunnen de luchtwegen irriteren.
- ▶ **Gebruik de accu alleen in producten van de fabrikant.** Alleen zo wordt de accu tegen gevaarlijke overbelasting beschermd.
- ▶ **Door spitse voorwerpen, zoals bijv. spijkers of schroevendraaiers, of door krachtinwerking van buitenaf kan de accu beschadigd worden.** Er kan een interne kortsluiting ontstaan en de accu doen branden, roken, exploderen of oververhitten.
- ▶ **Sluit de accu niet kort.** Er bestaat explosiegevaar.
- ▶ Bescherm de accu tegen vocht en water.
- ▶ Bewaar het tuingereedschap en de accu alleen in het temperatuurbereik tussen –20 en 50 °C. Laat de accu bijvoorbeeld in de zomer niet in de auto liggen.
- ▶ Reinig de ventilatieopeningen van de accu af en toe met een zachte, schone en droge kwast.

Symbolen

De volgende symbolen zijn van betekenis voor het lezen en begrijpen van de gebruiksaanwijzing. Zorg ervoor dat u de symbolen en hun betekenis herkent. Het juiste begrip van de symbolen helpt u het product goed en veilig te gebruiken.

Symbool	Betekenis
	Gebruik het oplaadapparaat alleen binnenshuis en onder droge omstandigheden.
	Bewegingsrichting
	Reactierichting
	Inschakelen
	Uitschakelen
	Toegestane handeling
	Verboden handeling
CLICK!	Hoorbaar geluid
	Vergrendelen
	Ontgrendelen
	Gewicht
	Toebehoren en vervangingsonderdelen

Beschrijving van product en werking



Lees alle veiligheidsvoorschriften en instructies. Als de veiligheidsvoorschriften en instructies niet worden opgevolgd, kan dit een elektrische schok, brand of ernstig letsel tot gevolg hebben.

Neem de afbeeldingen in het voorste gedeelte van de gebruiksaanwijzing in acht.

Gebruik volgens bestemming

Het gereedschap is bestemd voor het bij particulier gebruik knippen en snoeien van takken en planten met een diameter tot 45 mm (35 mm hard hout).

Er mag slechts één verlengstang worden gebruikt.

Afgebeelde componenten (zie afbeelding A)

(1) Mes
(2) Haak
(3) Snijkop
(4) Bevestiging
(5) Extra greep
(6) 360° trekker
(7) Accuoplaadindicatie
(8) Verlengstuk (1 x)
(9) Mesbescherming
(10) Accuontgrendelingsknop
(11) Accu[a)]
(12) Oplaadapparaat[a)]

a) **Dit toebehoren wordt niet standaard meegeleverd.**

Technische gegevens

Snoeischaar		**AdvancedPrune 18V-45**
Productnummer		**3 600 HC5 ...**
Nominale spanning	V	18
Max. knip- en snoeivermogen	mm	45 (zacht hout)
	mm	35 (hard hout)
Lengte van product zonder verlengstuk	m	1,2
Lengte van product met verlengstuk	m	1,8
Gewicht		
– zonder accu	kg	2,3
– zonder accu en met verlenging[A)]	kg	2,8
Serienummer		Zie serienummer (typeplaatje) op product
Aanbevolen omgevingstemperatuur bij opladen	°C	0... +35
Geadviseerde omgevingstemperatuur bij opslag	°C	-20... +50
Toegestane omgevingstemperatuur bij gebruik[B)]	°C	0... +40
Accutype		PBA 18V...W-. 1,5 Ah, 2,0 Ah, 2,5 Ah, 3,0 Ah, 4,0 Ah, 5,0 Ah, 6,0 Ah

A) **Dit toebehoren wordt niet standaard meegeleverd.**

B) beperkt vermogen bij temperaturen < 0 °C

Informatie over geluid en trillingen

		3 600 HC5 ...
Geluidsemissiewaarden bepaald volgens **EN 62841-1**		
Het A-gewogen geluidsniveau van het gereedschap bedraagt kenmerkend:		
– Geluidsdrukniveau	dB(A)	**70**
– Onzekerheid K	dB	**3**
– Geluidsvermogenniveau	dB(A)	**78**
– Onzekerheid K	dB	**3**
Totale trillingswaarden ah (vectorsom van drie richtingen) en onzekerheid K bepaald volgens **EN 62841-1**		
– Trillingsemissiewaarde a_h	m/s^2	**0,5**
– Onzekerheid K	m/s^2	**1,5**

Het in deze gebruiksaanwijzing vermelde trillingsniveau en de geluidsemissiewaarde zijn gemeten met een genormeerde meetmethode en kunnen worden gebruikt om elektrische gereedschappen met elkaar te vergelijken. Ze zijn ook ge-

schikt voor een voorlopige inschatting van de trillings- en geluidsemissie.

Het aangegeven trillingsniveau en de aangegeven geluidsemissiewaarde representeren de voornaamste toepassingen van het elektrische gereedschap. Wanneer het elektrische gereedschap echter wordt gebruikt voor andere toepassingen, met afwijkende inzetgereedschappen of onvoldoende onderhoud, dan kunnen het trillingsniveau en de geluidsemissiewaarde afwijken. Dit kan de trillings- en geluidsemissie gedurende de gehele arbeidsperiode duidelijk verhogen.

Montage

- ▶ **Pak de bevestiging vast wanneer u de buis/snijkop lostrekt.**
- ▶ Breng de mesbescherming aan tijdens alle montagewerkzaamheden.
- ▶ Voer vóór de werkzaamheden een volledige snijbewerking uit om te controleren of de stang stevig verbonden is.

Montage/demontage snijkop (zie afbeeldingen B – C)

Zoals te zien op afbeelding **B** schuift u de snijkop **(3)** in het gereedschap en lijnt u de pijlen met elkaar uit.

Druk de snijkop **(3)** stevig in het gereedschap.

Draai de bevestiging **(4)** stevig naar rechts om de snijkop **(3)** vast te zetten.

Om de snijkop **(3)** te verwijderen, draait u het bevestiging **(4)** los door de rode draaisluiting **(4)** vast te pakken en de snijkop **(3)** los te trekken.

De demontage vindt plaats in omgekeerde volgorde.

Opmerking: Houd bij het verwijderen de snijkop stevig vast en trek aan de bevestiging **(4)**.

Montage/demontage verlengstuk (zie afbeeldingen D – E)

- ▶ **Gebruik altijd slechts één verlengstang met het gereedschap.**

Verwijder de snijkop.

Schuif het verlengstuk **(8)** in het gereedschap.

Druk het verlengstuk **(8)** stevig in het gereedschap.

Draai de bevestiging **(4)** naar rechts om het verlengstuk **(8)** vast te zetten.

Schuif de snijkop **(3)** op het verlengstuk **(8)**.

Druk de snijkop **(3)** stevig in het verlengstuk **(8)**.

Draai de bevestiging **(4)** naar rechts om de snijkop **(3)** aan het verlengstuk **(8)** vast te zetten.

De demontage vindt plaats in omgekeerde volgorde.

Opmerking: Houd bij het verwijderen de telescoopsteel stevig vast en trek aan de bevestiging **(4)**.

Gereedschap dragen (zie afbeelding F)

Draag het gereedschap niet aan de 360°-trekker **(6)** of aan de verlenging **(8)**. Houd het gereedschap vast aan de extra handgreep **(5)** .

Ingebruikneming

- ▶ **Verwijder altijd de accu vóór werkzaamheden aan het gereedschap (zoals het uitvoeren van onderhoud en het wisselen van inzetgereedschap), vóór het vervoeren en opbergen en in het geval van een storing.** Bij per ongeluk bedienen van de aan/uit-schakelaar bestaat letselgevaar.

Accu inzetten of verwijderen (zie afbeelding G)

Opmerking: Als niet-geschikte accu's worden gebruikt, kan dit leiden tot storingen of beschadiging van het product.

Plaats de opgeladen accu **(11)** in het gereedschap. Controleer dat de accu volledig is ingezet.

Als u de accu **(11)** uit het gereedschap wilt verwijderen, drukt u op de accuontgrendelingsknop **(10)** en trekt u de accu naar buiten.

Accu-oplaadindicatie (zie afbeelding H)

De accuoplaadindicatie **(7)** signaleert bij ingeschakeld elektrisch gereedschap de nog beschikbare accucapaciteit of een overbelasting.

LED	Capaciteit
Continu licht gedurende 5 seconden 3 x groen	>60 %
Continu licht gedurende 5 seconden 2 x groen	30 – 60 %
Continu licht gedurende 5 seconden 1 x groen	10 – 30 %
Langzaam knipperlicht 1 x groen	<10 %
3 LED's knipperen	Overbelasting / Oververhitting / Storing

Gebruik

Bediening 360° trekker (zie afbeelding I)

Activeer de 360° trekker **(6)** door deze rechtsom te draaien en trek de 360° trekker **(6)** dan voorzichtig naar achteren om de messen te activeren en de snede te maken.

Wanneer u de 360° trekker **(6)** loslaat, worden de messen **(1)** geopend en zijn deze klaar voor de volgende snede.

Tips voor de werkzaamheden

- ▶ **Verwijder altijd de accu vóór werkzaamheden aan het gereedschap (zoals het uitvoeren van onderhoud en het wisselen van inzetgereedschap), vóór het vervoeren en opbergen en in het geval van een storing.** Bij

per ongeluk bedienen van de aan/uit-schakelaar bestaat letselgevaar.

Tips voor het knippen en snoeien (zie foto's J - L)

Bedien het gereedschap niet in een lichaamshouding waarin u niet in evenwicht bent. Dit kan ernstig letsel veroorzaken wanneer u geen handschoenen draagt of wanneer de accu in het gereedschap is geplaatst.

Werk altijd met beide handen aan het gereedschap. Raak de messen nooit aan zonder handschoenen of met de accu in het gereedschap.

Het gereedschap is bedoeld voor toepassing door de gebruiker op de grond en niet op een ladder of andere niet-stabiele ondersteuningen.

U kunt het gereedschap met behulp van de 360° trekker**(6)** in verschillende werkstanden vasthouden.

De 360° trekker **(6)** maakt volledige rotatie van het gereedschap mogelijk om de snijkop aan te passen aan de uit te voeren taak.

Gebruik de haak **(2)**om reeds afgeknipte, aan elkaar vastzittende takken naar u toe te trekken.

Als het mes vast komt te zitten in een tak, zwaai het gereedschap dan iets heen en weer in de snijrichting.

Draag altijd de aanbevolen persoonlijke beschermingsmiddelen tijdens het snoeien.

Snoei nooit te dicht bij de stam voor gezond opnieuw aangroeien.

Als u een volledige loot verwijdert, dient u deze tot aan zijn aftakking af te knippen.

Snoei de takken één voor één.

Verwijder te dunne of zwakke groei.

Verwijder alle afgestorven, beschadigde en zieke takken.

Fouten opsporen



De volgende tabel bevat algemene informatie over het verhelpen van fouten. De oplaadindicatie geeft aanvullende informatie die kan worden gebruikt voor het vaststellen van een fout of probleem.

Symptomen	Mogelijke oorzaak	Oplossing
LED's knipperen	Tak is te hard om te snijden	Probeer te snoeien in een dunner gedeelte van de tak
	Accu of gereedschap oververhit	Accu en gereedschap laten afkoelen
	Andere storingen	Neem contact op met klantenservice
Snijkop werkt niet of sluit niet	Interne aandrijfstang is niet volledig vastgeklikt	Handmatig samenknijpen van de messen
	Snijkop/verlengstuk verkeerd gemonteerd	Monteer snijkop/verlengstuk correct (zie „Montage/demontage snijkop (zie afbeeldingen **B** – **C**)“, Pagina 69) en (zie „Montage/demontage verlengstuk (zie afbeeldingen **D** – **E**)“, Pagina 69)
	Vuil op het mes	Verwijder het vuil van het mes
Gereedschap stopt bij het snoeien	Tak is te hard om te snoeien	Probeer te snoeien in een dunner gedeelte van de tak
	Acculading te gering	Laad de accu op
	Gereedschap oververhit	Gereedschap laten afkoelen
	Botte of gebroken messen	Vervang de messen/snijkop
	Interne aandrijfstang beschadigd	Neem contact op met klantenservice
Minder snijvermogen	Botte of gebroken messen	Vervang de messen/snijkop
	Accu defect	Vervang de accu
	Losse messchroef	Neem contact op met klantenservice
	Gereedschap defect	Neem contact op met klantenservice
Het verlengstuk of de snijkop kan niet worden gemonteerd	Onjuiste uitlijning van de onderdelen	Monteer snijkop/verlengstuk correct (zie „Montage/demontage snijkop (zie afbeeldingen **B** – **C**)“, Pagina 69) en (zie „Montage/demontage verlengstuk (zie afbeeldingen **D** – **E**)“, Pagina 69)

Symptomen	Mogelijke oorzaak	Oplossing
	Messen gaan niet helemaal open	Opnieuw monteren en snijbewerking uitvoeren
	Storing in verbinding	Neem contact op met klantenservice
Het verlengstuk of de snijkop kan niet worden verwijderd	Interne aandrijfstang niet ontgrendeld	Zorg ervoor dat de bevestiging **(4)** omhoog wordt getrokken tijdens het verwijderen
Overmatige hitte van de motor	Overmatig gebruik	Gereedschap laten afkoelen
	Ventilatiesleuven geblokkeerd	Verwijder het vuil
	Smering vereist	Breng de aanbevolen smeerspray aan
Overmatig lawaai/trillingen	Gereedschap defect	Neem contact op met klantenservice
360° trekker kan niet worden gedraaid of ingeduwd/getrokken	360° trekker defect	Neem contact op met klantenservice
Gereedschap loopt met onderbrekingen	Accu niet correct ingezet	Verwijder de accu en plaats deze opnieuw
	Gereedschap defect	Neem contact op met klantenservice
Gereedschap werkt niet	Acculading te gering	Laad de accu op
	Accu niet correct ingezet	Verwijder de accu en plaats deze opnieuw
	Gereedschap/accu defect	Neem contact op met klantenservice

Onderhoud en service

Onderhoud, reiniging en opbergen

- ▶ **Neem altijd de accu uit het tuingereedschap voor werkzaamheden aan het gereedschap (zoals het uitvoeren van onderhoud en het wisselen van inzetgereedschap) en voor het vervoeren en opbergen van het tuingereedschap.** Bij onbedoeld bedienen van de schakelaar bestaat letselgevaar.
- ▶ **Houd het product schoon om goed en veilig te kunnen werken.**

Gebruik een vochtige doek om het mes na gebruik schoon te maken.

Houd het product en de ventilatiesleuven schoon voor een veilige en efficiënte werking.

Breng voor en na gebruik smeermiddelspray aan. Inhaleer geen aërosolen van de smeermiddelspray. Aanbrengen in een goed geventileerde ruimte.

Het product nooit met water besproeien.

Het product nooit in water onderdompelen.

Bewaar het product op een veilige plaats, droog en buiten bereik van kinderen.

Controleer of alle moeren, bouten en schroeven vastzitten, zodat veilig werken met het product mogelijk is.

Controleer het product. Versleten of beschadigde delen moeten veiligheidshalve worden vervangen.

Zorg ervoor dat vervangingsonderdelen van Bosch afkomstig zijn. Verander het gereedschap niet.

Onderhoud van de accu

Neem de volgende aanwijzingen en maatregelen in acht om een optimaal gebruik van de accu te waarborgen:

– Bescherm de accu tegen vocht en water.
– Bewaar de accu apart en niet in het tuingereedschap.
– Laat de accu bij fel zonlicht niet in het tuingereedschap zitten.
– De optimale temperatuur voor het bewaren van de accu bedraagt 5 °C.
– Reinig de ventilatieopeningen van de accu af en toe met een zachte, schone en droge kwast.

Een duidelijk kortere gebruiksduur na het opladen geeft aan dat de accu versleten is en moet worden vervangen.

Klantenservice en gebruiksadviezen

Onze klantenservice beantwoordt uw vragen over reparatie en onderhoud van uw product en over vervangingsonderdelen. Explosietekeningen en informatie over vervangingsonderdelen vindt u ook op: **www.bosch-pt.com**
Het Bosch-adviesteam helpt u graag bij vragen over onze producten en het toebehoren.

Vermeld bij vragen en bestellingen van vervangingsonderdelen altijd het uit tien cijfers bestaande productnummer volgens het typeplaatje van het product.

Nederland
Tel.: (076) 579 54 54
Fax: (076) 579 54 94
E-mail: gereedschappen@nl.bosch.com

Meer serviceadressen vindt u op:
www.bosch-pt.com/serviceaddresses

Vervoer

Op de geadviseerde lithium-ion-accu's zijn de eisen voor het vervoer van gevaarlijke stoffen van toepassing. De accu's kunnen door de gebruiker zonder verdere voorwaarden over de weg worden vervoerd.

Bij verzending door derden (bijv. luchtvervoer of expeditiebedrijf) moeten bijzondere eisen ten aanzien van verpakking en markering in acht worden genomen. In deze gevallen moet bij de voorbereiding van de verzending een deskundige voor gevaarlijke goederen worden geraadpleegd.

Verzend accu's alleen als de behuizing onbeschadigd is. Plak blootliggende contacten af en verpak de accu zodanig dat deze niet in de verpakking beweegt. Neem ook eventuele bijkomende nationale voorschriften in acht.

Afvalverwijdering



Producten, accu's, toebehoren en verpakkingen moeten op een voor het milieu verantwoorde wijze worden gerecycled.



Gooi producten, accu's en batterijen niet bij het huisvuil!

Alleen voor landen van de EU:

Volgens de Europese richtlijn 2012/19/EU moeten niet meer bruikbare apparaten en volgens de Europese richtlijn 2006/66/EG moeten defecte of lege accu's en batterijen apart worden ingezameld en op een voor het milieu verantwoorde wijze worden gerecycled.

Als afgedankte elektrische en elektronische apparatuur op onjuiste wijze wordt verwijderd, kan dit schadelijke gevolgen hebben voor het milieu en de volksgezondheid vanwege de mogelijke aanwezigheid van gevaarlijke stoffen.

Accu's/batterijen:

Li-ion:

Lees de aanwijzingen in het gedeelte (zie „Vervoer", Pagina 71) en neem deze in acht.

Dansk

Sikkerhedsinstrukser

Forklaring af billedsymbolerne



Generel sikkerhedsadvarsel.



Læs betjeningsvejledningen.



Må ikke bruges, når det regner.



ADVARSEL: Fjern akkumulatorbatteriet, før vedligeholdelsesarbejde udføres.



ADVARSEL: Hold omkringstående på afstand.



Brug øjen- og hovedværn.



Brug skridsikkert fodtøj.



Brug sikkerhedshandsker.



Hold hænderne væk fra kniven.

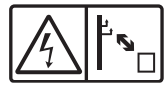

Hold tilstrækkelig afstand til strømledninger.

Generelle sikkerhedsanvisninger for el-værktøj

⚠ ADVARSEL **Læs alle sikkerhedsadvarsler, instruktioner, illustrationer og specifikationer, som følger med el-værktøjet.** I tilfælde af manglende overholdelse af anvisningerne nedenfor er der risiko for elektrisk stød, brand og/eller alvorlige personskader.

Opbevar alle sikkerhedsinstrukser og anvisninger til senere brug.

Betegnelsen "el-værktøj" i advarslerne refererer til dit (ledningsforbundne) el-værktøj tilsluttet lysnettet eller til batteridrevet (ledningsfrit) el-værktøj.

Sikkerhed på arbejdspladsen

- **Hold arbejdsområdet rent og godt oplyst.** Rodede eller mørke områder kan medføre ulykker.
- **Brug ikke el-værktøjet i eksplosionsfarlige omgivelser, hvor der findes brændbare væsker, gasser eller støv.** El-værktøj kan slå gnister, der kan antænde støv eller dampe.
- **Sørg for, at andre personer og ikke mindst børn holdes væk fra arbejdsområdet, når el-værktøjet er i brug.** Hvis man distraheres, kan man miste kontrollen over maskinen.

Elektrisk sikkerhed

- **El-værktøjets stik skal passe til kontakten. Stikket må under ingen omstændigheder ændres. Brug ikke adapterstik sammen med jordforbundet el-værktøj.** Uændrede stik, der passer til kontakterne, nedsætter risikoen for elektrisk stød.
- **Undgå kropskontakt med jordforbundne overflader som f. eks. rør, radiatorer, komfurer og køleskabe.** Hvis din krop er jordforbundet, øges risikoen for elektrisk stød.

- **El-værktøj må ikke udsættes for regn eller fugt.** Indtrængen af vand i el-værktøj øger risikoen for elektrisk stød.
- **Brug ikke ledningen til formål, den ikke er beregnet til. Du må aldrig bære el-værktøjet i ledningen, hænge el-værktøjet op i ledningen eller rykke i ledningen for at trække stikket ud af kontakten. Beskyt ledningen mod varme, olie, skarpe kanter eller maskindele, der er i bevægelse.** Beskadigede eller indviklede ledninger øger risikoen for elektrisk stød.
- **Hvis el-værktøjet benyttes i det fri, må der kun benyttes en forlængerledning, der er egnet til udendørs brug.** Brug af forlængerledning til udendørs brug nedsætter risikoen for elektrisk stød.
- **Hvis det ikke kan undgås at bruge el-værktøjet i fugtige omgivelser, skal der bruges et HFI-relæ.** Brug af et HFI-relæ reducerer risikoen for at få elektrisk stød.

Personlig sikkerhed

- **Det er vigtigt at være opmærksom og holde øje med, hvad man laver, og bruge el-værktøjet fornuftigt. Brug ikke el-værktøj, hvis du er træt, har indtaget alkohol eller er påvirket af medikamenter eller euforiserende stoffer.** Få sekunders uopmærksomhed ved brug af el-værktøjet kan føre til alvorlige personskader.
- **Brug personligt beskyttelsesudstyr. Brug altid beskyttelsesbriller.** Brug af sikkerhedsudstyr som f. eks. støvmaske, skridsikkert fodtøj, beskyttelseshjelm eller høreværn afhængig af maskintype og anvendelse nedsætter risikoen for personskader.
- **Undgå utilsigtet igangsætning. Kontrollér, at el-værktøjet er slukket, før du tilslutter det til strømtilførslen og/eller batteriet, løfter eller bærer det.** Undgå at bære el-værktøjet med fingeren på afbryderen og sørg for, at el-værktøjet ikke er tændt, når det sluttes til nettet, da dette øger risikoen for personskader.
- **Gør det til en vane altid at fjerne indstillingsværktøj eller skruenøgle, før el-værktøjet startes.** Hvis et stykke værktøj eller en nøgle sidder i en roterende maskindel, er der risiko for personskader.
- **Undgå en unormal legemsposition. Sørg for at stå sikkert, mens der arbejdes, og kom ikke ud af balance.** Dermed har du bedre muligheder for at kontrollere el-værktøjet, hvis der skulle opstå uventede situationer.
- **Brug egnet arbejdstøj. Undgå løse beklædningsgenstande eller smykker. Hold hår og tøj væk fra dele, der bevæger sig.** Dele, der er i bevægelse, kan gribe fat i løstsiddende tøj, smykker eller langt hår.
- **Hvis støvudsugnings- og opsamlingsudstyr kan monteres, er det vigtigt, at dette tilsluttes og benyttes korrekt.** Brug af en støvopsugning kan reducere støvmængden og dermed den fare, der er forbundet med støv.
- **Selvom du kender værktøjet godt og er vant til at bruge det, skal du alligevel være opmærksom og overholde sikkerhedsanvisningerne.** Et øjebliks uopmærksomhed kan medføre alvorlige personskader.

Omhyggelig omgang med og brug af el-værktøj

- **Undgå overbelastning af el-værktøjet. Brug altid el-værktøj, der er beregnet til det stykke arbejde, der skal udføres.** Med det passende el-værktøj arbejder man bedst og mest sikkert inden for det angivne effektområde.
- **Brug ikke el-værktøj, hvis afbryderen er defekt.** El-værktøj, der ikke kan startes eller stoppes, er farligt og skal repareres.
- **Træk stikket ud af stikkontakten og/eller fjern batteriet, hvis det kan tages af, før el-værktøjet justeres, før skift af tilbehørsdele og før el-værktøjet lægges til opbevaring.** Disse sikkerhedsforanstaltninger forhindrer utilsigtet start af el-værktøjet.
- **Opbevar ubenyttet el-værktøj uden for børns rækkevidde. Lad aldrig personer, der ikke er fortrolige med el-værktøjet eller ikke har gennemlæst disse instrukser, benytte el-værktøjet.** El-værktøj er farligt, hvis det benyttes af ukyndige personer.
- **Vedligehold el-værktøj og tilbehørsdele. Kontroller, om bevægelige maskindele fungerer korrekt og ikke sidder fast, og om delene er brækket eller beskadiget, således at el-værktøjets funktion påvirkes. Få beskadigede dele repareret, inden el-værktøjet tages i brug.** Mange uheld skyldes dårligt vedligeholdt el-værktøj.
- **Sørg for, at skæreværktøjer er skarpe og rene.** Omhyggeligt vedligeholdte skæreværktøjer med skarpe skærekanter sætter sig ikke så hurtigt fast og er nemmere at føre.
- **Brug el-værktøj, tilbehør, indsatsværktøj osv. iht. disse instrukser. Tag hensyn til arbejdsforholdene og det arbejde, der skal udføres.** Anvendelse af el-værktøjet til formål, som ligger uden for det fastsatte anvendelsesområde, kan føre til farlige situationer.
- **Hold håndtag og gribeflader tørre, rene og fri for olie og smørefedt.** Hvis håndtag og gribeflader er glatte, kan værktøjet ikke håndteres og styres sikkert, hvis der sker noget uventet.

Omhyggelig omgang med og brug af akku-værktøj

- **Oplad kun batterier i ladeapparater, der er anbefalet af producenten.** Et ladeapparat, der er egnet til en bestemt type batterier, må ikke benyttes med andre batterier – brandfare.
- **Brug kun batterier, der er beregnet til el-værktøjet.** Brug af andre batterier øger risikoen for personskader og er forbundet med brandfare.
- **Batterier, der ikke benyttes, må ikke komme i berøring med metaldele såsom kontorclips, mønter, nøgler, søm, skruer eller andre små metalgenstande, da disse kan kortslutte kontakterne.** En kortslutning mellem batteri-kontakterne øger risikoen for personskader i form af forbrændinger.
- **Hvis batteriet anvendes forkert, kan der slippe væske ud af batteriet - undgå kontakt. Hvis det alligevel skulle ske, skylles med vand. Søg læge, hvis væsken kom-**

mer i øjnene. Batterivæske kan give hudirritation eller forbrændinger.

- ▶ **Brug ikke batterier eller værktøj, som er beskadiget eller modificeret.** Beskadigede eller modificerede batterier kan reagere uforudsigeligt og forårsage brand, eksplosion eller fare for personskade.
- ▶ **Batterier eller værktøj må ikke udsættes for ild eller meget høje temperaturer.** Ild eller temperaturer over 130 °C kan medføre eksplosion.
- ▶ **Følg alle instruktioner for opladning. Batteriet må ikke oplades ved temperaturer uden for det område, der er angivet i instruktionerne.** Forkert opladning eller opladning ved temperaturer uden for det angivne område kan medføre skader på batteriet og forøge brandfaren.

Service

- ▶ **Sørg for, at el-værktøj kun repareres af kvalificerede fagfolk og at der kun benyttes originale reservedele.** Dermed sikres størst mulig maskinsikkerhed.
- ▶ **Beskadigede batterier må aldrig repareres.** Reparation af batterier må kun udføres af producenten eller autoriserede reparatører.

Sikkerhedsinstrukser til grensakse

- ▶ **Brug ikke grensaksen i dårligt vejr, især ikke hvis der er fare for lynnedslag.** Dette reducerer faren for at blive ramt af et lyn.
- ▶ **Hold alle netkabler og netledninger bort fra klippeområdet.** Netkabler eller netledninger kan skjule sig og således blive klippet over ved en fejltagelse.
- ▶ **Hold altid kun fast i de isolerede gribeflader på grensaksen, da kniven kan berøre skjulte strømledninger.** Knivenes kontakt med en spændingsførende ledning kan sætte grensaksens metaldele under spænding, hvilket kan føre til elektrisk stød.
- ▶ **Hold alle legemsdele væk fra kniven.** Få sekunders uopmærksomhed ved brug af grensaksen kan føre til alvorlige personskader.
- ▶ **Sørg altid for at stå rigtigt og brug kun grensaksen, når du står på jorden.** Glat undergrund eller ustabile ståflader kan medføre, at man taber ligevægten eller kontrollen over maskinen.
- ▶ **Når der saves i en gren, der er under spænding, skal du regne med, at den fjedrer tilbage.** Når spændingen frigøres i træfibrene, kan den spændte gren ramme den person, der bruger produktet, hvilket kan føre til kvæstelser.
- ▶ **Brug ikke grensaksen, når du klatrer på et træ, står på en stige eller bruger et ustabilt underlag.** Bruges en grensaks på denne måde, kan du tabe balancen eller kontrollen, hvilket igen kan føre til kvæstelser.
- ▶ **Sikr, at alle start-stop-kontakter er slukket, og at akkuen er fjernet eller klemt af, før fastklemt afskåret materiale fjernes, eller produktet vedligeholdes.** Starter den akkudrevede havesaks uventet, mens afskåret materiale fjernes, eller mens saksen vedligeholdes, kan dette føre til alvorlige kvæstelser.
- ▶ **Bær grensaksen i grebet, når kniven ikke kører og sørg for, at start-stop-kontakten ikke betjenes.** Omhyggelig bæring af grensaksen reducerer risikoen for en utilsigtet start og for en deraf resulterende fare for at blive kvæstet af knivene.
- ▶ **Grensaksen skal altid være beskyttet med knivafdækningen, når den transporteres eller lægges til opbevaring.** Omhyggelig håndtering af grensaksen forringer faren for kvæstelser fra knivene.
- ▶ **For at reducere risikoen for at få elektrisk stød må grensaksen med stor rækkevidde aldrig bruges i nærheden af strømledninger**. Kontakt med strømledninger eller brug i nærheden af strømledninger kan føre til kvæstelser eller elektrisk stød, der fører til død.
- ▶ **Brug altid to hænder, når grensaksen med stor rækkevidde betjenes.** Hold fast i grensaksen med stor rækkevidde med begge hænder, så du ikke taber kontrollen.
- ▶ **Brug altid en beskyttelseshjelm, når grensaksen med stor rækkevidde bruges over hovedhøjde.** Nedfaldende fremmedlegemer kan føre til alvorlige kvæstelser.

Yderligere sikkerhedsinstrukser

- ▶ **Dette produkt indeholder magneter - sørg for, at magneten ikke kommer i nærheden af implantater og andre medicinske produkter som f.eks. pacemaker eller insulinpumpe, magnetiske databærere og magnetisk sensible produkter.** Magneten danner et magnetfelt, som kan påvirke medicinsk udstyrs funktion eller føre til irreversibel datatab.
- ▶ Dette produkt er ikke egnet til at blive brugt af personer (inkl. børn) med begrænsede fysiske, sensoriske eller psykiske evner eller manglende erfaring og/eller viden, medmindre de overvåges af en sikkerhedsansvarlig person eller modtager instruktioner fra denne person om, hvordan produktet skal håndteres.
  Børn bør holdes under opsyn for at forhindre, at de leger med produktet.
- ▶ Børn må ikke bruge produktet; det skal altid være under opsyn; opbevar produktet et sikkert sted uden for børns rækkevidde, når det ikke er i brug.
- ▶ **Kontroller træer og buske for fremmedlegemer som f.eks. trådhegn og skjulte ledninger.** Fjern disse genstande.
- ▶ **Hold din frie hånd i en sikker afstand til arbejdsområdet. Berør ikke klingerne.** Du kan komme til at skære dig, da disse er meget skarpe.
- ▶ Brug altid beskyttelseshandsker, når du arbejder med produktet eller gennemfører vedligeholdelses-/rengøringsarbejde, samt når snavs/afskåret materiale fjernes.
- ▶ Brug kun produktet til det beregnede arbejdsområde - Beregnet anvendelse.
- ▶ **Ændr ikke komponenterne på produktet. Fare for kvæstelser.**
- ▶ **Betjen ikke produktet med åbne sko.**
- ▶ **Brug kun originalt Bosch tilbehør.**

Sikkerhedsinstrukser og henvisninger til optimal håndtering af akkuen

- ▶ **Sikr, at produktet er slukket, før akkuen sættes i.** Der kan opstå uheld, hvis en akku sættes i et haveredskab, der er tændt.
- ▶ **Brug kun Bosch akkuer, der er beregnet til dette haveredskab**. Brug af andre akkuer kan føre til kvæstelser og er forbundet med brandfare.
- ▶ **Åbn ikke akkuen.** Fare for kortslutning.





Beskyt akkuen mod varme (f.eks. også mod varige solstråler), brand, vand og fugtighed. Fare for eksplosionsfare.

- ▶ **Når produktet ikke bruges, skal man sørge for, at ikke benyttede akkuer må ikke komme i berøring med kontorclips, mønter, nøgler, søm, skruer eller andre små metalgenstande, da disse kan kortslutte kontakterne.** En kortslutning mellem akku-kontakterne øger risikoen for personskader i form af forbrændinger eller brand.
- ▶ **Beskadiges akkuen eller bruges den forkert, kan der sive dampe ud.** Udluft området og gå til læge, hvis du føler dig utilpas. Dampene kan irritere luftvejene.
- ▶ **Brug kun akkuen i producentens produkter.** Kun på denne måde beskyttes akkuen mod farlig overbelastning.
- ▶ **Akkuen kan blive beskadiget af spidse genstande som f.eks. søm eller skruetrækkere eller ydre kraftpåvirkning.** Der kan opstå indvendig kortslutning, så akkuen kan antændes, ryge, eksplodere eller overophedes.
- ▶ **Kortslut ikke akkuen**. Fare for eksplosionsfare.
- ▶ Beskyt akkuen mod fugtighed og vand.
- ▶ Opbevar kun haveredskabet og akkuen ved temperaturer mellem -20 °C og 50 °C. Lad f.eks. ikke akkuen blive liggende i bilen om sommeren.
- ▶ Rengør akkuens ventilationsåbninger en gang imellem med en blød, ren og tør pensel.

Symboler

De efterfølgende symboler er af betydning for at kunne læse og forstå betjeningsvejledningen. Læg mærke til symbolerne og overhold deres betydning. En rigtig forståelse af symbolerne er med til at sikre en god og sikker brug af produktet.

Symbol	Betydning
	Anvend kun ladeaggregatet indendørs, hvor det er tørt.
	Bevægelsesretning
	Reaktionsretning
	Tænding
	Slukning
	Tilladt handling
	Forbudt handling
CLICK!	Hørbar støj
	Låsning
	Åbning
	Vægt
	Tilbehør/reservedele

Produkt- og ydelsesbeskrivelse



Læs alle sikkerhedsinstrukser og instrukser. I tilfælde af manglende overholdelse af sikkerhedsinstrukserne og instrukserne er der risiko for elektrisk stød, brand og/eller alvorlige kvæstelser.

Vær opmærksom på billederne i starten af brugsanvisningen.

Beregnet anvendelse

Produktet er beregnet til at klippe grene og planter med en diameter på op til 45 mm (35 mm hårdt træ) i private haver.

Der må kun bruges en forlængerstang.

Illustrerede komponenter (se billede A)

(1) Klinge
(2) Krog
(3) Skærehoved
(4) Fastgørelse
(5) Ekstra greb
(6) 360°-udløser
(7) Akku-ladetilstandsindikator
(8) Forlængelse (1 x)
(9) Klingeafdækning
(10) Akku-oplåsningstast
(11) Akku[a)]
(12) Ladeaggregat[a)]

a) **Dette tilbehør hører ikke til standard-leveringen.**

Tekniske data

Grensaks		AdvancedPrune 18V-45
Varenummer		**3 600 HC5 ...**
Netspænding	V	18
Maks. skærekapacitet	mm	45 (blødt træ)
	mm	35 (hårdt træ)
Længde på produkt uden forlængelse	m	1,2
Længde på produkt med forlængelse	m	1,8
Vægt		
– Uden akku	kg	2,3
– uden akku og med forlængelse[A)]	kg	2,8
Serienummer		Se serienummer (typeskilt) på produktet
Anbefalet omgivelsestemperatur ved opladning	°C	0... +35
tilladt omgivelsestemperatur under opbevaring	°C	-20... +50
tilladt omgivelsestemperatur under brug [B)]	°C	0... +40
Akkutype		PBA 18V...W-. 1,5 Ah, 2,0 Ah, 2,5 Ah, 3,0 Ah, 4,0 Ah, 5,0 Ah, 6,0 Ah

A) **Dette tilbehør hører ikke til standard-leveringen.**

B) begrænset ydelse ved temperaturer < 0 °C

Støj-/vibrationsinformation

		3 600 HC5 ...
Støjemissionsværdier beregnet iht. **EN 62841-1**		
Produktets A-vægtede støjniveau er typisk:		
– Lydtrykniveau	dB(A)	**70**
– Usikkerhed K	dB	**3**
– Lydeffektniveau	dB(A)	**78**
– Usikkerhed K	dB	**3**
Samlede vibrationsværdier ah (vektorsum af tre retninger) og usikkerhed K beregnet iht. **EN 62841-1**		
– Vibrationseksponering a_h	m/s^2	**0,5**
– Usikkerhed K	m/s^2	**1,5**

Det svingningsniveau og støjemissionsniveau, der fremgår af anvisningerne, er målt iht. en standardiseret måleværdi og kan anvendes til sammenligning af elværktøj med hinanden. De er også egnet til en foreløbig vurdering af svingnings- og støjemissionen.

Det angivne svingnings- og støjemissionsniveau repræsenterer de væsentlige anvendelser af el-værktøjet. Hvis el-værktøjet dog anvendes til andre formål, med afvigende indsatsværktøj eller utilstrækkelig vedligeholdelse, kan svingnings- og støjemissionsniveauet afvige. Dette kan føre til en betydelig forøgelse af svingnings- og støjemissionen i hele arbejdstidsrummet.

Montering

- ▶ **Hold fast i fastgørelsen, når røret/skærehovedet fjernes.**
- ▶ Sæt altid klingeafdækningen på, før monteringsarbejde startes.
- ▶ Gennemfør en fuldstændig skærecyklus, før arbejdet startes, for at kontrollere, at stangsystemet er forbundet helt.

Montering/afmontering af skærehoved (se billeder B – C)

Skub skærehovedet **(3)** ind i produktet og ret pilene på plads som vist på billede **B**.

Tryk skærehovedet **(3)** fast ind i produktet.

Drej fastgørelsen **(4)** fast til højre for at fastgøre skærehovedet **(3)**.

Skærehovedet **(3)** fjernes ved at skrue fastgørelsen **(4)** af, tage fat i den røde drejeenhed **(4)** og trække skærehovedet **(3)** af.

Det hele afmonteres i omvendt rækkefølge.

Henvisning: Skærehovedet tages af ved at holde fast i det og trække i fastgørelsen **(4)**.

Montering/afmontering af forlængelse (se billeder D – E)

▶ **Brug altid kun en forlængerstang med produktet.**

Fjern skærehovedet.

Skub forlængelsen **(8)** ind i produktet.

Tryk forlængelsen **(8)** fast ind i produktet.

Drej fastgørelsen **(4)** til højre for at fastgøre forlængelsen **(8)**.

Skub skærehovedet **(3)** på forlængelsen **(8)**.

Tryk skærehovedet **(3)** fast ind i forlængelsen **(8)**.

Drej fastgørelsen **(4)** til højre for at fastgøre skærehovedet **(3)** på forlængelsen **(8)**.

Det hele afmonteres i omvendt rækkefølge.

Henvisning: Teleskopskaftet tages af ved at holde fast i det og trække i fastgørelsen **(4)**.

Produkt bæres (se billede F)

Bær ikke produktet på 360°-udløseren **(6)** eller på forlængelsen **(8)**. Hold fast i produktet med det ekstra greb **(5)**.

Ibrugtagning

▶ **Tag akkuen ud af el-værktøjet, før der arbejdes på el-værktøjet (f.eks. vedligeholdelse, værktøjsskift osv.) samt før det transporteres og lægges til opbevaring eller i tilfælde af en fejl.** Utilsigtet start ved aktivering af start-stop-kontakten kan føre til kvæstelser.

Akku sættes i/tages ud (se billede G)

Bemærk: Anvendes ikke egnede akkuer, kan dette føre til fejlfunktioner eller til beskadigelse af produktet.

Sæt den opladte akku **(11)** i. Sikr, at akkuen er sat rigtigt i.

Akkuen **(11)** tages ud af produktet ved at trykke på akku-oplåsningstasten **(10)** og trække akkuen ud.

Akku-ladetilstandsindikator (se billede H)

Akku-ladetilstandsvisningen **(7)** viser den disponible akkukapacitet eller en overbelastning, når el-værktøjet er tændt.

LED	Kapacitet
5 sekunder konstant lys 3 x grøn	>60 %
5 sekunder konstant lys 2 x grøn	30 – 60 %
5 sekunder konstant lys 1 x grøn	10 – 30 %
Langsomt blinklys 1 x grøn	<10 %
3 LED-lamper blinker	Overbelastning / overophedning / forstyrrelse

Fejlsøgning



Drift

Betjening af 360°-udløser (se billede I)

Aktiver 360°-udløseren **(6)** ved at dreje den til højre og trække 360°-udløseren **(6)** forsigtigt bagud for at betjene klingerne og udføre snittet.

Slippes 360°-udløseren **(6)**, åbnes klingerne **(1)**, hvorefter de er klar til det næste snit.

Arbejdsanvisninger

▶ **Tag akkuen ud af el-værktøjet, før der arbejdes på el-værktøjet (f.eks. vedligeholdelse, værktøjsskift osv.) samt før det transporteres og lægges til opbevaring eller i tilfælde af en fejl.** Utilsigtet start ved aktivering af start-stop-kontakten kan føre til kvæstelser.

Tip ifm. klipning (se billeder J – L)

Betjen ikke produktet, hvis du står i en uheldig kropsposition. Dette kan føre til alvorlige kvæstelser, hvis du arbejder uden handsker, eller hvis en akku lagt i.

Arbejde skal altid udføres med begge hænder på produktet. Berør aldrig klingerne uden handsker eller med ilagt akku.

Produktet er beregnet til at blive anvendt af brugeren, når denne står med begge ben på jorden; den må ikke bruges på stiger eller andre ustabile støtteanordninger.

360°-udløseren **(6)** kan bruges til at holde produktet i forskellige arbejdspositioner.

Med 360°-udløseren **(6)** kan værktøjet drejes helt for at tilpasse skærehovedet til den pågældende opgave.

Brug krogen **(2)** til at trække allerede afskårede grene, eller grene, der har viklet sig ind.

Bliver klingen siddende i en gren, svinges værktøjet let frem og tilbage i skæreretning.

Brug altid det anbefalede, personlige beskyttelsesudstyr til træbeskæring.

Skær aldrig for tæt op mod stammen, da træet ellers ikke vokser, som det skal.

Fjernes et helt skud, klippes dette tilbage til sin forgrening.

Skær hver gren for sig.

Fjern tynd eller svag bevoksning.

Fjern principielt døde, beskadigede eller syge grene.

Efterfølgende tabel indeholder almindelige informationer om fejlafhjælpning. Den akkudrevede ladetilstandsindikator leverer yderligere informationer, der kan bruges til at identificere en fejl eller et problem.

Symptomer	Mulig årsag	Afhjælpning
LED-er blinker	Gren er for hård til at kunne blive klippet	Forsøg at klippe i en tyndere gren
	Akku eller produkt er overophedet	Sørg for, at akku og produkt afkøles.
	Andre fejl	Kontakt serviceforhandleren
Skærehoved fungerer ikke eller lukker ikke	Internt drivstangsystem er ikke faldet helt i hak	Manuel sammentrykning af klinger
	Skærehoved/forlængelse monteret forkert	Monter skærehovedet/forlængelsen rigtigt (se "Montering/afmontering af skærehoved (se billeder **B** – **C**)", Side 76) og (se "Montering/afmontering af forlængelse (se billeder **D** – **E**)", Side 77)
	Snavs på klinge	Fjern snavs fra klinge
Produkt stopper under klippearbejde	Gren er for hård til at kunne blive klippet	Forsøg at klippe i en tyndere gren
	Akku-ladning er for lille	Oplad akkuen
	Produkt er for varmt	Lad produkt køle af.
	Sløve eller ødelagte klinger	Skift klinger/skærehoved
	Internt drivstangsystem beskadiget	Kontakt serviceforhandleren
Forringet klippekapacitet	Sløve eller ødelagte klinger	Skift klinger/skærehoved
	Defekt akku	Skift akku
	Løs klingeskrue	Kontakt serviceforhandleren
	Produkt defekt	Kontakt serviceforhandleren
Forlængelsen eller skærehovedet kan ikke monteres	Forkert placering af dele	Monter skærehovedet/forlængelsen rigtigt (se "Montering/afmontering af skærehoved (se billeder **B** – **C**)", Side 76) og (se "Montering/afmontering af forlængelse (se billeder **D** – **E**)", Side 77)
	Klinger åbner sig ikke helt	Indbyg dem igen og gennemfør skærecyklus
	Defekt forbindelse	Kontakt serviceforhandleren
Forlængelsen eller skærehovedet kan ikke fjernes	Internt drivstangsystem ikke åbnet	Kontroller, at fastgørelsen **(4)** trækkes opad, når den fjernes
For meget varme fra motor	For meget brug	Lad produkt køle af.
	Ventilationshuller tilstoppet	Fjern snavs
	Smøring skal gennemføres	Anbring anbefalet smørespray
For meget støj/for mange vibrationer	Produkt defekt	Kontakt serviceforhandleren
360°-udløser kan ikke drejes eller trykkes/trækkes	360°-udløser defekt	Kontakt serviceforhandleren
Produkt kører i intervaller	Akku er ikke sat rigtigt i	Fjern akku og sæt den i igen
	Produkt defekt	Kontakt serviceforhandleren
Produkt fungerer ikke	Akku-ladning er for lille	Oplad akkuen
	Akku er ikke sat rigtigt i	Fjern akku og sæt den i igen
	Produkt/Akku defekt	Kontakt serviceforhandleren

Vedligeholdelse og service

Vedligeholdelse, rengøring og opbevaring

- ▶ **Tag akkuen ud af haveredskabet, før der arbejdes på haveredskabet (f.eks. vedligeholdelse, værktøjsskift osv.), samt før det transporteres og lægges til opbevaring.** Utilsigtet aktivering af udløseren er forbundet med kvæstelsesfare.
- ▶ **Hold produktet rent for at kunne arbejde godt og sikkert.**

Rengør klingen efter brug med en fugtig klud.

Sørg for at holde produktet og ventilationshullerne rene for at sikre en sikker og effektiv brug.

Sprøjt smøremiddelspray på produktet før og efter brug. Indånd ikke aerosoler fra smøremiddelsprayen. Sprøjt det på et godt ventileret sted.

Sprøjt aldrig vand på produktet.

Dyp aldrig produktet i vand.

Opbevar produktet et sikkert sted, som skal være tørt og uden for børns rækkevidde.

Sikr, at alle møtrikker, bolte og skruer sidder rigtigt, så det er muligt at arbejde sikkert med produktet.

Kontrollér produktet og erstat for en sikkerheds skyld slidte eller beskadigede dele.

Sørg for kun at montere reservedele, der er godkendt af Bosch. Undgå at ændre på produktet.

Akku-pleje

Overhold følgende forskrifter og foranstaltninger for at muliggøre en optimal brug af akkuen:

- – Beskyt akkuen mod fugtighed og vand.
- – Opbevar akkuen separat og ikke i haveredskabet.
- – Lad ikke akkuen blive siddende i haveredskabet i solskinsvejr.
- – Den optimale temperatur til opbevaring af akkuen er 5 °C.
- – Rengør akkuens ventilationsåbninger en gang imellem med en blød, ren og tør pensel.

Når driftstiden efter opladningen forkortes væsentligt, er det tegn på, at akkuen er slidt op og skal udskiftes.

Kundeservice og brugerrådgivning

Kundeservice besvarer dine spørgsmål vedr. reparation og vedligeholdelse af dit produkt samt reservedele. Reservedelstegninger og informationer om reservedele findes også under: **www.bosch-pt.com**
Bosch-kunderådgivningsteamet hjælper dig gerne, hvis du har spørgsmål til vores produkter og tilbehørsdele.

Produktets 10-cifrede varenummer (se typeskilt) skal altid angives ved forespørgsler og bestilling af reservedele.

Dansk
Bosch Service Center
Telegrafvej 3
2750 Ballerup
På www.bosch-pt.dk kan der online bestilles reservedele eller oprettes en reparations ordre.

Tlf. Service Center: 44898855
Fax: 44898755
E-Mail: vaerktoej@dk.bosch.com

Yderligere serviceadresser findes under:
www.bosch-pt.com/serviceaddresses

Transport

De anbefalede Li-Ion-akkuer overholder bestemmelserne om farligt gods. Akkuerne kan transporteres af brugeren på offentlig vej uden yderligere pålæg.

Ved forsendelse gennem tredjemand (f.eks.: lufttransport eller spedition) skal særlige krav vedr. emballage og mærkning overholdes. Her skal man kontakte en faregodsekspert, før forsendelsesstykket forberedes.

Send kun akkuer, hvis huset er ubeskadiget. Tilklæb åbne kontakter og indpak akkuen på en sådan måde, at den ikke kan bevæge sig i emballagen. Eventuelle mere vidtgående nationale forskrifter skal også overholdes.

Bortskaffelse



Produkter, akkuer, tilbehør og emballage skal genbruges på en miljøvenlig måde.



Smid hverken produkter eller akkuer/batterier ud sammen med det almindelige husholdningsaffald!

Gælder kun i EU-lande:

Iht. det europæiske direktiv 2012/19/EU skal kasserede produkter og iht. det europæiske direktiv 2006/66/EF skal defekte eller opbrugte akkuer/batterier indsamles separat og genbruges iht. gældende miljøforskrifter.

Bortskaffes udstyret ikke korrekt, kan affald af elektrisk og elektronisk udstyr beskadige miljøet og skade menneskers sundhed, hvis det indeholder farlige stoffer.

Akkuer/batterier:

Li-Ion:

Følg venligst henvisninger i afsnit (se "Transport", Side 79).

Svensk

Säkerhetsanvisningar

Förklaring till bildsymbolerna



Allmän varning för riskmoment.



Läs noga igenom bruksanvisningen.



Använd inte i regn.



VARNING: Avlägsna alltid batteriet före servicearbeten.



VARNING: Håll närvarande på avstånd.



Använd ögon- och huvudskydd.



Använd halkfria skor.



Använd skyddshandskar.



Håll händerna på betryggande avstånd från kniven.

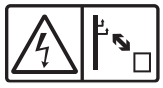

Håll tillräckligt avstånd till strömledningar.

Allmänna säkerhetsanvisningar för elverktyg

⚠ VARNING **Läs alla säkerhetsvarningar, instruktioner och specifikationer som tillhandahålls med detta elverktyg.** Fel som uppstår till följd av att instruktionerna nedan inte följts kan orsaka elstöt, brand och/eller allvarliga personskador.

Förvara alla varningar och anvisningar för framtida bruk.

Begreppet Elverktyg hänför sig till nätdrivna elverktyg (med nätsladd) och till batteridrivna elverktyg (sladdlösa).

Arbetsplatssäkerhet

- **Håll ditt arbetsområde rent och väl upplyst.** Ostädade och mörka areor ökar olycksrisken.
- **Använd inte elverktyget i explosionsfarliga omgivningar när det t.ex. finns brännbara vätskor, gaser eller damm.** Elverktygen alstrar gnistor som kan antända dammet eller gaserna.
- **Håll under arbetet med elverktyget barn och obehöriga personer på betryggande avstånd.** Om du störs av obehöriga personer kan du förlora kontrollen över elverktyget.

Elektrisk säkerhet

- **Elverktygets stickpropp måste passa till vägguttaget. Stickproppen får absolut inte förändras. Använd inte adapterkontakter tillsammans med skyddsjordade elverktyg.** Oförändrade stickproppar och passande vägguttag reducerar risken för elstöt.
- **Undvik kroppskontakt med jordade ytor som t. ex. rör, värmeelement, spisar och kylskåp.** Det finns en större risk för elstöt om din kropp är jordad.
- **Skydda elverktyg mot regn och väta.** Tränger vatten in i ett elverktyg ökar risken för elstöt.
- **Missbruka inte nätsladden. Använd inte nätsladden för att bära eller hänga upp elverktyget och inte heller för att dra stickproppen ur vägguttaget.** Skadade eller tilltrasslade ledningar ökar risken för elstöt.
- **När du arbetar med ett elverktyg utomhus använd endast förlängningssladdar som är avsedda för utomhusbruk.** Om en lämplig förlängningssladd för utomhusbruk används minskar risken för elstöt.
- **Använd ett felströmsskydd om det inte är möjligt att undvika att elverktyget används i fuktig miljö.** Felströmsskyddet minskar risken för elstöt.

Personsäkerhet

- **Var uppmärksam, kontrollera vad du gör och använd elverktyget med förnuft. Använd inte ett elverktyg när du är trött eller om du är påverkad av droger, alkohol eller mediciner.** Under användning av elverktyg kan även en kort ouppmärksamhet leda till allvarliga kroppsskador.
- **Använd personlig skyddsutrustning. Använd alltid skyddsglasögon.** Användning av personlig skyddsutrustning, som t. ex. dammfiltermask, halkfria säkerhetsskor, skyddshjälm och hörselskydd, som är anpassade för användningsområdet, reducerar risken för kroppsskada.
- **Undvik oavsiktlig igångsättning. Kontrollera att elverktyget är frånkopplat innan du ansluter stickproppen till vägguttaget och/eller ansluter/tar bort batteriet, tar upp eller bär elverktyget.** Om du bär elverktyget med fingret på strömställaren eller ansluter påkopplat elverktyg till nätströmmen kan olycka uppstå.
- **Ta bort alla inställningsverktyg och skruvnycklar innan du startar elverktyget.** Ett verktyg eller en nyckel i en roterande komponent kan medföra kroppsskada.
- **Undvik onormala kroppsställningar. Se till att du alltid står stadigt och håller balansen.** I detta fall kan du lättare kontrollera elverktyget i oväntade situationer.
- **Bär lämpliga arbetskläder. Bär inte löst hängande kläder eller smycken. Håll håret och kläderna borta från rörliga delar.** Löst hängande kläder, långt hår och smycken kan dras in av roterande delar.
- **När elverktyg används med dammsugnings- och -uppsamlingsutrustning, se till att dessa är rätt monterade och används på korrekt sätt.** Användning av dammutsugning minskar de risker damm orsakar.
- **Låt inte vanan att ofta använda verktygen göra att du blir slarvig och ignorerar verktygets säkerhetsprinciper.** En vårdslös åtgärd kan leda till allvarlig personskada inom bråkdelen av en sekund.

Korrekt användning och hantering av elverktyg

- ▶ **Överbelasta inte elverktyget. Använd rätt elverktyg för det jobb du tänker göra.** Med ett lämpligt elverktyg kan du arbeta bättre och säkrare inom angivet effektområde.
- ▶ **Ett elverktyg med defekt strömställare får inte längre användas.** Ett elverktyg som inte kan kopplas in eller ur är farligt och måste repareras.
- ▶ **Dra stickproppen ur vägguttaget och/eller ta bort batteriet, om det kan tas ut ur elverktyget, innan inställningar utförs, tillbehörsdelar byts ut eller elverktyget lagras.** Denna skyddsåtgärd förhindrar oavsiktlig inkoppling av elverktyget.
- ▶ **Förvara elverktygen oåtkomliga för barn. Låt elverktyget inte användas av personer som inte är förtrogna med dess användning eller inte läst denna anvisning.** Elverktygen är farliga om de används av oerfarna personer.
- ▶ **Underhåll elverktyg och tillbehör omsorgsfullt. Kontrollera att rörliga komponenter fungerar felfritt och inte kärvar, att komponenter inte brustit eller skadats och kontrollera orsaker som kan leda till att elverktygets funktioner påverkas menligt. Låt skadade delar repareras innan elverktyget tas i bruk.** Många olyckor orsakas av dåligt skötta elverktyg.
- ▶ **Håll skärverktygen skarpa och rena.** Omsorgsfullt skötta skärverktyg med skarpa eggar kommer inte så lätt i kläm och går lättare att styra.
- ▶ **Använd elverktyget, tillbehör, insatsverktyg osv. enligt dessa anvisningar. Ta hänsyn till arbetsvillkoren och arbetsmomenten.** Om elverktyget används på ett sätt som det inte är avsett för kan farliga situationer uppstå.
- ▶ **Håll handtag och greppytor torra, rena och fria från olja och fett.** Hala handtag och greppytor ger ingen säker hantering och kontroll över verktyget i oväntade situationer.

Omsorgsfull hantering och användning av sladdlösa elverktyg

- ▶ **Ladda batterierna endast i de laddare som tillverkaren rekommenderat.** Om en laddare som är avsedd för en viss typ av batterier används för andra batterityper finns risk för brand.
- ▶ **Använd endast batterier som är avsedda för aktuellt elverktyg.** Används andra batterier finns risk för kroppsskada och brand.
- ▶ **Håll gem, mynt, nycklar, spikar, skruvar och andra små metallföremål på avstånd från reservbatterier för att undvika en bygling av kontakterna.** En kortslutning av batteriets kontakter kan leda till brännskador eller brand.
- ▶ **Om batteriet används på fel sätt finns risk för att vätska rinner ur batteriet. Undvik kontakt med vätskan. Vid oavsiktlig kontakt spola med vatten. Om vätska kommer i kontakt med ögonen uppsök dessutom läkare.** Batterivätskan kan medföra hudirritation och brännskada.
- ▶ **Använd inte batteriet eller verktyg som är skadade eller modifierade.** Skadade eller modifierade batterier kan bete sig oväntat vilket leder till brand, explosion eller risk för personskador.
- ▶ **Exponera inte ett batteri eller verktyg för brand eller för hög temperatur.** Exponering för brand eller temperaturer över 130 °C kan leda till explosion.
- ▶ **Följ alla laddningsinstruktioner och ladda inte batteriet eller verktyget utanför det temperaturomfång som specificeras i instruktionerna.** En olämplig laddning eller en laddning vid en temperatur som ligger utanför det specificerade området kan skada batteriet och öka brandrisken.

Service

- ▶ **Låt endast kvalificerad fackpersonal reparera elverktyget och endast med originalreservdelar.** Detta garanterar att elverktygets säkerhet upprätthålls.
- ▶ **Utför aldrig service på skadade batterier.** Service på batterier får endast utföras av tillverkaren eller auktoriserade tjänsteleverantörer.

Säkerhetsanvisningar för grensax

- ▶ **Använd inte grensaxen i dåligt väder, speciellt om risk för blixtnedslag föreståR.** Detta minskar faran att träffas av en blixt.
- ▶ **Håll nätsladden och nätkablar på betryggande avstånd från klippområdet.** Nätsladden eller nätkablar kan ligga dolda och sålunda oavsiktligt bli avklippta av kniven.
- ▶ **Håll tag i grensaxen endast på isolerade greppytor då risk finns att kniven kommer i kontakt med dolda elledningar.** Knivarnas kontakt med en spänningsförande ledning kan sätta grensaxens metalldelar under spänning och leda till elstöt.
- ▶ **Håll alla kroppsdelar på avstånd från kniven.** När grensaxen används kan även en kort ouppmärksamhet leda till allvarliga kroppsskador.
- ▶ **Se alltid till att du står stadigt och använd grensaxen endast när du står på marken.** Glatt underlag eller instabila ytor kan göra att du tappar balansen eller förlorar kontrollen över maskinen.
- ▶ **Räkna med att en gren som är under spänning kan fjädra tillbaka vid sågning.** När spänningen i träfibrerna avlastas kan den spända grenen slå mot användaren och förorsaka allvarliga personskador.
- ▶ **Använd inte grensågen då du klättrar i ett träd, står på en stege eller använder ett instabilt underlag.** Användningen av grensaxen så kan leda till förlust av balansen, förlust av kontrollen och allvarliga personskador.
- ▶ **Kontrollera att alla strömställare är frånkopplade och batteriet är avlägsnat eller frånkopplat då du avlägsnar snittmaterial i kläm eller utför service på produkten.** Grensaxens oväntade start då gods i kläm

avlägsnas eller vid servicearbeten kan leda till svåra personskador.

- ▶ **Bär grensaxen i handtaget med stillastående kniv och se till att du inte berör någon strömställare.** Då grensaxen bärs omsorgsfullt reduceras risken för en oavsiktlig start och därav resulterande risk för personskada som knivarna kan orsaka.
- ▶ **För transport och lagring av grensaxen ska knivskyddet alltid vara påsatt.** En omsorgsfull hantering av grensaxen minskar risken för kroppsskada som knivarna kan orsaka.
- ▶ **För att förminska risken för en elstöt bör grensaxen med större räckvidd aldrig användas i närheten av elledningar.** Kontakt med elledningar eller användning i närheten av elledningar kan orsaka personskador eller elstötar som innebär livsfara.
- ▶ **Använd alltid båda händerna när du använder grensaxen med större räckvidd.** Håll fast grensaxen med större räckvidd med båda händerna för att undvika en förlust av kontrollen.
- ▶ **Använd alltid skyddshjälm när du använder grensaxen med större räckvidd ovanför huvudet.** Fallande främmande partiklar kan leda till svåra personskador.

Extra säkerhetsanvisningar

- ▶ **Denna produkt innehåller magneter - magneten får inte komma i närheten av implantat och andra medicinska produkter, som t.ex. pacemaker eller insulinpumpar, magnetiska databärare och magnetkänslig utrustning.** Magneten alstrar ett fält som kan påverka funktionen av medicinska produkter eller medföra en irreversibel förlust av data.
- ▶ Redskapet får inte användas av person (inklusive barn) med begränsad fysisk, sensorisk eller psykisk förmåga och/eller som saknar den erfarenhet och kunskap som krävs för hantering. Undantag görs om personen övervakas av en ansvarig person som kan undervisa i redskapets användning.
  Barn bör övervakas för att säkerställa att de inte leker med redskapet.
- ▶ Barn får inte använda redskapet; lämna aldrig redskapet utan uppsikt och förvara redskapet på ett säkert ställe utom räckhåll för barn.
- ▶ **Kontrollera främmande föremål i träd och buskar, t.ex. trådstaket och gömda elledningar.** Avlägsna dessa föremål.
- ▶ **Håll den lediga handen på betryggande avstånd från arbetsområdet. Berör inte klingorna.** Klingorna är ytterst vassa och kan leda till skärsår.
- ▶ Använd alltid skyddshandskar när arbeten utförs med redskapet eller vid underhåll/rengöring samt vid avlägsnande av smuts /snittmaterial.
- ▶ Använd elverktyget endast för arbeten det är avsett för - Ändamålsenlig användning.
- ▶ **Förändra inga komponenter på redskapet. Risk för kroppsskada.**
- ▶ **Använd inga öppna skor vid användning av redskapet.**
- ▶ **Använd endast original Bosch tillbehör.**

Säkerhetsanvisningar och Anvisningar för optimal hantering av batteriet

- ▶ **Kontrollera att produkten är frånkopplad innan batteriet sätts in.** Sätt inte in batteriet i en inkopplad produkt, det kan leda till olyckor.
- ▶ **Använd endast Bosch batterier som är avsedda för trädgårdsredskapet.** Om andra batterier används, finns risk för kroppsskada och brand.
- ▶ **Öppna inte batteriet.** Detta kan leda till kortslutning.





Skydda batteriet mot hög värme och även mot t.ex. längre solbestrålning, eld, vatten och fukt. Risk för explosion.

- ▶ **Då produkten inte används, håll gem, mynt, nycklar, spikar, skruvar och andra små metallföremål på avstånd från batteriet son inte används, för att undvika en bygling av kontakterna.** En kortslutning av batteriets kontakter kan leda till brännskador eller brand.
- ▶ **Ur skadat eller fel använt batteri kan ångor avgå.** Tillför friskluft och uppsök en läkare vid besvär. Ångorna kan reta andningsvägarna.
- ▶ **Använd endast batteriet i produkter från tillverkaren.** Detta skyddar batteriet mot farlig överbelastning.
- ▶ **Batteriet kan skadas av vassa föremål som t.ex. spikar eller skruvmejslar eller på grund av yttre påverkan.** En intern kortslutning kan uppstå och rök, explosion eller överhettning kan förekomma hos batteriet.
- ▶ **Kortslut inte batteriet.** Explosionsrisk föreligger.
- ▶ Skydda batteriet mot fukt och vatten.
- ▶ Lagra trädgårdsredskapet och batteriet endast inom temperaturområdet -20 °C till 50 °C. Lämna inte batteriet på sommaren t.ex. liggande i bilen.
- ▶ Rengör vid tillfälle batterimodulens ventilationsöppningar med en mjuk, ren och torr pensel.

Symboler

Symbolerna nedan är viktiga för att kunna läsa och förstå bruksanvisningen. Lägg symbolerna och deras betydelse på minnet. Korrekt tolkning av symbolerna hjälper till att bättre och säkrare använda produkten.

Symbol	Betydelse
	Laddaren får endast användas inomhus vid torra förhållanden.
	Rörelseriktning
	Reaktionsriktning

Symbol	Betydelse
	Inkoppling
	Frånkoppling
	Tillåten hantering
	Förbjuden hantering
CLICK!	Hörbart ljud
	Låsning
	Upplåsning
	Vikt
	Tillbehör/reservdelar

Produkt- och prestandabeskrivning



Läs alla säkerhetsanvisningar och instruktioner. Underlåtenhet att följa säkerhetsanvisningarna och anvisningarna kan leda till elstötar, eldsvåda och/eller svåra personskador.

Observera bilderna i början av instruktionsboken.

Ändamålsenlig användning

Redskapet är avsett för klippning av grenar och växter med en diameter upp till 45 mm (35 mm hårt trä) i hemträdgården.

Endast en förlängningsstång får användas.

Avbildade komponenter (se bild A)

(1) Saxskär
(2) Krok
(3) Skärhuvud
(4) Infästning
(5) Extra handtag
(6) 360°-utlösare
(7) Batteriets laddningsindikering
(8) Förlängning (1 x)
(9) Saxskärets kåpa
(10) Batteriets upplåsningsknapp
(11) Batteri[a)]
(12) Laddare[a)]

a) **Dessa tillbehör ingår inte i standard leveransen.**

Tekniska data

Grensax		AdvancedPrune 18V-45
Produktnummer		**3 600 HC5 ...**
Nominell spänning	V	18
Max. skärkapacitet	mm	45 (Mjukt trä)
	mm	35 (Hårt trä)
Produktens längd utan förlängning	m	1,2
Produktens längd med förlängning	m	1,8
Vikt		
– utan batteri	kg	2,3
– utan batteri och med förlängningen[A)]	kg	2,8
Serienummer		Se serienumret på produkten (dataskylten)
rekommenderad omgivningstemperatur vid laddning	°C	0... +35
rekommenderad omgivningstemperatur vid lagring	°C	-20... +50
tillåten omgivningstemperatur vid drift [B)]	°C	0... +40
Batterityp		PBA 18V...W-. 1,5 Ah, 2,0 Ah, 2,5 Ah, 3,0 Ah, 4,0 Ah, 5,0 Ah, 6,0 Ah

A) **Dessa tillbehör ingår inte i standard leveransen.**

B) begränsad effekt vid temperaturer < 0 °C

Buller-/vibrationsdata

		3 600 HC5 ...
Bulleremissionsvärden framtagna enligt **EN 62841-1**		
Produktens A-vägda ljudnivå uppnår i typiska fall:		
– Ljudtrycksnivå	dB(A)	**70**
– Onoggrannhet K	dB	**3**
– Ljudeffektnivå	dB(A)	**78**
– Onoggrannhet K	dB	**3**
Totala vibrationsemissionsvärden ah (vektorsumma ur tre riktningar) och onoggrannhet K framtaget enligt **EN 62841-1**		
– Vibrationsemissionsvärde a_h	m/s^2	**0,5**
– Onoggrannhet K	m/s^2	**1,5**

Den vibrationsnivå och det bullervärde som anges i dessa anvisningar har uppmätts enligt en mätmetod som normerats och kan användas för att jämföra elverktyg med varandra. Mätmetoden är även lämplig för preliminär bedömning av vibrations- och bullernivån.

Den angivna vibrations- och bullernivån representerar den huvudsakliga användningen av elverktyget. Om däremot elverktyget används för andra ändamål, med andra insatsverktyg eller inte underhållits ordentligt kan vibrations- och bullernivån avvika. Då kan vibrations- och bullernivån under arbetsperioden öka betydligt under hela arbetstiden.

Montering

- ▶ **Grip vid bortdragning av röret/skärhuvudet tag i fästet.**
- ▶ Sätt på saxskärets kåpa vid alla montagearbeten.
- ▶ Utför före arbetet en fullständig skärcykel för att kontrollera stångreglagets fullständiga förbindelse.

Skärhuvudets montering/demontering (se bilder B – C)

Som visas i bild **B**, skjut skärhuvudet **(3)** in i redskapet och rikta in pilarna mot varandra.

Tryck fast skärhuvudet **(3)** i redskapet.

Vrid fast fästet **(4)** åt höger för fixering av skärhuvudet **(3)**.

Avlägsna skärhuvudet **(3)** genom att skruva loss fästet **(4)** och fatta därvid tag i det röda skruvlåset **(4)** och dra bort skärhuvudet **(3)**.

Demonteringen sker i omvänd ordningsföljd.

Anvisning: Håll fast skärhuvudet då du avlägsnar det och drag i fästet .

Förlängningens montering/demontering (se bilder D – E)

- ▶ **Använd alltid endast en förlängningsstång med redskapet.**

Avlägsna skärhuvudet.

Skjut in förlängningen **(8)** i redskapet.

Tryck förlängningen **(8)** fast i redskapet.

Vrid fästet **(4)** åt höger för fixering av förlängningen **(8)**.

Skjut upp skärhuvudet **(3)** på förlängningen **(8)**.

Tryck fast skärhuvudet **(3)** fast i förlängningen **(8)**.

Vrid fästet **(4)** åt höger för fixering av skärhuvudet **(3)** vid förlängningen **(8)**.

Demonteringen sker i omvänd ordningsföljd.

Anvisning: Håll fast teleskopet då du avlägsnar det och drag i fästet **(4)**.

Bär redskapet (se bild F)

Bär inte redskapet från 360°-utlösaren **(6)** eller från förlängningen **(8)**. Håll fast redskapet i extra handtaget **(5)**.

Driftstart

- ▶ **Ta bort batteriet innan åtgärder utförs på elverktyget (t. ex. underhåll, verktygsbyte etc.) samt före transport och lagring eller i fall av en störing i elverktyget.** Om strömställaren oavsiktligt påverkas finns risk för kroppsskada.

Batteriets insättning/borttagning (se bild G)

Anmärkning: Om olämpliga batterier används kan det leda till störfunktioner eller till åverkan på produkten.

Ställ in det laddade batteriet **(11)**. Kontrollera, att batteriet är fullständigt insatt.

För borttagning av batteriet **(11)** från redskapet, tryck på batteriets upplåsningsknapp **(10)** och dra ut batteriet.

Batteriladdningsindikator (se bild H)

Batteriladdningsindikatorn **(7)** signalerar vid påslaget elverktyg den batterikapacitet som ännu finns att tillgå och en eventuell överbelastning.

LED	Kapacitet
5 sekunder långt permanent ljus 3 x grönt	>60 %
5 sekunder långt permanent ljus 2 x grönt	30– 60 %
5 sekunder långt permanent ljus 1 x grönt	10– 30 %
långsam blinkning 1 x grönt	<10 %

LED	Kapacitet
3 LED blinkar	Överbelastning / överhettning / störning

Drift

Betjäning 360°-utlösare (se bild I)

Aktivera 360°-utlösaren **(6)** genom vridning medurs och dra sen 360°-utlösaren **(6)** försiktigt bakåt för att aktivera saxskären och utföra snittet.

Då du släpper 360°-utlösaren **(6)** öppnar sig saxskären **(1)** och är färdiga för följand snitt.

Arbetsanvisningar

- ▶ **Ta bort batteriet innan åtgärder utförs på elverktyget (t. ex. underhåll, verktygsbyte etc.) samt före transport och lagring eller i fall av en störing i elverktyget.** Om strömställaren oavsiktligt påverkas finns risk för kroppsskada.

Tips för skärning (se bilder J – L)

Använd inte redskapet i negativ kroppshållning. Det kan utan handskar eller med insatt batteri leda till svåra personskador.

Arbeta alltid med båda händerna på redskapet. Berör aldrig saxskären utan handskar eller med insatt batteri.

Redskapet är avsett för användning av en person på marken och inte från stegar eller andra instabila stöd.

Du kan med 360°-utlösaren **(6)** hålla redskapet i olika arbeitspositioner.

360°-utlösaren **(6)** möjliggör en fullständig vridning av verktyget för att anpassa skärhuvudet till respektive uppgifter.

Använd haken **(2)** till att dra redan klippta intrasslade kvistar till dig.

Om saxskäret blir fast i en kvist svänger du verktyget lätt fram och tillbaka i skärriktningen.

Använd alltid vid trädklippning rekommenderad personlig skyddsutrustning.

För att garantera en frisk återväxt ska du aldrig skära för nära stammen.

Om ett fullständigt skott ska tas bort, klipp skottet vid förgreningen.

Klipp grenarna enskilt.

Klipp bort tunna och svaga grenar.

Klipp alltid bort vissna, skadade eller sjuka grenar.

Felsökning



Tabellen som följer innehåller allmän information om felavhjälpande. Batteriladdningsindikatorn ger information i tillägg, som kan användas för identifiering av ett fel eller ett problem.

Symptom	Möjlig orsak	Åtgärd
Lysdioder blinkar	Kvisten är för hård att skära	Försök skära i tunnare områden på kvistar
	Batteriet eller redskapet överhettat	Låt batteriet och redskapet svalna
	Andra störningar	Uppsök kundservicen
Skärhuvudet fungerar inte eller sluter sig inte	Det interna bruksstångreglaget är inte i fullt ingrepp	Tryck manuellt ihop klingorna
	Skärhuvudet/förlängningen felaktigt monterad	Montera skärhuvudetet/förlängningen korrekt (se „Skärhuvudets montering/demontering (se bilder **B** – **C**)“, Sidan 84) och (se „Förlängningens montering/demontering (se bilder **D** – **E**)“, Sidan 84)
	Smuts på saxskäret	Avlägsna smutsen från saxskäret
Redskapet stannar vid skärning	Kvisten är för hård att skära	Försök skära i tunnare områden på kvistar
	Batteriets laddning för låg	Ladda upp batteriet
	Redskapet överhettat	Låt redskapet svalna
	Trubbiga eller defekta saxskär	Byt ut saxskären/skärhuvudet
	Interna driftstängerna skadade	Uppsök kundservicen
Låg skäreffekt	Trubbiga eller defekta saxskär	Byt ut saxskären/skärhuvudet

Symptom	Möjlig orsak	Åtgärd
	Batteriet defekt	Ersätt batteriet
	Lös klingskruv	Uppsök kundservicen
	Redskapet defekt	Uppsök kundservicen
Förlängningen eller skärhuvudet kan inte monteras	Fel inriktning av delarna	Montera skärhuvudet/förlängningen korrekt (se „Skärhuvudets montering/demontering (se bilder **B** – **C**)“, Sidan 84) och (se „Förlängningens montering/demontering (se bilder **D** – **E**)“, Sidan 84)
	Saxskären öppnar sig inte fullständigt	Montera på nytt och genomför skärcykeln
	Störning i förbindelsen	Uppsök kundservicen
Förlängningen eller skärhuvudet låter sig inte lossas	Den interna driftstängerna inte upplåsta	Ge akt på att fästet **(4)** drags uppåt vid utdragningen
Kraftig hetta från motorn	För kraftig användning	Låt redskapet svalna
	Ventilationsöppningarna tilltäppta	Avlägsna smutsen
	Smörjning behövs	Behandla med rekommenderad smörjespray
Kraftigt oljud/kraftiga vibrationer	Redskapet defekt	Uppsök kundservicen
360°-utlösaren kan inte vridas eller tryckas/dras	360°-utlösaren defekt	Uppsök kundservicen
Maskinen går med avbrott	Batteriet inte korrekt insatt	Ta bort batteriet och sätt i det igen
	Redskapet defekt	Uppsök kundservicen
Redskapet fungerar inte	Batteriets laddning för låg	Ladda upp batteriet
	Batteriet inte korrekt insatt	Ta bort batteriet och sätt i det igen
	Redskapet/batteriet defekt	Uppsök kundservicen

Underhåll och service

Underhåll, rengöring och lagring

- ▶ **Ta bort batteriet innan åtgärder utförs på trädgårdsredskapet (t.ex. underhåll, verktygsbyte etc.) samt före transport och lagring av trädgårdsredskapet.** Risk finns för kroppsskada vid oavsiktlig påkoppling.
- ▶ **Håll trädgårdsredskapet rent för bra och säkert arbete.**

Använd en fuktig trasa för rengöring av saxskäret efter användning.

För att garantera en säker och effektiv drift bör produkten och ventilationsöppningarna hållas rena.

Spruta före och efter användning smörjemedelspray på redskapet. Andas inte in smörjemedelsprayns ångor. Spruta i ett bra ventilerat utrymme.

Spruta inte vatten på produkten.

Doppa inte produkten i vatten.

Lagra produkten på ett säkert och torrt ställe utom räckhåll för barn.

Granska att alla muttrar, bultar och skruvar sitter stadigt fast för att möjliggöra tryggt arbete med produkten.

Kontrollera produkten och byt av säkerhetsskäl ut förslitna och skadade delar.

Kontrollera att reservdelarna är av Bosch-fabrikat. Förändra inte redskapet.

Batteriets skötsel

Beakta följande anvisningar och åtgärder för att garantera optimal användning av batteriet:

- – Skydda batteriet mot fukt och vatten.
- – Lagra batteriet separat och inte i trädgårdsredskapet.
- – Låt inte batteriet sitta kvar i trädgårdsredskapet i direkt solsken.
- – Optimal temperatur för förvaring av batteriet är 5 °C.
- – Rengör vid tillfälle batteriets ventilationsöppningar med en mjuk, ren och torr pensel.

Är brukstiden efter uppladdning onormalt kort tyder det på att batteriet är förbrukat och måste bytas ut.

Kundtjänst och användarrådgivning

Kundservicen ger svar på frågor beträffande reparation och underhåll av produkter och reservdelar. Sprängskissar och informationer om reservdelar lämnas även på adressen:
www.bosch-pt.com
Bosch rådgivningsteam hjälper dig gärna om du har frågor om våra produkter och tillbehör.

Ange alltid vid förfrågningar och reservdelsbeställningar ovillkorligen det 10-siffriga produktnumret som finns på produktens typskylt.

Svenska
Bosch Service Center
Telegrafvej 3
2750 Ballerup
Danmark
Tel.: (08) 7501820 (inom Sverige)
Fax: (011) 187691

Vidare serviceadresser finner du under:
www.bosch-pt.com/serviceaddresses

Transport

De litiumjonbatterier som rekommenderas är underkastade kraven för farligt gods. Användaren kan utan ytterligare förpliktelser transportera batterierna på allmän väg.

Vid transport genom tredje person (t.ex. flygfrakt eller spedition) ska speciella villkor för förpackning och märkning beaktas. I detta fall bör vid förberedelse av transport en expert för farligt gods konsulteras.

Sekundärbatterier får försändas endast om höljet är oskadat. Tejpa öppna kontakter och förpacka batteriet så att det inte kan röras i förpackningen. Beakta också eventuella nationella föreskrifter.

Avfallshantering



Produkter, batterier, tillbehör och förpackning ska omhändertas på miljövänligt sätt för återvinning.



Släng inte produkter eller batterierna i hushållsavfallet!

Endast för EU-länder:

Enligt europeiska direktivet 2012/19/EG måste obrukbara produkter och enligt europeiska direktivet 2006/66/EG felaktiga eller förbrukade batterier separat omhändertas och på miljövänligt sätt lämnas in för återvinning.

Vid osaklig omhändertagning kan el- och elektroniska förbrukade aggregat på grund av möjligen förekommande farliga ämnen ha en skadlig inverkan på miljön och människors hälsa.

Sekundär-/primärbatterier:

Li-jon:

Beakta anvisningarna i avsnittet (se „Transport“, Sidan 87).

Norsk

Sikkerhetsinformasjon

Forklaring av bildesymbolene



Generell fareinformasjon.



Les gjennom denne driftsinstruksen.



Må ikke brukes i regnvær.



ADVARSEL: Fjern batteriet før vedlikeholdsarbeider.



ADVARSEL: Hold personer som står i nærheten borte.



Bruk øye- og hodevern.



Bruk sklisikre sko.



Bruk sikkerhetshansker.



Hold hendene dine unna kniven.



Hold tilstrekkelig avstand til strømledninger.

Generelle sikkerhetsanvisninger for elektroverktøy

⚠ ADVARSEL **Les alle sikkerhetsanvisningene, instruksjonene, illustrasjonene og spesifikasjonene som følger med dette elektroverktøyet.** Manglende overholdelse av anvisningene nedenfor kan medføre elektrisk støt, brann og/eller alvorlige personskader.

Ta godt vare på alle advarslene og all informasjonen.

Med begrepet "elektroverktøy" i advarslene menes nettdrevne (med ledning) elektroverktøy eller batteridrevne (uten ledning) elektroverktøy.

Sikkerhet på arbeidsplassen

- ▶ **Sørg for at arbeidsplassen til enhver tid er ryddig og har god belysning.** Rot eller dårlig lys innebærer stor fare for uhell.
- ▶ **Bruk ikke elektroverktøy i eksplosjonsfarlige omgivelser, for eksempel der det finnes brennbare væsker, gasser eller støv.** Elektroverktøy lager gnister som kan antenne støv eller damp.
- ▶ **Hold barn og andre personer unna når et elektroverktøy brukes.** Hvis du blir forstyrret under arbeidet, kan du miste kontrollen over elektroverktøyet.

Elektrisk sikkerhet

- ▶ **Støpselet til elektroverktøyet må passe i stikkontakten. Støpselet må ikke endres på noen måte. Bruk ikke adapterstøpsler sammen med jordede elektroverktøy.** Bruk av støpsler som ikke er forandret på og passende stikkontakter, reduserer risikoen for elektrisk støt.
- ▶ **Unngå kroppskontakt med jordede overflater som rør, radiatorer, komfyrer og kjøleskap.** Det er større fare for elektrisk støt hvis kroppen din er jordet.
- ▶ **Elektroverktøy må ikke utsettes for regn eller fuktighet.** Dersom det kommer vann i et elektroverktøy, øker risikoen for elektriske støt.
- ▶ **Ikke bruk ledningen til andre formål enn den er beregnet for. Bruk aldri ledningen til å bære eller trekke elektroverktøyet eller koble det fra strømforsyningen. Hold ledningen unna varme, olje, skarpe kanter eller deler som beveger seg.** Med skadede eller sammenfiltrede ledninger øker risikoen for elektrisk støt.
- ▶ **Når du arbeider utendørs med et elektroverktøy, må du bruke en skjøteledning som er egnet for utendørs bruk.** Når du bruker en skjøteledning som er egnet for utendørs bruk, reduseres risikoen for elektrisk støt.
- ▶ **Hvis det ikke kan unngås å bruke elektroverktøyet i fuktige omgivelser, må du bruke en jordfeilbryter.** Bruk av en jordfeilbryter reduserer risikoen for elektrisk støt.

Personsikkerhet

- ▶ **Vær oppmerksom, følg med på det du gjør og utvis sunn fornuft når du arbeider med et elektroverktøy. Ikke bruk elektroverktøy når du er trøtt eller er påvirket av alkohol eller andre rusmidler eller medikamenter.** Et øyeblikks uoppmerksomhet ved bruk av elektroverktøyet kan føre til alvorlige personskader.
- ▶ **Bruk personlig verneutstyr. Bruk alltid øyebeskyttelse.** Bruk av egnet personlig sikkerhetsutstyr som støvmaske, sklisikre arbeidssko, hjelm eller hørselvern reduserer risikoen for skader.
- ▶ **Unngå utilsiktet start. Forviss deg om at elektroverktøyet er slått av før du kobler det til strømkilden og/eller batteriet, løfter det opp eller bærer det.** Hvis du holder fingeren på bryteren når du bærer elektroverktøyet eller kobler elektroverktøyet til strømmen i innkoblet tilstand, kan dette føre til uhell.
- ▶ **Fjern innstillingsverktøy eller skrunøkler før du slår på elektroverktøyet.** Et verktøy eller en nøkkel som befinner seg i en roterende verktøydel, kan føre til personskader.
- ▶ **Unngå en unormal kroppsholdning. Sørg for å stå riktig og stødig.** Dermed kan du kontrollere elektroverktøyet bedre i uventede situasjoner.
- ▶ **Bruk egnede klær. Ikke bruk vide klær eller smykker. Hold hår og klær unna deler som beveger seg.** Løstsittende tøy, smykker eller langt hår kan komme inn i deler som beveger seg.
- ▶ **Hvis det kan monteres støvavsugs- og -oppsamlingsinnretninger, må du forvisse deg om at disse er tilkoblet og brukes riktig.** Bruk av et støvavsug reduserer fare på grunn av støv.
- ▶ **Selv om du begynner å bli vant til å bruke verktøyet, må du ikke bli uoppmerksom og ignorere sikkerhetsreglene for verktøyet.** En uforsiktig handling kan forårsake alvorlig personskade i løpet av et brøkdels sekund.

Omhyggelig bruk og håndtering av elektroverktøy

- ▶ **Ikke overbelast elektroverktøyet. Bruk et elektroverktøy som er beregnet for arbeidsoppgaven.** Med et passende elektroverktøy arbeider du bedre og sikrere i det angitte effektområdet.
- ▶ **Ikke bruk elektroverktøyet hvis av/på-bryteren er defekt.** Et elektroverktøy som ikke lenger kan slås av eller på, er farlig og må repareres.
- ▶ **Trekk støpselet ut av strømkilden og/eller fjern batteriet (hvis demonterbart) før du utfører innstillinger på elektroverktøyet, skifter tilbehør eller legger bort maskinen.** Disse tiltakene forhindrer en utilsiktet starting av elektroverktøyet.
- ▶ **Elektroverktøy som ikke er i bruk, må oppbevares utilgjengelig for barn. Ikke la personer som ikke er fortrolige med elektroverktøyet eller ikke har lest disse anvisningene bruke verktøyet.** Elektroverktøy er farlige når de brukes av uerfarne personer.
- ▶ **Vær nøye med vedlikeholdet av elektroverktøyet og tilbehøret. Kontroller om bevegelige verktøydeler fungerer feilfritt og ikke klemmes fast, og om deler er brukket eller har andre skader som virker inn på elektroverktøyets funksjon. Få reparert elektroverktøyet før det brukes igjen hvis det er skadet.** Dårlig vedlikeholdte elektroverktøy er årsaken til mange uhell.
- ▶ **Hold skjæreverktøyene skarpe og rene.** Godt stelte skjæreverktøy med skarpe skjær setter seg ikke så ofte fast og er lettere å føre.
- ▶ **Bruk elektroverktøy, tilbehør, verktøy osv. i henhold til disse anvisningene. Ta hensyn til arbeidsforholdene og arbeidet som skal utføres.** Bruk av elektroverktøy til andre formål enn de som er angitt, kan føre til farlige situasjoner.

- ▶ **Hold håndtak og gripeflater tørre, rene og uten olje eller fett.** Glatte håndtak og gripeflater hindrer sikker håndtering og styring av verktøyet i uventede situasjoner.

Bruk og pleie av batteridrevne verktøy

- ▶ **Lad batteriet bare med laderen som er angitt av produsenten.** Det oppstår brannfare hvis en lader som er egnet for en bestemt type batterier, brukes med andre batterier.
- ▶ **Bruk elektroverktøyene bare med batterier som er beregnet for dem.** Bruk av andre batterier kan medføre personskader og brannfare.
- ▶ **Når batteriet ikke er i bruk, må det holdes unna andre metallgjenstander som binders, mynter, nøkler, spikre, skruer eller andre mindre metallgjenstander som kan lage en forbindelse mellom kontaktene.** En kortslutning mellom batterikontaktene kan føre til forbrenninger eller brann.
- ▶ **Ved feil bruk kan det lekke væske ut av batteriet. Unngå kontakt med denne væsken. Skyll med vann hvis det oppstår kontakt med væsken. Hvis det kommer væske i øynene, må du i tillegg oppsøke lege.** Batterivæske som renner ut, kan føre til irritasjoner på huden eller forbrenninger.
- ▶ **Ikke bruk et batteri eller verktøy som er skadet eller modifisert.** Ødelagte eller modifiserte batterier kan oppføre seg uforutsigbart, noe som kan føre til brann, eksplosjon eller fare for personskade.
- ▶ **Ikke utsett et batteriet eller verktøy for åpen ild eller for høye temperaturer.** Eksponering for ild eller temperaturer over 130 °C kan føre til eksplosjon..
- ▶ **Følg alle anvisningene for lading, og ikke lad batteriet eller verktøyet utenfor temperaturområdet som er spesifisert i bruksanvisningen.** Feil lading eller lading ved temperaturer utenfor det spesifiserte temperaturområdet, kan skade batteriet og øke brannfaren.

Service

- ▶ **Elektroverktøyet må kun repareres av kvalifiserte fagpersoner og bare med originale reservedeler.** Slik opprettholdes verktøyets sikkerhet.
- ▶ **Ikke utfør vedlikehold på skadde batterier.** Vedlikehold av batterier skal alltid utføres av produsenten eller godkjente forhandlere.

Sikkerhetsinformasjoner for grensakser

- ▶ **Ikke bruk grenaksen i dårlig vær, spesielt ved fare for lynnedslag.** Det reduserer faren for å bli truffet av lyn.
- ▶ **Hold alle nettkabler og nettledninger unna skjæreområdet.** Nettkabler og nettledninger kan være skjult og slik ved en feiltagelse kuttes gjennom av kniven.
- ▶ **Hold grensaksen kun på de isolerte gripeflatene, fordi kniven kan komme i kontakt med skjulte strømledninger.** Knivenes kontakt med en spenningsførende ledning kan sette metalldeler på grensaksen under spenning og føre til elektriske støt.
- ▶ **Hold alle kroppsdeler unna kniven.** Et øyeblikks uoppmerksomhet ved bruk av grensaksen kan føre til alvorlige skader.
- ▶ **Pass alltid på å stå stødig og bruk grensaksen kun når du står på bakken.** Glatt eller ustabilt underlag kan føre til at du mister balansen eller mister kontrollen over maskinen.
- ▶ **Når du sager en gren som står under spenning må du regne med at denne springer tilbake.** Når spenningen i trefibrene frigjøres, kan den spente grenen treffe brukeren og forårsake skader.
- ▶ **Ikke bruk grensaksen mens du klatrer opp på et tre, står på en stige eller bruker et ustabilt underlag.** Bruk av en grensaks på denne måten kan føre til at du mister balansen, mister kontrollen og til skader.
- ▶ **Kontroller at alle på-/av-brytere er utkoplet og at batteriet er fjernet eller koplet ut når du fjerner fastklemt skjærematerialе eller vedlikeholder redskapet.** Uventet start av den batteridrevne grensaksen mens du fjerner fastklemt skjærematerialе eller ved vedlikeholdsarbeider kan medføre alvorlige skader.
- ▶ **Bær grensaksen på håndtaket mens kniven står stille og pass på at du ikke trykker på en på-/av-bryter.** Når du bærer grensaksen fornuftig, reduserer dette risikoen for utilsiktet start og faren for skader fra knivene som resulterer herav.
- ▶ **Ved transport eller oppbevaring av grensaksen må alltid dekselet for kniven settes på.** Fornuftig bruk av grensaksen reduserer faren for skader fra knivene.
- ▶ **For å redusere risikoen for strømstøt må du aldri bruke grensaksen med stor rekkevidde i nærheten av strømledninger.** Kontakt med strømledninger eller bruk i nærheten av strømledninger kan forårsake skader eller strømstøt som kan medføre død.
- ▶ **Bruk alltid to hender når du betjener grensaksen med stor rekkevidde.** Hold grensaksen med stor rekkevidde fast med begge hender for å unngå at du mister kontrollen.
- ▶ **Bruk alltid vernehjelm når du betjener grensaksen med stor rekkevidde over hodehøyde.** Fremmedlegemer som faller ned kan medføre alvorlige skader.

Ekstra advarsler

- ▶ **Dette redskapet inneholder magneter - La ikke magneten komme nær implantater og andre medisinske apparater, som f.eks. pacemakere eller insulinpumper, magnetiske databærere og apparater som er ømfintlige for magneter.** Magneten oppretter et felt som kan innskrenke funksjonen til medisinske apparater eller kan medføre irreversibelt tap av data.
- ▶ Dette redskapet er ikke beregnet til å brukes av personer (inklusive barn) med innskrenkede fysiske, sensoriske eller mentale evner eller manglende erfaring eller manglende kunnskaper, hvis de ikke er under oppsyn eller får instrukser om bruken av en person som er

ansvarlig for deres sikkerhet.
Barn må passes på for å sikre at de ikke leker med redskapet.

- La ikke barn bruke redskapet; la ikke redskapet være uten oppsyn og oppbevar ubenyttede redskaper på et sikkert sted og utilgjengelig for barn.
- **Kontroller trær og busker for fremmedlegemer, f.eks. nettinggjerder og skjulte ledninger.** Fjern disse gjenstander.
- **Hold den ledige hånden på sikker avstand fra arbeidsområdet. Du må ikke berøre bladene.** Disse er svært skarpe og du kan skjære deg.
- Bruk alltid sikkerhetshansker når du arbeider med redskapet eller vil utføre vedlikeholds-/ rengjøringsarbeider og når du fjerner smuss/ skjæremateriale.
- Bruk redskapet kun til planlagte arbeider (se Tiltenkt bruk).
- **Ikke endre komponenter på redskapet. Det er fare for skader.**
- **Ha ikke på åpne sko når du bruker redskapet.**
- **Bruk kun originalt Bosch tilbehør.**

Sikkerhetsinformasjon og henvisninger for optimal bruk av oppladbare batterier

- **Sørg for at produktet er slått av før du setter inn batteriet.** Hvis du setter et batteri inn i et produkt som er slått på, kan det føre til ulykker.
- **Bruk kun Bosch batterier som er beregnet til dette hageredskapet.** Bruk av andre batterier kan føre til skader og brannfare.
- **Batteriet må ikke åpnes.** Det er fare for kortslutning.





Beskytt det oppladbare batteriet mot varme, f.eks. også mot permanent solstråling, ild, vann og fuktighet. Det er eksplosjonsfare.

- **Hvis du ikke bruker apparatet, hold batteriet som ikke er i bruk, unna binders, mynter, nøkler, spikre, skruer eller andre mindre metallgjenstander som kan lage en forbindelse mellom kontaktene.** En kortslutning mellom batterikontaktene kan føre til forbrenninger eller brann.
- **Ved skader eller usakkyndig bruk av batteriet kan det lekke ut damp.** Luft området og oppsøk lege hvis du får besvær. Dampen kan irritere luftveiene.
- **Batteriet må bare brukes i produkter fra produsenten.** Kun slik beskyttes batteriet mot farlig overbelastning.
- **Batteriet kan bli skadet av spisse gjenstander som spikre eller skrutrekkere eller på grunn av ytre påvirkning.** Resultat kan bli intern kortslutning, og det kan da komme røyk fra batteriet, eller batteriet kan ta fyr, eksplodere eller bli overopphetet.
- **Batteriet må ikke kortsluttes.** Det er fare for eksplosjoner.
- Beskytt batteriet mot fuktighet og vann.
- Lagre hageredskapet og batteriet kun i temperaturområdet fra –20 °C og 50 °C. La batteriet f. eks. om sommeren, ikke ligge i bilen.
- Rengjør ventilasjonssprekkene på batteriet regelmessig med en myk, ren og tørr pensel.

Symboler

Nedenstående symboler er viktige for lesing og forståelse av driftsinstruksen. Legg merke til symbolene og deres betydning. En riktig tolkning av symbolene hjelper deg med å bruke produktet på en bedre og sikrere måte.

Symbol	Betydning
	Bruk ladeapparatet kun i tørre rom, ved tørre forhold.
	Bevegelsesretning
	Reaksjonsretning
	Innkobling
	Utkobling
	Tillatt aksjon
	Dette er forbudt
CLICK!	Hørbar støy
	Låse
	Låse opp
	Vekt
	Tilbehør/reservedeler

Produktbeskrivelse og ytelsesspesifikasjoner



Les alle sikkerhetsinformasjoner og instrukser. Feil ved overholdelsen av sikkerhetsinformasjonene og instruksene kan forårsake elektrisk støt, brann og/eller alvorlige skader.

Vær oppmerksom på illustrasjonene i den fremre delen av driftsinstruksen.

Formålsmessig bruk

Apparatet er bestemt for å klippe grener og planter med en diameter på opptil 45 mm (35 mm Hardt tre) i private hager. Det må bare brukes teleskopskaft.

Illustrerte komponenter (se bilde A)

(1) Kniv
(2) Kroker
(3) Klippehode
(4) Fastgjøring
(5) Ekstra håndtak
(6) 360°-utløser
(7) Batteri-ladeindikator
(8) Forlengelse (1 x)
(9) Deksel for kniven
(10) Batteri-utløserknapp
(11) Batteri[a)]
(12) Ladeapparat[a)]

a) **Dette tilbehøret inngår ikke i standard-leveransen.**

Tekniske data

Grensaks		**AdvancedPrune 18V-45**
Produktnummer		**3 600 HC5 ...**
Nominell spenning	V	18
Max skjæreeffekt	mm	45 (Mykt tre)
	mm	35 (Hardt tre)
Produktets lengde uten forlengelse	m	1,2
Produktets lengde med forlengelse	m	1,8
Vekt		
– uten batteri	kg	2,3
– uten batteri og med forlengelse[A)]	kg	2,8
Serienummer		Se serienummer (typeskilt) på produktet
anbefalt omgivelsestemperatur ved lading	°C	0... +35
Tillatt omgivelsestemperatur ved oppbevaring	°C	-20... +50
tillatt omgivelsestemperatur ved drift [B)]	°C	0... +40
Batteritype		PBA 18V...W-. 1,5 Ah, 2,0 Ah, 2,5 Ah, 3,0 Ah, 4,0 Ah, 5,0 Ah, 6,0 Ah

A) **Dette tilbehøret inngår ikke i standard-leveransen.**

B) begrenset ytelse ved temperaturer < 0 °C

Støy-/vibrasjonsinformasjon

		3 600 HC5 ...
Støyemisjonsverdier beregnet iht. **EN 62841-1**		
Maskinens typiske A-bedømte støynivå er:		
– Lydtrykknivå	dB(A)	**70**
– Usikkerhet K	dB	**3**
– Lydeffektnivå	dB(A)	**78**
– Usikkerhet K	dB	**3**
Totale vibrasjonsverdier ah (vektorsum fra tre retninger) og usikkerhet K beregnet iht. **EN 62841-1**		
– Svingningsemisjonsverdi a_h	m/s^2	**0,5**
– Usikkerhet K	m/s^2	**1,5**

Vibrasjonsnivået og støyemisjonen som er angitt i disse anvisningene er målt i samsvar med en standardisert målemetode og kan brukes til sammenligning av elektroverktøy. Verdiene egner seg også til en foreløpig estimering av vibrasjonsnivået og støyutslippet.

Angitt vibrasjonsnivå og støyutslipp representerer de hovedsakelige bruksområdene til elektroverktøyet. Men hvis elektroverktøyet brukes til andre formål, med andre innsatsverktøy eller utilstrekkelig vedlikehold, kan vibrasjonsnivået og støyutslippet avvike fra det som er angitt. Dette kan føre til en betydelig økning av vibrasjonsnivået og støyutslippet for hele arbeidstidsrommet.

Montering

- ▶ **Ta i fastgjøringen når du trekker av røret/klippehodet.**
- ▶ Sett på deksel for kniven ved alle monteringsarbeider.
- ▶ Gjennomfør en fullstendig klippesyklus før arbeidet, for å sjekke den komplette forbindelsen av stengene.

Montering/demontering klippehode (se bilder B – C)

Skyv som fremstilt i bildet **B**, klippehodet **(3)** inn i redskapet og rett inn pilene mot hverandre.

Press klippehodet **(3)** fast inn i redskapet.

Vri fastgjøringen **(4)** kraftig mot høyre for å feste klippehodet **(3)**.

For å fjerne klippehodet **(3)**, skru av fastgjøringen **(4)**, ta dertil i den røde dreielåsen **(4)** og trekk av klippehodet **(3)**.

Demonteringen utføres i omvendt rekkefølge.

Merk: Når du tar av klippehodet, hold det fast og trekk i fastgjøringen **(4)**.

Montering/demontering forlengelse (se bilder D – E)

- ▶ **Bruk alltid kun ett teleskopskaft med redskapet.**

Fjern klippehodet.

Skyv forlengelsen **(8)** inn i redskapet.

Press forlengelsen **(8)** kraftig inn i redskapet.

Vri fastgjøringen **(4)** mot høyre for å feste forlengelsen **(8)**.

Skyv klippehodet **(3)** på forlengelsen **(8)**.

Press klippehodet **(3)** kraftig inn i forlengelsen **(8)**.

Vri fastgjøringen **(4)** mot høyre for å feste klippehodet **(3)** på forlengelsen **(8)**.

Demonteringen utføres i omvendt rekkefølge.

Merk: Når du tar av klippehodet, hold det fast og trekk i fastgjøringen **(4)**.

Bære redskap (se bilde F)

Ikke bær redskapet på 360°-utløseren **(6)** eller på forlengelsen **(8)**. Hold fast redskapet på det ekstra håndtaket **(5)**.

Igangsetting

- ▶ **Ta batteriet ut av elektroverktøyet før alle arbeider på elektroverktøyet utføres (f.eks. vedlikehold, verktøyskifte osv.) samt ved transport og oppbevaring eller i tilfelle feil.** Det er fare for skader hvis du trykker på på-/av-bryteren ved en feiltagelse.

Sette inn/ta ut batteri (se bilde G)

Merk: Hvis du bruker ikke egnede batterier kan det medføre feilfunksjoner eller skader på produktet.

Sett inn det oppladede batteriet **(11)**. Sikre at batteriet er satt inn fullstendig.

For å ta batteriet **(11)** ut av redskapet, trykker du på utløserknappen for batteriet **(10)** og trekker ut batteriet.

Batteri-ladeindikator (se bilde H)

Batteri-ladetilstandsindikatoren **(7)** signaliserer ved innkoplet elektroverktøy den disponible batteri-kapasiteten hhv. en overbelastning.

LED	Kapasitet
kontinuerlig lys i 5 sekunder 3 x grønn	>60 %
kontinuerlig lys i 5 sekunder 2 x grønn	30 – 60 %
kontinuerlig lys i 5 sekunder 1 x grønn	10 – 30 %
langsomt blinklys 1 x grønn	<10 %
3 LED-er blinker	Overbelastning/ overoppheting/ feil

Drift

Betjening 360°-utløser (se bilde I)

Aktiver 360°-utløseren **(6)** ved å vri den med urviseren og trekk så 360°-utløseren **(6)** forsiktig bakover for å betjene knivene og utføre snittet.

Når du slipper 360°-utløseren **(6)** åpnes knivene **(1)** og er klare for det neste snittet.

Arbeidshenvisninger

- ▶ **Ta batteriet ut av elektroverktøyet før alle arbeider på elektroverktøyet utføres (f.eks. vedlikehold, verktøyskifte osv.) samt ved transport og oppbevaring eller i tilfelle feil.** Det er fare for skader hvis du trykker på på-/av-bryteren ved en feiltagelse.

Tips til klipping (se bilder J – L)

Du må ikke bruke redskapet når du står i en ugunstig kroppsholdning. Dette kan uten hansker eller med innsatt batteri medføre alvorlige skader.

Bruk alltid begge hender når du arbeider med redskapet. Ta i knivene aldri uten hansker eller med innsatt batteri.

Grensaksen er bestemt for at den brukes på bakken og ikke på stiger eller andre instabile støtter.

Du kan ved hjelp av 360°-utløseren **(6)** holde redskapet i ulike arbeidsposisjoner.

360°-utløseren **(6)** muliggjør en fullstendig vridning av verktøyet for å tilpasse klippehodet til den respektive oppgaven.

Bruk kroken **(2)**, for å trekke allerede avklippede, sammenfiltrede grener mot deg.

Hvis kniven sitter fast i en gren, sving verktøyet lett frem og tilbake i klipperetningen.

Bruk ved klipping av trær alltid det anbefalte personlige verneutstyret.

For å garantere en sunn ettervekst, bør du aldri klippe for nært stammen.

Når du fjerner komplette skudd, må du kappe dem allerede ved forgreningen.

Klipp grenene enkeltvis.

Fjern tynn eller svak vegetasjon.

Fjern prinsipielt døde, skadede eller syke grener.

Feilsøking



Den påfølgende tabellen inneholder generelle informasjoner om feilfjerning. Batteri-ladeindikatoren leverer ekstra informasjoner som kan benyttes for identifiseringen av en feil eller et problem.

Symptomer	Mulig årsak	Avhjelp
LED-er blinker	Gren er for hard til å klippe	Prøv snittet i et tynnere grenområde
	Batteri eller redskap overopphetet	La batteri og redskap avkjøles
	Andre feil	Ta kontakt med kundeservice
Klippehodet virker ikke eller lukker ikke	Interne drivstenger ikke smekket inn fullstendig	Manuell sammenpressing av knivene
	Klippehode/forlengelse ikke riktig montert	Monter klippehodet/forlengelsen riktig (se „Montering/demontering klippehode (se bilder **B** – **C**)“, Side 92) og (se „Montering/demontering forlengelse (se bilder **D** – **E**)“, Side 92)
	Smuss på kniven	Fjern smuss fra kniven
Hageredskap stopper under klippingen	Gren er for hard til å klippe	Prøv snittet i et tynnere grenområde
	Batterilading for lav	Lad opp batteriet
	Redskap overopphetet	La redskap avkjøles
	Sløve eller ødelagte kniver	Skift ut knivene/klippehodet
	Interne drivstenger skadet	Ta kontakt med kundeservice
Lav klippeeffekt	Sløve eller ødelagte kniver	Skift ut knivene/klippehodet
	Batteri defekt	Skift ut batteriet
	Løs knivskrue	Ta kontakt med kundeservice
	Redskap defekt	Ta kontakt med kundeservice
Forlengelsen eller klippehodet kunne ikke bli montert	Gal innretting av delene	Monter klippehodet/forlengelsen riktig (se „Montering/demontering klippehode (se bilder **B** – **C**)“, Side 92) og (se „Montering/demontering forlengelse (se bilder **D** – **E**)“, Side 92)
	Knivene åpner seg ikke fullstendig	Monter dem igjen og gjennomfør klippesyklus
	Forbindelse forstyrret	Ta kontakt med kundeservice
Forlengelsen eller klippehodet kan ikke tas av	Interne drivstenger ikke opplåst	Pass på at fastgjøringen **(4)** trekkkes oppover mens den trekkes av
For stor varme fra motoren	For mye brukt	La redskap avkjøles
	Ventilasjonsspalter tilstoppet	Fjern smusset
	Smøring nødvendig	Påfør anbefalt smørespray
For mye støy/vibrasjoner	Redskap defekt	Ta kontakt med kundeservice
360°-utløser kan ikke vris eller trykkes/trekkes	360°-utløser defekt	Ta kontakt med kundeservice
Redskapet går rykkvis	Batteriet er ikke satt riktig inn	Ta ut batteriet, og sett det inn på nytt.
	Redskap defekt	Ta kontakt med kundeservice
Redskap virker ikke	Batterilading for lav	Lad opp batteriet

Symptomer	Mulig årsak	Avhjelp
	Batteriet er ikke satt riktig inn	Ta ut batteriet, og sett det inn på nytt.
	Batteri defekt	Ta kontakt med kundeservice

Service og vedlikehold

Vedlikehold, rengjøring og lagring

- ▶ **Ta batteriet ut av hageredskapet før alle arbeider på hageredskapet (f.eks. vedlikehold, verktøyskifte etc.) samt ved dets transport og oppbevaring.** Ved utilsiktet trykking på utløseren er det fare for skader.
- ▶ **Hold produktet rent slik at du kan arbeide godt og sikkert.**

Rengjør kniven med en fuktig klut etter bruk.

For å garantere sikker og effektiv drift, hold produktet og ventilasjonsspaltene alltid rene.

Påfør smøremiddelspray før og etter bruk. Ikke innånd aerosolene til smøremiddelspray. Påføres i et godt ventilert rom.

Sprøyt aldri vann på produktet.

Dypp produktet aldri ned i vann.

Produktet må oppbevares på et sikkert sted, tørt og utilgjengelig for barn.

Sikre at alle mutrer, bolter og skruer sitter fast, slik at sikkert arbeide med produktet er mulig.

Sjekk produktet og skift for sikkerhets skyld ut slitte eller skadede deler.

Pass på at deler som skal skiftes ut er fra Bosch. Ikke overbelast redskapet.

Pleie av batteriet

For å sikre en optimal bruk av batteriet, må du ta hensyn til følgende informasjoner og tiltak:

- Beskytt batteriet mot fuktighet og vann.
- Lagre batteri separat og ikke i hageredskapet.
- Ikke la batteriet stå i hageredskapet ved direkte sol.
- Den optimale temperaturen for oppbevaring av batteriet er 5 °C.
- Rengjør ventilasjonssprekkene på batteriet regelmessig med en myk, ren og tørr pensel.

En vesentlig kortere driftstid etter opplading er et tegn på at batteriet er oppbrukt og må skiftes ut.

Kundeservice og bruksrådgivning

Kundeservice hjelper deg ved spørsmål om reparasjon og vedlikehold av produktet ditt og reservedelene. Sprengskisser og informasjoner om reservedeler finner du også på: **www.bosch-pt.com**
Bosch rådgivningsteam står til tjeneste ved spørsmål om våre produkter og tilbehør til disse.

Ved alle forespørsler og reservedelsbestillinger må du oppgi det 10-sifrede produktnummeret som er angitt på produktets typeskilt.

Norsk
Robert Bosch AS
Postboks 350
1402 Ski
Tel.: 64 87 89 50
Faks: 64 87 89 55

Flere serviceadresser finner du på:

www.bosch-pt.com/serviceaddresses

Transport

De anbefalte Li-ion-batteriene underligger kravene for farlig gods. Batteriene kan transporteres på veier av brukeren uten ytterligere krav.

Ved forsendelse som utføres av tredjepersoner (f.eks.: lufttransport eller spedisjon) må det oppfylles spesielle krav til emballasje og merking. Du må da konsultere en ekspert for farlig gods ved forberedelse av forsendelsen.

Send batterier kun hvis huset ikke er skadet. Lim igjen de åpne kontaktene og pakk batteriet slik at det ikke beveger seg i emballasjen. Følg også eventuelle ytterligere nasjonale forskrifter.

Kassering



Produkter, batterier, tilbehør og emballasje må leveres inn til miljøvennlig gjenvinning.



Produkter og batterier må ikke kastes som vanlig husholdningsavfall!

Kun for EU-land:

Iht. det europeiske direktivet 2012/19/EU om gamle redskap og iht. det europeiske direktivet 2006/66/EF må defekte eller oppbrukte batterier/oppladbare batterier samles inn adskilt og leveres inn til en miljøvennlig resirkulering.

Ved usakkyndig kassering kan brukte elektriske og elektroniske apparater, hvis de inneholder farlige stoffer, ha skadelige utvirkninger på miljøet og den menneskelige helsen.

Batterier/oppladbare batterier:

Li-Ion:

Ta hensyn til informasjonene i avsnittet (se „Transport“, Side 94).

Suomi

Turvallisuusohjeita

Kuvatunnusten selitys


Yleiset varoitusohjeet.


Lue käyttöohje.


Älä käytä sateella.


VAROITUS: Irrota akku ennen huoltotöitä.


VAROITUS: Pidä ympäristössä olevia loitolla.


Käytä silmä- ja päänsuojaimia.


Käytä luisumattomia jalkineita.


Käytä turvakäsineitä.


Pidä kädet loitolla terästä.


Pidä riittävä etäisyys sähköjohtoihin.

Yleiset sähkötyökalujen turvaohjeet

⚠ VAROITUS **Lue kaikki tämän sähkötyökalun mukana toimitetut varoitukset, ohjeet, kuvat ja tekniset tiedot.** Alla mainittujen ohjeiden noudattamisen laiminlyönti saattaa aiheuttaa sähköiskun, tulipalon ja/tai vakavan loukkaantumisen.

Säilytä kaikki turvallisuusohjeet ja muut ohjeet tulevaisuutta varten.

Turvallisuusohjeissa käytetty käsite "sähkötyökalu" käsittää verkkokäyttöisiä sähkötyökaluja (verkkojohdolla) ja akkukäyttöisiä sähkötyökaluja (ilman verkkojohtoa).

Työpaikan turvallisuus

- **Pidä työskentelyalue puhtaana ja hyvin valaistuna.** Työpaikan epäjärjestys tai valaisemattomat työalueet voivat johtaa tapaturmiin.
- **Älä työskentele sähkötyökalulla räjähdysalttiissa ympäristössä, jossa on palavaa nestettä, kaasua tai pölyä.** Sähkötyökalu muodostaa kipinöitä, jotka saattavat sytyttää pölyn tai höyryn.
- **Pidä lapset ja sivulliset loitolla sähkötyökalua käyttäessäsi.** Voit menettää laitteen hallinnan, jos suuntaat huomiosi muualle.

Sähköturvallisuus

- **Sähkötyökalun pistotulpan tulee sopia pistorasiaan. Pistotulppaa ei saa muuttaa millään tavalla. Älä käytä minkäänlaisia pistorasia-adaptereita maadoitettujen sähkötyökalujen kanssa.** Alkuperäisessä kunnossa olevat pistotulpat ja sopivat pistorasiat vähentävät sähköiskun vaaraa.
- **Vältä maadoitettujen pintojen, kuten putkien, pattereiden, liesien tai jääkaappien koskettamista.** Sähköiskun vaara kasvaa, jos kehosi on maadoitettu.
- **Älä altista sähkötyökalua sateelle tai kosteudelle.** Veden pääsy sähkötyökalun sisään kasvattaa sähköiskun riskiä.
- **Älä käytä verkkojohtoa väärin. Älä käytä johtoa sähkötyökalun kantamiseen, ripustamiseen tai pistotulpan irrottamiseen pistorasiasta vetämällä. Pidä johto loitolla kuumuudesta, öljystä, terävistä reunoista ja liikkuvista osista.** Vahingoittuneet tai sotkeutuneet johdot kasvattavat sähköiskun vaaraa.
- **Käyttäessäsi sähkötyökalua ulkona käytä ainoastaan ulkokäyttöön soveltuvaa jatkojohtoa.** Ulkokäyttöön soveltuvan jatkojohdon käyttö pienentää sähköiskun vaaraa.
- **Jos sähkötyökalua on pakko käyttää kosteassa ympäristössä, on käytettävä vikavirtasuojakytkintä.** Vikavirtasuojakytkimen käyttö vähentää sähköiskun vaaraa.

Henkilöturvallisuus

- **Ole valpas, kiinnitä huomiota työskentelyysi ja noudata tervettä järkeä sähkötyökalua käyttäessäsi. Älä käytä mitään sähkötyökalua, jos olet väsynyt tai huumeiden, alkoholin tai lääkkeiden vaikutuksen alaisena.** Hetken tarkkaamattomuus sähkötyökalua käytettäessä saattaa johtaa vakavaan loukkaantumiseen.
- **Käytä henkilökohtaisia suojavarusteita. Käytä aina suojalaseja.** Henkilökohtaisen suojavarustuksen (esim. pölynaamari, luistamattomat turvajalkineet, suojakypärä tai kuulonsuojaimet kulloisenkin tehtävän mukaan) käyttö vähentää loukkaantumisriskiä.
- **Estä tahaton käynnistyminen. Varmista, että käynnistyskytkin on kytketty pois päältä ennen kuin yhdistät työkalun sähköverkkoon ja/tai akkuun, otat työkalun käteen tai kannat sitä.** Jos kannat sähkötyökalua sormi käynnistyskytkimellä tai kytket sähkötyökalun pistotulpan

pistorasiaan käynnistyskytkimen ollessa käyntiasennossa, altistat itsesi onnettomuuksille.

- ▶ **Poista mahdollinen säätötyökalu tai kiinnitysavain ennen kuin käynnistät sähkötyökalun.** Kiinnitysavain tai säätötyökalu, joka on unohdettu paikalleen sähkötyökalun pyörivään osaan, saattaa aiheuttaa tapaturman.
- ▶ **Vältä kurkottelua. Huolehdi aina tukevasta seisomaasennosta ja tasapainosta.** Näin pystyt paremmin hallitsemaan sähkötyökalun odottamattomissa tilanteissa.
- ▶ **Käytä tarkoitukseen soveltuvia vaatteita. Älä käytä löysiä työvaatteita tai koruja. Pidä hiukset ja vaatteet poissa liikkuvien osien ulottuvilta.** Väljät vaatteet, korut ja pitkät hiukset voivat takertua liikkuviin osiin.
- ▶ **Jos laitteissa on pölynpoistoliitäntä, varmista, että se on kytketty oikein ja toimii kunnolla.** Pölynpoistojärjestelmän käyttö vähentää pölyn aiheuttamia vaaroja.
- ▶ **Työskentele keskittyneesti ja noudata aina turvallisuusmääräyksiä.** Hetkellinenkin huolimattomuus voi aiheuttaa vakavia vammoja.

Sähkötyökalun käyttö ja huolto

- ▶ **Älä ylikuormita laitetta. Käytä kyseiseen työhön tarkoitettua sähkötyökalua.** Sopivan tehoisella sähkötyökalulla teet työt paremmin ja turvallisemmin.
- ▶ **Älä käytä sähkötyökalua, jota ei voida käynnistää ja pysäyttää käynnistyskytkimestä.** Sähkötyökalu, jota ei voi enää hallita käynnistyskytkimellä, on vaarallinen ja täytyy korjauttaa.
- ▶ **Irrota pistotulppa pistorasiasta ja/tai irrota akku (jos irrotettava) sähkötyökalusta, ennen kuin suoritat säätöjä, vaihdat tarvikkeita tai viet sähkötyökalun varastoon.** Nämä varotoimenpiteet estävät sähkötyökalun tahattoman käynnistymisen.
- ▶ **Säilytä sähkötyökalut poissa lasten ulottuvilta, kun niitä ei käytetä. Älä anna sellaisten henkilöiden käyttää sähkötyökalua, joilla ei ole tarvittavaa käyttökokemusta tai jotka eivät ole lukeneet tätä käyttöohjetta.** Sähkötyökalut ovat vaarallisia, jos niitä käyttävät kokemattomat henkilöt.
- ▶ **Pidä sähkötyökalut ja tarvikkeet hyvässä kunnossa. Tarkista liikkuvat osat virheellisen kohdistuksen tai jumittumisen varalta. Varmista, ettei sähkötyökalussa ole murtuneita osia tai muita toimintaa haittaavia vikoja. Jos havaitset vikoja, korjauta sähkötyökalu ennen käyttöä.** Monet tapaturmat johtuvat huonosti huolletuista sähkötyökaluista.
- ▶ **Pidä leikkausterät terävinä ja puhtaina.** Asianmukaisesti huolletut leikkaustyökalut, joiden leikkausreunat ovat teräviä, eivät jumitu herkästi ja niitä on helpompi hallita.
- ▶ **Käytä sähkötyökaluja, tarvikkeita, ruuvauskärkiä jne. näiden ohjeiden, käyttöolosuhteiden ja työtehtävän mukaisesti.** Sähkötyökalun määräystenvastainen käyttö saattaa aiheuttaa vaaratilanteita.
- ▶ **Pidä kahvat ja kädensijat kuivina ja puhtaina (öljyttöminä ja rasvattomina).** Jos kahvat ja kädensijat ovat liukkaita, et pysty yllättävissä tilanteissa ohjaamaan ja hallitsemaan työkalua turvallisesti.

Akkukäyttöisten työkalujen käyttö ja huolto

- ▶ **Lataa akku vain valmistajan suosittelemassa latauslaitteessa.** Latauslaite, joka soveltuu määrätyntyyppiselle akulle, saattaa muodostaa tulipalovaaran erilaista akkua ladattaessa.
- ▶ **Käytä sähkötyökalussa ainoastaan kyseiseen sähkötyökaluun tarkoitettua akkua.** Muunlaisen akun käyttö saattaa aiheuttaa tapaturman ja tulipalon.
- ▶ **Pidä irrotettu akku loitolla metalliesineistä, kuten paperiliittimistä, kolikoista, avaimista, nauloista, ruuveista tai muista pienistä metalliesineistä, jotka voivat oikosulkea akun koskettimet.** Akkukoskettimien välinen oikosulku saattaa aiheuttaa palovammoja tai johtaa tulipaloon.
- ▶ **Väärästä käytöstä johtuen akusta saattaa vuotaa nestettä. Vältä koskettamasta nestettä. Jos nestettä pääsee vahingossa iholle, huuhtele kosketuskohta vedellä. Jos nestettä pääsee silmiin, käänny lisäksi lääkärin puoleen.** Akusta vuotava neste saattaa aiheuttaa ärsytystä ja palovammoja.
- ▶ **Älä käytä akkua tai työkalua, joka on vioittunut tai johon on tehty muutoksia.** Jos akut ovat vioittuneet tai niihin on tehty muutoksia, ne voivat toimia ennalta arvaamattomasti ja aiheuttaa tulipalon, räjähdyksen tai loukkaantumisvaaran.
- ▶ **Älä altista akkua tai työkalua tulelle tai äärimmäisille lämpötiloille.** Tulelle tai yli 130 °C kuumuudelle altistaminen saattaa aiheuttaa räjähdyksen.
- ▶ **Noudata latausohjeita ja lataa akku tai työkalu ohjeenmukaisen lämpötila-alueen rajoissa.** Lataaminen virheellisesti tai ohjeiden vastaisessa lämpötilassa saattaa vaurioittaa akkua ja lisätä palovaaraa.

Huolto

- ▶ **Anna ainoastaan koulutettujen ammattihenkilöiden korjata sähkötyökalusi ja hyväksy korjauksiin vain alkuperäisiä varaosia.** Näin varmistat, että sähkötyökalu säilyy turvallisena.
- ▶ **Älä missään tapauksessa yritä itse korjata vaurioituneita akkuja.** Akkuja saa korjata vain valmistaja tai valtuutettu huoltopiste.

Oksasaksien turvallisuusohjeet

- ▶ **Älä käytä oksasaksia huonolla säällä, etenkin jos salamaniskun vaara on olemassa.** Tämä pienentää vaaran joutua salamaniskun kohteeksi.
- ▶ **Pidä kaikki sähkökaapelit ja verkkojohdot loitolla leikkausalueelta.** Sähkökaapelit ja verkkojohdot voivat olla piilossa ja saattavat vahingossa joutua terän katkaisemiksi.
- ▶ **Tartu oksasaksiin vain kahvojen eristepinnoista, koska terä saattaa osua piilossa oleviin sähköjohtoihin.** Terän kosketus jännitteiseen johtoon voi saattaa oksasaksen metalliosat jännitteisiksi ja johtaa sähköiskuun.

- ▶ **Pidä kaikki kehonosat loitolla terästä.** Hetken tarkkaamattomuus oksasaksia käytettäessä, saattaa johtaa vakaviin loukkaantumisiin.
- ▶ **Varmista aina tukeva seisoma-asento ja käytä oksasaksia ainoastaan, kun seisot maassa.** Liukas tai epävakaa seisoma-alusta voi johtaa tasapainon tai koneen hallinnan menettämiseen.
- ▶ **Ota huomioon, että jännityksessä oleva oksa ponnahtaa takaisin sahattaessa.** Puun kuitujen jännityksen poistuessa, saattaa jännityksessä ollut oksa osua käyttäjään ja aiheuttaa loukkaantumisia.
- ▶ **Älä käytä oksasahaa, kun kiipeät puussa, seisot tikapuilla tai käytät epävakaata alustaa.** Oksasahan käyttö tällä tavalla saattaa johtaa tasapainon ja hallinnan menettämiseen, ja johtaa loukkaantumiseen.
- ▶ **Varmista, että kaikki käynnistyskytkimet ovat poiskytkettyinä ja akku on poistettu tai vedetty irti, kun poistat puristukseen jäänyttä leikkuujäännöstä tai huollat laitetta.** Odottamaton akkukäyttöisen puutarhaleikkurin käynnistys puristukseen jääneiden leikkuujäännösten poiston aikana tai huoltotöissä saattaa johtaa vakaviin loukkaantumisiin.
- ▶ **Kanna oksasaksia kahvasta, kun terä on pysähdyksissä ja varmista, ettet käytä mitään käynnistyskytkintä.** Oksasaksien huolellinen kantaminen pienentää tahattoman käynnistyksen riskin ja siitä seuraavan terän aiheuttaman loukkaantumisvaaran.
- ▶ **Asenna teräsuojus aina, kun kuljetat tai säilytät oksasaksia.** Oksasaksien huolellinen käsittely minimoi terän aiheuttaman loukkaantumisvaaran.
- ▶ **Sähköiskun riskin vähentämiseksi laajennetulla ulottuvuudella varustettuja oksasaksia ei tulisi koskaan käyttää sähköjohtojen lähellä.** Kosketus sähköjohtoihin tai käyttö niiden läheisyydessä saattaa johtaa hengenvaarallisiin loukkaantumisiin tai sähköiskuihin.
- ▶ **Käytä aina kahta kättä, kun käytät laajennetulla ulottuvuudella varustettuja oksasaksia .** Pidä kiinni laajennetulla ulottuvuudella varustettuja oksasaksia kaksin käsin hallinnan menetyksen välttämiseksi.
- ▶ **Käytä aina suojakypärää, kun käytät laajennetulla ulottuvuudella varustettuja oksasakseja pään yläpuolella.** Putoavat kappaleet voivat aiheuttaa vakavia loukkaantumisia.

Lisää turvallisuusohjeita

- ▶ **Tämä laite sisältää magneetteja – Älä vie magneettia implanttien ja muiden lääketieteellisten laitteiden, kuten sydämentahdistimen tai insuliinipumpun, magneettisten tietovälineiden tai magneettisesti herkkien laitteiden lähelle.** Magneetti muodostaa kentän, joka voi häiritä lääketieteellisten laitteiden toimintaa tai johtaa tietojen peruuttamattomaan häviämiseen.
- ▶ Tätä laitetta eivät saa käyttää henkilöt (lapset mukaan lukien), joilla on rajalliset fyysiset, aistilliset tai henkiset kyvyt tai puuttuva kokemus ja/tai puuttuva tieto paitsi, jos he ovat turvallisuudesta vastaavan henkilön valvonnassa tai saamassa häneltä ohjeita laitteen oikeasta käytöstä. Lapsia tulee valvoa ja varmistaa, että he eivät leiki laitteella.
- ▶ Älä anna lasten käyttää laitetta; älä jätä laitetta ilman valvontaa ja säilytä ei käytössä olevat laitteet varmassa paikassa, lasten ulottumattomissa.
- ▶ **Tarkista ettei puissa tai pensaissa ole vieraita esineitä, esim. lanka-aitaa tai piilossa olevia johtoja.** Poista nämä esineet.
- ▶ **Pidä vapaa kätesi turvallisella etäisyydellä työalueelta. Älä kosketa teriä.** Ne ovat hyvin teräviä ja voit viiltää itsesi.
- ▶ Käytä aina suojakäsineitä, kun työskentelet laitteen kanssa tai aiot tehdä huolto-/puhdistustöitä sekä kun poistat likaa/leikkuujätteitä.
- ▶ Käytä laitetta ainoastaan töissä, joihin se on tarkoitettu - Määräyksenmukainen käyttö.
- ▶ **Älä muuta mitään laitteen osia. Muuten syntyy loukkaantumisvaara.**
- ▶ **Älä käytä avoimia jalkineita laitetta käytettäessä.**
- ▶ **Käytä vain alkuperäisiä Bosch lisätarvikkeita.**

Ohjeita akun optimaaliseen käsittelyyn

- ▶ **Varmista, että Tuote on poiskytkettynä, ennen kuin asennat akun siihen.** Akun asennus puutarhalaitteeseen, jonka käynnistyskytkin on käyntiasennossa altistaa onnettomuuksille.
- ▶ **Käytä ainoastaan kyseiseen puutarhalaitteeseen tarkoitettuja Bosch-akkuja.** Muiden akkujen käyttö saattaa johtaa loukkaantumiseen ja tulipaloon.
- ▶ **Älä avaa akkua.** Oikosulkuvaara.



Suojaa akku kuumuudelta esim. myös pitkäaikaiselta auringonpaisteelta, tulelta, vedeltä ja kosteudelta. Muuten syntyy räjähdysvaara.

- ▶ **Kun laitetta ei käytetä, pidä käytöstä poissa olevaa akkua loitolla paperinliittimistä, kolikoista, avaimista, nauloista, ruuveista tai muista pienistä metalliesineistä, jotka voivat oikosulkea akun koskettimet.** Akkukoskettimien välinen oikosulku saattaa aiheuttaa palovammoja tai johtaa tulipaloon.
- ▶ **Jos akku vaurioituu tai sitä käytetään asiaankuulumattomalla tavalla, saattaa siitä purkautua höyryjä.** Tuuleta alue ja hakeudu lääkäriin, mikäli oireita ilmaantuu. Höyryt voivat ärsyttää hengitystiehyeitä.
- ▶ **Käytä akkua ainoastaan valmistajan tuotteissa.** Vain tällä tavalla saat estettyä akun vaarallisen ylikuormituksen.
- ▶ **Terävät esineet (esimerkiksi naulat ja ruuvitaltat) tai kuoreen kohdistuvat iskut saattavat vaurioittaa akkua.** Tämä voi johtaa akun oikosulkuun, tulipaloon, savuamiseen, räjähtämiseen tai ylikuumenemiseen.
- ▶ **Älä oikosulje akkua**. Syntyy räjähdysvaara.
- ▶ Suojaa akku kosteudelta ja vedeltä.
- ▶ Säilytä akku vain lämpötilassa -20 °C … 50 °C. Älä esimerkiksi jätä akkua kesällä makaamaan autoon.

▶ Puhdista akun tuuletusaukot silloin tällöin pehmeällä, puhtaalla ja kuivalla siveltimellä.

Tunnusmerkit

Seuraavat tunnusmerkit ovat tärkeitä käyttöohjeen lukemisessa ja ymmärtämisessä. Paina mieleesi tunnusmerkit ja niiden merkitys. Kun tunnusmerkit muistetaan tulkita oikein, se tehostaa laitteen parempaa ja turvallisempaa käyttöä.

Tunnusmerkki	Merkitys
	Käytä latauslaitetta ainoastaan sisätilassa, kuivissa olosuhteissa.
	Liikesuunta
	Reaktiosuunta
	Käynnistys
	Poiskytkentä
	Sallittu käsittely
	Kielletty menettely
CLICK!	Kuuluva ääni
	Lukitseminen
	Avaaminen
	Paino
	Lisälaitteet/varaosat

Tuotteen ja ominaisuuksien kuvaus



Lue kaikki turvallisuus- ja käyttöohjeet. Turvallisuusohjeiden ja käyttöohjeiden noudattamisen laiminlyönti saattaa johtaa sähköiskuun, tulipaloon ja/tai vakavaan loukkaantumiseen.

Ota huomioon kuvat käyttöohjeen alussa.

Määräystenmukainen käyttö

Laite on tarkoitettu leikkaamaan oksia ja kasvia aina 45 mm (35 mm kova puu) asti yksityisessä käytössä.

Vain yhtä jatkotankoa saa käyttää.

Kuvissa olevat osat (katso kuva A)

(1) Terä
(2) Koukut
(3) Leikkauspää
(4) Kiinnitys
(5) Lisäkahva
(6) 360°-laukaisin
(7) Akun latauslaitan näyttö
(8) Jatkokappale (1 x)
(9) Terän suojus
(10) Akun vapautuspainike
(11) Akku[a)]
(12) Latauslaite[a)]

a) **Nämä lisätarvikkeet eivät kuulu Tavanomainen toimitukseen.**

Tekniset tiedot

Oksasakset		AdvancedPrune 18V-45
Tuotenumero		**3 600 HC5 ...**
Nimellisjännite	V	18
Suurin leikkausteho	mm	45 (Pehmeä puu)
	mm	35 (Kova puu)
Tuotteen pituus ilman jatkokappaletta	m	1,2
Tuotteen pituus jatkokappaleen kanssa	m	1,8
Paino		
– ilman akkua	kg	2,3
– ilman akkua ja jatkokappaleen kanssa[A)]	kg	2,8
Sarjanumero		Katso tuotteen sarjanumero (tyyppikilvestä)
suositeltu ympäristön lämpötila latauksen yhteydessä	°C	0... +35
sallittu ympäristön lämpötila varastoinnissa	°C	-20... +50
sallittu ympäristön lämpötila käytettäessä [B)]	°C	0... +40

Oksasakset	**AdvancedPrune 18V-45**
Akkutyyppi	PBA 18V...W-. 1,5 Ah, 2,0 Ah, 2,5 Ah, 3,0 Ah, 4,0 Ah, 5,0 Ah, 6,0 Ah

A) **Nämä lisätarvikkeet eivät kuulu Tavanomainen toimitukseen.**

B) rajoitettu teho, kun lämpötila < 0 °C

Melu-/tärinätiedot

		3 600 HC5 ...
Melupäästöarvot määritetty **EN 62841-1** mukaan		
Laitteen tyypillinen A-painotettu äänen painetaso on:		
– Äänen painetaso	dB(A)	**70**
– Epätarkkuus K	dB	**3**
– Äänen tehotaso	dB(A)	**78**
– Epätarkkuus K	dB	**3**
Värähtelyn yhteisarvot ah (kolmen suunnan vektorisumma) ja epätarkkuus K mitattuna **EN 62841-1** mukaan		
– Värähtelynemissioarvo a_h	m/s^2	**0,5**
– Epätarkkuus K	m/s^2	**1,5**

Näissä käyttöohjeissa ilmoitetut tärinä- ja melupäästötiedot on mitattu standardissa määritetyn mittausmenetelmän mukaan ja niitä voi käyttää sähkötyökalujen keskinäiseen vertailuun. Ne soveltuvat myös tärinä- ja melupäästöjen alustavaan arviointiin.

Ilmoitetut tärinä- ja melupäästöt vastaavat sähkötyökalun pääasiallisia käyttötapoja. Tärinä- ja melupäästöt saattavat kuitenkin poiketa ilmoitetuista arvoista, jos sähkötyökalua käytetään toisiin töihin, muilla käyttötarvikkeilla tai riittämättömästi huollettuna. Tämä saattaa suurentaa koko työskentelyajan tärinä- ja melupäästöjä huomattavasti.

Asennus

- ▶ **Tartu kiinnitykseen kun vedät irti putken/leikkauspään.**
- ▶ Asenna terän suojus kaikkien asennustöiden ajaksi.
- ▶ Suorita ennen työtä täydellinen leikkuusykli tankojen täydellisen kiinnittämisen tarkistamiseksi.

Leikkauspään asennus/irrotus (katso kuvat B – C)

Kuvan **B** osoittamalla tavalla työnnät leikkauspään **(3)** laitteeseen ja kohdistat nuolet toisiinsa.

Paina leikkauspää **(3)** tiukasti kiinni laitteeseen.

Kierrä kiinnitin **(4)** tiukasti oikealle leikkauspään **(3)** kiinnittämiseksi.

Poista leikkauspää **(3)** kiertämällä kiinnitin **(4)** irti ja tarttumalla lisäksi punaiseen pikasulkuun **(4)** sekä vetämällä leikkauspää **(3)** irti.

Purkaminen tapahtuu käänteisessä järjestyksessä.

Huomautus: Kun irrotat leikkauspään, pidät siitä kiinni ja vedät kiinnittimestä.

Jatkokappaleen asennus/irrotus (katso kuvat D – E)

- ▶ **Käytä aina vain yhtä jatkotankoa laitteen kanssa.**

Poista leikkauspää.

Työnnä jatkokappale **(8)** laitteeseen.

Paina jatkokappale **(8)** kiinni laitteeseen.

Kierrä kiinnitin **(4)** tiukasti oikealle jatkokappaleen **(8)** kiinnittämiseksi.

Työnnä leikkauspää **(3)** jatkokappaleeseen **(8)**.

Paina leikkauspää **(3)** tiukasti jatkokappaleeseen **(8)**.

Kierrä kiinnitin **(4)** oikealle leikkauspään **(3)** kiinnittämiseksi jatkokappaleeseen **(8)**.

Purkaminen tapahtuu käänteisessä järjestyksessä.

Huomautus: Kun irrotat teleskooppimallin, pidät siitä kiinni ja vedät kiinnittimestä**(4)**.

Laitteen kantaminen (katso kuva F)

Älä kanna laitetta 360°-laukaisimesta **(6)** tai jatkokappaleesta **(8)**. Pidä kiinni laitteen lisäkahvasta **(5)**.

Käyttöönotto

- ▶ **Irrota aina akku sähkötyökalusta ennen kaikkia laitteeseen kohdistuvia töitä (esim. huolto, työkalun vaihto jne.) sekä laitetta kuljetettaessa ja säilytettäessä tai siinä esintyneen häiriön takia.** Käynnistyskytkimen tahaton painallus muodostaa loukkaantumisvaaran.

Akun asennus/poisto (katso kuva G)

Ohje: Sopimattomien akkujen käyttö saattaa johtaa vikatoimintoihin tai tuotteen vaurioitumiseen.

Asenna ladattu akku **(11)** paikalleen. Varmista, että akku on asennettu oikein.

Poista akku **(11)** laitteesta painamalla akun vapautuspainiketta **(10)** ja vetämällä akku ulos.

Akun latausvalvontanäyttö (katso kuva H)

Akun latausvalvontanäyttö **(7)** kertoo käytettävissä olevan akkukapasiteetin tai ylikuorman, sähkötyökalun ollessa käynnissä.

LED	Kapasiteetti
5 sekuntia kestovaloa 3 x vihreä	>60 %
5 sekuntia kestovaloa 2 x vihreä	30 – 60 %
5 sekuntia kestovaloa 1 x vihreä	10 – 30 %
hidas vilkkuminen 1 x vihreä	<10 %
3 LEDit vilkkuvat	Ylikuorma / ylikuumeneminen / häiriö

Käyttö

Käyttö 360°-laukaisin (katso kuva I)

Aktivoi 360°-laukaisin **(6)** kiertämällä sitä myötäpäivään ja vedä sen jälkeen 360°-laukaisin **(6)** varovasti taaksepäin terien käyttämiseksi ja leikkauksen suorittamiseksi.

Kun päästät 360°-laukaisimen **(6)** vapaaksi, terät **(1)** avautuvat ja ovat valmiina seuraavaan leikkaukseen.

Työskentelyohjeita

- ▶ **Irrota aina akku sähkötyökalusta ennen kaikkia laitteeseen kohdistuvia töitä (esim. huolto, työkalun vaihto jne.) sekä laitetta kuljetettaessa ja säilytettäessä tai siinä esintyneen häiriön takia.** Käynnistyskytkimen tahaton painallus muodostaa loukkaantumisvaaran.

Vihjeitä leikkaukseen (katso kuvat J – L)

Älä käytä laitetta epäsuotuisassa kehon asennossa. Tämä saattaa ilman käsineitä tai asennetulla akulla johtaa vakaviin loukkaantimisiin.

Työskentele aina molemmat kädet kiinni laitteessa. Älä koskaan kosketa teriä ilman käsineitä tai asennetulla akulla.

Laitetta tulee käyttää maassa seisova henkilö eikä tikapuilta tai muilta epävakailta tuilta.

Voit 360°-laukaisimen **(6)** avulla pitää laitetta erilaisissa työasennoissa.

360°-laukaisin **(6)** mahdollistaa työkalun täydellisen kiertämisen leikkauspään sovittamiseksi kulloiseenkin tehtävään.

Käytä hakasia **(2)** vetämään jo leikattuja oksia luoksesi.

Heiluttele työkalua hieman edestakaisin leikkaussuunnassa, jos terä jää kiinni oksaan.

Käytä puun leikkauksessa aina suositeltua henkilökohtaista suojavarustusta.

Jotta terve uusiutuminen olisi taattu, ei tulisi koskaan leikata liian läheltä runkoa.

Jos poistat kokonaisen vesan, tulee se leikata haarakkeeseen asti.

Leikkaa oksat yksittäin.

Poista ohut tai heikko kasvusto.

Poista aina kuolleet, vaurioituneet tai sairaat oksat.

Vianetsintä



Seuraavassa taulukossa on yleistä tietoa viankorjauksesta. Akun lataustilan näyttö antaa lisätietoa, jota voi käyttää vian tai ongelman tunnistamisessa.

Vian oire	Mahdolliset syyt	Korjaustoimenpide
LED:it vilkkuvat	Oksa on liian kova leikattavaksi	Koeta leikata oksaa ohuemmasta kohdasta
	Akku tai laite on ylikuumentunut	Anna akun ja laitteen jäähtyä
	Muut häiriöt	Ota yhteyttä asiakaspalveluun
Leikkauspää ei toimi tai ei sulkeudu	Sisäiset käyttötangot eivät ole loksahtaneet täysin paikoilleen	Paina terät yhteen käsivoimin
	Leikkauspää/pidennys väärin asennettu	Asenna leikkauspää/pidennys oikein (katso "Leikkauspään asennus/irrotus (katso kuvat **B** – **C**)", Sivu 99) ja (katso " Jatkokappaleen asennus/irrotus (katso kuvat **D** – **E**)", Sivu 99)
	Likaa terässä	Poista lika terästä
Laite pysähtyy leikattaessa	Oksa on liian kova leikattavaksi	Koeta leikata oksaa ohuemmasta kohdasta

Vian oire	Mahdolliset syyt	Korjaustoimenpide
	Akun varaus on liian alhainen	Lataa akku
	Laite on ylikuumentunut	Anna laitteen jäähtyä
	Tylsät tai rikkinäiset terät	Vaihda terät/leikkauspää
	Sisäiset käyttötangot vioittuneet	Ota yhteyttä asiakaspalveluun
Huono leikkausteho	Tylsät tai rikkinäiset terät	Vaihda terät/leikkauspää
	Akku on viallinen	Vaihda akku uuteen
	Löysä terän ruuvi	Ota yhteyttä asiakaspalveluun
	Laite viallinen	Ota yhteyttä asiakaspalveluun
Pidennystä tai leikkauspäätä ei pysty asentamaan	Osien väärä asento	Asenna leikkauspää/pidennys oikein (katso "Leikkauspään asennus/irrotus (katso kuvat **B** – **C**)", Sivu 99) ja (katso " Jatkokappaleen asennus/irrotus (katso kuvat **D** – **E**)", Sivu 99)
	Terät eivät aukene täydellisesti	Asenna uudelleen ja suorita leikkaussykli
	Häiriö liitoksessa	Ota yhteyttä asiakaspalveluun
Pidennystä tai leikkauspäätä ei pysty irrottamaan	Sisäistä käyttötangostoa ei ole vapautettu	Tarkista, että kiinnitys **(4)** poisvedon aikana tulee vedetyksi ylöspäin
Liiallinen kuumuus moottorista	Liiallinen kuluneisuus	Anna laitteen jäähtyä
	Tuuletusaukot tukossa	Poista lika
	Vaatii voitelua	Käytä suositeltua voiteluspraytä
Liiallista meteliä/tärinää	Laite viallinen	Ota yhteyttä asiakaspalveluun
360°-laukaisinta ei pysty kääntämään tai painamaan/vetämään	360°-laukaisin epäkunnossa	Ota yhteyttä asiakaspalveluun
Laite käy katkonaisesti	Akku on asennettu väärin	Ota akku pois ja pane se jälleen paikalleen.
	Laite viallinen	Ota yhteyttä asiakaspalveluun
Laite ei toimi	Akun varaus on liian alhainen	Lataa akku
	Akku on asennettu väärin	Ota akku pois ja pane se jälleen paikalleen.
	Laite/akku viallinen	Ota yhteyttä asiakaspalveluun

Kunnossapito ja huolto

Huolto, puhdistus ja varastointi

- ▶ **Irrota aina akku puutarhalaiteesta ennen kaikkia laitteeseen kohdistuvia töitä (esim. huolto, työkalun vaihto jne.) sekä puutarhalaitetta kuljetettaessa ja säilytettäessä.** Muutoin laukaisimen tahaton painallus muodostaa loukkaantumisvaaran.
- ▶ **Pidä aina puutarhalaite puhtaana, jotta voit työskennellä hyvin ja turvallisesti.**

Käytä kosteaa liinaa terän puhdistukseen käytön jälkeen.

Varman ja tehokkaan käytön takaamiseksi, tulee tuote ja tuuletusaukot pitää puhtaina.

Suihkuta voiteluainetta laitteeseen ennen käyttöä ja sen jälkeen. Älä hengitä voitelusuihkeen höyryjä. Suorita voitelu hyvin tuuletetussa paikassa.

Älä koskaan suihkuta vettä tuotteen päälle.

Älä koskaan upota tuotetta veteen.

Säilytä Tuote varmassa, kuivassa paikassa, lasten ulottumattomissa.

Varmista kaikkien muttereiden, pulttien ja ruuvien hyvä kiinnitys, jotta turvallinen työskentely tuotteen kanssa olisi mahdollinen.

Tarkista tuote ja vaihda varmuuden vuoksi kaikki loppuun kuluneet tai vaurioituneet osat uusiin.

Varmista, että vaihto-osat ovat Bosch-tuotantoa. Älä muuta laitetta.

Akun hoito

Akun optimaalisen hyödyn takaamiseksi, ota huomioon seuraavat ohjeet ja toimenpiteet:

- Suojaa akku kosteudelta ja vedeltä.
- Säilytä akku erikseen, ei puutarhalaitteessa.
- Älä jätä akkua puutarhalaitteeseen suoraan auringonpaisteeseen.
- Akun optimaalinen säilytyslämpötila on 5 °C.
- Puhdista akun tuuletusaukot silloin tällöin pehmeällä, puhtaalla ja kuivalla siveltimellä.

Laitteen huomattavasti lyhentynyt käyttöaika latauksen jälkeen osoittaa, että akku on loppuun käytetty ja täytyy vaihtaa uuteen.

Asiakaspalvelu ja käyttöneuvonta

Asiakaspalvelu vastaa tuotteesi korjausta ja huoltoa sekä varaosia koskeviin kysymyksiin. Räjähdyspiirustuksia ja tietoja varaosista löydät myös osoitteesta: **www.bosch-pt.com**
Bosch-käyttöneuvontatiimi vastaa mielellään tuotteita ja tarvikkeita koskeviin kysymyksiin.

Ilmoita ehdottomasti kaikissa kyselyissä ja varaosatilauksissa 10-numeroinen tuotenumero, joka on ilmoitettu tuotteen mallikilvessä.

Suomi
Robert Bosch Oy
Bosch-keskushuolto
Pakkalantie 21 A
01510 Vantaa
Voitte tilata varaosat suoraan osoitteesta www.bosch-pt.fi.
Puh.: 0800 98044
Faksi: 010 296 1838
www.bosch-pt.fi

Lisää huoltoosoitteita löydät kohdasta:

www.bosch-pt.com/serviceaddresses

Kuljetus

Toimitukseen kuuluvat litiumioniakut ovat vaara-ainelain määräysten alaisia. Käyttäjä saa kuljettaa akkuja kadulla ilman erikoistoimenpiteitä.

Toimitettaessa sivullisen kautta (esim.: lentorahti tai huolinta) on noudatettava pakkausta ja merkintää koskevia erikoisvaatimuksia. Tällöin on lähetyksen valmistelussa käytettävä vaara-aineasiantuntijaa.

Lähetä akkuja ainoastaan, jos kotelo on vaurioitumaton. Teippaa avoimet liittimet ja pakkaa akku niin, että se ei pääse liikkumaan pakkauksessa. Noudata myös mahdollisia pidemmälle meneviä kansallisia määräyksiä.

Hävitys



Toimita tuotteet, akut, lisätarvikkeet ja pakkausmateriaali ympäristöystävälliseen jätteiden kierrätykseen.



Älä heitä tuotteita tai akkuja/paristoja talousjätteisiin!

Vain EU-maita varten:

Eurooppalaisen direktiivin 2012/19/EU mukaan käyttökelvottomat sähkötyökalut ja eurooppalaisen direktiivin 2006/66/EU mukaan vialliset tai loppuun käytetyt akut/paristot täytyy kerätä erikseen ja toimittaa ympäristöystävälliseen kierrätykseen.

Asiattomassa hävityksessä vanhoilla sähkö- ja elektroniikkalaitteilla voi olla vahingollisia vaikutuksia ympäristöön ja ihmisten terveyteen, johtuen niissä mahdollisesti esiintyvistä vaarallisista aineista.

Akut/paristot:

Litiumioni:

Katso ohjeita kappaleessa (katso "Kuljetus", Sivu 102).

Ελληνικά

Υποδείξεις ασφαλείας

Ερμηνεία των εικονοσυμβόλων



Υπόδειξη κινδύνου, γενικά.



Διαβάστε τις οδηγίες χειρισμού.



Να μην χρησιμοποιείται σε βροχή.



ΠΡΟΕΙΔΟΠΟΙΗΣΗ: Αποσυνδέετε την μπαταρία πριν από τη συντήρηση.



ΠΡΟΕΙΔΟΠΟΙΗΣΗ: Κρατάτε απόσταση από πλησίον ευρισκόμενα άτομα.



Να φοράτε προστασία ματιών και κεφαλής.



Να φοράτε αντιολισθητικά παπούτσια.



Να φοράτε προστατευτικά γάντια.



Να κρατάτε τα χέρια σας μακριά από το μαχαίρι.



Κρατάτε επαρκή απόσταση από αγωγούς ρεύματος.

Γενικές υποδείξεις ασφαλείας για ηλεκτρικά εργαλεία

⚠ ΠΡΟΕΙΔΟΠΟΙΗΣΗ **Διαβάστε όλες τις υποδείξεις ασφαλείας, οδηγίες, εικονογραφήσεις και όλα τα τεχνικά στοιχεία, που συνοδεύουν αυτό το ηλεκτρικό εργαλείο.** Αμέλειες κατά την τήρηση των ακόλουθων υποδείξεων μπορεί να προκαλέσουν ηλεκτροπληξία, πυρκαγιά και/ή σοβαρούς τραυματισμούς.

Φυλάξτε όλες τις προειδοποιητικές υποδείξεις και οδηγίες για κάθε μελλοντική χρήση.

Ο όρος «ηλεκτρικό εργαλείο» που χρησιμοποιείται στις προειδοποιητικές υποδείξεις αναφέρεται σε ηλεκτρικά εργαλεία που τροφοδοτούνται από το ηλεκτρικό δίκτυο (με ηλεκτρικό κα-

λώδιο) καθώς και σε ηλεκτρικά εργαλεία που τροφοδοτούνται από μπαταρία (χωρίς ηλεκτρικό καλώδιο).

Ασφάλεια στο χώρο εργασίας

- ▶ **Διατηρείτε τον χώρο εργασίας καθαρό και καλά φωτισμένο.** Ρύπανση ή σκοτεινές περιοχές προκαλούν ατυχήματα.
- ▶ **Μην εργάζεσθε με το ηλεκτρικό εργαλείο σε περιβάλλον, όπου υπάρχει κίνδυνος έκρηξης, όπως με την παρουσία εύφλεκτων υγρών, αερίων ή σκόνης.** Τα ηλεκτρικά εργαλεία δημιουργούν σπινθηρισμό ο οποίος μπορεί να αναφλέξει τη σκόνη ή τις αναθυμιάσεις.
- ▶ **Όταν χρησιμοποιείτε το ηλεκτρικό εργαλείο, κρατάτε μακριά τα παιδιά και άλλα τυχόν παρευρισκόμενα άτομα.** Σε περίπτωση απόσπασης της προσοχής σας μπορεί να χάσετε τον έλεγχο του εργαλείου.

Ηλεκτρική ασφάλεια

- ▶ **Το φις του ηλεκτρικού εργαλείου πρέπει να ταιριάζει στην πρίζα. Μην τροποποιήσετε το φις με κανέναν τρόπο. Μη χρησιμοποιείτε φις προσαρμογής σε συνδυασμό με γειωμένα ηλεκτρικά εργαλεία.** Αμεταποίητα φις και κατάλληλες πρίζες μειώνουν τον κίνδυνο ηλεκτροπληξίας.
- ▶ **Αποφεύγετε την επαφή του σώματός σας με γειωμένες επιφάνειες, όπως σωλήνες, θερμαντικά σώματα (καλοριφέρ), κουζίνες ή ψυγεία.** Όταν το σώμα σας είναι γειωμένο αυξάνεται ο κίνδυνος ηλεκτροπληξίας.
- ▶ **Μην εκθέτετε τα ηλεκτρικά εργαλεία στη βροχή ή στην υγρασία.** Η διείσδυση νερού σ' ένα ηλεκτρικό εργαλείο αυξάνει τον κίνδυνο ηλεκτροπληξίας.
- ▶ **Μην τραβάτε το καλώδιο. Μη χρησιμοποιείτε το καλώδιο για τη μεταφορά ή το τράβηγμα για την αποσύνδεση του ηλεκτρικού εργαλείου. Κρατάτε το καλώδιο μακριά από θερμότητα, λάδι, κοφτερές ακμές ή κινούμενα εξαρτήματα.** Τυχόν χαλασμένα ή περιπλεγμένα ηλεκτρικά καλώδια αυξάνουν τον κίνδυνο ηλεκτροπληξίας.
- ▶ **Όταν εργάζεσθε μ' ένα ηλεκτρικό εργαλείο στην ύπαιθρο, χρησιμοποιείτε καλώδιο επέκτασης (μπαλαντέζα) που είναι κατάλληλο και για εξωτερική χρήση.** Η χρήση καλωδίων επιμήκυνσης κατάλληλων για υπαίθριους χώρους ελαττώνει τον κίνδυνο ηλεκτροπληξίας.
- ▶ **Όταν η χρήση του ηλεκτρικού εργαλείου σε υγρό περιβάλλον είναι αναπόφευκτη, τότε χρησιμοποιήστε έναν προστατευτικό διακόπτη διαρροής (διακόπτης FI/RCD).** Η χρήση ενός προστατευτικού διακόπτη διαρροής ελαττώνει τον κίνδυνο ηλεκτροπληξίας.

Ασφάλεια προσώπων

- ▶ **Να είστε σε επαγρύπνηση, δίνετε προσοχή στην εργασία που κάνετε και χρησιμοποιείτε το ηλεκτρικό εργαλείο με περίσκεψη. Μην χρησιμοποιείτε το ηλεκτρικό εργαλείο όταν είστε κουρασμένοι ή υπό την επήρεια ναρκωτικών, οινοπνεύματος ή φαρμάκων.** Μια στιγμιαία απροσεξία κατά το χειρισμό του ηλεκτρικού εργαλείου μπορεί να οδηγήσει σε σοβαρούς τραυματισμούς.
- ▶ **Χρησιμοποιείτε τον προσωπικό εξοπλισμό προστασίας. Φοράτε πάντα προστατευτικά γυαλιά.** Ο κατάλληλος προστατευτικός εξοπλισμός, όπως μάσκα προστασίας από σκόνη, αντιολισθητικά υποδήματα ασφαλείας, προστατευτικό κράνος ή ωτασπίδες, ανάλογα με τις εκάστοτε συνθήκες, ελαττώνει τον κίνδυνο τραυματισμών.
- ▶ **Αποφεύγετε την αθέλητη εκκίνηση. Βεβαιωθείτε, ότι ο διακόπτης είναι στη θέση Off, πριν συνδέσετε το ηλεκτρικό εργαλείο με την πηγή τροφοδοσίας και/ή την μπαταρία καθώς και πριν το παραλάβετε ή το μεταφέρετε.** Όταν μεταφέρετε τα ηλεκτρικά εργαλεία έχοντας το δάχτυλό σας στο διακόπτη ή όταν συνδέσετε τα ηλεκτρικά εργαλεία με την πηγή ρεύματος όταν αυτά είναι ακόμη στη θέση ON, τότε δημιουργείται κίνδυνος τραυματισμών.
- ▶ **Απομακρύνετε από το ηλεκτρικό εργαλείο τυχόν εξαρτήματα ρύθμισης ή κλειδιά πριν θέσετε το ηλεκτρικό εργαλείο σε λειτουργία.** Ένα εργαλείο ή κλειδί συναρμολογημένο σ' ένα περιστρεφόμενο τμήμα ενός ηλεκτρικού εργαλείου μπορεί να οδηγήσει σε τραυματισμούς.
- ▶ **Προσέχετε πως στέκεστε. Φροντίζετε για την ασφαλή στάση του σώματός σας και διατηρείτε πάντοτε την ισορροπία σας.** Έτσι μπορείτε να ελέγξετε καλύτερα το ηλεκτρικό εργαλείο σε περιπτώσεις απροσδόκητων περιστάσεων.
- ▶ **Φοράτε σωστή ενδυμασία. Μη φοράτε φαρδιά ρούχα ή κοσμήματα. Κρατάτε τα μαλλιά και τα ρούχα σας μακριά από τα κινούμενα εξαρτήματα.** Χαλαρή ενδυμασία, κοσμήματα ή μακριά μαλλιά μπορεί να εμπλακούν στα κινούμενα εξαρτήματα.
- ▶ **Όταν υπάρχει η δυνατότητα σύνδεσης διατάξεων αναρρόφησης ή συλλογής σκόνης, βεβαιωθείτε ότι αυτές είναι συνδεδεμένες και ότι χρησιμοποιούνται σωστά.** Η χρήση μιας αναρρόφησης σκόνης μπορεί να ελαττώσει τον κίνδυνο που προκαλείται από τη σκόνη.
- ▶ **Μην εφησυχάζετε σε μια λάθος ασφάλεια και μην αψηφάτε τους κανόνες ασφαλείας για τα ηλεκτρικά εργαλεία, ακόμα και όταν μετά από συχνή χρήση είστε εξοικειωμένοι με το εργαλείο.** Ένας απρόσεκτος χειρισμός μπορεί μέσα σε κλάσματα του δευτερολέπτου να οδηγήσει σε σοβαρούς τραυματισμούς.

Χρήση και φροντίδα των ηλεκτρικών εργαλείων

- ▶ **Μην υπερφορτώνετε το ηλεκτρικό εργαλείο. Χρησιμοποιήστε το σωστό ηλεκτρικό εργαλείο για την εφαρμογή σας.** Με το κατάλληλο ηλεκτρικό εργαλείο εργάζεστε καλύτερα και ασφαλέστερα στην αναφερόμενη περιοχή ισχύος.
- ▶ **Μη χρησιμοποιήσετε ποτέ ένα ηλεκτρικό εργαλείο που έχει χαλασμένο διακόπτη On/Off.** Ένα ηλεκτρικό εργαλείο που δεν μπορείτε πλέον να το θέσετε σε λειτουργία και/ή εκτός λειτουργίας είναι επικίνδυνο και πρέπει να επισκευαστεί.
- ▶ **Αποσυνδέστε το φις από την πρίζα και/ή απομακρύνετε μια αποσπώμενη μπαταρία από το ηλεκτρικό εργαλείο, προτού εκτελέσετε ρυθμίσεις, αλλάξετε εξαρτήματα ή προτού φυλάξετε το ηλεκτρικό εργαλείο.** Αυτά τα προληπτικά μέτρα ασφαλείας μειώνουν τον κίνδυνο από τυχόν αθέλητη εκκίνηση του ηλεκτρικού εργαλείου.

- **Φυλάγετε τα ηλεκτρικά εργαλεία που δε χρησιμοποιούνται μακριά από παιδιά και μην επιτρέψετε τη χρήση του ηλεκτρικού εργαλείου σε άτομα που δεν είναι εξοικειωμένα με το ηλεκτρικό εργαλείο ή τις οδηγίες για τη λειτουργία του ηλεκτρικού εργαλείου.** Τα ηλεκτρικά εργαλεία είναι επικίνδυνα όταν χρησιμοποιούνται από άπειρα πρόσωπα.
- **Συντηρείτε τα ηλεκτρικά εργαλεία και τα εξάρτημα. Ελέγχετε, αν τα κινούμενα εξαρτήματα είναι σωστά ευθυγραμμισμένα και προσαρμοσμένα ή μήπως έχουν σπάσει τυχόν εξαρτήματα ή οποιαδήποτε άλλη κατάσταση, η οποία επηρεάζει τη λειτουργία του ηλεκτρικού εργαλείου. Σε περίπτωση βλάβης, επισκευάστε το ηλεκτρικό εργαλείο πριν τη χρήση.** Η κακή συντήρηση των ηλεκτρικών εργαλείων αποτελεί αιτία πολλών ατυχημάτων.
- **Διατηρείτε τα εργαλεία κοπής κοφτερά και καθαρά.** Προσεκτικά συντηρημένα κοπτικά εργαλεία σφηνώνουν δυσκολότερα και οδηγούνται ευκολότερα.
- **Χρησιμοποιείτε τα ηλεκτρικά εργαλεία τα εξαρτήματα κτλ. σύμφωνα με αυτές τις οδηγίες, λαμβάνοντας υπόψη τις συνθήκες εργασίας και τις εργασίες που πρέπει να εκτελεστούν.** Η χρησιμοποίηση των ηλεκτρικών εργαλείων για εργασίες που δεν προβλέπονται γι' αυτά μπορεί να δημιουργήσει επικίνδυνες καταστάσεις.
- **Διατηρείτε τις λαβές και τις επιφάνειες λαβής στεγνές, καθαρές και ελεύθερες από λάδι και γράσο.** Οι ολισθηρές λαβές και επιφάνειες λαβής δεν επιτρέπουν κανέναν ασφαλή χειρισμό και έλεγχο του ηλεκτρικού εργαλείου σε τυχόν απρόβλεπτες καταστάσεις.

Προσεκτικός χειρισμός και χρήση εργαλείων μπαταρίας

- **Επαναφορτίζετε μόνο με τον φορτιστή που καθορίζεται από τον κατασκευαστή.** Ένας φορτιστής που είναι κατάλληλος μόνο για ένα συγκεκριμένο τύπο μπαταριών δημιουργεί κίνδυνο πυρκαγιάς όταν χρησιμοποιηθεί για άλλες μπαταρίες.
- **Χρησιμοποιείτε τα ηλεκτρικά εργαλεία μόνο με τις ειδικά σχεδιασμένες μπαταρίες.** Η χρήση άλλων μπαταριών μπορεί να οδηγήσει σε τραυματισμούς και να δημιουργήσει κίνδυνο πυρκαγιάς.
- **'Οταν η μπαταρία δε χρησιμοποιείται, κρατήστε την μακριά από άλλα μεταλλικά αντικείμενα, όπως συνδετήρες χαρτιών, νομίσματα, κλειδιά, καρφιά, βίδες ή άλλα μικρά μεταλλικά αντικείμενα που μπορούν να βραχυκυκλώσουν τις επαφές της μπαταρίας.** Ένα βραχυκύκλωμα των επαφών της μπαταρίας μπορεί να προκαλέσει τραυματισμούς ή φωτιά.
- **Μια τυχόν εσφαλμένη χρήση μπορεί να οδηγήσει σε διαρροή υγρών από την μπαταρία. Αποφεύγετε κάθε επαφή μ' αυτά. Σε περίπτωση τυχαίας επαφής ξεπλύνετε καλά με νερό. Εάν τα υγρά έρθουν σε επαφή με τα μάτια, ζητήστε επιπλέον ιατρική βοήθεια.** Διαρρέοντα υγρά μπαταρίας μπορεί να οδηγήσουν σε ερεθισμούς του δέρματος ή σε εγκαύματα.
- **Μην χρησιμοποιείτε μπαταρία ή εργαλείο που είναι κατεστραμμένο ή τροποποιημένο.** Οι χαλασμένες ή τροποποιημένες μπαταρίες μπορεί να παρουσιάσουν μια απρόβλεπτη συμπεριφορά και να οδηγήσουν σε φωτιά, έκρηξη ή σε κίνδυνο τραυματισμού.
- **Μην εκθέτετε μια μπαταρία ή ένα εργαλείο μπαταρίας σε φωτιά ή σε πολύ υψηλές θερμοκρασίες.** Η έκθεση στη φωτιά ή σε θερμοκρασία πάνω από τους 130 °C μπορεί να προκαλέσει έκρηξη.
- **Τηρείτε όλες τις υποδείξεις για τη φόρτιση και μη φορτίζετε την μπαταρία ή το εργαλείο μπαταρίας ποτέ εκτός της περιοχής θερμοκρασίας που αναφέρεται στις οδηγίες λειτουργίας.** Η λάθος φόρτιση ή η φόρτιση εκτός της επιτρεπτής περιοχής θερμοκρασίας μπορεί να καταστρέψει την μπαταρία και να αυξήσει τον κίνδυνο πυρκαγιάς.

Σέρβις

- **Δώστε το ηλεκτρικό εργαλείο σας για συντήρηση από εξειδικευμένο προσωπικό, χρησιμοποιώντας μόνο γνήσια ανταλλακτικά.** Έτσι εξασφαλίζετε τη διατήρηση της ασφάλειας του ηλεκτρικού εργαλείου.
- **Μη συντηρείτε ποτέ χαλασμένες μπαταρίες.** Κάθε συντήρηση των μπαταριών πρέπει να πραγματοποιείται μόνο από τον κατασκευαστή ή από εξουσιοδοτημένα συνεργεία σέρβις πελατών.

Υποδείξεις ασφαλείας για ψαλίδια κλαδέματος

- **Μην χρησιμοποιείτε το ψαλίδι κλαδέματος σε κακές καιρικές συνθήκες, ιδίως αν υπάρχει κίνδυνος κεραυνού.** Έτσι μειώνεται ο κίνδυνος κεραυνοπληξίας.
- **Κρατάτε όλα τα ηλεκτρικά καλώδια και τους αγωγούς δικτύου μακριά από την περιοχή κοπής.** Τα καλώδια ή τα καλώδια δικτύου μπορεί να είναι κρυμμένα και να κοπούν κατά λάθος από το μαχαίρι.
- **Κρατάτε τον ψαλίδι κλαδέματος μόνο από τις μονωμένες επιφάνειες λαβής, επειδή το μαχαίρι μπορεί να έρθει σε επαφή με κρυμμένα ηλεκτρικά καλώδια.** Η επαφή του μαχαιριού με έναν ηλεκτροφόρο αγωγό μπορεί να θέσει τα μεταλλικά μέρη του ψαλιδιού κλαδέματος υπό τάση, προκαλώντας έτσι ηλεκτροπληξία.
- **Να κρατάτε όλα τα μέλη του σώματός σας μακριά από το μαχαίρι.** Μια και μόνη στιγμή απροσεξίας όταν χρησιμοποιείτε το ψαλίδι κλαδέματος, μπορεί να οδηγήσει σε σοβαρούς τραυματισμούς.
- **Βεβαιώνεστε πάντα ότι έχετε σταθερό πάτημα και χρησιμοποιείτε το ψαλίδι κλαδέματος μόνο όταν στέκεστε στο έδαφος.** Οι ολισθηρές ή ασταθείς επιφάνειες στήριξης μπορεί να οδηγήσουν στην απώλεια της ισορροπίας ή στην απώλεια του ελέγχου πάνω στο μηχάνημα.
- **'Οταν κόβετε ένα κλαδί που βρίσκεται υπό ένταση, πρέπει να υπολογίζετε ότι αυτό μπορεί να τιναχτεί πάλι προς τα πίσω.** Εάν χαλαρώσει η τάση στις ίνες του ξύλου, το τεντωμένο κλαδί μπορεί να χτυπήσει τον χειριστή και να προκαλέσει τραυματισμό.
- **Μην χρησιμοποιείτε το ψαλίδι κλαδέματος ενώ σκαρφαλώνετε σε δέντρο, στέκεστε σε σκάλα ή χρησιμοποιείτε ασταθές στήριγμα.** Ο χειρισμός των ψαλιδιών κλαδέματος με αυτόν τον τρόπο, μπορεί να οδηγήσει σε απώλεια ισορροπίας, απώλεια ελέγχου και τραυματισμό.

- **Βεβαιώνεστε ότι όλοι οι διακόπτες ON/OFF είναι απενεργοποιημένοι και ότι έχετε βγάλει ή αποσυνδέσει την μπαταρία όταν αφαιρείτε εγκλωβισμένο υλικό κοπής ή όταν κάνετε συντήρηση της συσκευής.** Η απρόσμενη ενεργοποίηση του ψαλιδιού κλαδέματος μπαταρίας κατά το παραμέρισμα εγκλωβισμένου υλικού κοπής ή όταν εκτελούνται εργασίες συντήρησης, μπορεί να προκαλέσει σοβαρούς τραυματισμούς.
- **Κρατάτε το ψαλίδι κλαδέματος από τη λαβή με το μαχαίρι ακινητοποιημένο και προσέχετε να μην ενεργοποιήσετε κανέναν διακόπτη ON/OFF.** Το προσεκτικό κράτημα του ψαλιδιού μειώνει τον κίνδυνο ακούσιας εκκίνησης με ενδεχόμενο τραυματισμό από τα μαχαίρια.
- **Τοποθετείτε πάντα το προστατευτικό κάλυμμα του μαχαιριού κατά την μεταφορά και αποθήκευση του ψαλιδιού κλαδέματος.** Ο προσεκτικός χειρισμός του ψαλιδιού κλαδέματος μειώνει τον κίνδυνο τραυματισμών από τα μαχαίρια.
- **Για να μειώσετε τον κίνδυνο ηλεκτροπληξίας, μην χρησιμοποιείτε ποτέ το ψαλίδι κλαδέματος με μεγάλη εμβέλεια κοντά σε αγωγούς ρεύματος**. Η επαφή με αγωγούς ρεύματος ή η χρήση κοντά σε αγωγούς ρεύματος μπορεί να προκαλέσει τραυματισμό ή ηλεκτροπληξία με αποτέλεσμα το θάνατο.
- **Χρησιμοποιείτε πάντα και τα δυο σας χέρια, όταν χειρίζεστε το ψαλίδι κλαδέματος με μεγάλη εμβέλεια.** Κρατάτε το ψαλίδι κλαδέματος μεγάλης εμβέλειας και με τα δυο σας χέρια για να αποφύγετε την απώλεια του ελέγχου.
- **Χρησιμοποιείτε πάντα προστατευτικό κράνος, όταν χειρίζεστε τον ψαλίδι κλαδέματος με μεγάλη εμβέλεια πάνω από το κεφάλι σας.** Ξένα σώματα που πέφτουν κάτω μπορούν να οδηγήσουν σε σοβαρούς τραυματισμούς.

Συμπληρωματικές προειδοποιητικές υποδείξεις

- **Αυτή η συσκευή περιέχει μαγνήτες - Μην φέρνετε τον μαγνήτη κοντά σε εμφυτεύματα και άλλες ιατρικές συσκευές, όπως βηματοδότες ή αντλίες ινσουλίνης, μαγνητικούς φορείς δεδομένων και μαγνητικά ευαίσθητες συσκευές.** Ο μαγνήτης παράγει ένα μαγνητικό πεδίο που μπορεί να επηρεάσει τη λειτουργία ιατρικών συσκευών ή να οδηγήσει σε μη αναστρέψιμη απώλεια δεδομένων.
- Αυτή η συσκευή δεν προορίζεται για χρήση από άτομα (συμπεριλαμβανομένων και των παιδιών) με περιορισμένες σωματικές, αισθητήριες ή πνευματικές ικανότητες ή με ελλειπή εμπειρία και/ή γνώση, εκτός αν αυτά επιτηρούνται από ένα για την ασφάλειά τους αρμόδιο πρόσωπο ή καθοδηγούνται από το πρόσωπο αυτό για τον τρόπο χρήσης της συσκευής.
  Τα παιδιά πρέπει να επιτηρούνται. Έτσι θα είστε σίγουροι ότι δε θα παίξουν με το μηχάνημα.
- Μην αφήνετε τα παιδιά να χρησιμοποιούν τη συσκευή. Μην αφήνετε τη συσκευή ανεπιτήρητη και αποθηκεύετε τις συσκευές που δεν χρησιμοποιείτε σε μέρος ασφαλές και απρόσβατο σε παιδιά.
- **Ελέγχετε τα δέντρα και τους θάμνους για ξένα αντικείμενα, π.χ. συρματόπλεγμα και κρυμμένα καλώδια.** Απομακρύνετε αυτά τα αντικείμενα.
- **Να κρατάτε το ελεύθερο χέρι σας πάντοτε σε ασφαλή απόσταση από την περιοχή εργασίας. Μην αγγίζετε τις λεπίδες.** Οι λεπίδες είναι πολύ κοφτερές και μπορεί να κοπείτε.
- Φοράτε πάντα προστατευτικά γάντια όταν εργάζεστε με τη συσκευή ή όταν εκτελείτε εργασίες συντήρησης ή καθαρισμού και όταν αφαιρείτε ρύπους ή κομμένο υλικό.
- Χρησιμοποιείτε τη συσκευή μόνο για τις εργασίες που προορίζονται για αυτήν - Προβλεπόμενη χρήση.
- **Μην αλλάζετε κανένα συστατικό στοιχείο στη συσκευή. Υπάρχει κίνδυνος τραυματισμού.**
- **Μην φοράτε παπούτσια με ανοιχτές μύτες όταν χρησιμοποιείτε τη συσκευή.**
- **Να χρησιμοποιείτε μόνο γνήσια εξαρτήματα της Bosch**.

Υποδείξεις ασφαλείας και υποδείξεις για τον ιδανικό χειρισμό της μπαταρίας

- **Βεβαιωθείτε ότι το προϊόν είναι απενεργοποιημένο πριν τοποθετήσετε την μπαταρία.** Η τοποθέτηση μπαταρίας σε ενεργοποιημένο προϊόν μπορεί να οδηγήσει σε ατυχήματα.
- **Χρησιμοποιείτε μόνο μπαταρίες Bosch που προορίζονται για αυτό το μηχάνημα.** Η χρήση διαφορετικών μπαταριών μπορεί να γίνει αιτία τραυματισμών και πυρκαγιάς.
- **Μην ανοίγετε την μπαταρία.** Υπάρχει κίνδυνος βραχυκυκλώματος.



Προστατεύετε την επαναφορτιζόμενη μπαταρία από τη θερμότητα (π.χ. ακόμη και από συνεχή ηλιακή ακτινοβολία), από τη φωτιά, το νερό και την υγρασία. Υπάρχει κίνδυνος έκρηξης.

- **'Οταν δεν χρησιμοποιείτε τη συσκευή, κρατάτε την εκτός χρήσης μπαταρία μακριά από συνδετήρες χαρτιών, νομίσματα, κλειδιά, καρφιά, βίδες κι άλλα μικρά μεταλλικά αντικείμενα που μπορούν να βραχυκυκλώσουν τις επαφές της μπαταρίας.** Ένα βραχυκύκλωμα των επαφών της μπαταρίας μπορεί να προκαλέσει τραυματισμούς ή φωτιά.
- **Σε περίπτωση βλάβης ή/και αντικανονικής χρήσης της μπαταρίας μπορεί να εξέλθουν αναθυμιάσεις.** Αφήστε να μπει φρέσκος αέρας και επισκεφτείτε ένα γιατρό σε περίπτωση που έχετε ενοχλήσεις. Οι αναθυμιάσεις μπορεί να ερεθίσουν τις αναπνευστικές οδούς.
- **Χρησιμοποιείτε την μπαταρία μόνο σε προϊόντα του κατασκευαστή.** Μόνο έτσι προστατεύεται η μπαταρία από μια επικίνδυνη υπερφόρτιση.
- **Από αιχμηρά αντικείμενα, όπως π.χ. καρφιά ή κατσαβίδια ή από εξωτερική άσκηση δύναμης μπορεί να υποστεί ζημιά η μπαταρία.** Μπορεί να προκληθεί ένα εσωτερικό βραχυκύκλωμα με αποτέλεσμα την ανάφλεξη, την εμφάνιση καπνού, την έκρηξη ή την υπερθέρμανση της μπαταρίας.
- **Μη βραχυκυκλώνετε την μπαταρία.** Υπάρχει κίνδυνος έκρηξης.
- Προστατεύετε την επαναφορτιζόμενη μπαταρία από υγρασία και νερό.

- ▶ Αποθηκεύετε το μηχάνημα κήπου και την μπαταρία μόνο σε εύρος θερμοκρασιών από −20 °C έως 50 °C. Μην αφήνετε την μπαταρία στο αυτοκίνητο, π.χ. το καλοκαίρι.
- ▶ Καθαρίζετε κάπου-κάπου τις σχισμές αερισμού της μπαταρίας με μαλακό, καθαρό και στεγνό πινέλο.

Σύμβολα

Τα σύμβολα που ακολουθούν είναι σημαντικά για την ανάγνωση και την κατανόηση των οδηγιών χρήσης. Παρακαλούμε να αποτυπώσετε στο μυαλό σας τα σύμβολα και τη σημασία τους. Η σωστή ερμηνεία των συμβόλων συμβάλλει στον καλύτερο και ασφαλέστερο χειρισμό του εργαλείου με πεπιεσμένο αέρα.

Σύμβολο	Σημασία
	Χρησιμοποιείτε τον φορτιστή μόνο σε εσωτερικούς χώρους, υπό συνθήκες ξηρασίας.
	Κατεύθυνση κίνησης
	Κατεύθυνση αντίδρασης
	Θέση σε λειτουργία
	Θέση εκτός λειτουργίας
	Εγκεκριμένη ενέργεια
	Απαγορευμένη ενέργεια
CLICK!	Ακουστικός θόρυβος
	Μανδάλωση
	Απομανδάλωση
	Βάρος
	Πρόσθετα εξαρτήματα/Ανταλλακτικά

Περιγραφή προϊόντος και ισχύος



Διαβάστε όλες τις υποδείξεις ασφαλείας και τις οδηγίες. Αμέλειες κατά την τήρηση των υποδείξεων ασφαλείας και των οδηγιών μπορεί να προκαλέσουν ηλεκτροπληξία, κίνδυνο πυρκαγιάς ή/και σοβαρούς τραυματισμούς.

Λάβετε υπόψη σας τις εικόνες στο εμπρόσθιο μέρος της οδηγίας λειτουργίας.

Χρήση σύμφωνα με τον προορισμό

Η συσκευή προορίζεται για χρήση στον ιδιωτικό τομέα, για την κοπή κλαδιών και φυτών πάχους έως 45 mm (35 mm σκληρό ξύλο).

Μπορεί να χρησιμοποιηθεί μόνο μία ράβδος επέκτασης.

Απεικονιζόμενα στοιχεία (βλέπε εικόνα A)

(1) Λεπίδα
(2) Γάντζος
(3) Κεφαλή κοπής
(4) Σύνδεσμος στερέωσης
(5) Πρόσθετη λαβή
(6) Σκανδάλη 360°
(7) Ένδειξη επιπέδου φόρτισης της μπαταρίας
(8) Επέκταση (1 x)
(9) Κάλυμμα λεπίδας
(10) Πλήκτρο απασφάλισης της μπαταρίας
(11) Επαναφορτιζόμενη μπαταρία[a)]
(12) Φορτιστής[a)]

a) **Αυτό το προαιρετικό εξάρτημα δεν περιλαμβάνεται στο κανονικό περιεχόμενο παράδοσης.**

Τεχνικά χαρακτηριστικά

Ψαλίδι κλαδέματος		AdvancedPrune 18V-45
Κωδικός αριθμός		**3 600 HC5 ...**
Ονομαστική τάση	V	18
Μέγιστη απόδοση κοπής	mm	45 (μαλακό ξύλο)
	mm	35 (σκληρό ξύλο)
Μήκος του προϊόντος χωρίς επέκταση	m	1,2
Μήκος του προϊόντος με επέκταση	m	1,8
Βάρος		
– χωρίς μπαταρία	kg	2,3
– Χωρίς μπαταρία και με προέκταση[A)]	kg	2,8
Αριθμός σειράς (Serial Number)		Βλέπε αριθμό σειράς (πινακίδα τύπου) στο προϊόν
συνιστώμενη θερμοκρασία περιβάλλοντος κατά τη φόρτιση	°C	0... +35

Ψαλίδι κλαδέματος		**AdvancedPrune 18V-45**
επιτρεπόμενη θερμοκρασία περιβάλλοντος κατά την αποθήκευση	°C	-20… +50
επιτρεπόμενη θερμοκρασία περιβάλλοντος κατά τη λειτουργία [B)]	°C	0… +40
Τύπος φορτιστή		PBA 18V…W-. 1,5 Ah, 2,0 Ah, 2,5 Ah, 3,0 Ah, 4,0 Ah, 5,0 Ah, 6,0 Ah

A) **Αυτό το προαιρετικό εξάρτημα δεν περιλαμβάνεται στο κανονικό περιεχόμενο παράδοσης.**

B) περιορισμένη απόδοση στις θερμοκρασίες < 0 °C

Πληροφορίες για κραδασμούς και θορύβους

		3 600 HC5 …
Τιμές εκπομπής θορύβου υπολογιζόμενες σύμφωνα με **EN 62841-1**		
Η χαρακτηριστική στάθμη ακουστικής πίεσης του μηχανήματος εξακριβώθηκε σύμφωνα με την καμπύλη A και ανέρχεται σε:		
– Στάθμη ακουστικής πίεσης	dB(A)	**70**
– Ανασφάλεια K	dB	**3**
– Στάθμη ακουστικής ισχύος	dB(A)	**78**
– Ανασφάλεια K	dB	**3**
Συνολικές τιμές κραδασμών ah (άθροισμα διανυσμάτων τριών διευθύνσεων) και ανασφάλεια K προσδιοριζόμενα σύμφωνα με **EN 62841-1**		
– Τιμή εκπομπής κραδασμών a_h	m/s^2	**0,5**
– Ανασφάλεια K	m/s^2	**1,5**

Η στάθμη κραδασμών και η τιμή εκπομπής θορύβου που αναφέρονται σ' αυτές τις οδηγίες έχουν μετρηθεί σύμφωνα με μια τυποποιημένη μέθοδο μέτρησης και μπορούν να χρησιμοποιηθούν στη σύγκριση των διαφόρων ηλεκτρικών εργαλείων. Είναι επίσης κατάλληλες για μια προσωρινή εκτίμηση της εκπομπής κραδασμών και θορύβου.

Η αναφερόμενη στάθμη κραδασμών και τιμή εκπομπής θορύβου αντιπροσωπεύουν τις βασικές χρήσεις του ηλεκτρικού εργαλείου. Σε περίπτωση όμως που το ηλεκτρικό εργαλείο χρησιμοποιηθεί διαφορετικά με μη προτεινόμενα εξαρτήματα ή χωρίς επαρκή συντήρηση, τότε η στάθμη κραδασμών και η τιμή εκπομπής θορύβου αποκλίνουν. Αυτό μπορεί να αυξήσει σημαντικά την εκπομπή κραδασμών και θορύβου κατά τη συνολική διάρκεια του χρόνου εργασίας.

Συναρμολόγηση

- ▶ **Κατά την αφαίρεση του σωλήνα/της κεφαλής κοπής, πιάστε τον σύνδεσμο στερέωσης.**
- ▶ Τοποθετείτε το κάλυμμα της λεπίδας κατά τη διάρκεια όλων των εργασιών συναρμολόγησης.
- ▶ Πριν από την εργασία, εκτελείτε έναν πλήρη κύκλο κοπής για να ελέγξετε αν ο μηχανισμός σύνδεσης είναι πλήρως συνδεδεμένος.

Συναρμολόγηση/Αποσυναρμολόγηση κεφαλής κοπής (βλέπε εικόνες B – C)

Όπως φαίνεται στην εικόνα, **B** σπρώξτε την κεφαλή κοπής στη συσκευή **(3)** και ευθυγραμμίστε τα βέλη μεταξύ τους.

Σπρώξτε σταθερά την κεφαλή κοπής **(3)** μέσα στη συσκευή.

Γυρίστε το σύνδεσμο στερέωσης **(4)** σταθερά προς τα δεξιά για να σταθεροποιήσετε την κεφαλή κοπής **(3)** .

Για να αφαιρέσετε την κεφαλή κοπής, **(3)** ξεβιδώστε τον σύνδεσμο στερέωσης **(4)** πιάνοντας επίσης το κόκκινο περιστρεφόμενο κλείστρο **(4)** και τραβήξτε την κεφαλή κοπής **(3)** .

Η αποσυναρμολόγηση γίνεται με την αντίστροφη σειρά.

Υπόδειξη: Κατά την αφαίρεση της κεφαλής κοπής, κρατάτε την σταθερά τραβώντας τον σύνδεσμο στερέωσης **(4)**.

Συναρμολόγηση/Αποσυναρμολόγηση της επέκτασης (βλέπε εικόνες D – E)

- ▶ **Χρησιμοποιείτε πάντα μόνο μία ράβδο επέκτασης με τη συσκευή.**

Αφαιρέστε την κεφαλή κοπής.

Σπρώξτε την επέκταση **(8)** μέσα στη συσκευή.

Πιέστε την επέκταση **(8)** σταθερά μέσα στη συσκευή.

Γυρίστε τον σύνδεσμο στερέωσης **(4)** προς τα δεξιά για να σταθεροποιήσετε την επέκταση **(8)** .

Σύρετε την κεφαλή κοπής **(3)** πάνω στην ράβδο επέκτασης **(8)**.

Πιέστε σταθερά την κεφαλή κοπής **(3)** μέσα στη ράβδο επέκτασης **(8)**.

Γυρίστε το σύνδεσμο στερέωσης **(4)** προς τα δεξιά για να σταθεροποιήσετε την κεφαλή κοπής **(3)** στη ράβδο επέκτασης **(8)** .

Η αποσυναρμολόγηση γίνεται με την αντίστροφη σειρά.

Υπόδειξη: Κατά την αφαίρεση της τηλεσκοπικής ράβδου, κρατάτε την σταθερά τραβώντας τον σύνδεσμο στερέωσης **(4)**.

Μεταφορά της συσκευής (βλέπε εικόνα F)

Μην μεταφέρετε τη συσκευή από το κουμπί απασφάλισης 360° **(6)** ή από την προέκταση **(8)**. Κρατάτε σταθερά τη συσκευή από την πρόσθετη λαβή **(5)** .

Θέση σε λειτουργία

- ▶ **Αφαιρείτε την μπαταρία πριν από οποιαδήποτε εργασία στο ηλεκτρικό εργαλείο (π. χ. συντήρηση, αλλαγή εργαλείου κτλ.) καθώς και κατά την μεταφορά, την αποθήκευση και σε περίπτωση βλάβης.** Σε περίπτωση ακούσιας ενεργοποίησης του διακόπτη ON/OFF υπάρχει κίνδυνος τραυματισμού.

Τοποθέτηση/Αφαίρεση μπαταρίας (βλέπε εικόνα G)

Υπόδειξη: Αν δεν χρησιμοποιηθούν οι κατάλληλες μπαταρίες, μπορεί να προκληθεί δυσλειτουργία ή φθορά της συσκευής.

Τοποθετήστε την φορτισμένη μπαταρία **(11)** . Βεβαιωθείτε ότι η μπαταρία είναι τοποθετημένη σωστά.

Για την αφαίρεση της μπαταρίας **(11)** από τη συσκευή, πιέστε το πλήκτρο απομανδάλωσης μπαταρίας **(10)** και βγάλτε την μπαταρία.

Ένδειξη φόρτισης μπαταρίας (βλέπε εικόνα H)

Η ένδειξη φόρτισης της μπαταρίας **(7)** δείχνει στο ενεργοποιημένο ηλεκτρικό εργαλείο τη διαθέσιμη χωρητικότητα της μπαταρίας ή ενδεχομένως μια υπερφόρτωση.

Φωτοδίοδος LED	Χωρητικότητα
3 φορές πράσινο φως επί 5 δευτερόλεπτα	>60 %
2 φορές πράσινο φως επί 5 δευτερόλεπτα	30 – 60 %
1 φορά πράσινο φως επί 5 δευτερόλεπτα	10 – 30 %
Πράσινο φως αναβοσβήνει αργά 1 φορά	<10 %
Αναβοσβήνουν 3 LED	Υπερφόρτωση / Υπερθέρμανση / Βλάβη

Λειτουργία

Χειρισμός σκανδάλης 360° (βλέπε εικόνα I)

Ενεργοποιήστε την σκανδάλη 360° **(6)** περιστρέφοντάς την δεξιόστροφα και, στη συνέχεια, τραβήξτε την σκανδάλη 360° **(6)** προσεκτικά προς τα πίσω για να ενεργοποιήσετε τις λεπίδες και να εκτελέσετε την κοπή.

Αφήνοντας την σκανδάλη - 360°, **(6)** οι λεπίδες **(1)** ανοίγουν και είναι έτοιμες για την επόμενη κοπή.

Υποδείξεις εργασίας

- ▶ **Αφαιρείτε την μπαταρία πριν από οποιαδήποτε εργασία στο ηλεκτρικό εργαλείο (π. χ. συντήρηση, αλλαγή εργαλείου κτλ.) καθώς και κατά την μεταφορά, την αποθήκευση και σε περίπτωση βλάβης.** Σε περίπτωση ακούσιας ενεργοποίησης του διακόπτη ON/OFF υπάρχει κίνδυνος τραυματισμού.

Συμβουλές για την κοπή (βλέπε εικόνες J – L)

Μην χειρίζεστε τη συσκευή με ανασφαλή στάση. Αυτό μπορεί να οδηγήσει σε σοβαρούς τραυματισμούς αν δεν φοράτε γάντια ή αν είναι τοποθετημένη η μπαταρία.

Να εργάζεστε πάντα στη συσκευή και με τα δύο χέρια. Ποτέ μην αγγίζετε τις λεπίδες χωρίς γάντια ή με τοποθετημένη την μπαταρία.

Η συσκευή προορίζεται για χρήση από τον χρήστη στο έδαφος και όχι σε σκάλες ή άλλα ασταθή στηρίγματα.

Με την σκανδάλη 360° **(6)** μπορείτε να κρατήσετε τη συσκευή σε διαφορετικές θέσεις προς εργασία.

Η σκανδάλη 360° **(6)** επιτρέπει την πλήρη περιστροφή του εργαλείου για την προσαρμογή της κεφαλής κοπής στην εκάστοτε εργασία.

Χρησιμοποιήστε τον γάτζο **(2)**, για να τραβήξετε τα κομμένα, μπλεγμένα κλαδιά προς το μέρος σας.

Εάν η λεπίδα κολλήσει σε ένα κλαδί, κουνήστε το εργαλείο ελαφρώς μπρος-πίσω προς την κατεύθυνση κοπής.

Κατά το κλάδεμα, φοράτε πάντα τον συνιστώμενο ατομικό προστατευτικό εξοπλισμό.

Για να εξασφαλίσετε υγιή αναβλάστηση, μην κόβετε ποτέ πολύ κοντά στον κορμό.

Για να αφαιρέστε ένα ολόκληρο βλαστάρι πρέπει να το κόψετε από το σημείο που φυτρώνει.

Κόβετε τα κλαδιά ένα-ένα.

Αφαιρείτε τα λεπτά και τα αδύνατα κλαδιά.

Βασικά πρέπει να αφαιρούνται όλα τα ξερά, τα χαλασμένα και τα άρρωστα κλαδιά.

Αναζήτηση σφαλμάτων



Στον πίνακα που ακολουθεί θα βρείτε γενικές πληροφορίες σχετικά με την αντιμετώπιση τυχόν σφαλμάτων. Η ένδειξη φόρτισης μπαταρίας παρέχει συμπληρωματικές πληροφορίες που μπορούν να χρησιμοποιηθούν για την αναγνώριση ενός σφάλματος ή προβλήματος.

Πρόβλημα	Πιθανή αιτία	Αντιμετώπιση
Αναβοσβήνουν οι ενδείξεις LED	Το κλαδί είναι πολύ σκληρό για να κοπεί	Δοκιμάστε την κοπή σε μια περιοχή με πιο λεπτά κλαδιά
	Υπερθέρμανση της μπαταρίας ή της συσκευής	Αφήστε την μπαταρία και τη συσκευή να κρυώσει
	Άλλες βλάβες	Απευθυνθείτε στο σέρβις πελατών
Η κεφαλή κοπής δεν λειτουργεί ή δεν κλείνει	Ο εσωτερικός σύνδεσμος κίνησης δεν έχει ασφαλίσει πλήρως	Χειροκίνητη συμπίεση των λεπίδων
	Η κεφαλή κοπής ή η επέκταση τοποθετήθηκαν εσφαλμένα	Τοποθετήστε σωστά την κεφαλή κοπής/ την επέκταση (βλέπε «Συναρμολόγηση/Αποσυναρμολόγηση κεφαλής κοπής (βλέπε εικόνες **B** – **C**)», Σελίδα 107) και (βλέπε «Συναρμολόγηση/ Αποσυναρμολόγηση της επέκτασης (βλέπε εικόνες **D** – **E**)», Σελίδα 107)
	Ρύποι στην λεπίδα	Αφαιρέστε τους ρύπους από την λεπίδα
Η συσκευή σταματά όταν κόβει	Το κλαδί είναι πολύ σκληρό για να κοπεί	Δοκιμάστε την κοπή σε μια περιοχή με πιο λεπτά κλαδιά
	Πολύ χαμηλό επίπεδο φόρτισης	Φορτίστε την μπαταρία
	Υπερθέρμανση της συσκευής	Αφήστε τη συσκευή να κρυώσει
	Αμβλείες ή σπασμένες λεπίδες	Αντικαταστήστε τις λεπίδες ή την κεφαλή κοπής
	Εσωτερικός σύνδεσμος κίνησης φθαρμένος	Απευθυνθείτε στο σέρβις πελατών
Μικρότερη απόδοση κοπής	Αμβλείες ή σπασμένες λεπίδες	Αντικαταστήστε τις λεπίδες ή την κεφαλή κοπής
	Ελαττωματική μπαταρία	Αντικαταστήστε την μπαταρία
	Χαλαρή βίδα λεπίδας	Απευθυνθείτε στο σέρβις πελατών
	Η συσκευή παρουσιάζει ελάττωμα	Απευθυνθείτε στο σέρβις πελατών
Η προέκταση ή η κεφαλή κοπής δεν μπορούν να τοποθετηθούν	Λανθασμένη ευθυγράμμιση των εξαρτημάτων	Τοποθετήστε σωστά την κεφαλή κοπής/ την επέκταση (βλέπε «Συναρμολόγηση/Αποσυναρμολόγηση κεφαλής κοπής (βλέπε εικόνες **B** – **C**)», Σελίδα 107) και (βλέπε «Συναρμολόγηση/ Αποσυναρμολόγηση της επέκτασης (βλέπε εικόνες **D** – **E**)», Σελίδα 107)
	Οι λαβές δεν ανοίγουν πλήρως	Επανασυναρμολογήστε και εκτελέστε τον κύκλο κοπής
	Πρόβλημα στη σύνδεση	Απευθυνθείτε στο σέρβις πελατών
Η επέκταση ή η κεφαλή κοπής δεν αφαιρούνται	Ο εσωτερικός σύνδεσμος κίνησης δεν έχει ξεκλειδωθεί	Βεβαιωθείτε ότι ο σύνδεσμος στερέωσης **(4)** τραβιέται προς τα πάνω κατά την αφαίρεση
Υπερβολική θερμότητα από τον κινητήρα	Υπερβολική χρήση	Αφήστε τη συσκευή να κρυώσει
	Φραγμένες σχισμές εξαερισμού	Αφαιρέστε τους ρύπους
	Απαιτείται λίπανση	Εφαρμόστε το συνιστώμενο σπρέι λίπανσης
Υπερβολικοί θόρυβοι/κραδασμοί	Η συσκευή παρουσιάζει ελάττωμα	Απευθυνθείτε στο σέρβις πελατών
Η σκανδάλη 360° δεν μπορεί να περιστραφεί ή να πιεστεί/τραβηχτεί	Σκανδάλη 360° ελαττωματική	Απευθυνθείτε στο σέρβις πελατών
Η συσκευή λειτουργεί με διακοπές	Η μπαταρία δεν τοποθετήθηκε σωστά	Αφαιρέστε την μπαταρία και τοποθετήστε την ξανά
	Η συσκευή παρουσιάζει ελάττωμα	Απευθυνθείτε στο σέρβις πελατών
Η συσκευή δεν λειτουργεί	Πολύ χαμηλό επίπεδο φόρτισης	Φορτίστε την μπαταρία
	Η μπαταρία δεν τοποθετήθηκε σωστά	Αφαιρέστε την μπαταρία και τοποθετήστε την ξανά
	Η συσκευή/ η μπαταρία παρουσιάζει ελάττωμα	Απευθυνθείτε στο σέρβις πελατών

Συντήρηση και σέρβις

Συντήρηση, καθαρισμός και αποθήκευση

- ▶ **Αφαιρείτε την μπαταρία πριν από οποιαδήποτε εργασία στη συσκευή (π.χ. συντήρηση, αλλαγή εργαλείου κτλ.) καθώς και κατά τη μεταφορά και αποθήκευση.** Σε περίπτωση αθέλητης ενεργοποίησης της σκανδάλης υπάρχει κίνδυνος τραυματισμού.
- ▶ **Διατηρείτε το μηχάνημα κήπου καθαρό για να μπορείτε να εργάζεστε καλά και με ασφάλεια.**

Για τον καθαρισμό της λεπίδας μετά τη χρήση, χρησιμοποιήστε ένα υγρό πανί.

Για να διασφαλίσετε την ασφαλή και αποτελεσματική λειτουργία, διατηρείτε το προϊόν και τις οχισμές εξαερισμού καθαρά.

Απλώστε σπρέι λιπαντικού πριν και μετά τη χρήση. Μην εισπνέετε τα αερολύματα του σπρέι λιπαντικού. Εφαρμόστε το σε καλά αεριζόμενο χώρο.

Μην ψεκάζετε ποτέ το προϊόν με νερό.

Μη βυθίζετε ποτέ το προϊόν στο νερό.

Αποθηκεύετε το προϊόν σε χώρο ασφαλή, στεγνό και απρόσιτο σε παιδιά.

Βεβαιώνεστε ότι όλα τα παξιμάδια, τα μπουλόνια και οι βίδες είναι καλά τοποθετημένα, ώστε η εργασία με το προϊόν να είναι ασφαλής.

Ελέγχετε το προϊόν και για λόγους ασφαλείας αντικαθιστάτε τα φθαρμένα ή ελαττωματικά εξαρτήματα.

Βεβαιώνεστε ότι τα ανταλλακτικά προέρχονται από την Bosch. Μην κάνετε μεταβολές στη συσκευή.

Φροντίδα της μπαταρίας

Για να εξασφαλίσετε την ιδανική χρήση της μπαταρίας πρέπει να τηρείτε τις παρακάτω υποδείξεις και να λαμβάνετε τα εξής μέτρα:

- Προστατεύετε την επαναφορτιζόμενη μπαταρία από υγρασία και νερό.
- Αποθηκεύετε την μπαταρία ξεχωριστά και όχι μέσα στο μηχάνημα.
- Μην αφήνετε την μπαταρία μέσα στο μηχάνημα κήπου όταν αυτό είναι άμεσα εκτεθειμένο στον ήλιο.
- Η ιδανική θερμοκρασία για την αποθήκευση της μπαταρίας είναι στους 5 °C.
- Καθαρίζετε κάπου-κάπου τις σχισμές αερισμού της μπαταρίας με μαλακό, καθαρό και στεγνό πινέλο.

Ένας σημαντικά βραχύς χρόνος λειτουργίας μετά από πλήρη φόρτιση σημαίνει ότι η επαναφορτιζόμενη μπαταρία έχει αναλωθεί και πρέπει να αντικατασταθεί.

Σέρβις πελατών και παροχή συμβουλών χρήσης

Το σέρβις πελατών απαντά στις ερωτήσεις σας σχετικά με την επισκευή και τη συντήρηση του προϊόντος σας καθώς και για τα αντίστοιχα ανταλλακτικά. Λεπτομερή σχέδια και πληροφορίες για τα ανταλλακτικά θα βρείτε στην ηλεκτρονική διεύθυνση: **www.bosch-pt.com**

Η ομάδα των συμβούλων χρήσης της Bosch απαντά ευχαρίστως τις ερωτήσεις σας για τα προϊόντα μας και τα εξαρτήματά τους.

Σε όλες τις ερωτήσεις και παραγγελίες ανταλλακτικών αναφέρετε οπωσδήποτε το 10ψήφιο κωδικό αριθμό σύμφωνα με την πινακίδα τύπου του προϊόντος.

Ελλάδα
Robert Bosch A.E.
Ερχείας 37
19400 Κορωπί – Αθήνα
Τηλ.: 210 5701258
Φαξ: 210 5701283
Email: pt@gr.bosch.com
www.bosch.com
www.bosch-pt.gr

Περαιτέρω διευθύνσεις σέρβις θα βρείτε εδώ:
www.bosch-pt.com/serviceaddresses

Μεταφορά

Οι συνιστώμενες μπαταρίες ιόντων λιθίου υπόκεινται στις απαιτήσεις της νομοθεσίας για τα επικίνδυνα προϊόντα. Οι μπαταρίες μπορούν να μεταφερθούν οδικώς από το χρήστη χωρίς άλλους όρους.

Σε περίπτωση αποστολής από τρίτους (π.χ.: αεροπορικώς ή με εταιρεία μεταφορών), πρέπει να ληφθούν υπόψη οι ειδικές απαιτήσεις σχετικά με τη συσκευασία και τη σήμανση. Κατά την προετοιμασία του υπό αποστολή τεμαχίου πρέπει να ζητηθεί οπωσδήποτε και η συμβουλή ενός ειδικού για επικίνδυνα προϊόντα.

Να αποστέλλετε τις επαναφορτιζόμενες μπαταρίες μόνο όταν το περίβλημα είναι άθικτο. Να κολλάτε τις γυμνές επαφές με κολλητική ταινία και να συσκευάζετε την μπαταρία κατά τέτοιο τρόπο, ώστε αυτή να μην κουνιέται μέσα στη συσκευασία. Προσέξτε παρακαλώ επίσης ενδεχομένως περαιτέρω εθνικούς κανονισμούς.

Απόρριψη



Τα μηχανήματα κήπου, οι μπαταρίες, τα εξαρτήματα και οι συσκευασίες πρέπει να ανακυκλώνονται με τρόπο φιλικό προς το περιβάλλον.



Μη ρίχνετε τα ηλιακά φωτιστικά και τις μπαταρίες στα οικιακά απορρίμματα!

Μόνο για χώρες της ΕΕ:

Σύμφωνα με την Ευρωπαϊκή Οδηγία 2012/19/ΕΕ, τα άχρηστα προϊόντα καθώς και σύμφωνα με την Κοινοτική Οδηγία 2006/66/ΕΚ, οι χαλασμένες ή αναλωμένες μπαταρίες πρέπει να συλλέγονται ξεχωριστά για να ανακυκλωθούν με τρόπο φιλικό προς το περιβάλλον.

Εάν οι παλαιές ηλεκτρικές και ηλεκτρονικές συσκευές απορρίπτονται με ακατάλληλο τρόπο, μπορεί να έχουν επιβλαβείς επιπτώσεις στο περιβάλλον και την ανθρώπινη υγεία λόγω της πιθανής παρουσίας επικίνδυνων ουσιών.

Μπαταρίες/Επαναφορτιζόμενες μπαταρίες:

Μπαταρίες ιόντων λιθίου:

Παρακαλούμε δώστε προσοχή στο κεφάλαιο (βλέπε «Μεταφορά», Σελίδα 110).

Türkçe

Güvenlik Talimatı

Resimli semboller hakkında açıklamalar


Genel tehlike uyarısı.


Kullanım kılavuzunu tam olarak okuyun.


Yağmur altında kullanmayın.


UYARI: Bakım işlemlerine başlamadan önce aküyü aletten çıkarın.


UYARI: Yakınınızda bulunanları uzaklaştırın.


Koruyucu gözlük ve kask kullanın.


Kaymayan iş ayakkabıları kullanın.


Koruyucu eldiven kullanın.


Ellerinizi bıçaktan uzak tutun.


Akım kablolarından yeterli uzaklıkta bulunun.

Elektrikli el aletleri için genel güvenlik uyarıları

⚠UYARI **Bu elektrikli el aletiyle birlikte gelen tüm güvenlik uyarılarını, talimatları, resim ve açıklamaları okuyun.** Aşağıda bulunan talimatlara uyulmaması halinde elektrik çarpmalarına, yangınlara ve/veya ağır yaralanmalara neden olabilir.

Bütün uyarıları ve talimat hükümlerini ileride kullanmak üzere saklayın.

Uyarı ve talimat hükümlerinde kullanılan "elektrikli el aleti" terimi, akım şebekesine bağlı (elektrikli) aletlerle akü ile çalışan aletleri (akülü) kapsamaktadır.

Çalışma yeri güvenliği

- ▶ **Çalıştığınız yeri temiz tutun ve iyi aydınlatın.** Dağınık veya karanlık alanlar kazalara davetiye çıkarır.
- ▶ **Yakınında patlayıcı maddeler, yanıcı sıvı, gaz veya tozların bulunduğu yerlerde elektrikli el aleti ile çalışmayın.** Elektrikli el aletleri, toz veya buharların tutuşmasına neden olabilecek kıvılcımlar çıkarırlar.
- ▶ **Elektrikli el aleti ile çalışırken çocukları ve etraftaki kişileri uzakta tutun.** Dikkatiniz dağılacak olursa aletin kontrolünü kaybedebilirsiniz.

Elektrik Güvenliği

- ▶ **Elektrikli el aletinin fişi prize uymalıdır. Fişi hiçbir zaman değiştirmeyin. Korumalı (topraklanmış) elektrikli el aletleri ile birlikte adaptör fiş kullanmayın.** Değiştirilmemiş fiş ve uygun priz elektrik çarpma tehlikesini azaltır.
- ▶ **Borular, kalorifer petekleri, ısıtıcılar ve buzdolapları gibi topraklanmış yüzeylerle vücudunuzun temas etmesinden kaçının.** Vücudunuz topraklandığı anda büyük bir elektrik çarpma tehlikesi ortaya çıkar.
- ▶ **Elektrikli el aletlerini yağmur altında veya nemli ortamlarda bırakmayın.** Suyun elektrikli el aleti içine sızması elektrik çarpma tehlikesini artırır.
- ▶ **Kabloya zarar vermeyin. Elektrikli el aletini kablosundan tutarak taşımayın, kabloyu kullanarak çekmeyin veya kablodan çekerek fişi çıkarmayın. Kabloyu ateş, yanıcı ve/veya keskin ve hareket eden maddelerden uzak tutun.** Hasarlı veya dolaşmış kablo elektrik çarpma tehlikesini artırır.
- ▶ **Bir elektrikli el aleti ile açık havada çalışırken mutlaka açık havada kullanılmaya uygun uzatma kablosu kullanın.** Açık havada kullanılmaya uygun uzatma kablosunun kullanılması elektrik çarpma tehlikesini azaltır.
- ▶ **Elektrikli el aletinin nemli ortamlarda çalıştırılması şartsa mutlaka kaçak akım koruma rölesi kullanın.** Kaçak akım koruma rölesi şalterinin kullanımı elektrik çarpma tehlikesini azaltır.

Kişilerin Güvenliği

- ▶ **Dikkatli olun, ne yaptığınıza dikkat edin, elektrikli el aleti ile işinizi makul bir tempo ve yöntemle yürütün. Yorgunsanız, kullandığınız hapların, ilaçların veya alkolün etkisinde iseniz elektrikli el aletini kullanmayın.** Elektrikli el aletini kullanırken bir anki dikkatsizlik önemli yaralanmalara neden olabilir.
- ▶ **Daima kişisel koruyucu donanım kullanın. Daima koruyucu gözlük kullanın.** Elektrikli el aletinin türü ve kullanımına uygun olarak; toz maskesi, kaymayan iş ayakkabıları, koruyucu kask veya koruyucu kulaklık gibi koruyucu donanım kullanımı yaralanma tehlikesini azaltır.
- ▶ **Aleti yanlışlıkla çalıştırmaktan kaçının. Güç kaynağına ve/veya aküye bağlamadan, elinize alıp taşımadan önce elektrikli el aletinin kapalı olduğundan emin olun.** Elektrikli el aletini parmağınız

şalter üzerinde dururken taşırsanız ve elektrikli el aleti açıkken fişi prize sokarsanız kazalara neden olabilirsiniz.

- ▶ **Elektrikli el aletini çalıştırmadan önce ayar aletlerini veya anahtarları aletten çıkarın.** Elektrikli el aletinin dönen parçaları içinde bulunabilecek bir yardımcı alet yaralanmalara neden olabilir.
- ▶ **Çalışırken vücudunuz anormal durumda olmasın. Çalışırken duruşunuz güvenli olsun ve dengenizi her zaman koruyun.** Bu sayede elektrikli el aletini beklenmedik durumlarda daha iyi kontrol edebilirsiniz.
- ▶ **Uygun iş elbiseleri giyin. Geniş giysiler giymeyin ve takı takmayın. Saçlarınızı ve giysileriniz aletin hareketli parçalarından uzak tutun.** Bol giysiler, uzun saçlar veya takılar aletin hareketli parçaları tarafından tutulabilir.
- ▶ **Toz emme donanımı veya toz tutma tertibatı kullanırken, bunların bağlı olduğundan ve doğru kullanıldığından emin olun.** Toz emme donanımının kullanımı tozdan kaynalanabilecek tehlikeleri azaltır.
- ▶ **Aletleri sık kullanmanız sebebiyle onlara alışmış olmanız, güvenlik prensiplerine uymanızı önlememelidir.** Dikkatsiz bir hareket, bir anda ciddi yaralanmalara yol açabilir.

Elektrikli el aletlerinin kullanımı ve bakımı

- ▶ **Elektrikli el aletini aşırı ölçüde zorlamayın. Yaptığınız işe uygun elektrikli el aletleri kullanın.** Uygun performanslı elektrikli el aleti ile, belirlenen çalışma alanında daha iyi ve güvenli çalışırsınız.
- ▶ **Şalteri bozuk olan elektrikli el aletini kullanmayın.** Açılıp kapanamayan bir elektrikli el aleti tehlikelidir ve onarılmalıdır.
- ▶ **Elektrikli el aletinde bir ayarlama işlemine başlamadan, herhangi bir aksesuarı değiştirirken veya elektrikli el aletini elinizden bırakırken fişi güç kaynağından çekin veya aküyü çıkarın.** Bu önlem, elektrikli el aletinin yanlışlıkla çalışmasını önler.
- ▶ **Kullanım dışı duran elektrikli el aletlerini çocukların ulaşamayacağı bir yerde saklayın. Aleti kullanmayı bilmeyen veya bu kullanım kılavuzunu okumayan kişilerin aletle çalışmasına izin vermeyin.** Deneyimsiz kişiler tarafından kullanıldığında elektrikli el aletleri tehlikelidir.
- ▶ **Elektrikli el aletinizin ve aksesuarlarınızın bakımını özenle yapın. Elektrikli el aletinizin kusursuz olarak çalışmasını engelleyebilecek bir durumun olup olmadığını, hareketli parçaların kusursuz olarak işlev görüp görmediklerini ve sıkışıp sıkışmadıklarını, parçaların hasarlı olup olmadığını kontrol edin. Elektrikli el aletini kullanmaya başlamadan önce hasarlı parçaları onartın.** Birçok iş kazası elektrikli el aletlerine yeterli bakım yapılmamasından kaynaklanır.
- ▶ **Kesici uçları daima keskin ve temiz tutun.** Özenle bakımı yapılmış keskin kenarlı kesme uçlarının malzeme içinde sıkışma tehlikesi daha azdır ve daha rahat kullanım olanağı sağlarlar.
- ▶ **Elektrikli el aletini, aksesuarı, uçları ve benzerlerini, bu özel tip alet için öngörülen talimata göre kullanın. Bu sırada çalışma koşullarını ve yaptığınız işi dikkate alın.** Elektrikli el aletlerinin kendileri için öngörülen alanın dışında kullanılması tehlikeli durumlara neden olabilir.
- ▶ **Tutamak ve kavrama yüzeylerini kuru, yağsız ve temiz tutun.** Kaygan tutamak ve kavrama yüzeyleri, aletin beklenmeyen durumlarda güvenli şekilde tutulmasını ve kontrol edilmesini engeller.

Akülü aletlerin özenli bakımı ve kullanımı

- ▶ **Aküyü sadece üreticinin tavsiye ettiği şarj cihazı ile şarj edin.** Bir akünün şarjına uygun olarak üretilmiş şarj cihazı başka bir akünün şarjı için kullanılırsa yangın tehlikesi ortaya çıkar.
- ▶ **Sadece ilgili elektrikli el aleti için öngörülen aküleri kullanın.** Başka akülerin kullanımı yaralanmalara ve yangınlara neden olabilir.
- ▶ **Kullanılmayan aküyü büro ataçları, madeni bozuk paralar, anahtarlar, çiviler, vidalar veya metal nesnelerden uzak tutun. Bunlar köprüleme yaparak kontaklara neden olabilir.** Akü kontakları arasındaki bir kısa devre yanmalara veya yangınlara neden olabilir.
- ▶ **Yanlış kullanım durumunda aküden sıvı dışarı sızabilir. Bu sıvı ile temastan kaçının. Yanlışlıkla temas ederseniz su ile iyice yıkayın. Eğer sıvı gözlerinize gelecek olursa hemen bir hekime başvurun.** Dışarı sızan akü sıvısı cilt tahrişlerine ve yanmalara neden olabilir.
- ▶ **Hasarlı veya değiştirilmiş akü veya el aleti kullanmayın.** Hasarlı veya değiştirilmiş aküler beklenmedik davranışlara yol açarak yangın, patlama ve yaralanmalara neden olabilir.
- ▶ **Aküyü veya aleti ateşe veya yüksek sıcaklıklara maruz bırakmayın.** Ateşe veya 130 °C üstündeki sıcaklıklara maruz kalma patlamalara yol açabilir.
- ▶ **Tüm şarj talimatlarını uygulayın ve akü ya da aleti talimatlarda belirtilen sıcaklık aralığının dışında şarj etmeyin.** Hatalı şarj veya belirtilen aralık dışındaki sıcaklıklarda şarj aküye zarar vererek yangın riskini yükseltebilir.

Servis

- ▶ **Elektrikli el aletinizi sadece yetkili personele ve orijinal yedek parça kullanma koşulu ile onartın.** Bu sayede elektrikli el aletinin güvenliğini sürekli hale getirirsiniz.
- ▶ **Hasarlı akülerde onarım işlemi yapmayın.** Akülerin onarımı sadece üretici veya yetkili servisler tarafından yapılmalıdır.

Dal budama makasları için güvenlik talimatı

- ▶ **Dal budama makasını kötü hava koşullarında, özellikle de yıldırım düşme riski varsa kullanmayın.** Bu sayede yıldırım çarpma tehlikesini azaltırsınız.

- **Bütün şebeke kablolarını ve kordonları kesme alanından uzak tutun.** Elektrik kabloları görünmüyor olabilirler ve istenmeden bıçak tarafından kesilebilirler.
- **Bıçak gizli elektrik hatlarına temas edebileceğinden dolayı, dal budama makasını yalnızca yalıtımlı tutamağın yüzeylerinden tutun.** Bıçakların gerilim hattına temas etmesi, dal budama makasının metal parçalarına elektrik verebilir ve elektrik çarpmasına neden olabilir.
- **Bedeninizin bütün organlarını kesici bıçaktan uzak tutun.** Dal budama makinesi ile çalışırken bir anki dikkatsizlik ağır yaralanmalara neden olabilir.
- **Her zaman sağlam bir yerde durduğunuza dikkat edin ve dal budama makasını yalnızca yerde dururken kullanın.** Kaygan veya güvenli olmayan zeminler dengenizin veya makine üzerindeki kontrolünüzün kaybedilmesine neden olabilir.
- **Gergin durumdaki bir dalı keserken dalın geri yaylanacağını hesaba katın.** Ağaç liflerindeki gerilim serbest kalırsa, gerilen dal kullanan kişiye çarpabilir ve yaralanmaya neden olabilir.
- **Dal budama makasını bir ağaca tırmanırken, merdivende dururken veya sağlam olmayan bir yüzeyde dururken kullanmayın.** Bir dal budama makasının bu şekilde kullanılması; denge kaybına, kontrol kaybına ve yaralanmaya yol açabilir.
- **Yapışan kesme malzemesini temizlerken veya aletin bakımını yaparken bütün açma/kapama şalterlerinin kapalı olduğundan, akünün çıkarılmış ve kutup başlarının ayrılmış olduğundan emin olun.** Sıkışmış kesme malzemeleri çıkarırken veya bakım çalışmaları sırasında akülü dal budama makasının beklenmedik şekilde çalıştırılması ciddi yaralanmalara yol açabilir.
- **Dal budama makası bıçağı dururken, tutamağından tutarak taşıyın ve açma/kapama şalterine basmamaya dikkat edin.** Dal budama makasının dikkatli bir şekilde taşınması, kazara çalıştırma riskini ve bunun sonucunda bıçaklardan kaynaklanan yaralanma riskini azaltır.
- **Dal budama makasını taşırken veya saklarken daima bıçak muhafazasını takın.** Dal budama makasını dikkatli kullanma, bıçaklardan kaynaklanabilecek yaralanma tehlikesini azaltır.
- **Elektrik çarpma tehlikesinden kaçınmak için, büyük erişim mesafeli çit kesme makinesini hiçbir zaman akım ileten kabloların yakınında kullanmayın**. Akım ileten kablolarla temas durumunda veya aletin akım ileten kabloların yakınında kullanılması durumunda ölüme neden olabilecek elektrik çarpma tehlikesi vardır.
- **Büyük erişimli dal budama makaslarını kullanırken her zaman iki elinizi kullanın.** Dal budama makasının kontrolünü kaybetmemek için büyük erişim mesafeli çit kesme makinesini iki elinizle tutun.
- **Büyük erişimli dal budama makasını kullanırken daima koruyucu kask kullanın.** Aşağı düşün yabancı cisimler ağır yaralanmalara neden olabilir.

Ek uyarılar

- **Bu cihaz mıknatıslar içermektedir - Mıknatısı kalp pili veya insülin pompası gibi implantlara ve diğer tıbbi cihazlara, manyetik veri taşıyıcılarına ve manyetik olarak hassas cihazlara yaklaştırmayın.** Mıknatıs, tıbbi cihazların işlevini bozabilecek veya geri dönüşü olmayan veri kaybına yol açabilecek bir alan oluşturur.
- Bu alet (çocuklar da dahil olmak üzere) fiziksel, duyusal açıdan kısıtlı veya deneyim ve bilgi açısından yetersiz kişiler tarafından kullanılmaya uygun değildir. Ancak bu gibi kişiler kendilerinin güvenliğinden sorumlu kişilerin denetimi altında veya bu kişilerden talimat alarak bu aleti kullanabilirler.
  Aletle oynamamaları için çocuklara göz kulak olun.
- Çocukların aleti kullanmasına izin vermeyin; aleti denetiminiz dışında bırakıp gitmeyin ve kullanım dışı olan aleti çocukların erişemeyeceği güvenli bir yerde saklayın.
- **Ağaçlarda ve çalılarda örneğin tel örgü ve gizli hat gibi yabancı cisimlerin olup olmadığını kontrol edin.** Bu cisimleri ortadan kaldırınız.
- **Boştaki elinizi çalışma alanından güvenli bir uzaklıkta tutun. Kesici demirlere dokunmayın.** Bunlar çok keskindir ve kendinizi kesebilirsiniz.
- Aletle çalışırken veya bakım/temizlik işlerini yaparken ve kiri/kesme malzemesini temizlerken daima koruyucu eldiven kullanın.
- Aleti sadece kendisi için öngörülen işlerde kullanın (Bakınız: Usulüne uygun kullanım).
- **Aletin bileşenlerinde herhangi bir değişiklik yapmayın. Yaralanma tehlikesi vardır.**
- **Aleti kullanırken açık ayakkabı giymeyin.**
- **Sadece orijinal Bosch aksesuar kullanın.**

Akünün optimum kullanımı için güvenlik talimatları ve uyarılar

- **Aküyü takmadan önce ürünün kapalı olduğundan emin olun.** Ürün açık durumda iken akü takılacak olursa kazalara neden olunabilir.
- **Sadece bu bahçe aleti için öngörülen Bosch aküleri kullanın**. Başka marka akülerin kullanılması yaralanmalara veya yangına neden olabilir.
- **Aküyü açmayın.** Kısa devre tehlikesi vardır.





Aküyü ısıya (örneğin sürekli güneş ışınına), ateşe, suya ve neme karşı koruyun. Patlama tehlikesi vardır.

- **Kullanım dışındaki aküleri büro ataçları, madeni paralar, çiviler, vidalar veya küçük madeni nesnelerden uzak tutun. Bunlar akü kontakları arasında köprüleme yapabilir.** Akü kontakları arasındaki bir kısa devre yanıklara veya yangına neden olabilir.
- **Aküde hasar oluşacak olursa veya akü usulüne aykırı biçimde kullanılacak olursa buhar ortaya çıkabilir.** Bulunduğunuz yeri havalandırın ve şikayetler oluşursa

hekime başvurun. Dışarı çıkabilecek bu buharlar solunum yollarını tahriş edebilir.

- ▶ **Aküyü sadece üreticinin ürünlerinde kullanın.** Ancak bu yolla akü tehlikeli zorlanmalara karşı korunur.
- ▶ **Çivi veya tornavida gibi sivri nesneler veya dışarıdan kuvvet uygulama aküde hasara neden olabilir.** Akü içinde bir kısa devre oluşabilir ve akü yanabilir, duman çıkarabilir, patlayabilir veya aşırı ölçüde ısınabilir.
- ▶ **Aküye kısa devre yaptırmayın**. Patlama tehlikesi vardır.
- ▶ Aküyü neme ve suya karşı koruyun.
- ▶ Bahçe aletini sadece -20 °C ile 50 °C arasında depolayın. Bahçe aletini örneğin yaz mevsiminde otomobil içinde bırakmayın.
- ▶ Akünün havalandırma aralıklarını düzenli olarak yumuşak, temiz ve kuru bir fırça ile temizleyin.

Semboller

Aşağıdaki semboller kullanım kılavuzunun okunması ve anlaşılmasında önem taşır. Sembolleri ve anlamlarını hafızanıza iyice yerleştirin. Sembolleri doğru olarak yorumlamanız size ürünü daha iyi ve daha güvenli kullanma olanağı sağlar.

Sembol	Anlamı
	Şarj cihazını sadece kapalı, kuru mekanlarda kullanın.
	Hareket yönü
	Reaksiyon yönü
	Açma
	Kapama
	Müsaade edilen davranış
	Yasak işlem

Sembol	Anlamı
CLICK!	Duyulabilir gürültü
	Kilitleme
	Kilit açma
	Ağırlığı
	Aksesuar/Yedek parça

Ürün ve performans açıklaması



Bütün güvenlik talimatlarını ve uyarıları okuyun. Açıklanan uyarılara ve talimat hükümlerine uyulmadığı takdirde elektrik çarpmalarına, yangınlara ve/veya ağır yaralanmalara neden olunabilir.

Lütfen kullanım kılavuzunun ön kısmındaki resimlere dikkat edin.

Usulüne uygun kullanım

Bu alet, özel bahçelerde 45 mm çapa kadar (35 mm sert ahşap) dalların ve bitkilerin kesilmesi için tasarlanmıştır.

Sadece bir uzatma çubuğu kullanılabilir.

Şekli gösterilen elemanlar (Bakınız: Resim A)

- **(1)** Bıçak
- **(2)** Kancalar
- **(3)** Kesme başlığı
- **(4)** Sabitleme
- **(5)** Ek tutamak
- **(6)** 360° tetikleyici
- **(7)** Akü şarj göstergesi
- **(8)** Uzatma (1 x)
- **(9)** Bıçak muhafazası
- **(10)** Akü boşa alma tuşu
- **(11)** Akü[a)]
- **(12)** Şarj cihazı[a)]

a) **Bu aksesuarlar standart teslimat kapsamına dahil değildir.**

Teknik veriler

Dal budama makası		AdvancedPrune 18V-45
Ürün kodu		**3 600 HC5 ...**
Anma gerilimi	V	18
Maksimum kesme gücü	mm	45 (yumuşak ahşap)
	mm	35 (sert ahşap)
Uzatma olmadan ürün uzunluğu	m	1,2
Uzatma ile ürün uzunluğu	m	1,8
Ağırlığı		
– Aküsüz	kg	2,3

Dal budama makası		**AdvancedPrune 18V-45**
– Aküsüz ve uzatma ile[A)]	kg	2,8
Seri numarası (Serial Number)		Üründeki seri numarasına bakın (tip plakası)
Şarj sırasında önerilen ortam sıcaklığı	°C	0… +35
Depolama esnasında izin verilen ortam sıcaklığı	°C	-20… +50
İşletme esnasında izin verilen ortam sıcaklığı [B)]	°C	0… +40
Akü tipi		PBA 18V…W-. 1,5 Ah, 2,0 Ah, 2,5 Ah, 3,0 Ah, 4,0 Ah, 5,0 Ah, 6,0 Ah

A) **Bu aksesuarlar standart teslimat kapsamına dahil değildir.**

B) < 0 °C sıcaklıklarda sınırlandırılmış performans

Gürültü/Titreşim bilgisi

		3 600 HC5 …
Gürültü emisyon değerleri **EN 62841-1** standardına göre belirlenmektedir		
Aletin A-değerlendirmeli gürültü seviyesi tipik olarak şu kadardır:		
– Ses basıncı seviyesi	dB(A)	**70**
– Tolerans K	dB	**3**
– Gürültü emisyonu seviyesi	dB(A)	**78**
– Tolerans K	dB	**3**
Toplam titreşim değerleri ah (üç yönün vektör toplamı) ve tolerans K **EN 62841-1** uyarınca belirlenmektedir		
– Titreşim emisyon değeri a_h	m/s^2	**0,5**
– Tolerans K	m/s^2	**1,5**

Bu talimatta belirtilen titreşim seviyesi ve gürültü emisyon değeri standartlaştırılmış ölçme yöntemine göre belirlenmiştir ve elektrikli el aletlerinin birbirleri ile kıyaslanmasında kullanılabilir. Bu değerler aynı zamanda titreşim ve gürültü emisyonunun geçici olarak tahmin edilmesine de uygundur.

Belirtilen titreşim seviyesi ve gürültü emisyon değeri elektrikli el aletinin esas kullanımını temsil etmektedir. Ancak elektrikli el aleti farklı uçlar veya yetersiz bakımla kullanılacak olursa, titreşim seviyesi ve gürültü emisyonu farklılık gösterebilir. Bu da titreşim ve gürültü emisyonunu bütün kullanım süresince önemli ölçüde artırabilir.

Montaj

- ▶ **Tüpü/kesme başlığını çekip çıkarırken, sabitleyiciyi kavrayın.**
- ▶ Tüm montaj çalışmaları sırasında bıçak muhafazasını takın.
- ▶ Çalışmaya başlamadan önce, bağlantının tam olarak yapıldığını kontrol etmek için tam bir budama döngüsü gerçekleştirin.

Kesici bıçağın takılması/sökülmesi (Bakınız: Resimler B– C)

Resimde gösterildiği gibi **B** kesme başlıSchneideğını **(3)** aletin için yerleştiriniz ve okları birbiriyle hizalayın.

Kesme başlığını **(3)** aletin içine sıkıca basın.

Bıçak başlığını **(4)** sabitleştirmek için **(3)** sabitlemeyi sağa doğru çeviriniz.

Bıçak başlığını **(3)** çıkarmak için, sabitlemeyi **(4)** sökünüz ve bunu yapmak için kırmızı vidalı kapağı tutunuz **(4)** ve bıçak başlığını **(3)** çıkarınız.

Karıştırma ucunu sökerken aynı işlemi ters sıra ile gerçekleştirin.

Açıklama: Bıçak başlığını çıkarırken, sıkıca tutun ve sabitlemeyi çekin **(4)**.

Bıçak başlığının takılması/sökülmesi (Bakınız: Resimler D – E)

- ▶ **Alet ile birlikte her zaman yalnızca bir uzatma çubuğu kullanın.**

Bıçak başlığı muhafazasını çıkarın.

Uzatmayı **(8)** aletin içine itin.

Uzatmayı **(8)** aletin içine sıkıca bastırın.

Bıçak başlığını **(4)** sabitleştirmek için **(8)** sabitlemeyi sağa doğru çeviriniz.

Bıçak başlığını **(3)** uzatmanın üstüne itin **(8)**.

Bıçak başlığını **(3)** uzatmanın iiçine sıkıca basın **(8)**.

Bıçak başlığını **(4)** sabitleştirmek için **(3)** sabitlemey **(8)** sağa doğru çeviriniz.

Sökerken aynı işlemi ters sıra ile gerçekleştirin.

Açıklama: Bıçak başlığını çıkarırken, sıkıca tutun ve sabitlemeyi çekin **(4)**.

Aletin taşınması (Bakınız: Resim F)

Cihazı 360° tetikleyici **(6)** veya uzatma parçası üzerinde taşımayın **(8)**. Aleti ek tutamaktan sıkıca **(5)** tutun.

İşletmeye alma

- ▶ **Alet üzerinde yapılacak bütün çalışmalardan önce (örn. bakım, alet değişimi, vb.) ve aletin taşınması ve depolanması sırasında veya bir arıza durumunda aküyü elektrikli aletten çıkarınız.** Açma/kapama şalterine yanlışlıkla basıldığında yaralanma tehlikesi oluşur.

Akünün takılması/çıkarılması (Bakınız: Resim G)

Not: Uygun aküler kullanılmadığı takdirde hatalı fonksiyonlara veya üründe hasara neden olunabilir.

Şarj edilmiş aküyü **(11)** yerine yerleştirin. Akünün tam olarak yerine yerleştirildiğinden emin olun.

Aküyü **(11)** aletten çıkarmak için akü yuvası boşa alma tuşuna **(10)** basın ve aküyü çekerek çıkarın.

Akü şarj durumu göstergesi (Bakınız: Resim H)

Akü şarj durumu göstergesi **(7)** elektrikli el aleti açık durumda iken kullanılabilir akü kapasitesini ve aşırı zorlanmayı gösterir.

LED	Kapasitesi
5 saniye boyunca sürekli ışık 3 x yeşil	>60 %
5 saniye boyunca sürekli ışık 2 x yeşil	% 30 – 60
5 saniye boyunca sürekli ışık 1 x yeşil	% 10 – 30
Yavaş tempolu yanıp sönme 1 x yeşil	<% 10
3 LED yanıp söner	Aşırı Yük / Aşırı Isınma / Arıza

İşletim

Kullanım 360° tetikleyici (Bakınız: Resim I)

Saat yönünde çevirerek 360° tetiği etkinleştirin **(6)** ve ardından bıçakları etkinleştirmek ve kesimi yapmak için 360° tetiği**(6)** itinalı bir biçimde geriye çekin.

360° tetiği **(6)** bıraktığınızda, bıçaklar **(1)** açılır ve bir sonraki budama için hazır hale gelir.

Çalışırken dikkat edilecek hususlar

- ▶ **Alet üzerinde yapılacak bütün çalışmalardan önce (örn. bakım, alet değişimi, vb.) ve aletin taşınması ve depolanması sırasında veya bir arıza durumunda aküyü elektrikli aletten çıkarınız.** Açma/kapama şalterine yanlışlıkla basıldığında yaralanma tehlikesi oluşur.

Budama için ipuçları (Bakınız: Resimler J – L)

Aleti beden pozisyonunuz elverişsiz durumda iken kullanmayın. Bu, eldiven olmadan veya akü takılıyken ciddi yaralanmalara yol açabilir.

Alet üzerinde her zaman iki elinizle çalışın. Bıçaklara asla eldivensiz veya akü takılıyken dokunmayın.

Bu dal budama makası kullanıcı tarafından yerde kullanılmak üzere tasarlanmıştır ve merdiven veya benzeri kararsız destekler üzerinde kullanılamaz.

Aleti 360° tetik sayesinde **(6)** farklı çalışma pozisyonlarında tutabilirsiniz.

360° tetik **(6)** kesme başlığını söz konusu işe uyarlamak için aletin tam dönüşüne izin verir.

Kancayı kullanarak **(2)**, önceden budanmış, birbirine karışmış dalları kendinize doğru çekin.

Bıçak bir dala takılırsa, aleti kesme yönünde hafifçe ileri geri sallayın.

Budama yaparken daima önerilen kişisel koruyucu ekipmanı kullanın.

Sağlıklı yeniden büyümeyi sağlamak için asla gövdeye çok yakın budamayın.

Tam bir sürgünü almak isterseniz, bunu dallandığı yere kadar budayın.

Dalları teker teker budayın.

İnce veya zayıf sürgünleri alın.

Prensip olarak canlılığını yitirmiş, hasar görmüş veya hasta dalları kesin.

Hata arama



Aşağıdaki tablo hata gidermeye ait genel bilgileri içermektedir. Akü şarj durumu göstergesi bir hata veya sorunun belirlenmesine yarayan ek bilgiler verir.

Hata göstergesi	Olası neden	Giderilme yöntemi
LED'ler yanıp söner	Dal budamak için çok kalın	Daha ince bir dalı budamayı deneyin
	Akü veya alet aşırı ısınmış	Akünün ısınmasını/soğumasını bekleyin.
	Akü veya alet aşırı ısınmış	Müşteri servisine başvurun

Hata göstergesi	Olası neden	Giderilme yöntemi
Kesme başlığı çalışmıyor veya kapanmıyor	Dahili tahrik bağlantısı tam olarak yerine oturmamış	Bıçakların manuel olarak sıkıştırılması
	Kesme başlığı/uzatma yanlış monte edilmiş	Kesme başlığını/uzatmayı doğru şekilde monte edin (Bakınız „Kesici bıçağın takılması/ sökülmesi (Bakınız: Resimler **B**– **C**)“, Sayfa 115) ve (Bakınız „Bıçak başlığının takılması/sökülmesi (Bakınız: Resimler **D** – **E**)“, Sayfa 115)
	Bıçak üzerinde kir	Bıçaktaki kiri temizleyin
Bahçe aleti budama yaparken duruyor	Dal budamak için çok kalın	Daha ince bir dalı budamayı deneyin
	Akü şarjı çok düşük	Aküyü şarj edin
	Alet aşırı ısınmış	Aletin soğumasını bekleyin
	Körelmiş veya kırık bıçaklar	Bıçakları/kesme bıçağını değiştirin
	Dahili tahrik bağlantısı hasarlı	Müşteri servisine başvurun
Daha düşük budama performansı	Körelmiş veya kırık bıçaklar	Bıçakları/kesme bıçağını değiştirin
	Akü arızalı	Aküyü yenileyin
	Bıçak vidası gevşek	Müşteri servisine başvurun
	Alet arızalı	Müşteri servisine başvurun
Uzatma veya kesme başlığı monte edilemiyor	Parçaların yanlış hizalanması	Kesme başlığını/uzatmayı doğru şekilde monte edin (Bakınız „Kesici bıçağın takılması/ sökülmesi (Bakınız: Resimler **B**– **C**)“, Sayfa 115) ve (Bakınız „Bıçak başlığının takılması/sökülmesi (Bakınız: Resimler **D** – **E**)“, Sayfa 115)
	Bıçaklar tam olarak açılmıyor	Yeniden takın ve budama döngüsünü gerçekleştirin
	Bağlantı arızası	Müşteri servisine başvurun
Uzatma veya kesme başlığı çıkarılamaz	Dahili tahrik bağlantısının kilidi açılmamış	Sabitlemenin **(4)** çıkarma işlemi sırasında yukarı doğru çekildiğinden emin olun
Motorun aşırı ısınması Aşırı kullanım	Aşırı kullanım	Aletin soğumasını bekleyin
	Havalandırma yuvaları tıkalı	Kirleri temizleyin
	Yağlama gerekli	Önerilen yağlama spreyini uygulayın
Aşırı gürültü/titreşim	Alet arızalı	Müşteri servisine başvurun
360° tetikleyici döndürülemez veya bastırılamaz/çekilemez	360° tetikleyici	Müşteri servisine başvurun
Elektrikli el aleti kesintili çalışıyor	Akü doğru takılmamış	Aküyü çıkarın ve yeniden takın
	Alet arızalı	Müşteri servisine başvurun
Alet çalışmıyor	Akü şarjı çok düşük	Aküyü şarj edin
	Akü doğru takılmamış	Aküyü çıkarın ve yeniden takın
	Alet arızalı	Müşteri servisine başvurun

Bakım ve servis

Bakım, temizlik ve depolama

▶ **Bahçe aletinin kendinde herhangi bir çalışmaya başlamadan önce (bakım, uç değiştirme vb.) ve aleti nakletmeden ve saklama için kaldırmadan önce aküyü bahçe aletinden çıkarın.** Tetiğe yanlışlıkla basıldığında yaralanmalar ortaya çıkabilir.

▶ **İyi ve güvenli çalışabilmek için ürün temiz tutun.**

Tetik yanlışlıkla etkinleştirilirse yaralanma riski olur.

Kullanımdan sonra bıçağı temizlemek için nemli bir bez kullanın.

Güvenli ve verimli çalışmayı sağlamak için ürünü ve havalandırma deliklerini temiz tutun. Kullanımdan önce ve sonra yağlayıcı sprey uygulayın. Yağlayıcı spreyin aerosollerini solumayın. İyi havalandırılmış bir alanda uygulayın.

Ürünün üstüne hiçbir zaman su püskürtmeyin.

Ürünü hiçbir zaman su içine daldırmayın.

Ürünü kuru, güvenli ve çocukların erişemeyeceği bir yerde saklayın.

Tüm somunların, cıvataların ve vidaların, ürün ile güvenli bir şekilde çalışmak için sıkı olduğundan emin olun.

Ürünü kontrol edin ve güvenlik önlemi olarak aşınmış veya hasar görmüş parçaları değiştirin.

Değiştirilecek parçaların Bosch'a ait olduğundan emin olun. Alette herhangi bir değişiklik yapmayın.

Akü bakımı

Aküden optimum ölçüde yararlanabilmek için aşağıdaki uyarı ve önlemlere uyun:

- Aküyü neme ve suya karşı koruyun.
- Aküleri bahçe aletinin içinde değil ayrı yerde depolayın.
- Aküyü şiddetli güneş ışını altındaki bahçe aleti içinde bırakmayın.
- Akünün saklanması için optimum sıcaklık 5 °C'dir.
- Akünün havalandırma aralıklarını düzenli olarak yumuşak, temiz ve kuru bir fırça ile temizleyin.

Şarj işleminden sonra belirgin ölçüde kısa işletme süresi akünün kullanım ömrünün tamamlandığını ve yenilenmesi gerektiğini gösterir.

Müşteri hizmeti ve uygulama danışmanlığı

Müşteri servisleri ürününüzün onarım ve bakımı ile yedek parçalarına ait sorularınızı yanıtlandırır. Demonte görünümler ve yedek parçalara ilişkin bilgiler ayrıca şu adreste bulunabilir: **www.bosch-pt.com**

Bosch uygulama danışmanlığı ekibi, ürünlerimiz ve aksesuarları hakkındaki sorularınızda size yardımcı olmaktan mutluluk duyacaktır.

Bütün başvuru ve yedek parça siparişlerinizde ürünün tip etiketi üzerindeki 10 haneli ürün kodunu mutlaka belirtin.

Türkiye

Marmara Elektrikli El Aletleri Servis Hizmetleri Sanayi ve Ticaret Ltd. Şti.
Tersane cd. Zencefil Sok.No:6 Karaköy
Beyoğlu / İstanbul
Tel.: +90 212 2974320
Fax: +90 212 2507200
E-mail: info@marmarabps.com

Bağrıaçıklar Oto Elektrik
Motorlu Sanayi Çarşısı Doğruer Sk. No:9
Selçuklu / Konya
Tel.: +90 332 2354576
Tel.: +90 332 2331952
Fax: +90 332 2363492
E-mail: bagriaciklarotoelektrik@gmail.com

Akgül Motor Bobinaj San. Ve Tİc. Ltd. Şti
Alaaddinbey Mahallesi 637. Sokak No:48/C
Nilüfer / Bursa
Tel.: +90 224 443 54 24
Fax: +90 224 271 00 86
E-mail: info@akgulbobinaj.com

Ankaralı Elektrik
Eski Sanayi Bölgesi 3. Cad. No: 43
Kocasinan / KAYSERİ
Tel.: +90 352 3364216
Tel.: +90 352 3206241
Fax: +90 352 3206242
E-mail: gunay@ankarali.com.tr

Asal Bobinaj
Eski Sanayi Sitesi Barbaros Cad. No: 24/C
Canik / Samsun
Tel.: +90 362 2289090
Fax: +90 362 2289090
E-mail: bpsasalbobinaj@hotmail.com

Aygem Elektrik Makine Sanayi ve Tic. Ltd. Şti.
10021 Sok. No: 11 AOSB
Çiğli / İzmir
Tel.: +90 232 3768074
Fax: +90 232 3768075
E-mail: boschservis@aygem.com.tr

Bakırcıoğlu Elektrik Makine Hırdavat İnşaat Nakliyat Sanayi ve Ticaret Ltd. Şti.
Karaağaç Mah. Sümerbank Cad. No:18/4
Merkez / Erzincan
Tel.: +90 446 2230959
Fax: +90 446 2240132
E-mail: bilgi@korfezelektrik.com.tr

Bosch Sanayi ve Ticaret A.Ş.
Elektrikli El Aletleri
Aydınevler Mah. İnönü Cad. No: 20
Küçükyalı Ofis Park A Blok
34854 Maltepe-İstanbul
Tel.: 444 80 10
Fax: +90 216 432 00 82
E-mail: iletisim@bosch.com.tr
www.bosch.com.tr

Bulsan Elektrik
İstanbul Cad. Devrez Sok. İstanbul Çarşısı
No: 48/29 İskitler
Ulus / Ankara
Tel.: +90 312 3415142
Tel.: +90 312 3410302
Fax: +90 312 3410203
E-mail: bulsanbobinaj@gmail.com

Çözüm Bobinaj
Küsget San.Sit.A Blok 11Nolu Cd.No:49/A
Şehitkamil/Gaziantep
Tel.: +90 342 2351507
Fax: +90 342 2351508
E-mail: cozumbobinaj2@hotmail.com

Onarım Bobinaj
Raif Paşa Caddesi Çay Mahallesi No:67
İskenderun / HATAY
Tel.: +90 326 613 75 46
E-mail: onarim_bobinaj31@mynet.com

Faz Makine Bobinaj
Cumhuriyet Mah. Sanayi Sitesi Motor
İşleri Bölümü 663 Sk. No:18
Murat Paşa / Antalya
Tel.: +90 242 3465876
Tel.: +90 242 3462885
Fax: +90 242 3341980
E-mail: info@fazmakina.com.tr

Günşah Otomotiv Elektrik Endüstriyel Yapı Malzemeleri San ve Tic. Ltd. Şti
Beylikdüzü Sanayi Sit. No: 210
Beylikdüzü / İstanbul
Tel.: +90 212 8720066
Fax: +90 212 8724111
E-mail: gunsahelektrik@ttmail.com

Sezmen Bobinaj Elektrikli El Aletleri İmalatı San ve Tic. Ltd. Şti.
Ege İş Merkezi 1201/4 Sok. No: 4/B
Yenişehir / İzmir
Tel.: +90 232 4571465
Tel.: +90 232 4584480
Fax: +90 232 4573719
E-mail: info@sezmenbobinaj.com.tr

Üstündağ Bobinaj ve Soğutma Sanayi
Nusretiye Mah. Boyacılar Aralığı No: 9
Çorlu / Tekirdağ
Tel.: +90 282 6512884
Fax: +90 282 6521966
E-mail: info@ustundagsogutma.com

IŞIKLAR ELEKTRİK BOBİNAJ
Karasoku Mahallesi 28028. Sokak No:20/A
Merkez / ADANA
Tel.: +90 322 359 97 10 - 352 13 79
Fax: +90 322 359 13 23
E-mail: isiklar@isiklarelektrik.com

Diğer servisleri şu adreste bulabilirsiniz:
www.bosch-pt.com/serviceaddresses

Taşıma

Alet içindeki lityum iyon (Li-Ion) aküler tehlikeli madde taşıma yönetmeliği hükümlerine tabidir. Aküler başka bir yükümlülük olmaksızın kullanıcı tarafından caddeler üzerinde taşınabilir.

Üçüncü kişiler aracılığıyla yollamada (örneğin hava yolu veya nakliye şirketi ile yollamada) ambalaj ve etiketlemeye ait özel hükümlere uyulmalıdır. Bu konuda gönderi hazırlanırken bir tehlikeli madde uzmanından yardım alınmalıdır.

Aküleri sadece gövdeleri hasarsız durumda gönderin. Açık kontakların üzerini kapatınız ve aküyü ambalaj içinde hareket etmeyecek biçimde paketleyiniz. Lütfen olası ek ulusal yönetmelik hükümlerine de uyun.

Tasfiye



Ürünler, aküler, aksesuar ve ambalaj malzemesi çevre dostu yeniden kazanım merkezine gönderilmek zorundadır.



ürünleri ve aküleri/bataryaları evsel çöplerin içine atmayın!

Sadece AB üyesi ülkeler için:

2012/19/EU yönetmeliği uyarınca kullanım ömrünü tamamlamış ürünler ve 2006/66/EC yönetmeliği uyarınca arızalı veya kullanım ömrünü tamamlamış aküler/ bataryalar ayrı ayrı toplanmak ve çevre dostu tasfiye için bir geri dönüşüm merkezine gönderilmek zorundadır.

Atık elektrikli ve elektronik ekipmanlar, uygunsuz şekilde bertaraf edildikleri takdirde, olası tehlikeli maddelerin varlığı nedeniyle çevre ve insan sağlığı üzerinde zararlı etkilere yol açabilir.

Aküler/Bataryalar:

Li-Ion:

Lütfen (Bakınız „Nakliye“, Sayfa 119) bölümündeki uyarı ve açıklamalara uyun.

Polski

Wskazówki bezpieczeństwa

Opis symboli obrazkowych



Ogólna wskazówka ostrzegająca przed potencjalnymi zagrożeniami.



Przed przystąpieniem do pracy należy przeczytać niniejszą instrukcję eksploatacji.



Nie stosować podczas deszczu.



OSTRZEŻENIE: Przed przystąpieniem do prac konserwacyjnych należy odciąć zasilanie akumulatorem.



OSTRZEŻENIE: Osoby trzecie należy trzymać z dala od miejsca pracy.



Należy stosować okulary ochronne oraz kask.



Należy nosić obuwie o podeszwach przeciwpoślizgowych.



Stosuj rękawice ochronne.



Ręce należy trzymać z dala od noża.

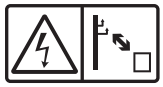

Należy zachować odpowiednią odległość od przewodów prądu elektrycznego.

Ogólne wskazówki bezpieczeństwa dotyczące pracy z elektronarzędziami

⚠ OSTRZEŻENIE **Należy zapoznać się ze wszystkimi ostrzeżeniami i wskazówkami dotyczącymi bezpieczeństwa użytkowania oraz ilustracjami i danymi technicznymi, dostarczonymi wraz z niniejszym elektronarzędziem.** Nieprzestrzeganie poniższych wskazówek może stać się przyczyną porażenia prądem elektrycznym, pożaru i/lub poważnych obrażeń ciała.

Należy zachować wszystkie przepisy i wskazówki bezpieczeństwa dla dalszego zastosowania.

Pojęcie "elektronarzędzie" odnosi się do elektronarzędzi zasilanych energią elektryczną z sieci (z przewodem zasilającym) i do elektronarzędzi zasilanych akumulatorami (bez przewodu zasilającego).

Bezpieczeństwo w miejscu pracy

- **Miejsce pracy należy utrzymywać w czystości i zapewnić dobre oświetlenie.** Nieporządek i brak właściwego oświetlenia sprzyjają wypadkom.
- **Elektronarzędzi nie należy używać w środowiskach zagrożonym wybuchem, np. w pobliżu łatwopalnych cieczy, gazów lub pyłów.** Podczas pracy elektronarzędziem wytwarzają się iskry, które mogą spowodować zapłon pyłów lub oparów.
- **Podczas użytkowania urządzenia należy zwrócić uwagę na to, aby dzieci i inne osoby postronne znajdowały się w bezpiecznej odległości.** Czynniki rozpraszające mogą spowodować utratę panowania nad elektronarzędziem.

Bezpieczeństwo elektryczne

- **Wtyczki elektronarzędzi muszą pasować do gniazd. Nie wolno w żadnej sytuacji i w żaden sposób modyfikować wtyczek. Podczas pracy elektronarzędziami z uziemieniem ochronnym nie wolno stosować żadnych wtyków adaptacyjnych.** Oryginalne wtyczki i pasujące do nich gniazda sieciowe zmniejszają ryzyko porażenia prądem.
- **Należy unikać kontaktu z uziemionymi elementami lub zwartymi z masą, takimi jak rury, grzejniki, kuchenki i lodówki.** Uziemienie ciała zwiększa ryzyko porażenia prądem elektrycznym.
- **Elektronarzędzi nie wolno narażać na kontakt z deszczem ani wilgocią.** Przedostanie się wody do wnętrza obudowy zwiększa ryzyko porażenia prądem elektrycznym.
- **Nie używać przewodu zasilającego do innych celów. Nie wolno używać przewodu do przenoszenia ani przesuwania elektronarzędzia; nie wolno też wyjmować wtyczki z gniazda, pociągając za przewód. Przewód należy chronić przed wysokimi temperaturami, należy go trzymać z dala od oleju, ostrych krawędzi i ruchomych części urządzenia.** Uszkodzone lub splątane przewody zwiększają ryzyko porażenia prądem elektrycznym.
- **Używając elektronarzędzia na świeżym powietrzu, należy upewnić się, że przedłużacz jest przeznaczony do pracy na zewnątrz.** Użycie przedłużacza przeznaczonego do pracy na zewnątrz zmniejsza ryzyko porażenia prądem elektrycznym.
- **Jeżeli nie ma innej możliwości, niż użycie elektronarzędzia w wilgotnym otoczeniu, należy podłączyć je do źródła zasilania wyposażonego w wyłącznik ochronny różnicowoprądowy.** Zastosowanie wyłącznika ochronnego różnicowoprądowego zmniejsza ryzyko porażenia prądem elektrycznym.

Bezpieczeństwo osób

- **Podczas pracy z elektronarzędziem należy zachować czujność, każdą czynność wykonywać ostrożnie i z rozwagą. Nie przystępować do pracy elektronarzędziem w stanie zmęczenia lub będąc pod wpływem narkotyków, alkoholu lub leków.** Chwila nieuwagi podczas pracy może grozić bardzo poważnymi obrażeniami ciała.
- **Stosować środki ochrony osobistej. Należy zawsze nosić okulary ochronne.** Środki ochrony osobistej, np. maska przeciwpyłowa, antypoślizgowe obuwie, kask ochronny czy ochraniacze na uszy, w określonych warunkach pracy obniżają ryzyko obrażeń ciała.
- **Należy unikać niezamierzonego uruchomienia narzędzia. Przed podłączeniem elektronarzędzia do źródła zasilania i/lub podłączeniem akumulatora, podniesieniem albo transportem urządzenia, należy upewnić się, że włącznik elektronarzędzia znajduje się w pozycji wyłączonej.** Przenoszenie elektronarzędzia z palcem opartym na włączniku/wyłączniku lub włożenie do gniazda sieciowego wtyczki włączonego narzędzia, może stać się przyczyną wypadków.
- **Przed włączeniem elektronarzędzia należy usunąć wszystkie narzędzia nastawcze i klucze maszynowe.** Narzędzia lub klucze, pozostawione w ruchomych częściach urządzenia, mogą spowodować obrażenia ciała.
- **Należy unikać nienaturalnych pozycji przy pracy. Należy dbać o stabilną pozycję przy pracy i zachowanie równowagi.** Dzięki temu można będzie łatwiej zapanować nad elektronarzędziem w nieprzewidzianych sytuacjach.
- **Należy nosić odpowiednią odzież. Nie należy nosić luźnej odzieży ani biżuterii. Włosy i odzież należy trzymać z dala od ruchomych części.** Luźna odzież, biżuteria lub długie włosy mogą zostać pochwycone przez ruchome części.
- **Jeżeli producent przewidział możliwość podłączenia odkurzacza lub systemu odsysania pyłu, należy upewnić się, że są one podłączone i są prawidłowo stosowa-**

ne. Użycie urządzenia odsysającego pył może zmniejszyć zagrożenie zdrowia pyłami.

- ▶ **Nie wolno dopuścić, aby rutyna, nabyta w wyniku częstej pracy elektronarzędziem, zastąpiła ścisłe przestrzeganie zasad bezpieczeństwa.** Brak ostrożności i rozwagi podczas obsługi elektronarzędzia może w ułamku spowodować ciężkie obrażenia.

Obsługa i konserwacja elektronarzędzi

- ▶ **Nie należy przeciążać elektronarzędzia. Należy dobrać odpowiednie elektronarzędzie do wykonywanej czynności.** Odpowiednio dobrane elektronarzędzie wykona pracę lepiej i bezpieczniej, z prędkością, do jakiej jest przystosowane.
- ▶ **Nie należy używać elektronarzędzia z uszkodzonym włącznikiem/wyłącznikiem.** Elektronarzędzie, którym nie można sterować za pomocą włącznika/wyłącznika, stwarza zagrożenie i musi zostać naprawione.
- ▶ **Przed rozpoczęciem jakichkolwiek prac nastawczych, przed wymianą osprzętu lub przed odłożeniem elektronarzędzia należy wyjąć wtyczkę z gniazda sieciowego i/lub usunąć akumulator.** Ten środek ostrożności ogranicza ryzyko niezamierzonego uruchomienia elektronarzędzia.
- ▶ **Nieużywane elektronarzędzia należy przechowywać w miejscu niedostępnym dla dzieci. Nie należy udostępniać narzędzia osobom, które nie są z nim obeznane lub nie zapoznały się z niniejszą instrukcją.** Elektronarzędzia w rękach nieprzeszkolonego użytkownika są niebezpieczne.
- ▶ **Elektronarzędzia i osprzęt należy utrzymywać w nienagannym stanie technicznym. Należy kontrolować, czy ruchome części urządzenia prawidłowo funkcjonują i nie są zablokowane, czy nie doszło do uszkodzenia niektórych części oraz czy nie występują inne okoliczności, które mogą mieć wpływ na prawidłowe działanie elektronarzędzia. Uszkodzone części należy naprawić przed użyciem elektronarzędzia.** Wiele wypadków spowodowanych jest niewłaściwą konserwacją elektronarzędzi.
- ▶ **Należy stale dbać o czystość narzędzi skrawających i regularnie je ostrzyć.** Starannie konserwowane, ostre narzędzia skrawające rzadziej się blokują i są łatwiejsze w obsłudze.
- ▶ **Elektronarzędzi, osprzętu, narzędzi roboczych itp. należy używać zgodnie z ich instrukcjami oraz uwzględniać warunki i rodzaj wykonywanej pracy.** Wykorzystywanie elektronarzędzi do celów niezgodnych z ich przeznaczeniem jest niebezpieczne.
- ▶ **Uchwyty i powierzchnie chwytowe powinny być zawsze suche, czyste i niezabrudzone olejem ani smarem.** Śliskie uchwyty i powierzchnie chwytowe nie pozwalają na bezpieczne trzymanie narzędzia i kontrolę nad nim w nieoczekiwanych sytuacjach.

Obsługa i konserwacja elektronarzędzi akumulatorowych

- ▶ **Akumulatory należy ładować tylko w ładowarkach o parametrach określonych przez producenta.** W przypadku użycia ładowarki, przystosowanej do ładowania określonego rodzaju akumulatorów, w sposób niezgodny z przeznaczeniem, istnieje niebezpieczeństwo pożaru.
- ▶ **Elektronarzędzi należy używać wyłącznie z przeznaczonymi do nich akumulatorami.** Użycie innych akumulatorów może stwarzać ryzyko odniesienia obrażeń ciała i zagrożenie pożarem.
- ▶ **Nieużywany akumulator należy przechowywać z dala od metalowych elementów, takich jak spinacze, monety, klucze, gwoździe, śruby lub inne małe przedmioty metalowe, które mogłyby spowodować zwarcie biegunów akumulatora.** Zwarcie biegunów akumulatora może skutkować oparzeniem lub wybuchem pożaru.
- ▶ **Przechowywanie lub użytkowanie akumulatora w nieodpowiednich warunkach może spowodować wyciek elektrolitu. Należy unikać kontaktu z elektrolitem, a w razie przypadkowego kontaktu, przepłukać skórę wodą. W przypadku dostania się elektrolitu do oczu, należy dodatkowo zasięgnąć porady lekarza.** Elektrolit wyciekający z akumulatora może spowodować podrażnienie skóry lub oparzenia.
- ▶ **Nie wolno używać uszkodzonych ani modyfikowanych akumulatorów i elektronarzędzi.** Uszkodzone lub zmodyfikowane akumulatory mogą zachowywać się w sposób nieprzewidywalny, powodując niebezpieczne dla zdrowia skutki (zapłon, eksplozja, obrażenia ciała).
- ▶ **Akumulator należy trzymać z dala od ognia oraz chronić przed ekstremalnymi temperaturami.** Wskutek działania ognia lub temperatury przekraczającej 130 °C akumulator może eksplodować.
- ▶ **Należy stosować się do wszystkich wskazówek dotyczących ładowania. Nie wolno ładować akumulatora lub elektronarzędzia w temperaturze znajdującej się poza zakresem sprecyzowanym w niniejszej instrukcji.** Niezgodne z instrukcją ładowanie lub ładowanie w temperaturze niemieszczącej się w zalecanym zakresie może spowodować uszkodzenie akumulatora oraz zwiększa ryzyko pożaru.

Serwis

- ▶ **Prace serwisowe przy elektronarzędziu mogą być wykonywane wyłącznie przez wykwalifikowany personel i przy użyciu oryginalnych części zamiennych.** W ten sposób zagwarantowana jest bezpieczna eksploatacja elektronarzędzia.
- ▶ **Nie wolno w żadnym wypadku naprawiać uszkodzonego akumulatora.** Naprawy akumulatora można dokonywać wyłącznie u producenta lub w autoryzowanym punkcie serwisowym.

Wskazówki dotyczące bezpieczeństwa korzystania z nożyc do cięcia gałęzi

- ▶ **Nożyc do cięcia gałęzi nie należy stosować podczas brzydkiej pogody, a w szczególności wówczas, gdy istnieje zagrożenie spowodowane uderzeniem piorunem.** W ten sposób można uniknąć porażenia piorunem.
- ▶ **Wszystkie przewody i przyłącza sieciowe należy trzymać z dala od zakresu pracy urządzenia.** Przewody lub przyłącza sieciowe mogą być ukryte i omyłkowo zostać przecięte przez nóż.
- ▶ **Nożyce do cięcia gałęzi należy obsługiwać, trzymając je wyłącznie za izolowaną rękojeść, gdyż noże tnące mogą natrafić na ukryte przewody elektryczne.** W wyniku kontaktu noży z przewodem będącym pod napięciem, może dojść do przekazania napięcia na części metalowe nożyc do cięcia gałęzi, co mogłoby spowodować porażenie prądem elektrycznym.
- ▶ **Wszystkie części ciała powinny znajdować się w bezpiecznej odległości od noża.** Moment nieuwagi podczas korzystania z nożyc do cięcia gałęzi może doprowadzić do poważnych urazów ciała.
- ▶ **Należy zawsze utrzymywać stabilną pozycję przy pracy. Maszynę wolno stosować tylko stojąc na ziemi.** Śliskie lub niestabilne podłoże może doprowadzić do utraty równowagi lub utraty kontroli nad maszyną.
- ▶ **Należy zawsze liczyć się z tym, że naprężona gałąź może odskoczyć podczas cięcia.** Jeżeli naprężenia występujące we włóknach uwolnią się, gałąź może uderzyć operatora pilarki i spowodować obrażenia ciała.
- ▶ **Nie korzystaj z nożyc do cięcia gałęzi wspinając się na drzewo, stojąc na drabinie lub korzystając z niestabilnego podłoża.** Takie korzystanie z nożyc do cięcia gałęzi może spowodować utratę równowagi, kontroli i prowadzić do obrażeń ciała.
- ▶ **Przed przystąpieniem do usuwania zakleszczonego materiału lub konserwacji urządzenia należy upewnić się, że wszystkie włączniki/wyłączniki są wyłączone, a akumulator wyjęty.** Nieoczekiwany rozruch akumulatorowych nożyc ogrodowych podczas usuwania zakleszczonego materiału lub podczas konserwacji urządzenia może spowodować poważne obrażenia ciała.
- ▶ **Nożyce do cięcia gałęzi należy nosić za uchwyt po uprzednim wyłączeniu silnika, zwracając przy tym uwagę, aby nie uruchomić żadnego włącznika/wyłącznika.** Maksymalna uwaga podczas przenoszenia nożyc do cięcia gałęzi zmniejsza ryzyko niezamierzonego uruchomienia i wynikającego z tego niebezpieczeństwa skaleczenia się nożami.
- ▶ **Na czas transportu i przechowywania nożyc do cięcia gałęzi należy zawsze nakładać osłonę ochronną.** Ostrożne obchodzenie się z nożycami do cięcia gałęzi zmniejsza ryzyko zranienia się nożami.
- ▶ **Aby zmniejszyć ryzyko porażenia prądem elektrycznym, nożyc do cięcia gałęzi z przedłużeniem nie należy stosować w pobliżu przewodów elektrycznych.** Kontakt z przewodem elektrycznym lub praca w pobliżu przewodów elektrycznych doprowadzić może do poważnych obrażeń, porażenia prądem lub śmierci.
- ▶ **Obsługa nożyc do cięcia gałęzi wymaga zaangażowania obu rąk.** Przedłużone nożyce do cięcia gałęzi wymagają obsługi oburącz w celu zapewnienia kontroli nad elektronarzędziem.
- ▶ **W takcie stosowania przedłużonych nożyc do cięcia gałęzi nad głową zawsze stosować kask ochronny.** Spadające elementy i inne ciała obce mogą stać się przyczyną poważnych obrażeń ciała.

Dodatkowe wskazówki bezpieczeństwa

- ▶ **To urządzenie zawiera magnesy. Nie zbliżaj magnesów do implantów i innych urządzeń medycznych, jak np. rozruszników serca lub pomp insulinowych, magnetycznych nośników danych oraz urządzeń wrażliwych na działanie pola magnetycznego.** Magnesy wytwarzają pole, które może zakłócić działanie urządzeń medycznych lub spowodować nieodwracalną utratę danych.
- ▶ Niniejsze urządzenie nie jest dostosowane do obsługi przez osoby (wliczając w to dzieci) ograniczone fizycznie, emocjonalnie, lub psychicznie, a także przez osoby z niewystarczającym doświadczeniem i/lub niedostateczną wiedzą. Wyjątek stanowi sytuacja, w której znajdują się one pod nadzorem osoby odpowiedzialnej za ich bezpieczeństwo lub otrzymały od takiej osoby instrukcje dotyczące posługiwania się tym urządzeniem.
  Dzieci powinny znajdować się pod nadzorem, a urządzenie zabezpieczone w taki sposób, żeby nie mogły się one nim bawić.
- ▶ Nie wolno udostępniać urządzenia dzieciom; nie wolno pozostawiać go bez nadzoru. Nieużywane urządzenia należy przechowywać w bezpiecznym, niedostępnym dla dzieci miejscu.
- ▶ **Sprawdź, czy w drzewach lub krzewach nie znajdują się obce ciała, np. ukryte ogrodzenia druciane lub przewody elektryczne.** Usuń tego rodzaju obiekty.
- ▶ **Wolną rękę trzymać w bezpiecznej odległości od zakresu pracy urządzenia. Nie dotykać ostrzy.** Są one ostre i mogę spowodować zranienia.
- ▶ Zawsze w trakcie eksploatacji lub konserwacji/czyszczenia urządzenia lub usuwania zanieczyszczeń/ścinek stosuj rękawice ochronne.
- ▶ Urządzenie należy stosować wyłącznie zgodnie z jego przeznaczeniem - patrz rozdział „Zastosowanie zgodne z przeznaczeniem”.
- ▶ **Nie należy modyfikować żadnych elementów składowych narzędzia. Istnieje niebezpieczeństwo doznania obrażeń.**
- ▶ **W trakcie eksploatacji urządzenia nie stosuj otwartego obuwia.**
- ▶ **Należy stosować wyłącznie oryginalny osprzęt firmy Bosch**.

Wskazówki bezpieczeństwa i zalecenia dotyczące optymalnego obchodzenia się z akumulatorem

- ▶ **Przed wstawieniem akumulatora należy upewnić się, że wyrób jest wyłączony.** Umieszczanie akumulatora w włączonym narzędziu ogrodowym może stać się przyczyną wypadków.
- ▶ **Należy stosować wyłącznie akumulatory firmy Bosch, które zostały przewidziane dla danego narzędzia ogrodowego.** Zastosowanie akumulatorów innego typu może może być przyczyną obrażeń oraz pożaru.
- ▶ **Nie otwierać akumulatora.** Istnieje niebezpieczeństwo zwarcia.





Akumulator należy chronić przed wysokimi temperaturami (np. przed stałym nasłonecznieniem), ogniem, wodą oraz wilgocią. Istnieje zagrożenie wybuchem.

- ▶ **Nieużytkowane urządzenie należy przechowywać z dala od spinaczy, monet, kluczy, gwoździ, śrub oraz innych drobnych przedmiotów metalowych, które mogłyby spowodować zwarcie styków akumulatora.** Zwarcie biegunów akumulatora może skutkować oparzeniem lub wybuchem pożaru.
- ▶ **Uszkodzenie akumulatora lub zastosowanie go w sposób niezgodny z przeznaczeniem może doprowadzić do wystąpienia niebezpiecznych oparów.** Należy zadbać o dopływ świeżego powietrza, a w razie wystąpienia dolegliwości skonsultować się z lekarzem. Opary mogą uszkodzić drogi oddechowe.
- ▶ **Akumulator należy stosować wyłącznie w urządzeniach producenta.** Tylko w ten sposób można ochronić akumulator przed niebezpiecznym dla niego przeciążeniem.
- ▶ **Ostre przedmioty, takie jak gwoździe lub śrubokręt, a także działanie sił zewnętrznych mogą spowodować uszkodzenie akumulatora.** Może wówczas dojść do zwarcia wewnętrznego akumulatora i do jego przepalenia, eksplozji lub przegrzania.
- ▶ **Nie należy doprowadzać do zwarcia akumulatora**. Istnieje niebezpieczeństwo wybuchu.
- ▶ Akumulator należy chronić przed wilgocią i kontaktem z wodą.
- ▶ Narzędzie ogrodowe oraz akumulator należy przechowywać w zakresie temperatur pomiędzy 20 °C i 50 °C. Akumulatora nie należy na przykład pozostawiać latem w samochodzie.
- ▶ Otwory wentylacyjne należy regularnie czyścić za pomocą miękkiego, czystego i suchego pędzelka.

Symbole

Następujące symbole mają istotne znaczenie podczas czytania i zrozumienia instrukcji eksploatacji. Należy zapamiętać te symbole i ich znaczenia. Właściwa interpretacja symboli ułatwi lepsze i bezpieczniejsze użytkowanie produktu.

Symbol	Znaczenie
	Ładowarkę należy stosować tylko w suchych pomieszczeniach zamkniętych.
	Kierunek ruchu
	Kierunek reakcji
	Włączanie
	Wyłączanie
	Dozwolone czynności
	Zabronione czynności
CLICK!	Słyszalny dźwięk
	Blokowanie
	Zwolnienie blokady
	Masa
	Osprzęt dodatkowy/części zamienne

Opis urządzenia i jego zastosowania



Należy przeczytać wszystkie wskazówki bezpieczeństwa oraz instrukcje. Zaniedbania w przestrzeganiu wskazówek bezpieczeństwa, instrukcji i zaleceń mogą doprowadzić do porażenia prądem elektrycznym, pożaru i/lub poważnych obrażeń ciała.

Należy kierować się rysunkami umieszczonymi w przedniej części instrukcji eksploatacji.

Użycie zgodne z przeznaczeniem

Narzędzie przeznaczone jest do cięcia w prywatnym zakresie roślin i gałęzi o średnicy nieprzekraczającej 45 mm (35 mm twarde drewno).

Dopuszczalne jest stosowanie tylko jednego modułu przedłużenia.

Przedstawione komponenty (zob. rys. A)

(1) Ostrze
(2) Hak
(3) Głowica tnąca
(4) Mocowanie
(5) Dodatkowy uchwyt
(6) Wyzwalacz 360°
(7) Wskaźnik stanu naładowania akumulatora

(8) Przedłużenie (1 x)
(9) Pokrywa ostrza
(10) Przycisk odblokowujący akumulator
(11) Akumulator[a)]
(12) Ładowarka[a)]

a) **Nie wchodzi w skład wyposażenia standardowego.**

Dane techniczne

Nożyce do cięcia gałęzi		**AdvancedPrune 18V-45**
Numer katalogowy		**3 600 HC5 ...**
Napięcie znamionowe	V	18
Maks. moc cięcia	mm	45 (miękkie drewno)
	mm	35 (twarde drewno)
Długość produktu bez przedłużenia	m	1,2
Długość produktu z przedłużeniem	m	1,8
Masa		
– bez akumulatora	kg	2,3
– Bez akumulatora i z przedłużeniem[A)]	kg	2,8
Numer seryjny		Zob. numer seryjny (na tabliczce znamionowej) umieszczony na wyrobie
zalecana temperatura otoczenia podczas ładowania	°C	0... +35
dopuszczalna temperatura otoczenia podczas składowania	°C	-20... +50
dozwolona temperatura otoczenia podczas eksploatacji[B)]	°C	0... +40
Rodzaj akumulatora		PBA 18V...W-. 1,5 Ah, 2,0 Ah, 2,5 Ah, 3,0 Ah, 4,0 Ah, 5,0 Ah, 6,0 Ah

A) **Nie wchodzi w skład wyposażenia standardowego.**

B) ograniczona wydajność w przypadku temperatur < 0 °C

Informacja na temat hałasu i wibracji

		3 600 HC5 ...
Wartości emisji hałasu zostały określone zgodnie z normą **EN 62841-1**		
Określony wg skali A poziom hałasu emitowanego przez urządzenie wynosi standardowo:		
– Poziom ciśnienia akustycznego	dB(A)	**70**
– Błąd pomiaru K	dB	**3**
– Poziom natężenia dźwięku	dB(A)	**78**
– Błąd pomiaru K	dB	**3**
Wartości łączne drgań ah (suma wektorowa z trzech kierunków) i niepewność pomiaru K oznaczone zgodnie z normą **EN 62841-1**		
– Wartość emisji drgań a_h	m/s^2	**0,5**
– Błąd pomiaru K	m/s^2	**1,5**

Podany w niniejszej instrukcji poziom drgań i poziom emisji hałasu zostały zmierzone zgodnie ze znormalizowaną procedurą pomiarową i mogą zostać użyte do porównywania elektronarzędzi. Można ich także użyć do wstępnej oceny poziomu drgań i poziomu emisji hałasu.

Podany poziom drgań i poziom emisji hałasu jest reprezentatywny dla podstawowych zastosowań elektronarzędzia. Jeżeli elektronarzędzie użyte zostanie do innych zastosowań lub z innymi narzędziami roboczymi, a także jeśli nie będzie właściwie konserwowane, poziom drgań i poziom emisji hałasu mogą różnić się od podanych wartości. Podane powyżej przyczyny mogą spowodować podwyższenie poziomu drgań i poziomu emisji hałasu w czasie pracy.

Montaż

- ▶ **W trakcie ściągania rury/głowicy tnącej chwytaj zawsze za mocowanie.**
- ▶ W trakcie wszelkich prac montażowych zawsze nakładaj osłonę ostrza.
- ▶ Przed rozpoczęciem pracy wykonaj pełny cykl cięcia w celu sprawdzenia prawidłowości połączenia modułu przedłużenia.

Montaż/demontaż noży tnących (zob rys. B – C)

Zgodnie z ilustracją **B** wsuń głowicę tnącą **(3)** w urządzenie i ustaw strzałki względem siebie.

Silnie wciśnij głowicę tnącą **(3)** w urządzenie.

Dokręć mocowanie **(4)** w prawo w celu zamocowania głowicy tnącej **(3)**.

W celu usunięcia głowicy tnącej **(3)** odkręć mocowanie **(4)**, chwyć czerwony zamek obrotowy **(4)** i ściągnij głowicę tnącą **(3)**.

Demontaż wymaga wykonania powyższych czynności w odwrotnej kolejności.

Wskazówka: W celu zdjęcia głowicy tnącej przytrzymaj ją i ściągnij mocowanie **(4)**.

Montaż/demontaż modułu przedłużenia (zob ilustr. D – E)

- ▶ **Nie montuj do urządzenia więcej niż jednego przedłużenia.**

Usuń głowicę tnącą.

Wsuń moduł przedłużenia **(8)** w urządzenie.

Silnie wciśnij moduł przedłużenia **(8)** w urządzenie.

Dokręć mocowanie **(4)** w prawo w celu zamocowania przedłużenia **(8)**.

Nasuń głowicę tnącą **(3)** na moduł przedłużenia **(8)**.

Silnie wciśnij głowicę tnącą **(3)** w moduł przedłużenia **(8)**.

Dokręć mocowanie **(4)** w prawo w celu zamocowania głowicy tnącej **(3)** do modułu przedłużenia **(8)**.

Demontaż wymaga wykonania powyższych czynności w odwrotnej kolejności.

Wskazówka: W celu zdjęcia trzpienia teleskopowego przytrzymaj ją i ściągnij za mocowanie **(4)**.

Przenoszenie urządzenia (patrz ilustracja F)

Nie przenoś urządzenia chwytając go za wyzwalacz 360° **(6)** lub za przedłużenie **(8)**. Przytrzymuj urządzenie za dodatkowy uchwyt **(5)**.

Uruchomienie urządzenia

- ▶ **Przed wszystkimi pracami dotyczącymi elektronarzędzia (np. konserwacja, wymiana narzędzi itd.) jak i przed jego transportem i składowaniem albo w przypadku awarii należy wyjąć akumulator z elektronarzędzia.** Niezamierzone uruchomienie włącznika/wyłącznika grozi skaleczeniem.

Osadzanie/wyjmowanie akumulatora (zob. rys. G)

Uwaga: Zastosowanie akumulatorów nie przystosowanych do niniejszego wyrobu może prowadzić do nieprawidłowego działania, a nawet uszkodzenia wyrobu.

Włożyć naładowany akumulator **(11)**. Upewnić się, czy akumulator jest dobrze osadzony.

Aby wyjąć akumulator **(11)** z narzędzia, należy wcisnąć przycisk odblokowujący **(10)**, a następnie wyciągnąć akumulator.

Wskaźnik stanu naładowania akumulatora (zob. rys. H)

Wskaźnik naładowania akumulatora **(7)** sygnalizuje – przy włączonym elektronarzędziu – pozostałą do dyspozycji pojemność akumulatora lub przeciążenie elektronarzędzia.

Dioda LED	Pojemność
Światło ciągłe, 5 sekund, 3 x zielone	>60 %
Światło ciągłe, 5 sekund, 2 x zielone	30 – 60 %
Światło ciągłe, 5 sekund, 1 x zielone	10 – 30 %
Wolne światło migające 1 x zielone	<10 %
3 x błyśnięcie LED	Przeciążenie / przegrzanie / usterka

Praca

Obsługa wyzwalacza 360° (patrz rys. I)

Uruchom wyzwalacz 360° **(6)** obracając go zgodnie z ruchem wskazówek zegara. Następnie ostrożnie pociągnij wyzwalacz 360° **(6)** do tyłu w celu uruchomienia ostrz i wykonania cięcia.

Zwolnienie wyzwalacza 360° **(6)** spowoduje otwarcie ostrzy **(1)** i gotowość do kolejnego cięcia.

Wskazówki robocze

- ▶ **Przed wszystkimi pracami dotyczącymi elektronarzędzia (np. konserwacja, wymiana narzędzi itd.) jak i przed jego transportem i składowaniem albo w przypadku awarii należy wyjąć akumulator z elektronarzędzia.** Niezamierzone uruchomienie włącznika/wyłącznika grozi skaleczeniem.

Porady dotyczące cięcia (patrz ilustr. J – L)

Urządzenia nie wolno obsługiwać stojąc w niestabilnej pozycji. W przypadku braku rękawic lub po zamontowaniu akumulatora może to spowodować ciężkie obrażenia ciała.

W trakcie pracy zawsze przytrzymuj urządzenie oburącz. Nigdy nie dotykaj ostrzy gołymi rękoma lub po włożeniu akumulatora.

Urządzenie jest przewidziane do eksploatacji przez operatora znajdującego się na ziemi, nie na drabinach lub innych niestabilnych konstrukcjach.

Wyzwalacz 360°**(6)** umożliwia utrzymywanie urządzenia w różnych pozycjach roboczych.

Wyzwalacz 360° **(6)** umożliwia pełny obrót narzędzia w celu dostosowania ustawienia głowicy tnącej do danego zadania roboczego.

Wykorzystaj hak **(2)** do przyciągnięcia do siebie odciętych gałęzi.

W przypadku zablokowania ostrza w gałęzi, lekko przechylaj narzędzie w obu kierunkach cięcia.

W trakcie cięcia gałęzi drzew stosuj odpowiednie środki ochrony indywidualnej.

W celu zapewnienia zdrowego odrostu gałęzi, nie odcinaj ich zbyt blisko pnia.

Usnąć całą odrośl przy rozgałęzieniu.

Gałęzie należy odcinać pojedynczo.

Należy usuwać zbyt cienki lub słaby porost.

Zawsze należy usuwać obumarłe, uszkodzone lub chore gałęzie.

Lokalizacja usterek



Poniższa tabelka zawiera informacje pomocne przy usuwaniu usterek. Wskaźnik naładowania akumulatora dostarcza dodatkowych informacji, które mogą być przydatne podczas rozpoznawania usterki lub zakłócenia.

Symptomy	Możliwa przyczyna	Usuwanie usterki
Diody LED błyskają	Gałąź jest zbyt twarda do przecięcia	Spróbować przeciąć cieńszą gałąź
	Akumulator lub urządzenie jest przegrzane	Odczekaj do odpowiedniego schłodzenia urządzenia
	Inne usterki	Zwrócić się do punktu serwisowego
Głowica tnąca nie działa lub nie zamyka się	Wewnętrzny trzpień napędu nie jest całkowicie zblokowany w zatrzasku	Ręczne ściśnięcie ostrzy
	Głowica/moduł przedłużenia nieprawidłowo zamontowane	Zapewnij prawidłowy montaż głowicy tnącej/modułu przedłużenia(zob. „Montaż/demontaż noży tnących (zob rys. **B** – **C**)“, Strona 125) oraz (zob. „Montaż/demontaż modułu przedłużenia (zob ilustr. **D** – **E**)“, Strona 125)
	Zanieczyszczenie ostrza	Usuń brud z ostrza
Urządzenie zatrzymuje się podczas cięcia	Gałąź jest zbyt twarda do przecięcia	Spróbować przeciąć cieńszą gałąź
	Za niska moc akumulatora	Naładować akumulator
	Urządzenie jest przegrzane	Odczekaj do schłodzenia się urządzenia
	Tępe lub uszkodzone ostrza	Wymień ostrze/głowicę tnącą
	Wewnętrzny trzpień napędowy uszkodzony	Zwrócić się do punktu serwisowego
Niska wydajność cięcia	Tępe lub uszkodzone ostrza	Wymień ostrze/głowicę tnącą
	Akumulator jest uszkodzony	Wymienić akumulator na nowy
	Luźna śruba ostrza	Zwrócić się do punktu serwisowego
	Urządzenie uszkodzone	Zwrócić się do punktu serwisowego
Montaż modułu przedłużenia lub głowicy tnącej nie jest możliwy.	Nieprawidłowe ustawienie części	Zapewnij prawidłowy montaż głowicy tnącej/modułu przedłużenia(zob. „Montaż/demontaż noży tnących (zob rys. **B** – **C**)“, Strona 125) oraz (zob. „Montaż/demontaż modułu przedłużenia (zob ilustr. **D** – **E**)“, Strona 125)
	Ostrza nie otwierają się całkowicie	Ponownie zamontuj i wykonaj cykl cięcia
	Usterka połączenia	Zwrócić się do punktu serwisowego
Demontaż modułu przedłużenia lub głowicy tnącej nie jest możliwy.	Wewnętrzny trzpień napędu nie jest odblokowany	Sprawdź, czy w trakcie demontażu, mocowanie **(4)** jest przesuwane ku górze.

Symptomy	Możliwa przyczyna	Usuwanie usterki
Nadmierne nagrzewanie się silnika	Zbyt duże obciążenie	Odczekaj do schłodzenia się urządzenia
	Szczelina wentylacyjna niedrożna	Usuń zanieczyszczenia
	Konieczne smarowanie	Nałóż smar zaleconego typu
Nadmierny hałas/wibracje	Urządzenie uszkodzone	Zwrócić się do punktu serwisowego
Obrót lub wciśnięcie/wyciągnięcie wyzwalacza 360° nie jest możliwy	Wyzwalacz 360° uszkodzony	Zwrócić się do punktu serwisowego
Przerywana praca urządzenia	Akumulator nie został właściwie umieszczony we wnęce	Wyjąć akumulator, a następnie ponownie go zamontować.
	Urządzenie uszkodzone	Zwrócić się do punktu serwisowego
Urządzenie nie działa	Za niska moc akumulatora	Naładować akumulator
	Akumulator nie został właściwie umieszczony we wnęce	Wyjąć akumulator, a następnie ponownie go zamontować.
	Urządzenie/akumulator jest uszkodzone	Zwrócić się do punktu serwisowego

Konserwacja i serwis

Konserwacja, czyszczenie i przechowywanie

- ▶ **Przed przystąpieniem do wykonywania wszelkich czynności obsługowych przy narzędziu ogrodowym (np. do konserwacji, do wymiany narzędzi roboczych itp), jak również przed przenoszeniem, transportem lub przechowywaniem narzędzia, należy wyjąć z niego akumulator.** Niezamierzone uruchomienie wyzwalacza powoduje ryzyko odniesienia obrażeń.
- ▶ **Utrzymywanie narzędzia ogrodowego w czystości gwarantuje wydajną i bezpieczną pracę.**

Po zakończeniu pracy wytrzyj ostrze za pomocą wilgotnej tkaniny.

W celu zapewnienia bezpiecznej i skutecznej pracy utrzymuj produkt i szczeliny wentylacyjne w czystości.

Przed rozpoczęciem i po zakończeniu pracy spryskaj środkiem smarnym. Nie wdychaj aerozolu środka smarnego. Nakładaj środek smarny w obszarze o dobrej wentylacji.

Nie wolno spryskiwać wyrobu wodą.

Nie wolno zanurzać wyrobu w wodzie.

Niniejszy wyrób należy przechowywać w bezpiecznym, suchym i niedostępnym dla dzieci miejscu.

Aby zagwarantować bezpieczną pracę przy użyciu niniejszego wyrobu, należy regularnie kontrolować, czy wszystkie nakrętki, trzpienie i śruby są mocno dokręcone.

W trosce o własne bezpieczeństwo należy zawsze przeprowadzać wizualną kontrolę wyrobu i w razie potrzeby wymieniać zużyte lub uszkodzone części.

Upewnić się, czy części zamienne zostały wyprodukowane przez firmę Bosch. Nie modyfikować urządzenia.

Pielęgnacja akumulatora

Aby zapewnić optymalne wykorzystanie akumulatora, należy przestrzegać następujących wskazówek i zaleceń:

- – Akumulator należy chronić przed wilgocią i kontaktem z wodą.
- – Akumulator należy przechowywać oddzielnie. Nie przechowywać narzędzia ogrodowego z osadzonym akumulatorem.
- – Jeżeli narzędzie ogrodowe poddane jest bezpośrednim promieniom słońca, nie należy pozostawiać w nim akumulatora.
- – Optymalna temperatura przechowywania akumulatora wynosi 5 °C.
- – Otwory wentylacyjne należy regularnie czyścić za pomocą miękkiego, czystego i suchego pędzelka.

Wyraźnie skrócony czas użytkowania akumulatora po naładowaniu świadczy o tym, że akumulator jest zużyty i trzeba go wymienić.

Obsługa klienta oraz doradztwo dotyczące użytkowania

W punkcie obsługi klienta można uzyskać odpowiedzi na pytania dotyczące napraw i konserwacji nabytego produktu, a także dotyczące części zamiennych. Rysunki techniczne oraz informacje o częściach zamiennych można także znaleźć pod adresem: **www.bosch-pt.com**

Pracownicy biura obsługi firmy Bosch chętnie udzielą pomocy w przypadku zapytań dotyczących naszych produktów i osprzętu.

Przy wszystkich zgłoszeniach oraz zamówieniach części zamiennych konieczne jest podanie 10-cyfrowego numeru katalogowego, znajdującego się na tabliczce znamionowej produktu.

Polska

Robert Bosch Sp. z o.o.
Serwis Elektronarzędzi
Ul. Jutrzenki 102/104
02-230 Warszawa
Na www.serwisbosch.com znajdą Państwo wszystkie szczegóły dotyczące usług serwisowych online.
Tel.: 22 7154450
Faks: 22 7154440

E-Mail: bsc@pl.bosch.com
www.bosch-pt.pl

Dalsze adresy serwisowe zamieszczamy poniżej:
www.bosch-pt.com/serviceaddresses

Transport

Zalecane akumulatory litowo jonowe podlegają wymaganiom przepisów dotyczących towarów niebezpiecznych. Akumulatory mogą być transportowane drogą lądową przez użytkownika bez konieczności spełnienia jakichkolwiek dalszych warunków.

W przypadku przesyłki przez osoby trzecie (np.: transport drogą powietrzną lub za pośrednictwem firmy spedycyjnej) należy stosować się do szczególnych wymogów dotyczących opakowania i znaczenia towaru. W takim wypadku podczas przygotowywania towaru do wysyłki należy skonsultować się z ekspertem d/s towarów niebezpiecznych.

Akumulatory można wysyłać tylko wówczas, gdy ich obudowa nie jest uszkodzona. Odsłonięte styki należy zakleić, a akumulator zapakować w taki sposób, aby nie mógł on się poruszać w opakowaniu. Należy wziąć też pod uwagę ewentualne przepisy prawa krajowego.

Usuwanie odpadów



Wyroby, akumulatory, osprzęt i opakowanie należy oddać do powtórnego przetworzenia zgodnego z obowiązującymi przepisami w zakresie ochrony środowiska.



Wyrobów, a także akumulatorów/baterii nie wolno wyrzucać do odpadów z gospodarstwa domowego!

Tylko dla państw należących do UE:

Zgodnie z europejską wytyczną 2012/19/UE, niezdatne do użytku wyroby, a zgodnie z europejską wytyczną 2006/66/WE uszkodzone lub zużyte akumulatory/baterie, należy zbierać osobno i doprowadzić do ponownego przetworzenia zgodnego z zasadami ochrony środowiska.

W przypadku nieprawidłowej utylizacji zużyty sprzęt elektryczny i elektroniczny może mieć szkodliwe skutki dla środowiska i zdrowia ludzkiego, wynikające z potencjalnej obecności substancji niebezpiecznych.

Akumulatory/Baterie:

Li-Ion:

Prosimy postępować zgodnie ze wskazówkami umieszczonymi w rozdziale (zob. „Transport“, Strona 128).

Čeština

Bezpečnostní upozornění

Vysvětlivky obrázkových symbolů



Všeobecné upozornění na nebezpečí.



Pročtěte si návod k použití.



Nepoužívat za deště.



VAROVÁNÍ: Před pracemi údržby oddělte akumulátor.



VAROVÁNÍ: Udržujte kolem stojící osoby v dáli.



Noste ochranu očí a hlavy.



Noste protiskluzovou obuv.



Noste ochranné rukavice.



Udržuje své ruce daleko od nože.



Udržujte dostatečný odstup vůči elektrickým vedením.

Obecné bezpečnostní pokyny pro elektrické nářadí

⚠ VÝSTRAHA **Prostudujte si všechny bezpečnostní výstrahy, pokyny, ilustrace a specifikace k tomuto elektrickému nářadí.** Nedodržování všech níže uvedených pokynů může mít za následek úraz elektrickým proudem, požár a/nebo těžké poranění.

Všechna varovná upozornění a pokyny do budoucna uschovejte.

V upozorněních použitý pojem „elektrické nářadí“ se vztahuje na elektrické nářadí napájené ze sítě (se síťovým

kabelem) a na elektrické nářadí napájené akumulátorem (bez síťového kabelu).

Bezpečnost pracoviště

- ▶ **Udržujte pracoviště v čistotě a dobře osvětlené.** Nepořádek nebo neosvětlené pracoviště mohou vést k úrazům.
- ▶ **S elektrickým nářadím nepracujte v prostředí ohroženém explozí, kde se nacházejí hořlavé kapaliny, plyny nebo prach.** Elektrické nářadí vytváří jiskry, které mohou prach nebo páry zapálit.
- ▶ **Děti a jiné osoby udržujte při použití elektrického nářadí v bezpečné vzdálenosti od pracoviště.** Při rozptýlení můžete ztratit kontrolu nad nářadím.

Elektrická bezpečnost

- ▶ **Zástrčky elektrického nářadí musí lícovat se zásuvkou. Zástrčka nesmí být žádným způsobem upravena. S elektrickým nářadím s ochranným uzemněním nepoužívejte žádné adaptérové zástrčky.** Neupravené zástrčky a odpovídající zásuvky snižují riziko zásahu elektrickým proudem.
- ▶ **Zabraňte kontaktu těla s uzemněnými povrchy, jako jsou např. potrubí, topení, sporáky a chladničky.** Je-li vaše tělo uzemněno, existuje zvýšené riziko zásahu elektrickým proudem.
- ▶ **Chraňte elektrické nářadí před deštěm a vlhkem.** Vniknutí vody do elektrického nářadí zvyšuje nebezpečí zásahu elektrickým proudem.
- ▶ **Dbejte na účel kabelu. Nepoužívejte jej k nošení elektrického nářadí nebo k vytažení zástrčky ze zásuvky. Udržujte kabel v bezpečné vzdálenosti od tepla, oleje, ostrých hran nebo pohyblivých dílů.** Poškozené nebo spletené kabely zvyšují riziko zásahu elektrickým proudem.
- ▶ **Pokud pracujete s elektrickým nářadím venku, použijte pouze takové prodlužovací kabely, které jsou způsobilé i pro venkovní použití.** Použití prodlužovacího kabelu, jež je vhodný pro použití venku, snižuje riziko zásahu elektrickým proudem.
- ▶ **Pokud se nelze vyhnout provozu elektrického nářadí ve vlhkém prostředí, použijte proudový chránič.** Použití proudového chrániče snižuje riziko zásahu elektrickým proudem.

Osobní bezpečnost

- ▶ **Buďte pozorní, dávejte pozor na to, co děláte a přistupujte k práci s elektrickým nářadím rozumně. Nepoužívejte žádné elektrické nářadí, pokud jste unaveni nebo pod vlivem drog, alkoholu či léků.** Moment nepozornosti při použití elektrického nářadí může vést k vážným poraněním.
- ▶ **Používejte ochranné osobní pomůcky. Noste ochranné brýle.** Nošení osobních ochranných pomůcek, jako je maska proti prachu, bezpečnostní obuv s protiskluzovou podrážkou, ochranná přilba nebo sluchátka, podle aktuálních podmínek, snižuje riziko poranění.
- ▶ **Zabraňte neúmyslnému uvedení do provozu. Přesvědčte se, že je elektrické nářadí vypnuté, dříve než jej uchopíte, ponesete či připojíte na zdroj napájení a/nebo akumulátor.** Máte-li při nošení elektrického nářadí prst na spínači, nebo pokud nářadí připojíte ke zdroji napájení zapnuté, může dojít k úrazu.
- ▶ **Než elektrické nářadí zapnete, odstraňte seřizovací nástroje nebo klíče.** Nachází-li se v otáčivém dílu elektrického nářadí nějaký nástroj nebo klíč, může dojít k poranění.
- ▶ **Nepřeceňujte své síly. Zajistěte si bezpečný postoj a udržujte vždy rovnováhu.** Tím můžete elektrické nářadí v neočekávaných situacích lépe kontrolovat.
- ▶ **Noste vhodný oděv. Nenoste volný oděv ani šperky. Vlasy a oděv udržujte v bezpečné vzdálenosti od pohybujících se dílů.** Volný oděv, šperky nebo dlouhé vlasy mohou být zachyceny pohybujícími se díly.
- ▶ **Lze-li namontovat odsávací či zachycující přípravky, přesvědčte se, že jsou připojeny a správně použity.** Odsávání prachu může snížit ohrožení prachem.
- ▶ **Dbejte na to, abyste při častém používání nářadí nebyli méně ostražití a nezapomínali na bezpečnostní zásady.** Nedbalé ovládání může způsobit těžké poranění za zlomek sekundy.

Svědomité zacházení a používání elektrického nářadí

- ▶ **Elektrické nářadí nepřetěžujte. Pro svou práci použijte k tomu určené elektrické nářadí.** S vhodným elektrickým nářadím budete pracovat v dané oblasti lépe a bezpečněji.
- ▶ **Nepoužívejte elektrické nářadí, jestliže jej nelze spínačem zapnout a vypnout.** Elektrické nářadí, které nelze ovládat spínačem, je nebezpečné a musí se opravit.
- ▶ **Než provedete seřízení elektrického nářadí, výměnu příslušenství nebo nářadí odložíte, vytáhněte zástrčku ze zásuvky a/nebo odstraňte odpojitelný akumulátor.** Toto preventivní opatření zabrání neúmyslnému zapnutí elektrického nářadí.
- ▶ **Uchovávejte nepoužívané elektrické nářadí mimo dosah dětí. Nenechte nářadí používat osoby, které s ním nejsou seznámeny nebo nečetly tyto pokyny.** Elektrické nářadí je nebezpečné, je-li používáno nezkušenými osobami.
- ▶ **Pečujte o elektrické nářadí a příslušenství svědomitě. Zkontrolujte, zda pohyblivé díly nářadí bezvadně fungují a nevzpříčují se, zda díly nejsou zlomené nebo poškozené tak, že by ovlivňovaly funkce elektrické nářadí. Poškozené díly nechte před použitím elektrického nářadí opravit.** Mnoho úrazů má příčinu ve špatně udržovaném elektrickém nářadí.
- ▶ **Řezné nástroje udržujte ostré a čisté.** Pečlivě ošetřované řezné nástroje s ostrými řeznými hranami se méně vzpříčují a dají se snáze vést.
- ▶ **Používejte elektrické nářadí, příslušenství, nástroje apod. podle těchto pokynů. Respektujte přitom pracovní podmínky a prováděnou činnost.** Použití

elektrického nářadí pro jiné než určené použití může vést k nebezpečným situacím.

- ▶ **Udržujte rukojeti a úchopové plochy suché, čisté a bez oleje a maziva.** Kluzké rukojeti a úchopové plochy neumožňují bezpečnou manipulaci a ovládání nářadí v neočekávaných situacích.

Použití a péče o akumulátorové nářadí

- ▶ **Akumulátory nabíjejte pouze v nabíječce, která je doporučena výrobcem.** U nabíječky, která je vhodná pro určitý druh akumulátorů, existuje nebezpečí požáru, je-li používána s jinými akumulátory.
- ▶ **Do elektrického nářadí používejte pouze k tomu určené akumulátory.** Použití jiných akumulátorů může vést k poranění či požáru.
- ▶ **Nepoužívaný akumulátor uchovávejte v bezpečné vzdálenosti od kovových předmětů, jako jsou kancelářské sponky, mince, klíče, hřebíky, šrouby nebo jiné drobné kovové předměty, které mohou způsobit přemostění kontaktů.** Zkrat mezi kontakty akumulátoru může mít za následek popáleniny nebo požár.
- ▶ **Při nesprávném použití může z akumulátoru vytéci kapalina. Nedotýkejte se jí. Při náhodném kontaktu opláchněte místo vodou. Pokud kapalina vnikne do očí, navštivte lékaře.** Kapalina vytékající z akumulátoru může způsobit podráždění pokožky nebo popáleniny.
- ▶ **Nepoužívejte akumulátor nebo nářadí, které je poškozené či upravené.** Poškozené nebo upravené akumulátory se mohou chovat nepředvídaně a způsobit požár, výbuch či poranění.
- ▶ **Nevystavujte akumulátor nebo nářadí ohni či nadměrné teplotě.** Vystavení ohni nebo teplotě nad 130 °C může způsobit výbuch.
- ▶ **Dodržujte všechny pokyny pro nabíjení a nenabíjejte akumulátor nebo nářadí mimo teplotní rozsah uvedený v pokynech.** Nesprávné nabíjení nebo nabíjení při teplotách mimo uvedený rozsah může poškodit akumulátor a zvýšit riziko požáru.

Servis

- ▶ **Nechte své elektrické nářadí opravit pouze kvalifikovaným odborným personálem a pouze s originálními náhradními díly.** Tím bude zajištěno, že bezpečnost elektrického nářadí zůstane zachována.
- ▶ **Nikdy neprovádějte servis poškozených akumulátorů.** Servis akumulátorů by měl provádět pouze výrobce nebo autorizovaná opravna.

Bezpečnostní upozornění pro zahradní nůžky

- ▶ **Zahradní nůžky nepoužívejte při špatném počasí, zejména pokud existuje nebezpečí zásahu bleskem.** To snižuje nebezpečí zasažení bleskem.
- ▶ **Udržujte všechny síťové kabely a vedení daleko od oblasti stříhání.** Síťové kabely nebo el. vedení mohu být skrytá a tudíž mohou být nožem náhodně přeříznuty.
- ▶ **Držte zahradní nůžky pouze na izolovaných plochách rukojeti, poněvadž nůž může přijít do styku se skrytými elektrickými kabely.** Kontakt nožů s elektrickým vedením pod napětím může přivést napětí i na kovové díly zahradních nůžek a vést k zásahu elektrickým proudem.
- ▶ **Udržujte všechny části těla daleko od nože.** Moment nepozornosti při používání zahradních nůžek může vést k těžkým zraněním.
- ▶ **Dbejte vždy na pevný postoj a používejte zahradní nůžky pouze tehdy, když stojíte na zemi.** Kluzký podklad nebo nestabilní plochy, na kterých stojíte, mohou vést ke ztrátě rovnováhy nebo ztrátě kontroly nad strojem.
- ▶ **Při řezání napjaté větve počítejte s tím, že tato větev zapruží zpátky.** Když se napětí ve vláknech dřeva uvolní, může napjatá větev zasáhnou obsluhující osobu a způsobit zranění.
- ▶ **Zahradní nůžky nepoužívejte, když lezete na strom, stojíte na žebříku nebo využíváte nestabilní povrch.** Provozování zahradních nůžek tímto způsobem může vést ke ztrátě rovnováhy, ztrátě kontroly a ke zraněním.
- ▶ **Pokud odstraňujete sevřený stříhaný materiál nebo na nářadí provádíte údržbu, zajistěte, aby byly všechny spínače vypnuté a akumulátor odstraněný nebo odpojený.** Neočekávaný rozběh akumulátorových zahradních nůžek při odstraňování sevřeného stříhaného materiálu nebo při pracích údržby může vést k těžkým zraněním.
- ▶ **Zahradní nůžky noste za rukojeť s nožem v klidu a dbejte na to, aby nebyl žádný spínač stisknutý.** Svědomité nošení zahradních nůžek snižuje riziko neúmyslného startu a z toho vyplývajícího zranění od nožů.
- ▶ **Při přepravě nebo uskladnění zahradních nůžek vždy natáhněte kryt nože.** Pečlivé zacházení se zahradními nůžkami snižuje nebezpečí zranění od nožů.
- ▶ **Pro snížení rizika zásahu elektrickým proudem nikdy používejte zahradní nůžky s větším dosahem v blízkosti elektrických vedení**. Kontakt s elektrickými vedeními nebo používání v blízkosti elektrických vedení může způsobit zranění nebo zásahy el. proudem, které vedou ke smrti.
- ▶ **Když obsluhujete zahradní nůžky s větším dosahem, používejte vždy obě ruce.** Zahradní nůžky s větším dosahem držte pevně oběma rukama, aby se zabránilo ztrátě kontroly.
- ▶ **Když obsluhujete zahradní nůžky s větším dosahem nad hlavou, používejte vždy ochrannou přilbu.** Padající cizí tělesa mohou vést k těžkým zraněním.

Doplňková varovná upozornění

- ▶ **Toto zařízení obsahuje magnety - nedávejte magnety do blízkosti implantátů a jiných lékařských zařízení, jako např. kardiostimulátoru či inzulínové pumpy, magnetických datových nosičů a magneticky citlivých zařízení.** Magnetem se vytváří pole, které může negativně

ovlivňovat funkci lékařských zařízení nebo může vést k nevratné ztrátě dat.

- Toto zařízení není určeno k tomu, aby jej používaly osoby (včetně dětí) s omezenými fyzickými, smyslovými nebo duševními schopnostmi nebo s nedostatkem zkušeností a / nebo vědomostí, ledaže budou kvůli své bezpečnosti pod dohledem kompetentní osoby nebo od ní obdržely pokyny, jak zařízení používat.
  Děti by měly být pod dohledem, aby bylo zajištěno, že si se zařízením nehrají.
- Nedovolte dětem stroj používat; neponechávejte stroj bez dozoru a nepoužívané stroje uschovávejte na bezpečném místě mimo dosah dětí.
- **Na stromech a keřích kontrolujte cizí tělesa, např. drátěné ploty a skrytá el. vedení.** Tyto předměty odstraňte.
- **Držte svou volnou ruku v bezpečné vzdálenosti vůči pracovní oblasti. Nedotýkejte se čepelí.** Čepele jsou velmi ostré a můžete se o ně říznout.
- Když chcete s nářadím pracovat nebo provést práce údržby nebo čištění a při odstraňování nečistot/odřezků, vždy noste ochranné rukavice.
- Nářadí používejte pouze k zamýšleným pracem pro něj určeným.
- **Nepozměňujte na nářadí žádné komponenty. Existuje nebezpečí poranění.**
- **Při používání nářadí nenoste žádnou otevřenou obuv.**
- **Používejte pouze originální Bosch příslušenství.**

Bezpečnostní upozornění a pokyny pro optimální zacházení s akumulátorem

- **Dříve než vložíte akumulátor, zajistěte, aby byl výrobek vypnutý.** Vložení akumulátoru do výrobku, jež je zapnutý, může vést k úrazům.
- **Používejte pouze pro toto zahradní nářadí určené akumulátory Bosch**. Použití jiných akumulátorů může vést k poraněním a k nebezpečí požáru.
- **Neotvírejte akumulátor.** Hrozí nebezpečí zkratu.



Chraňte akumulátor před horkem, např. i před trvalým slunečním zářením, před ohněm, vodou a vlhkostí. Existuje nebezpečí výbuchu.

- **Pokud nářadí nepoužíváte, uchovávejte nepoužívaný akumulátor mimo kancelářské sponky, mince, klíče, hřebíky, šrouby nebo jiné drobné kovové předměty, které mohou způsobit přemostění kontaktů.** Zkrat mezi kontakty akumulátoru může mít za následek popáleniny nebo požár.
- **Při poškození a nesprávném používání akumulátoru mohou unikat výpary.** Prostor větrejte a při potížích vyhledejte lékaře. Výpary mohou dráždit dýchací cesty.
- **Akumulátor používejte pouze v produktech výrobce.** Jen tak bude akumulátor chráněný před nebezpečným přetížením.
- **Špičatými předměty, jako např. hřebíky nebo šroubováky, nebo působením vnější síly může dojít k poškození akumulátoru.** Uvnitř může dojít ke zkratu a akumulátor může začít hořet, může z něj unikat kouř, může vybouchnout nebo se přehřát.
- **Akumulátor nezkratujte.** Existuje nebezpečí výbuchu.
- Chraňte akumulátor před vlhkostí a vodou.
- Zahradní nářadí a akumulátor skladujte pouze v teplotním rozsahu od −20 °C do 50 °C. Nenechávejte zahradní nářadí např. v létě ležet v autě.
- Příležitostně vyčistěte větrací otvory akumulátoru měkkým, čistým a suchým štětcem.

Symboly

Následující symboly mají význam pro čtení a pochopení návodu k obsluze. Zapamatujte si symboly a jejich význam. Správná interpretace symbolů Vám pomůže výrobek lépe a bezpečněji používat.

Symbol	Význam
	Nabíječku používejte pouze v interiérech, za suchých podmínek.
	Směr pohybu
	Směr reakce
	Zapnutí
	Vypnutí
	Dovolené počínání
	Zakázané počínání
CLICK!	Slyšitelný zvuk
	Zajištění
	Odjištění
	Hmotnost
	Příslušenství/náhradní díly

Popis výrobku a výkonu



Přečtěte si všechna bezpečnostní upozornění a pokyny. Nedodržování bezpečnostních upozornění a pokynů může mít za následek úraz elektrickým proudem, požár a / nebo těžká poranění.

Dbejte prosím vyobrazení v přední části návodu k použití.

Určené použití

Nářadí je určeno ke stříhání větví a rostlin s průměrem až 45 mm (35 mm tvrdé dřevo) v soukromém sektoru.

Smí se použít pouze jedna prodlužovací tyč.

Zobrazené komponenty (viz obrázek A)

(1) Čepel
(2) Háček
(3) Střižná hlava
(4) Upevnění
(5) Přídavná rukojeť
(6) Spoušť 360°
(7) Ukazatel stavu nabití akumulátoru
(8) Prodloužení (1 x)
(9) Kryt čepele
(10) Odjišťovací tlačítko akumulátoru
(11) Akumulátor[a)]
(12) Nabíječka[a)]

a) **Toto příslušenství nepatří do standardního obsahu dodávky.**

Technická data

Zahradní nůžky		AdvancedPrune 18V-45
Objednací číslo		**3 600 HC5 ...**
Jmenovité napětí	V	18
Max střižný výkon	mm	45 (měkké dřevo)
	mm	35 (tvrdé dřevo)
Délka výrobku bez prodloužení	m	1,2
Délka výrobku s prodloužením	m	1,8
Hmotnost		
– bez akumulátoru	kg	2,3
– bez akumulátoru a s prodloužením[A)]	kg	2,8
Sériové číslo		Viz sériové číslo na výrobku (typový štítek)
Doporučená teplota okolí při nabíjení	°C	0... +35
Přípustná teplota okolí při skladování	°C	-20... +50
Povolená teplota okolí při provozu [B)]	°C	0... +40
Typ akumulátoru		PBA 18V...W-. 1,5 Ah, 2,0 Ah, 2,5 Ah, 3,0 Ah, 4,0 Ah, 5,0 Ah, 6,0 Ah

A) **Toto příslušenství nepatří do standardního obsahu dodávky.**

B) Omezený výkon při teplotách < 0 °C

Informace o hluku a vibracích

		3 600 HC5 ...
Hodnoty emise hluku zjištěny podle **EN 62841-1**		
Hodnocená hladina hluku A stroje činí typicky:		
– Hladina akustického tlaku	dB(A)	**70**
– Nepřesnost K	dB	**3**
– Hladina akustického výkonu	dB(A)	**78**
– Nepřesnost K	dB	**3**
Celkové hodnoty vibrací ah (vektorový součet tří os) a nepřesnost K zjištěny podle **EN 62841-1**		
– Hodnota emise vibrací a_h	m/s^2	**0,5**
– Nepřesnost K	m/s^2	**1,5**

Úroveň vibrací a úroveň hluku, které jsou uvedené v těchto pokynech, byly změřeny pomocí normované měřicí metody a lze je použít pro vzájemné porovnání elektronářadí. Hodí se i pro předběžný odhad zatížení vibracemi a hlukem.

Uvedená úroveň vibrací a úroveň hluku reprezentuje hlavní použití elektronářadí. Pokud se ovšem bude elektronářadí používat pro jiné práce, s jinými nástroji nebo s nedostatečnou údržbou, může se úroveň hluku a úroveň

vibrací lišit. To může zatížení vibracemi a hlukem po celou pracovní dobu zřetelně zvýšit.

Montáž

- ▶ **Při stahování trubky/střižné hlavy uchopujte za upevnění.**
- ▶ Při všech montážních pracech nasaďte kryt čepele.
- ▶ Pro zkontrolování celistvého spojení sestavy tyčí proveďte před prací jeden kompletní střižný cyklus.

Montáž / demontáž střižné hlavy (viz obrázky B – C)

Jak je zobrazeno na obrázku **B**, nasuňte střižnou hlavu **(3)** do nářadí a navzájem srovnejte šipky.

Zatlačte střižnou hlavu **(3)** pevně do nářadí.

Utáhněte upevnění **(4)** doprava, aby se střižná hlava **(3)** zafixovala.

Pro odstranění střižné hlavy **(3)** odšroubujte upevnění **(4)** a k tomu uchopte červený otočný uzávěr **(4)** a sejměte stříhací hlavu **(3)**.

Demontáž se děje v opačném pořadí.

Upozornění: Při odnímání střižné hlavy ji pevně držte a táhněte za upevnění **(4)**.

Montáž / demontáž prodloužení (viz obrázky D – E)

- ▶ **Vždy používejte s nářadím pouze jednu prodlužovací tyč.**

Odstraňte střižnou hlavu.

Nasuňte prodloužení **(8)** do nářadí.

Zatlačte prodloužení **(8)** pevně do nářadí.

Utáhněte upevnění **(4)** doprava, aby se prodloužení **(8)** zafixovalo.

Nasuňte střižnou hlavu **(3)** na prodloužení **(8)**.

Zatlačte střižnou hlavu **(3)** pevně do prodloužení **(8)**.

Utáhněte upevnění **(4)** doprava, aby se střižná hlava **(3)** na prodloužení **(8)** zafixovala.

Demontáž se děje v opačném pořadí.

Upozornění: Při odnímání teleskopické tyče ji pevně držte a táhněte za upevnění **(4)**.

Nošení nářadí (viz obrázek F)

Nenoste nářadí za 360°-spoušť **(6)** nebo za prodloužení **(8)**. Nářadí držte pevně za přídavnou rukojeť **(5)**.

Uvedení do provozu

- ▶ **Před každou prací na elektronářadí (např. údržba, výměna nástrojů apod.) a též při jeho přepravě a uskladnění nebo v případě poruchy vyjměte z elektronářadí akumulátor.** Při neúmyslném stisknutí spínače existuje nebezpečí poranění.

Vložení/odejmutí akumulátoru (viz obrázek G)

Upozornění: Používání nevhodných akumulátorů může vést k chybným funkcím nebo k poškození výrobku.

Vložte nabitý akumulátor **(11)**. Zajistěte, aby byl akumulátor zcela vložený.

Pro odejmutí akumulátoru **(11)** ze stroje stiskněte odjišťovací tlačítko akumulátoru **(10)** a akumulátor vytáhněte ven.

Ukazatel stavu nabití akumulátoru (viz obrázek H)

Ukazatel stavu nabití akumulátoru **(7)** signalizuje při zapnutém elektronářadí dostupnou kapacitu akumulátoru příp. přetížení.

LED	Kapacita
Po dobu 5 sekund svítí 3 x zelená	>60 %
Po dobu 5 sekund svítí 2 x zelená	30 – 60 %
Po dobu 5 sekund svítí 1 x zelená	10 – 30 %
Pomalu blikající 1 x zelená	<10 %
3 LED blikají	Přetížení / přehřátí / porucha

Provoz

Obsluha spouště 360° (viz obrázek I)

Spoušť 360° **(6)** aktivujete otočením ve směru hodinových ručiček a poté zatažením spouště 360° **(6)** opatrně dozadu, aby se čepele uvedly v činnost a provedl se střih.

Když spoušť 360° **(6)** uvolníte, čepele **(1)** se otevřou a jsou připravené pro další střih.

Pracovní pokyny

- ▶ **Před každou prací na elektronářadí (např. údržba, výměna nástrojů apod.) a též při jeho přepravě a uskladnění nebo v případě poruchy vyjměte z elektronářadí akumulátor.** Při neúmyslném stisknutí spínače existuje nebezpečí poranění.

Tipy pro stříhání (viz obrázky J – L)

Nářadí neovládejte v nepříznivém postoji. To může vést bez rukavic nebo při vloženém akumulátoru k těžkým zraněním.

Pracujte vždy s oběma rukama na nářadí. Nikdy se nedotýkejte čepelí bez rukavic nebo s vloženým akumulátorem.

Nářadí je určeno pro používání uživatelem na zemi a nikoli na žebřících či jiných nestabilních nosnících.

Díky spoušti 360° **(6)** můžete nářadí držet v různých pracovních polohách.

Spoušť 360° **(6)** umožňuje kompletní otočení nářadí, aby se střižná hlava přizpůsobila danému úkolu.

Pro stažení právě ustřižených, zapletených větví použijte háček **(2)**.

Pokud zůstane čepel trčet ve větvi, lehce pootáčejte nářadím sem a tam ve směru střihu.

Při stříhání stromů vždy noste doporučené osobní ochranné vybavení.

Aby se zajistilo zdravé dorůstání, neměli byste nikdy stříhat příliš blízko kmene.

Pokud odstraňujete kompletní výhonek, sestřihněte jej až u jeho rozvětvení.

Stříhejte větvoví jednotlivě.

Odstraňte tenké či slabé výrůstky.

Principiálně odstraňte odumřelé, poškozené nebo nemocné větve.

Hledání závad



Následující tabulka obsahuje všeobecné informace pro odstranění závady. Ukazatel stavu nabití akumulátoru poskytuje dodatečné informace, jež lze použít k identifikaci závady nebo problému.

Příznaky	Možná příčina	Odstranění
Blikají LED	Větev je příliš tvrdá pro ustřižení	Zkuste střih v tenčí oblasti větve
	Přehřátý akumulátor nebo nářadí	Akumulátor a nářadí nechte vychladnout
	Jiné poruchy	Vyhledejte servis
Střižná hlava nefunguje nebo se neuzavírá	Vnitřní hnací tyčové ústrojí není zcela zaskočené	Čepele manuálně smáčkněte
	Střižná hlava/prodloužení špatně smontovány	Namontujte střižnou hlavu/prodloužení správně (viz „Montáž / demontáž střižné hlavy (viz obrázky **B** – **C**)“, Stránka 133) a (viz „Montáž / demontáž prodloužení (viz obrázky **D** – **E**)“, Stránka 133)
	Nečistota na čepeli	Nečistotu z čepele odstraňte
Nářadí se při stříhání zastaví	Větev je příliš tvrdá pro ustřižení	Zkuste střih v tenčí oblasti větve
	Příliš nízké nabití akumulátoru	Akumulátor nabijte
	Přehřáté nářadí	Nářadí nechte vychladnout
	Tupé nebo rozbité čepele	Čepele/střižnou hlavu vyměňte
	Poškozené vnitřní hnací tyčové ústrojí	Vyhledejte servis
Menší střižný výkon	Tupé nebo rozbité čepele	Čepele/střižnou hlavu vyměňte
	Akumulátor je vadný	Akumulátor nahraďte
	Uvolněný šroub čepele	Vyhledejte servis
	Vadné nářadí	Vyhledejte servis
Prodloužení nebo střižnou hlavu nelze namontovat	Nesprávné vyrovnání dílů	Namontujte střižnou hlavu/prodloužení správně (viz „Montáž / demontáž střižné hlavy (viz obrázky **B** – **C**)“, Stránka 133) a (viz „Montáž / demontáž prodloužení (viz obrázky **D** – **E**)“, Stránka 133)
	Čepele se zcela neotvírají	Znovu smontujte a proveďte střižný cyklus
	Porucha spojení	Vyhledejte servis
Prodloužení nebo střižnou hlavu nelze odejmout	Neodblokované vnitřní hnací tyčové ústrojí	Dbejte na to, aby bylo upevnění **(4)** během stahování tažené směrem nahoru
Přílišné teplo od motoru	Nadměrné používání	Nářadí nechte vychladnout
	Ucpané větrací otvory	Nečistoty odstraňte
	Je zapotřebí mazání	Naneste doporučený mazací sprej
Nadměrný hluk/vibrace	Vadné nářadí	Vyhledejte servis

Příznaky	Možná příčina	Odstranění
Spouští 360° nelze otáčet nebo ji tlačit/táhnout	Vadná spoušť 360°	Vyhledejte servis
Nářadí běží přerušovaně	Akumulátor není správně nasazený	Vyjměte akumulátor a znovu ho vložte
	Vadné nářadí	Vyhledejte servis
Nářadí nefunguje	Příliš nízké nabití akumulátoru	Akumulátor nabijte
	Akumulátor není správně nasazený	Vyjměte akumulátor a znovu ho vložte
	Vadné nářadí/akumulátor	Vyhledejte servis

Údržba a servis

Údržba, čištění a skladování

- ▶ **Před všemi pracemi na zahradním nářadí (např. údržba, výměna nástrojů atd.) a též při jeho přepravě a uskladnění odejměte ze zahradního nářadí akumulátor.** Při neúmyslné aktivaci spouště existuje nebezpečí poranění.
- ▶ **Udržujte výrobek čistý, abyste mohli dobře a bezpečně pracovat.**

Použijte vlhký hadřík pro očištění čepele po používání.

Pro zajištění spolehlivého a efektivního provozu udržujte výrobek a větrací otvory čisté.

Před používáním a po něm naneste mazací prostředek ve spreji. Nevdechujte aerosoly mazacího prostředku. Nanášejte v dobře větraném prostoru.

Nikdy nekropte výrobek vodou.

Nikdy neponořujte výrobek pod vodu.

Skladujte výrobek na bezpečném místě, v suchu a mimo dosah dětí.

Zajistěte pevné usazení všech matic, čepů a šroubů, tím je umožněna bezpečná práce s výrobkem.

Výrobek kontrolujte a opotřebované nebo poškozené díly pro jistotu nahraďte.

Zajistěte, aby vyměněné díly pocházely od firmy Bosch. Nářadí nepozměňujte.

Péče o akumulátor

Pro zaručení optimálního používání akumulátoru dbejte následujících upozornění a opatření:

- Chraňte akumulátor před vlhkostí a vodou.
- Akumulátor skladujte odděleně a nikoli v zahradním nářadí.
- Při přímém slunečním záření nenechávejte akumulátor v zahradním nářadí.
- Optimální teplota pro uskladnění akumulátoru činí 5 °C.
- Příležitostně vyčistěte větrací otvory akumulátoru měkkým, čistým a suchým štětcem.

Výrazně zkrácená doba provozu po nabití ukazuje, že je akumulátor opotřebovaný a musí se nahradit.

Zákaznická a poradenská služba

Zákaznická služba zodpoví Vaše dotazy k opravě a údržbě Vašeho výrobku a též k náhradním dílům. Explodované výkresy a informace k náhradním dílům naleznete i na:

www.bosch-pt.com

Poradenský tým Bosch vám ochotně pomůže v případě otázek k našim výrobkům a jejich příslušenství.

U všech dotazů a objednávek náhradních dílů nezbytně prosím uvádějte 10-místné objednací číslo podle typového štítku výrobku.

Czech Republic

Robert Bosch odbytová s.r.o.
Bosch Service Center PT
K Vápence 1621/16
692 01 Mikulov
Na www.bosch-pt.cz si si můžete objednat opravu Vašeho stroje nebo náhradní díly online.
Tel.: +420 519 305700
Fax: +420 519 305705
E-Mail: servis.naradi@cz.bosch.com
www.bosch-pt.cz

Další servisní adresy naleznete na:

www.bosch-pt.com/serviceaddresses

Přeprava

Doporučené lithium-iontové akumulátory podléhají požadavkům zákona o nebezpečných látkách. Tyto akumulátory mohou být bez dalších podmínek přepravovány uživatelem po silnici.

Při zasílání prostřednictvím třetí osoby (např.: letecká přeprava nebo spedice) je třeba brát zřetel na zvláštní požadavky na balení a označení. Zde musí být při přípravě zásilky přizván expert na nebezpečné látky.

Akumulátory zasílejte pouze tehdy, pokud je těleso nepoškozené. Otevřené kontakty přelepte lepicí páskou a akumulátor zabalte tak, aby se v obalu nemohl pohybovat. Dodržujte prosím také případné další národní předpisy.

Zpracování odpadů



Výrobky, akumulátory, příslušenství a obaly mají být dodány k opětovnému zhodnocení nepoškozujícímu životní prostředí.



Výrobky a akumulátory/baterie nevyhazujte do domovního odpadu!

Pouze pro země EU:

Podle evropské směrnice 2012/19/EU musejí být neupotřebitelné výrobky a podle evropské směrnice 2006/66/ES vadné nebo opotřebované akumulátory/

baterie odděleně shromážděny a dodány k opětovnému zhodnocení nepoškozujícímu životní prostředí.

Při nesprávné likvidaci mohou mít stará elektrická a elektronická zařízení z důvodu možné přítomnosti nebezpečných látek škodlivé účinky na životní prostředí a lidské zdraví.

Akumulátory/baterie:

Li-ion:

Dbejte prosím upozornění v odstavci (viz „Přeprava“, Stránka 135).

Slovenčina

Bezpečnostné pokyny

Vysvetlenie obrázkových symbolov


Všeobecné upozornenie na nebezpečenstvo.


Prečítajte si tento návod na používanie.


Nepoužívajte v daždi.


VAROVANIE: Pred prácami údržby odpojte akumulátor.


VAROVANIE: Postarajte sa o to, aby boli okolostojaci v dostatočnej vzdialenosti.


Používajte pomôcky na ochranu očí a hlavy (štít a prilbu).


Používajte obuv s protišmykovou podrážkou.


Noste ochranné rukavice.


Majte ruky vždy v dostatočnej vzdialenosti od noža.


Zachovávajte bezpečnú vzdialenosť od elektrických vedení.

Všeobecné bezpečnostné upozornenia pre elektrické náradie

⚠ VÝSTRAHA **Prečítajte si všetky bezpečnostné upozornenia, pokyny, ilustrácie a špecifikácie dodané s týmto elektrickým náradím.** Nedodržiavanie všetkých uvedených pokynov môže mať za následok úraz elektrickým prúdom, požiar a/alebo ťažké poranenie.

Tieto výstražné upozornenia a bezpečnostné pokyny starostlivo uschovajte na budúce použitie.

Pojem „elektrické náradie“ používaný v nasledujúcom texte sa vzťahuje na elektrické náradie napájané zo siete (s prívodnou šnúrou) a na elektrické náradie napájané akumulátorovou batériou (bez prívodnej šnúry).

Bezpečnosť na pracovisku

- **Pracovisko vždy udržiavajte čisté a dobre osvetlené.** Neporiadok a neosvetlené priestory pracoviska môžu mať za následok pracovné úrazy.
- **Nepoužívajte elektrické náradie vo výbušnom prostredí, napr. tam, kde sa nachádzajú horľavé kvapaliny, plyny alebo horľavý prach.** Ručné elektrické náradie vytvára iskry, ktoré by mohli zapáliť prach alebo výpary.
- **Nedovoľte deťom a iným nepovolaným osobám, aby sa počas používania elektrického náradia zdržiavali v blízkosti pracoviska.** Pri rozptyľovaní môžete stratiť kontrolu nad náradím.

Bezpečnosť – elektrina

- **Zástrčka prívodnej šnúry elektrického náradia musí zodpovedať použitej zásuvke. V žiadnom prípade nijako nemeňte zástrčku. S uzemneným elektrickým náradím nepoužívajte ani žiadne zástrčkové adaptéry.** Neupravované zástrčky a vhodné zásuvky znižujú riziko úrazu elektrickým prúdom.
- **Vyhýbajte sa telesnému kontaktu s uzemnenými povrchovými plochami, ako sú napr. potrubia, vykurovacie telesá, sporáky a chladničky.** Ak je vaše telo uzemnené, hrozí zvýšené riziko úrazu elektrickým prúdom.
- **Nevystavujte elektrické náradie dažďu ani vlhkosti.** Vniknutie vody do ručného elektrického náradia zvyšuje riziko úrazu elektrickým prúdom.
- **Nepoužívajte prívodnú šnúru na iné než určené účely: na nosenie ručného elektrického náradia, ani na jeho zavesenie a zástrčku nevyberajte zo zásuvky ťahaním za prívodnú šnúru. Udržiavajte sieťovú šnúru mimo dosahu horúcich telies, oleja, ostrých hrán alebo pohybujúcich sa súčastí.** Poškodené alebo zauzlené prívodné šnúry zvyšujú riziko úrazu elektrickým prúdom.
- **Keď pracujete s elektrickým náradím vonku, používajte len také predlžovacie káble, ktoré sú schválené aj na používanie vo vonkajších priestoroch.** Použitie predlžovacieho kábla, ktorý je vhodný na používanie vo vonkajšom prostredí, znižuje riziko úrazu elektrickým prúdom.
- **Ak sa nedá vyhnúť použitiu elektrického náradia vo vlhkom prostredí, použite ochranný spínač pri poru-**

chových prúdoch. Použitie ochranného spínača pri poruchových prúdoch znižuje riziko úrazu elektrickým prúdom.

Bezpečnosť osôb

- **Buďte ostražití, sústreďte sa na to, čo robíte, a s elektrickým náradím pracujte uvážlivo. Nepracujte s elektrickým náradím, ak ste unavení alebo ak ste pod vplyvom drog, alkoholu alebo liekov.** Krátka nepozornosť pri používaní elektrického náradia môže mať za následok vážne poranenia.
- **Používajte osobné ochranné prostriedky. Vždy používajte ochranné okuliare.** Používanie osobných ochranných prostriedkov, ako je ochranná dýchacia maska, bezpečnostná pracovná obuv, ochranná prilba alebo chrániče sluchu, podľa druhu elektrického náradia a spôsobu jeho použitia znižuje riziko zranenia.
- **Vyhýbajte sa neúmyselnému uvedeniu elektrického náradia do činnosti. Pred zasunutím zástrčky do zásuvky a/alebo pred pripojením akumulátora, pred chytením alebo prenášaním elektrického náradia sa vždy presvedčte, či je elektrické náradie vypnuté.** Prenášanie elektrického náradia so zapnutým vypínačom alebo pripojenie zapnutého elektrického náradia k elektrickej sieti môže mať za následok nehodu.
- **Kým zapnete elektrické náradie, odstráňte z neho nastavovacie pomôcky alebo kľúče na skrutky.** Nastavovací nástroj alebo kľúč, ktorý sa nachádza v rotujúcej časti elektrického náradia, môže spôsobiť vážne poranenia osôb.
- **Vyhýbajte sa abnormálnym polohám tela. Dbajte na pevný postoj a neustále udržiavajte rovnováhu.** Takto budete môcť lepšie kontrolovať ručné elektrické náradie v neočakávaných situáciách.
- **Pri práci noste vhodný pracovný odev. Nenoste voľné odevy ani šperky. Dbajte, aby sa vlasy, odev a rukavice nedostali do blízkosti pohyblivých súčastí.** Voľný odev, dlhé vlasy alebo šperky sa môžu zachytiť do rotujúcich častí elektrického náradia.
- **Ak sa dá na ručné elektrické náradie namontovať odsávacie zariadenie a zariadenie na zachytávanie prachu, presvedčte sa, či sú dobre pripojené a správne používané.** Používanie odsávacieho zariadenia a zariadenia na zachytávanie prachu znižuje riziko ohrozenia zdravia prachom.
- **Dbajte, aby ste pri rutinnom používaní náradia nekonali v rozpore s princípmi jeho bezpečného používania.** Nepozorná práca môže viesť v okamihu k ťažkému zraneniu.

Starostlivé používanie elektrického náradia

- **Nikdy nepreťažujte elektrické náradie. Používajte elektrické náradie vhodné na daný druh práce.** S vhodným ručným elektrickým náradím budete pracovať lepšie a bezpečnejšie v uvedenom rozsahu výkonu náradia.
- **Nepoužívajte elektrické náradie, ktoré má pokazený vypínač.** Náradie, ktoré sa už nedá zapnúť alebo vypnúť, je nebezpečné a treba ho zveriť do opravy odborníkovi.
- **Než začnete náradie nastavovať alebo prestavovať, vymieňať príslušenstvo alebo kým ho odložíte, vždy vytiahnite zástrčku sieťovej šnúry zo zásuvky a/alebo odoberte akumulátor, ak je to možné.** Toto preventívne opatrenie zabraňuje neúmyselnému spusteniu elektrického náradia.
- **Nepoužívané elektrické náradie uschovávajte tak, aby bolo mimo dosahu detí. Nedovoľte používať toto náradie osobám, ktoré s ním nie sú dôverne oboznámené alebo ktoré si neprečítali tieto pokyny.** Elektrické náradie je nebezpečné, ak ho používajú neskúsené osoby.
- **Elektrické náradie a príslušenstvo starostlivo ošetrujte. Kontrolujte, či pohyblivé súčiastky bezchybne fungujú alebo či nie sú blokované, zlomené alebo poškodené, čo by mohlo negatívne ovplyvniť správne fungovanie elektrického náradia. Pred použitím náradia dajte poškodené súčiastky vymeniť.** Veľa nehôd je spôsobených nedostatočnou údržbou elektrického náradia.
- **Rezné nástroje udržiavajte ostré a čisté.** Starostlivo ošetrované rezné nástroje s ostrými reznými hranami majú menšiu tendenciu zablokovať sa a ľahšie sa dajú viesť.
- **Používajte elektrické náradie, príslušenstvo, nastavovacie nástroje a pod. podľa týchto výstražných upozornení a bezpečnostných pokynov. Pri práci zohľadnite konkrétne pracovné podmienky a činnosť, ktorú budete vykonávať.** Používanie elektrického náradia na iný než predpokladaný účel môže viesť k nebezpečným situáciám.
- **Rukoväti a úchopové povrchy udržujte suché, čisté a bez oleja alebo mazacieho tuku.** Šmykľavé rukoväti a úchopové povrchy neumožňujú bezpečnú manipuláciu a ovládanie náradia v neočakávaných situáciách.

Starostlivé používanie akumulátorového náradia

- **Akumulátory nabíjajte len v nabíjačkách, ktoré odporúča výrobca akumulátora.** Ak sa používa nabíjačka určená na nabíjanie iného typu akumulátorov, hrozí nebezpečenstvo požiaru.
- **Do elektrického náradia používajte len špecificky určené akumulátory.** Používanie iných akumulátorov môže mať za následok poranenie a nebezpečenstvo požiaru.
- **Nepoužívané akumulátory uschovávajte tak, aby sa nemohli dostať do styku s kancelárskymi sponkami, mincami, kľúčmi, klincami, skrutkami alebo s inými drobnými kovovými predmetmi, ktoré by mohli spôsobiť skratovanie kontaktov.** Skrat medzi kontaktmi akumulátora môže mať za následok popálenie alebo vznik požiaru.
- **Z akumulátora môže pri nesprávnom používaní vytekať kvapalina. Vyhýbajte sa kontaktu s touto kvapalinou. Po náhodnom kontakte opláchnite postihnuté miesto vodou. Ak sa dostane kvapalina z akumulátora**

do očí, vypláchnite ich a vyhľadajte lekára. Unikajúca kvapalina z akumulátora môže spôsobiť podráždenie pokožky alebo popáleniny.

- ▶ **Nepoužívajte poškodené alebo upravované akumulátory alebo náradie.** Poškodené alebo upravované akumulátory môžu neočakávane reagovať a spôsobiť požiar, výbuch alebo zranenie.
- ▶ **Nevystavujte akumulátory alebo náradie ohňu ani vysokým teplotám.** Vystavenie ohňu alebo teplote nad 130 °C môže spôsobiť výbuch.
- ▶ **Dodržujte pokyny týkajúce sa nabíjania a akumulátory alebo náradie nenabíjajte mimo teplotného rozsahu uvedeného v pokynoch.** Nesprávne nabíjanie alebo teploty mimo špecifikovaného rozsahu môžu poškodiť akumulátor a zvýšiť riziko požiaru.

Servis

- ▶ **Elektrické náradie dávajte opravovať len kvalifikovanému personálu, ktorý používa originálne náhradné súčiastky.** Tým sa zaistí zachovanie bezpečnosti náradia.
- ▶ **Nikdy neopravujte poškodené akumulátory.** Akumulátory môže opravovať len výrobca alebo autorizovaný servis.

Bezpečnostné pokyny pre nožnice na konáre

- ▶ **Nepoužívajte nožnice na konáre počas nepriaznivého počasia, predovšetkým nie počas búrky.** Znižuje to nebezpečenstvo zásahu bleskom.
- ▶ **Udržiavajte všetky sieťové káble a vedenia mimo oblasti rezania.** Sieťové káble a vedenia môžu byť skryté, čím môžu byť omylom prerezané nožom.
- ▶ **Držte nožnice na konáre iba za izolované plochy na držanie, pretože nôž môže prísť do kontaktu so skrytými elektrickými vedeniami.** Kontakt nožov s vedením pod napätím môže uviesť kovové dielce nožníc na konáre pod napätie a môže dôjsť k zásahu elektrickým prúdom.
- ▶ **Udržiavajte všetky časti tela mimo noža.** Moment nepozornosti pri používaní nožníc na konáre môže spôsobiť ťažké poranenia.
- ▶ **Vždy dbajte na pevný postoj a nožnice na konáre používajte iba vtedy, keď stojíte na zemi.** Kĺzky podklad alebo nestabilné plochy na státie môžu viesť k strate rovnováhy alebo k strate kontroly nad strojom.
- ▶ **Pri rezaní napnutého konára počítajte s jeho odpružením, resp. vystrelením.** Keď sa uvoľní napnutie v drevných vláknach, môže napnutý konár zasiahnuť obsluhujúcu osobu a poraniť ju.
- ▶ **Nožnice na konáre nepoužívajte, keď šplháte na strom, stojíte na rebríku alebo používate nestabilný podklad.** Prevádzka nožníc týmto spôsobom môže viesť k strate rovnováhy, k strate kontroly a k poraneniam.
- ▶ **Keď odstraňujete zaseknuté rezivo alebo vykonávate údržbu zariadenia sa uistite, že sú všetky zapínače/vypínače vypnuté a akumulátor je odstránený alebo odpojený.** Nečakané uvedenie akumulátorom poháňaných záhradných nožníc pri odstraňovaní zaseknutého reziva alebo pri prácach údržby do chodu môže spôsobiť ťažké poranenia.
- ▶ **Prenášajte, resp. noste nožnice na konáre za rukoväť pri zastavenom noži a dbajte na to, aby ste nestlačili žiaden zapínač/vypínač.** Dôsledné prenášanie, resp. nosenie nožníc na konáre znižuje riziko neúmyselného spustenia a z toho vyplývajúce nebezpečenstvo poranenia spôsobené nožmi.
- ▶ **Pri preprave alebo uschovaní nožníc na konáre vždy natiahnite ochranný kryt.** Starostlivé zaobchádzanie s nožnicami na konáre znižuje nebezpečenstvo poranenia spôsobené nožmi.
- ▶ **Aby ste znížili riziko zásahu elektrickým prúdom, nikdy nepoužívajte nožnice na konáre s veľkým dosahom v blízkosti elektrických vedení**. Kontakt s elektrickými vedeniami alebo používanie v blízkosti elektrických vedení môže spôsobiť poranenia alebo zásahy elektrickým prúdom, ktoré vedú k smrti.
- ▶ **Keď používate nožnice na konáre s veľkým dosahom, používajte vždy obe ruky.** Držte nožnice na konáre s veľkým dosahom pevne oboma rukami, aby ste sa vyvarovali strate kontroly.
- ▶ **Keď používate nožnice na konáre s veľkým dosahom, noste vždy ochrannú prilbu.** Padajúce cudzie telesá môžu spôsobiť ťažké poranenia.

Dodatočné bezpečnostné pokyny

- ▶ **Toto náradie obsahuje magnety - Magnet neumiestňujte do blízkosti implantátov a iných zdravotníckych pomôcok, ako sú napr. kardiostimulátor alebo inzulínová pumpa, magnetické dátové nosiče a magneticky citlivé prístroje.** Prostredníctvom magnetu sa vytvára magnetické pole, ktoré môže negatívne ovplyvňovať fungovanie zdravotníckych prístrojov alebo môže viesť k nezvratnej strate údajov.
- ▶ Toto náradie nie je určené na používanie pre osoby s obmedzenými psychickými, senzorickými a duševnými schopnosťami (ani na používanie pre deti) ani pre ľudí s obmedzenými skúsenosťami a/alebo s nedostatočnými vedomosťami, s výnimkou prípadu, že na nich dohliada kvôli ich bezpečnosti kompetentná osoba, alebo ak dostanú od takejto osoby presné pokyny, ako majú výrobok používať.
  Dávajte pozor na deti, aby ste vylúčili možnosť, že sa budú s týmto náradím hrať.
- ▶ Nedovoľte, aby náradie používali deti; nenechávajte náradie bez dozoru a nepoužívané náradie uschovávajte na bezpečnom mieste, ktoré sa nachádza mimo dosahu detí.
- ▶ **Skontrolujte stromy a kríky na cudzie telesá, napr. drôtené ploty a skryté vedenia.** Odstráňte tieto predmety.
- ▶ **Svoju voľnú ruku majte v bezpečnej vzdialenosti od pracovného priestoru. Nedotýkajte sa čepelí.** Sú veľmi ostré a mohli by ste sa na nich nepríjemne porezať.
- ▶ Keď pracujete so zariadením alebo chcete vykonať práce údržby a čistenie, a keď chcete odstrániť nečistoty/rezaný materiál, noste vždy ochranné rukavice.

- ▶ Použite zariadenie iba na k tomu určené práce – použitie v súlade s určením.
- ▶ **Nemeňte na prístroji žiadne komponenty. Hrozí nebezpečenstvo poranení.**
- ▶ **Nenoste pri prenášaní/nosení zariadenia otvorenú obuv.**
- ▶ **Používajte len originálne príslušenstvo značky Bosch**.

Pokyny pre optimálne zaobchádzanie s akumulátorom

- ▶ **Postarajte sa o to, aby bol produkt vždy vypnutý, keď doň budete vkladať akumulátor.** Vkladanie akumulátorov do záhradníckeho náradia, ktoré je zapnuté, môže zapríčiniť úraz.
- ▶ **Používajte do tohto náradia len určené akumulátory značky Bosch**. Používanie iných akumulátorov môže mať za následok poranenie alebo spôsobiť požiar.
- ▶ **Akumulátor neotvárajte.** Hrozí nebezpečenstvo skratu.





Chráňte akumulátor pred horúčavou (napr. aj pred trvalým slnečným žiarením), pred ohňom, vodou a vlhkosťou. Hrozí nebezpečenstvo výbuchu.

- ▶ **Ak zariadenie nepoužívate, uchovávajte nepoužívaný akumulátor mimo kancelárskych spiniek, mincí, kľúčov, klincov, skrutiek alebo iných malých kovových predmetov, ktoré by mohli spôsobiť premostenie kontaktov.** Skrat medzi kontaktmi akumulátora môže mať za následok popáleniny alebo požiar.
- ▶ **V prípade jeho poškodenia alebo neodborného používania môžu z akumulátora unikať škodlivé výpary.** Zabezpečte prívod čerstvého vzduchu a pri ťažkostiach vyhľadajte lekára. Výpary môžu dráždiť dýchacie cesty.
- ▶ **Akumulátor používajte len v produktoch výrobcu.** Len tak bude akumulátor chránený pred nebezpečným preťažením.
- ▶ **Špicatými predmetmi, ako napr. klince alebo skrutkovače alebo pôsobením vonkajšej sily môže dôjsť k poškodeniu akumulátora.** Vo vnútri môže dôjsť ku skratu a akumulátor môže začať horieť, môže z neho unikať dym, môže vybuchnúť alebo sa prehriať.
- ▶ **Akumulátor neskratujte.** Hrozí nebezpečenstvo výbuchu.
- ▶ Chráňte akumulátor pred vlhkosťou a vodou.
- ▶ Skladujte toto záhradné náradie pri rozsahu teploty od -20 °C do 50 °C. Nenechávajte napríklad ležať záhradné náradie v lete v motorovom vozidle.
- ▶ Príležitostne prečistite vetracie štrbiny akumulátora čistým jemným suchým štetcom.

Symboly

Nasledujúce symboly sú pre čítanie a pochopenie tohto Návodu na používanie veľmi dôležité. Dobre si tieto symboly a ich významy zapamätajte. Správna interpretácia týchto symbolov Vám bude pomáhať prístroj lepšie a bezpečnejšie používať.

Symbol	Význam
	Používajte nabíjačku iba vo vnútorných priestoroch a za suchých podmienok.
	Smer pohybu
	Smer reakcie
	Zapnúť
	Vypnúť
	Povolená manipulácia
	Zakázaná manipulácia
CLICK!	Počuteľný hluk
	Zablokovať
	Odblokovať
	Hmotnosť
	Príslušenstvo/náhradné diely

Opis výrobku a výkonu



Prečítajte si všetky bezpečnostné pokyny a upozornenia. Nedostatočné dodržiavanie bezpečnostných predpisov a pokynov môže mať za následok zásah elektrickým prúdom, požiar, alebo spôsobiť vážne poranenia.

Preštudujte si, prosím, aj obrázky v prednej časti návodu na používanie.

Používanie podľa určenia

Zariadenie je určené k tomu, aby v súkromnej oblasti strihalo vetvy a rastliny s priemerom do 45 mm (35 mm tvrdé drevo).

Používať smiete iba predlžovaciu tyč.

Vyobrazené komponenty (pozri obrázok A)

(1) Čepeľ
(2) Háčik
(3) Rezacia hlava
(4) Upevnenie
(5) Dodatočná rukoväť
(6) 360° spúšťač
(7) Ukazovateľ stavu nabitia akumulátora
(8) Predĺženie (1 x)
(9) Kryt čepele

(10) Tlačidlo odblokovania akumulátora

(11) Akumulátor[a)]

(12) Nabíjačka[a)]

a) **Toto príslušenstvo nepatrí do štandardného rozsahu dodávky.**

Technické údaje

Nožnice na konáre		AdvancedPrune 18V-45
Číslo predmetu		**3 600 HC5 ...**
Požadované napätie	V	18
Max. výkon rezania	mm	45 (mäkké drevo)
	mm	35 (tvrdé drevo)
Dĺžka produktu bez predĺženia	m	1,2
Dĺžka produktu s predĺžením	m	1,8
Hmotnosť		
– bez akumulátora	kg	2,3
– bez akumulátora a s predĺžením [A)]	kg	2,8
Sériové číslo		Pozri sériové číslo (typový štítok) na produkte
odporúčaná teplota okolia pri nabíjaní	°C	0... +35
dovolená teplota okolia počas skladovania	°C	-20... +50
prípustná teplota okolia počas prevádzky [B)]	°C	0... +40
Typ akumulátora		PBA 18V...W-. 1,5 Ah, 2,0 Ah, 2,5 Ah, 3,0 Ah, 4,0 Ah, 5,0 Ah, 6,0 Ah

A) **Toto príslušenstvo nepatrí do štandardného rozsahu dodávky.**

B) obmedzený výkon pri teplotách < 0 °C

Informácia o hlučnosti/vibráciách

		3 600 HC5 ...
Informácie o hlučnosti zisťované podľa normy **EN 62841-1**		
Hladina hluku zariadenia, hodnotená ako A, je typicky:		
– Hladina akustického tlaku	dB(A)	**70**
– Nepresnosť merania K	dB	**3**
– Hladina akustického výkonu	dB(A)	**78**
– Nepresnosť merania K	dB	**3**
Celkové hodnoty vibrácií ah (suma vektorov troch smerov) a nepresnosť merania K zisťované podľa normy **EN 62841-1**		
– Hodnota emisie vibrácií a_h	m/s^2	**0,5**
– Nepresnosť merania K	m/s^2	**1,5**

Úroveň vibrácií a hodnota emisií hluku uvedené v týchto pokynoch boli namerané podľa normovaného meracieho postupu a dajú sa použiť na vzájomné porovnávanie elektrického náradia. Hodia sa aj na predbežný odhad emisie vibrácií a hluku.

Uvedená úroveň vibrácií a hodnota emisií hluku reprezentuje hlavné spôsoby použitia elektrického náradia. Ak sa však elektrické náradie využíva na iné spôsoby použitia, s odlišnými vkladacími nástrojmi alebo pri nedostatočnej údržbe, môže sa úroveň vibrácií a hodnota emisií hluku odlišovať. To môže emisiu vibrácií a hluku počas celého pracovného času výrazne zvýšiť.

Montáž

- ▶ **Uchopte pri stiahnutí rúry/rezacej hlavy upevnenie.**
- ▶ Nasaďte pri akýchkoľvek montážnych prácach kryt čepele.
- ▶ Vykonajte pred prácou úplný cyklus rezania, aby ste skontrolovali úplné spojenie tyčí.

Montáž/demontáž rezacej hlavy (pozri obrázky B – C)

Tak ako to je vyobrazené na obrázku **B**, zasuňte rezaciu hlavu **(3)** do zariadenia a zrovnajte navzájom šípky.

Zatlačte rezaciu hlavu **(3)** pevne do zariadenia.

Otočte upevnenie **(4)** pevne doprava, aby ste zafixovali rezaciu hlavu **(3)**.

Na odstránenie rezacej hlavy **(3)**, odskrutkujte upevnenie **(4)** a uchopte k tomu červený otočný uzáver **(4)** a stiahnite rezaciu hlavu **(3)**.

Demontáž prebieha v opačnom poradí.

Oznámenie: Keď budete odoberať rezaciu hlavu, pridržte ju a potiahnite za upevnenie **(4)**.

Montáž/demontáž predĺženia (pozri obrázky D – E)

- ▶ **Používajte so zariadením vždy iba jednu predlžovaciu tyč.**

Odstráňte rezaciu hlavu.

Zasuňte predĺženie **(8)** do zariadenia.

Zatlačte predĺženie **(8)** pevne do zariadenia.

Otočte upevnenie **(4)** doprava, aby ste zafixovali predĺženie **(8)**.

Nasuňte rezaciu hlavu **(3)** na predĺženie **(8)**.

Zatlačte rezaciu hlavu **(3)** pevne do predĺženia **(8)**.

Otočte upevnenie **(4)** doprava, aby ste zafixovali rezaciu hlavu **(3)** na predĺžení **(8)**.

Demontáž prebieha v opačnom poradí.

Oznámenie: Keď budete odoberať teleskopickú tyč, pridržte ju a potiahnite za upevnenie **(4)**.

Nosenie zariadenia (pozri obrázok F)

Zariadenie nenoste za 360° spúšťač **(6)** ani za predĺženie **(8)**. Zariadenie pevne držte za dodatočnú rukoväť **(5)**.

Uvedenie do prevádzky

- ▶ **Vyberte pred akýmikoľvek prácami na záhradnom náradí (napr. údržba, výmena nástroja atď.), ako aj pri jeho preprave/prenášaní a uschovaní/skladovaní alebo v prípade poruchy zo záhradného náradia akumulátor.** V prípade neúmyselného stlačenia zapínača/vypínača hrozí nebezpečenstvo poranenia.

Vkladanie/vyberanie akumulátora (pozri obrázok G)

Upozornenie: Ak sa použijú nevhodné akumulátory, môže to mať za následok nesprávne fungovanie alebo poškodenie výrobku.

Vložte nabitý akumulátor **(11)**. Postarajte sa o to, aby bol akumulátor úplne vložený.

Ak chcete akumulátor vybrať **(11)** z prístroja, stlačte uvoľňovacie tlačidlo **(10)** a akumulátor vyberte.

Ukazovateľ stavu nabitia akumulátora (pozri obrázok H)

Ukazovateľ stavu nabitia akumulátora **(7)** signalizuje pri zapnutom elektrickom náradí ešte dostupnú kapacitu akumulátora, resp. preťaženie.

LED	Kapacita
5 sekúnd trvalé svietenie 3 x zelená	>60 %
5 sekúnd trvalé svietenie 2 x zelená	30 – 60 %
5 sekúnd trvalé svietenie 1 x zelená	10 – 30 %
Pomalé blikajúce svetlo 1 x zelená	<10 %
3 LED blikajú	Preťaženie/prehriatie/porucha

Prevádzka

Ovládanie 360° spúšťača (pozri obrázok I)

Aktivujte 360° spúšťač **(6)** otáčaním v smere otáčania hodinových ručičiek a potiahnite potom 360° spúšťač **(6)** opatrne dozadu, aby ste spustili čepele a vykonali rez.

Keď 360° spúšťač **(6)** pustíte, otvoria sa čepele **(1)** a sú pripravené pre ďalší rez.

Pokyny na používanie

- ▶ **Vyberte pred akýmikoľvek prácami na záhradnom náradí (napr. údržba, výmena nástroja atď.), ako aj pri jeho preprave/prenášaní a uschovaní/skladovaní alebo v prípade poruchy zo záhradného náradia akumulátor.** V prípade neúmyselného stlačenia zapínača/vypínača hrozí nebezpečenstvo poranenia.

Tipy týkajúce sa rezania (pozri obrázky J – L)

Neobsluhujte zariadenie pri nepriaznivom držaní tela. Bez rukavíc alebo pri vloženom akumulátore to môže viesť k ťažkým poraneniam.

Pracujte vždy tak, aby ste zariadenie držali oboma rukami. Nikdy sa nedotýkajte čepelí bez rukavíc, alebo keď je vložený akumulátor.

Zariadenie je určené k tomu, aby s ním operátor pracoval na zemi a nie na rebríkoch alebo iných nestabilných podkladoch.

Pomocou 360° spúšťača **(6)** môžete zariadenie držať v rôznych pracovných polohách.

360° spúšťač **(6)** umožňuje úplné otočenie náradia, aby ste rezaciu hlavu mohli prispôsobiť príslušnej pracovnej úlohe.

Použite háčik **(2)**, aby ste k sebe potiahli už odrezané, zapletené konáre.

Keď sa čepeľ zasekne v konári, resp. vetve, mierne vychyľujte náradie v smere rezania sem a tam.

Noste pri prerezávaní stromov vždy odporúčané osobné ochranné pracovné prostriedky.

Aby ste zaistili a zabezpečili zdravé dorastanie, nemali by ste nikdy rezať príliš blízko kmeňa.

Keď odstraňujete celý výhonok, zrežte ho až po jeho rozvetvenie.

Režte vetvy, resp. konáre po jednom.

Odstráňte riedky alebo slabý porast.

Zásadne odstráňte odumreté, poškodené alebo chorobou napadnuté vetvy, resp. konáre.

Hľadanie porúch



Nasledujúca tabuľka obsahuje všeobecné informácie na odstraňovanie porúch. Indikácia stavu nabitia akumulátora poskytuje ďalšie informácie, ktoré možno použiť na identifikáciu poruchy alebo problému.

Príznaky	Možná príčina	Náprava
Blikajúce LED	Konár, resp. vetva je príliš tvrdá na rezanie	Pokúste sa o prerezanie na užšej časti konára, resp. vetvy
	Prehriatie akumulátora alebo zariadenia	Nechajte akumulátor a zariadenie vychladnúť
	Iné poruchy	Vyhľadajte servis pre zákazníkov
Rezacia hlava nefunguje, alebo sa nezatvára	Interné sútyčie pohonu nie je úplne zacvaknuté	Manuálne stlačenie čepelí
	Nesprávne namontovaná rezacia hlava/nesprávne namontované predĺženie	Správne namontujte rezaciu hlavu/predĺženie (pozri „Montáž/demontáž rezacej hlavy (pozri obrázky **B** – **C**)“, Stránka 140) a (pozri „Montáž/demontáž predĺženia (pozri obrázky **D** – **E**)“, Stránka 141)
	Nečistoty na čepeli	Odstráňte nečistoty z čepele
Zariadenie sa pri rezaní odstaví	Konár, resp. vetva je príliš tvrdá na rezanie	Pokúste sa o prerezanie na užšej časti konára, resp. vetvy
	Príliš nízke nabitie akumulátora	Nabite akumulátor
	Prehriate zariadenie	Nechajte zariadenie vychladnúť
	Tupé alebo poškodené čepele	Vymeňte čepele/rezaciu hlavu
	Poškodené interné sútyčie pohonu	Vyhľadajte servis pre zákazníkov
Nízky výkon rezania	Tupé alebo poškodené čepele	Vymeňte čepele/rezaciu hlavu
	Poškodený akumulátor	Nahraďte akumulátor
	Uvoľnená skrutka čepele/čepelí	Vyhľadajte servis pre zákazníkov
	Poškodené zariadenie	Vyhľadajte servis pre zákazníkov
Predĺženie alebo rezacia hlava sa nedajú namontovať	Nesprávne nasmerovanie dielov	Správne namontujte rezaciu hlavu/predĺženie (pozri „Montáž/demontáž rezacej hlavy (pozri obrázky **B** – **C**)“, Stránka 140) a (pozri „Montáž/demontáž predĺženia (pozri obrázky **D** – **E**)“, Stránka 141)
	Čepele sa úplne neotvárajú	Znovu ich namontujte a vykonajte cyklus rezania
	Porucha spojenia	Vyhľadajte servis pre zákazníkov
Predĺženie alebo rezacia hlava sa nedajú odobrať	Nie je odblokované interné sútyčie pohonu	Venujte pozornosť tomu, aby ste upevnenie **(4)** počas sťahovania ťahali nahor
Nadmerné teplo z motora	Nadmerné používanie	Nechajte zariadenie vychladnúť
	Zanesené vetracie štrbiny	Odstráňte nečistoty
	Potreba mazania	Naneste odporúčaný sprej na mazanie
Nadmerný hluk/vibrácie	Poškodené zariadenie	Vyhľadajte servis pre zákazníkov
360° spúšťač sa nedá otočiť alebo stlačiť/potiahnuť	Poškodený 360° spúšťač	Vyhľadajte servis pre zákazníkov
Zariadenie beží prerušovane	Nesprávne vložený akumulátor	Odstráňte akumulátor a znovu ho nanovo vložte
	Poškodené zariadenie	Vyhľadajte servis pre zákazníkov
Zariadenie nefunguje	Príliš nízke nabitie akumulátora	Nabite akumulátor
	Nesprávne vložený akumulátor	Odstráňte akumulátor a znovu ho nanovo vložte

Príznaky	Možná príčina	Náprava
	Poškodené zariadenie/akumulátor	Vyhľadajte servis pre zákazníkov

Údržba a servis

Údržba, čistenie a skladovanie

- ▶ **Vyberte pred akýmikoľvek prácami na záhradnom náradí (napr. údržba, výmena nástroja atď.), ako aj pri jeho preprave/prenášaní a uschovaní/skladovaní zo záhradného náradia akumulátor.** Pri neúmyselnej aktivácii spúšťača hrozí nebezpečenstvo poranenia.
- ▶ **Produkt vždy udržiavajte v čistote, aby ste mohli pracovať kvalitne a bezpečne.**

Po použití náradia použite na čistenie čepele vlhkú utierku.

Na zaistenie bezpečnej a efektívnej prevádzky udržiavajte produkt a vetracie štrbiny čisté.

Naneste pre a po použití sprej na mazanie. Nevdychujte aerosóly spreja na mazanie. Nanášajte v dobre vetranom priestore.

Nikdy tento produkt nedávajte do kontaktu s vodou.

Neponárajte tento produkt nikdy do vody.

Skladujte produkt na bezpečnom a suchom mieste tak, aby bolo mimo dosahu detí.

Zaistite a zabezpečte, aby boli všetky matice, čapy, svorníky a skrutky dobre utiahnuté, aby bolo možné bezpečné pracovanie s produktom.

Skontrolujte produkt a pre istotu nahraďte opotrebované alebo poškodené diely za nové.

Postarajte sa o to, aby diely na výmenu pochádzali od spoločnosti Bosch. Nevykonávajte zmeny na zariadení.

Ošetrovanie akumulátora

Aby bolo zaistené a zabezpečené optimálne využitie akumulátora, dbajte na nasledujúce upozornenia, oznámenia, pokyny a opatrenia:

- – Chráňte akumulátor pred vlhkosťou a vodou.
- – Skladujte akumulátor oddelene a nie v záhradnom náradí.
- – Nenechávajte akumulátor pri priamom slnečnom žiarení v záhradnom náradí.
- – Optimálna teplota na skladovanie akumulátora je 5 °C.
- – Príležitostne vyčistite vetracie štrbiny akumulátora mäkkým, čistým a suchým štetcom.

Výrazne skrátená prevádzková doba po nabití poukazuje na to, že je akumulátor opotrebovaný a je potrebné ho vymeniť za nový.

Servis pre zákazníkov a poradenstvo pri používaní

Servis pre zákazníkov vám odpovie na otázky týkajúce sa opravy a údržby vášho produktu, ako aj náhradných dielov. Rozložené výkresy a informácie k náhradným dielom nájdete aj na stránke: **www.bosch-pt.com**
Poradenský tím Bosch vám ochotne pomôže v otázkach týkajúcich sa našich produktov a ich príslušenstva.

V prípade akýchkoľvek otázok a objednávok náhradných dielov bezpodmienečne uveďte 10-miestne vecné číslo uvedené na typovom štítku produktu.

Slovakia
Na www.bosch-pt.sk si môžete objednať opravu vášho stroja alebo náhradné diely online.
Tel.: +421 2 48 703 800
Fax: +421 2 48 703 801
E-Mail: servis.naradia@sk.bosch.com
www.bosch-pt.sk

Ďalšie servisné adresy nájdete na:
www.bosch-pt.com/serviceaddresses

Preprava

Odporúčané lítiovo-iónové akumulátory podliehajú požiadavkám na prepravu nebezpečného nákladu. Tieto akumulátory smie používateľ prepravovať po cestách bez ďalších opatrení.

Pri zasielaní prostredníctvom tretích osôb (napr.: leteckou dopravou alebo prostredníctvom špedície) treba pamätať na osobitné požiadavky na obaly a označenie zásielky. V takomto prípade treba pri príprave zásielky bezpodmienečne konzultovať s expertom pre prepravu nebezpečného tovaru.

Akumulátory zasielajte iba vtedy, ak nemajú poškodený obal. Otvorené kontakty prelepte a akumulátor zabaľte tak, aby sa v obale nemohol posúvať. Dodržiavajte, prosím, aj prípadné ďalšie národné predpisy.

Likvidácia



Produkty, akumulátory, príslušenstvo a obaly dajte na likvidáciu zodpovedajúcu ochrane životného prostredia.



Neodhadzujte výrobky a akumulátory alebo batérie do komunálneho odpadu!

Len pre krajiny EÚ:

Podľa Európskej smernice 2012/19/EÚ a podľa Európskej smernice 2006/66/ES treba produkty, ktoré sa už nedajú používať alebo opotrebované akumulátory/batérie zbierať separovane a dať ich na recykláciu zodpovedajúcu ochrane životného prostredia.

Pri nesprávnej likvidácii môžu mať staré elektrické a elektronické produkty škodlivé účinky na životné prostredie a ľudské zdravie z dôvodu možnej prítomnosti nebezpečných látok.

Akumulátory/batérie:

Lítiovo-iónové akumulátory:

Dodržte láskavo pokyny uvedené v odseku (pozri „Transport“, Stránka 143).

Magyar

Biztonsági előírások

A szimbólumok magyarázata


Általános tájékoztató a veszélyekről.


Gondosan olvassa el az Üzemeltetési útmutatót.


Esőben ne használja.


FIGYELMEZTETÉS: A karbantartási munkák megkezdése előtt válassza le az akkumulátort.


FIGYELMEZTETÉS: Tartsa távol a közelben tartózkodókat.


Viseljen szem- és fejvédelmet.


Viseljen csúszásbiztos cipőt.


Viseljen biztonsági védőkesztyűt.


Tartsa távol a késtől a kezeit.


Tartson elegendő távolságot az áramvezetékektől.

Általános biztonsági előírások az elektromos kéziszerszámok számára

⚠ FIGYELMEZTETÉS **Olvassa el valamennyi biztonsági tájékoztatót, előírást, illusztrációt és adatot, amelyet az elektromos kéziszerszámmal együtt megkapott.** Az alábbiakban felsorolt előírások betartásának elmulasztása áramütéshez, tűzhöz és/vagy súlyos testi sérülésekhez vezethet.

Kérjük a későbbi használatra gondosan őrizze meg ezeket az előírásokat.

Az alább alkalmazott "elektromos kéziszerszám" fogalom a hálózati elektromos kéziszerszámokat (hálózati csatlakozó kábellel) és az akkumulátoros elektromos kéziszerszámokat (hálózati csatlakozó kábel nélkül) foglalja magában.

Munkahelyi biztonság

- ▶ **Tartsa tisztán és jól megvilágítva a munkaterületet.** A zsúfolt vagy sötét területeken gyakrabban következnek be balesetek.
- ▶ **Ne dolgozzon a berendezéssel olyan robbanásveszélyes környezetben, ahol éghető folyadékok, gázok vagy por vannak.** Az elektromos kéziszerszámok szikrákat keltenek, amelyek a port vagy a gőzöket meggyújthatják.
- ▶ **Tartsa távol a gyerekeket és a nézelődőket, ha az elektromos kéziszerszámot használja.** Ha elvonják a figyelmét, elvesztheti az uralmát a berendezés felett.

Elektromos biztonsági előírások

- ▶ **A készülék csatlakozó dugójának bele kell illeszkednie a dugaszolóaljzatba. A csatlakozó dugót semmilyen módon sem szabad megváltoztatni. Védőföldeléssel ellátott készülékek esetében ne használjon csatlakozó adaptert.** A változtatás nélküli csatlakozó dugók és a megfelelő dugaszoló aljzatok csökkentik az áramütés kockázatát.
- ▶ **Kerülje el a földelt felületekkel való érintkezést, mint például csövek, fűtőtestek, kályhák és hűtőgépek.** Az áramütés veszélye megnövekszik, ha a teste földelve van.
- ▶ **Tartsa távol az elektromos kéziszerszámot az esőtől és a nedvességtől.** Ha víz jut be egy elektromos kéziszerszámba, az megnöveli az áramütés veszélyét.
- ▶ **Ne használja a kábelt a rendeltetésétől eltérő célokra. Sohase vigye vagy húzza az elektromos kéziszerszámot a kábelnél fogva, valamint sose húzza ki a csatlakozót a kábelnél fogva a dugaszoló aljzatból. Tartsa távol a kábelt hőforrásoktól, olajtól, éles sarkoktól és élektől, valamint mozgó gépalkatrészektől.** A megrongálódott vagy csomókkal teli kábel megnöveli az áramütés veszélyét.
- ▶ **Ha egy elektromos kéziszerszámmal a szabadban dolgozik, csak kültéri hosszabbítót használjon.** A kültéri hosszabbító használata csökkenti az áramütés veszélyét.
- ▶ **Ha nem lehet elkerülni az elektromos kéziszerszám nedves környezetben való használatát, alkalmazzon egy hibaáram-védőkapcsolót.** A hibaáram-védőkapcsoló alkalmazása csökkenti az áramütés kockázatát.

Személyi biztonság

- ▶ **Munka közben mindig figyeljen, ügyeljen arra, amit csinál és megfontoltan dolgozzon az elektromos kéziszerszámmal. Ne használja a berendezést ha fáradt vagy kábítószer, alkohol vagy gyógyszer hatása alatt áll.** Egy pillanatnyi figyelmetlenség a szerszám használata közben komoly sérülésekhez vezethet.
- ▶ **Viseljen védőfelszerelést. Viseljen mindig védőszemüveget.** A védőfelszerelések, mint a porvédő álarc, csúszásbiztos védőcipő, védősapka és fülvédő megfelelő használata csökkenti a személyi sérülések kockázatát.

- **Kerülje el a készülék akaratlan üzembe helyezését. Győződjön meg arról, hogy az elektromos kéziszerszám ki van kapcsolva, mielőtt beköti az áramforrást és/vagy az akkumulátort, valamint mielőtt felemelné és vinni kezdené az elektromos kéziszerszámot.** Ha az elektromos kéziszerszám felemelése közben az ujját a kapcsolón tartja, vagy ha a készüléket bekapcsolt állapotban csatlakoztatja az áramforráshoz, az baleset vezethet.
- **Az elektromos kéziszerszám bekapcsolása előtt okvetlenül távolítsa el a beállítószerszámokat vagy csavarkulcsokat.** Az elektromos kéziszerszám forgó részeiben felejtett beállítószerszám vagy csavarkulcs sérüléseket okozhat.
- **Ne becsülje túl önmagát. Ügyeljen arra, hogy mindig biztosan álljon és az egyensúlyát megtartsa.** Így az elektromos kéziszerszám felett váratlan helyzetekben is jobban tud uralkodni.
- **Viseljen megfelelő ruházatot. Ne viseljen bő ruhát vagy ékszereket. Tartsa távol a haját és a ruháját a mozgó részektől.** A bő ruhát, az ékszereket és a hosszú hajat a szerszám mozgó részei magukkal ránthatják.
- **Ha az elektromos kéziszerszámra fel lehet szerelni a por elszívásához és összegyűjtéséhez szükséges berendezéseket, ellenőrizze, hogy azok megfelelő módon hozzá vannak kapcsolva a készülékhez és rendeltetésüknek megfelelően működnek.** A porgyűjtő berendezések használata csökkenti a munka során keletkező por veszélyes hatásait.
- **Ne hagyja, hogy az elektromos kéziszerszám gyakori használata során szerzett tapasztalatok túlságosan magabiztossá tegyék, és figyelmen kívül hagyja az idevonatkozó biztonsági alapelveket.** Egy gondatlan művelet egy másodperc törtrésze alatt súlyos sérüléseket okozhat.

Az elektromos kéziszerszámok gondos kezelése és használata

- **Ne terhelje túl a berendezést. A munkájához csak az arra szolgáló elektromos kéziszerszámot használja.** A megfelelő elektromos kéziszerszámmal a megadott teljesítménytartományon belül jobban és biztonságosabban lehet dolgozni.
- **Ne használjon olyan elektromos kéziszerszámot, amelynek a kapcsolója elromlott.** Minden olyan elektromos kéziszerszám, amelyet nem lehet sem be-, sem kikapcsolni, veszélyes és meg kell javíttatni.
- **Húzza ki a csatlakozót az áramforrásból és/vagy távolítsa el az akkumulátort (ha az leválasztható az elektromos kéziszerszámtól), mielőtt az elektromos kéziszerszámon beállítási munkákat végez, tartozékokat cserél vagy a szerszámot tárolásra elteszi.** Ez az elővigyázatossági intézkedés meggátolja a szerszám akaratlan üzembe helyezését.
- **A használaton kívüli elektromos kéziszerszámokat olyan helyen tárolja, ahol azokhoz gyermekek nem férhetnek hozzá. Ne hagyja, hogy olyan személyek használják az elektromos kéziszerszámot, akik nem ismerik a szerszámot, vagy nem olvasták el ezt az útmutatót.** Az elektromos kéziszerszámok veszélyesek, ha azokat gyakorlatlan személyek használják.
- **Tartsa megfelelően karban az elektromos kéziszerszámokat és a tartozékokat. Ellenőrizze, hogy a mozgó alkatrészek kifogástalanul működnek-e, nincsenek-e beszorulva, illetve nincsenek-e eltörve vagy megrongálódva olyan alkatrészek, amelyek hatással lehetnek az elektromos kéziszerszám működésére. A berendezés megrongálódott részeit a készülék használata előtt javíttassa meg.** Sok olyan baleset történik, amelyet az elektromos kéziszerszám nem megfelelő karbantartására lehet visszavezetni.
- **Tartsa tisztán és éles állapotban a vágószerszámokat.** Az éles vágóélekkel rendelkező, gondosan ápolt vágószerszámok ritkábban ékelődnek be és azokat könnyebben lehet vezetni és irányítani.
- **Az elektromos kéziszerszámokat, tartozékokat, szerszámbiteket stb. csak ezen kezelési utasításoknak megfelelően használja. Vegye figyelembe a munkakörülményeket valamint a kivitelezendő munka sajátosságait.** Az elektromos kéziszerszám eredeti rendeltetésétől eltérő célokra való alkalmazása veszélyes helyzeteket eredeményezhet.
- **Tartsa szárazon, tisztán valamint olaj- és zsírmentes állapotban a fogantyúkat és markoló felületeket.** A csúszós fogantyúk és markoló felületek váratlan helyzetekben lehetetlenné teszik az elektromos kéziszerszám biztonságos kezelését és irányítását.

Az akkumulátoros elektromos kéziszerszámok gondos kezelése és használata

- **Az akkumulátort csak a gyártó által ajánlott töltőkészülékekkel töltse fel.** Ha egy bizonyos akkumulátortípus feltöltésére szolgáló töltőkészülékben egy másik akkumulátort próbál feltölteni, tűz keletkezhet.
- **Az elektromos kéziszerszámhoz csak az ahhoz tartozó akkumulátort használja.** Más akkumulátorok használata személyi sérüléseket és tüzet okozhat.
- **A használaton kívüli akkumulátort tartsa távol bármely fémtárgytól, mint például irodai kapcsoktól, pénzérméktől, kulcsoktól, szögektől, csavaroktól és más kisméretű fémtárgyaktól, amelyek áthidalhatják az érintkezőket.** Az akkumulátor érintkezői közötti rövidzárlat égési sérüléseket vagy tüzet okozhat.
- **Nem megfelelő körülmények esetén az akkumulátorból folyadék léphet ki. Kerülje az érintkezést a folyadékkal. Ha véletlenül mégis érintkezésbe került a folyadékkal, azonnal öblítse le vízzel az érintett felületet. Ha a folyadék a szemébe jutott, keressen fel ezen kívül egy orvost.** Az akkumulátorból kilépő folyadék irritációkat vagy égéses bőrsérüléseket okozhat.
- **Sohase használjon egy akkumulátort vagy szerszámot, ha az megrongálódott, vagy ha változtatásokat hajtottak végre rajta.** A megrongálódott vagy megváltoztatott akkumulátorok kiszámíthatatlanul viselkedhet-

nek, amely tűzhöz, robbanáshoz vagy sérülésveszélyhez vezet.

- ▶ **Ne tegye ki se az akkumulátort se a szerszámot tűz, vagy extrém hőmérsékleti hatásoknak.** Ha az akkumulátort tűznek, vagy 130 °C-ot meghaladó hőmérsékletnek teszi ki, az robbanást okozhat.
- ▶ **Tartson be valamennyi töltési előírást és ne töltse fel az akkumulátort, ha annak hőmérséklete az utasításokban megadott hőmérséklet-tartományon kívül van.** Az akkumulátor nem megfelelő módon, vagy a megadott hőmérséklet-tartományon kívüli feltöltése megrongálhatja az akkumulátort és megnövelheti a tűzveszélyt.

Szerviz

- ▶ **Az elektromos kéziszerszámot csak szakképzett személyzet kizárólag eredeti pótalkatrészek felhasználásával javíthatja.** Ez biztosítja, hogy az elektromos kéziszerszám biztonságos maradjon.
- ▶ **Sohase szervizeljen megrongálódott akkumulátort.** Az akkumulátort csak a gyártónak, vagy az erre feljogosított szolgáltatóknak szabad szervizelniük.

Biztonsági előírások az ágvágó ollókhoz

- ▶ **Az ágvágó ollót rossz időben, főleg ha villámcsapásveszély áll fenn, ne használja.** Ez csökkenti annak a veszélyét, hogy a kezelő villámcsapás áldozatává váljon.
- ▶ **A hálózati csatlakozó kábelt és a csatlakozó vezetékeket tartsa távol a vágási területtől.** A hálózati kábelek és vezetékek kívülről nem feltétlenül láthatók, így fennáll annak a veszélye, hogy a kés azokat véletlenül átvágja.
- ▶ **Az ágvágó ollót csak a szigetelt fogantyúfelületeknél fogva fogja meg, mivel a kés kívülről nem látható, feszültség alatt álló vezetékekkel is érintkezésbe kerülhet.** Ha a kés egy feszültség alatt álló vezetékhez ér, az ágvágó olló fémrészei szintén feszültség alá kerülhetnek és áramütéshez vezethetnek.
- ▶ **Tartsa távol a késtől minden testrészét.** Egy pillanatnyi figyelmetlenség az ágvágó olló használata közben komoly sérülésekhez vezethet.
- ▶ **Ügyeljen mindig arra, hogy jól kiegyensúlyozott helyzetben álljon, és az ágvágó ollót csak a talajon állva használja.** A csúszós talaj vagy egy labilis alap könnyen ahhoz vezethet, hogy a kezelő elveszti az egyensúlyát vagy az uralmát a berendezés felett.
- ▶ **Egy mechanikai feszültség alatt álló ág fűrészelésekor számítson arra, hogy az ág visszarugózhat.** Amikor a farostokban meglévő feszültség kiszabadul, a feszes ág eltalálhatja a kezelő személyt és sérüléseket okozhat.
- ▶ **Ne használja az ágvágó ollót, miközben egy fára mászik, egy létrán áll, vagy egy labilis alapot használ.** Ha egy ágvágó ollót ilyen módon használ, elveszítheti az egyensúlyát, elvesztheti az uralmát az ágvágó olló felett és sérüléseket szenvedhet.
- ▶ **Gondoskodjon arról, hogy minden be-/kikapcsoló ki legyen kapcsolva és az akkumulátor el legyen távolítva vagy le legyen kötve, ha beékelődött anyagot akar eltávolítani, vagy a készüléken karbantartási munkákat akar végezni.** Az akkumulátoros kerti olló váratlan elindulása a beékelődött apríték eltávolítása vagy karbantartási munkák közben súlyos sérülésekhez vezethet.
- ▶ **Az ágvágó ollót álló kés mellett a fogantyújánál fogva vigye és ügyeljen arra, hogy ne nyomja meg a be-/kikapcsolót.** Ha az ágvágó ollót óvatosan viszi, ezzel csökkenti az akaratlan elindulás kockázatát és a kések által okozott ebből eredő sérülésveszélyt.
- ▶ **Az ágvágó olló szállításához vagy tárolásához mindig húzza fel arra a kés védőborítását.** Az ágvágó olló óvatos kezelése csökkenti a kések által kiváltott sérülések veszélyét.
- ▶ **Az áramütések kockázatának elkerülésére sohase használja a nagy hatótávolságú ágvágó ollót feszültség alatt álló vezetékek közelében.** A feszültség alatt álló vezetékek vagy az azok közelében végzett munka halálos sérülésekhez és áramütésekhez vezethetnek.
- ▶ **Használja mindig mindkét kezét, amikor a megnövelt hatótávolságú ágvágó ollót kezeli.** Tartsa mindkét kezével szorosan fogva a megnövelt hatótávolságú ágvágó ollót, nehogy elvessze az uralmát a berendezés felett.
- ▶ **Viseljen mindig védősisakot, ha a megnövelt hatótávolságú ágvágó ollóval a feje felett dolgozik.** A leeső idegen tárgyak súlyos sérüléseket okozhatnak.

Kiegészítő biztonsági tájékoztató

- ▶ **Ez a készülék mágneseket tartalmaz - Ne vigye a mágnest implantátumok és más orvosi eszközök, például pacemakerek vagy inzulinpumpák, mágneses adathordozók és mágneses mezőre érzékeny eszközök közelébe.** A mágnes egy olyan mezőt hoz létre, amely az orvosi eszközök működését zavarhatja, vagy visszaállíthatatlan adatveszteségekhez vezethet.
- ▶ Ez a berendezés nincs arra elirányozva, hogy azt olyan személyek (beleértve a gyerekeket) használják, akiknek a fizikai, érzékelési, vagy értelmi képességeik korlátozottak, vagy nincsenek meg a megfelelő tapasztalataik, illetve tudásuk, kivéve ha az ilyen személyekre a biztonságukért felelős más személy felügyel, vagy utasításokat ad arra, hogyan kell használni a berendezést.
  A gyerekeket felügyelni kell, hogy garantálni lehessen, hogy a berendezéssel ne játsszanak.
- ▶ Ne hagyja, hogy a berendezést gyerekek használják, ne hagyja a berendezést felügyelet nélkül, és a használaton kívüli berendezéseket olyan, biztonságos helyen tárolja, ahol ahhoz gyerekek nem férhetnek hozzá.
- ▶ **Ellenőrizze a fákat és bokrokat, nincsenek-e bennük idegen testek, például drótkerítések és rejtett vezetékek.** Távolítsa el ezeket a tárgyakat.
- ▶ **Tartsa a szabad kezét biztonságos távolságban a munkaterülettől. Ne érintse meg a pengéket.** Ezek nagyon élesek, könnyen megvághatja magát.
- ▶ Viseljen mindig védő kesztyűt, ha a készülékkel dolgozik, vagy azon karbantartási/tisztítási munkákat akar végrehajtani, vagy a szennyezéseket / az aprítékot akarja eltávolítani.

- ▶ A berendezést csak az azzal előirányzott munkákra használja – Rendeltetésszerű használat.
- ▶ **A készülék alkatrészein ne hajtson végre változtatásokat. Ekkor sérülésveszély áll fenn.**
- ▶ **Ne viseljen a készülékkel végzett munka közben nyitott cipőt.**
- ▶ **Csak eredeti Bosch gyártmányú tartozékokat használjon.**

Biztonsági előírások és tájékoztatók az akkumulátor optimális kezeléséhez

- ▶ **Győződjön meg róla, hogy a termék ki van kapcsolva, mielőtt beszerelné az akkumulátort.** Ha egy bekapcsolt termékbe szerel be egy akkumulátort, ez balesetekhez vezethet.
- ▶ **A kerti kisgépben csak az ahhoz előirányozott Bosch akkumulátorokat használja.** Más akkumulátorok használata személyi sérüléseket és tüzet okozhat.
- ▶ **Ne nyissa fel az akkumulátort.** Ekkor fennáll egy rövidzárlat veszélye.





Óvja meg az akkumulátort a magas hőmérsékletektől, (például a tartós napsugárzás hatásától is), a tűztől, a víztől és a nedvességtől. Robbanásveszély áll fenn.

- ▶ **Ha nem használja a készüléket, tartsa távol a használaton kívüli akkumulátort az irodai kapcsoktól, pénzérméktől, szerszámkulcsoktól, szögektől, csavaroktól és más kis fémtárgyaktól, amelyek az érintkezőket áthidalhatják.** Az akkumulátor érintkezői közötti rövidzárlat égési sérüléseket vagy tüzet okozhat.
- ▶ **Az akkumulátor megrongálódása vagy szakszerűtlen kezelése esetén abból gőzök léphetnek ki.** Szellőztesse ki az érintett területet, és ha panaszai vannak, keressen fel egy orvost. A gőz a légutakat ingerelheti.
- ▶ **Az akkumulátort csak a gyártó termékeiben használja.** Az akkumulátort csak így lehet megvédeni a veszélyes túlterheléstől.
- ▶ **Az akkumulátort hegyes tárgyak, például tűk vagy csavarhúzók, vagy külső erőbehatások megrongálhatják.** Belső rövidzárlat léphet fel és az akkumulátor kigyulladhat, füstöt bocsáthat ki, felrobbanhat, vagy túlhevülhet.
- ▶ **Sohase zárja rövidre az akkumulátor pólusait.** Robbanásveszély.
- ▶ Óvja meg az akkumulátort a nedvességtől és a víztől.
- ▶ A kerti kisgépet és az akkumulátort csak a –20 °C és 50 °C közötti hőmérséklet tartományban tárolja. Ezért például nyáron ne hagyja az autóban az akkumulátort.
- ▶ Időnként tisztítsa meg az akkumulátor szellőzőrését egy puha, tiszta és száraz ecsettel.

Jelképes ábrák

Az ezt követő jelmagyarázat a Használati útmutató elolvasásának és megértésének megkönnyítésére szolgál. Jegyezze meg ezeket a szimbólumokat és jelentésüket. A szimbólumok helyes interpretálása segítségére lehet a termék jobb és biztonságosabb használatában.

Jel	Magyarázat
	A töltőkészüléket csak belső helyiségekben, száraz körülmények között szabad használni.
	Mozgásirány
	A reakció iránya
	Bekapcsolás
	Kikapcsolás
	Megengedett tevékenység
	Tiltott tevékenység
CLICK!	Hallható zaj
	Reteszelés
	Kioldás
	Tömeg
	Tartozékok/pótalkatrészek

A termék és a teljesítmény leírása



Olvassa el az összes biztonsági figyelmeztetést és előírást. A biztonsági előírások és utasítások betartásának elmulasztása áramütéshez, tűzhöz és/vagy súlyos sérülésekhez vezethet.

Kérjük, vegye figyelembe a használati utasítás első részében található ábrákat.

Rendeltetésszerű használat

A berendezés privát területen legfeljebb 45 mm átmérőjű (35 mm kemény fa) ágak és növények vágására szolgál.

Csak egy hosszabbító rudat szabad használni.

Az ábrázolt komponensek (lásd az A ábrát)

(1) Penge
(2) Horog
(3) Vágófej
(4) Rögzítés
(5) Pótfogantyú
(6) 360°-kioldó
(7) Akkumulátor töltésszint kijelző
(8) Hosszabbító (1 x)

(9) Pengeburkolat

(10) Akkumulátor reteszelés feloldó gomb

(11) Akkumulátor[a)]

(12) Töltőkészülék[a)]

a) **Ez a tartozék nem tartozik a standard szállítmányhoz.**

Műszaki adatok

Ágvágó olló		AdvancedPrune 18V-45
Rendelési szám		**3 600 HC5 ...**
Névleges feszültség	V	18
Max. vágási teljesítmény	mm	45 (puha fa)
	mm	35 (kemény fa)
A termék hossza hosszabbító nélkül	m	1,2
A termék hossza hosszabbítóval	m	1,8
Tömeg		
– akkumulátor nélkül	kg	2,3
– akkumulátor nélkül és hosszabbítóval[A)]	kg	2,8
Gyári szám		Lásd a terméken elhelyezett gyári számot (a típustáblán)
javasolt környezeti hőmérséklet a töltés során	°C	0... +35
megengedett környezeti hőmérséklet a tárolás során	°C	-20... +50
megengedett környezeti hőmérséklet az üzemelés során [B)]	°C	0... +40
Akkumulátor típus		PBA 18V...W-. 1,5 Aó, 2,0 Aó, 2,5 Aó, 3,0 Aó, 4,0 Aó, 5,0 Aó, 6,0 Aó

A) **Ez a tartozék nem tartozik a standard szállítmányhoz.**

B) < 0 °C hőmérsékletek mellett korlátozott teljesítmény

Zaj és vibráció értékek

		3 600 HC5 ...
A zajkibocsátási értékek a **EN 62841-1** előírásainak megfelelően kerültek meghatározásra		
A készülék A-értékelésű zajszintjének tipikus értékei:		
– Hangnyomás-szint	dB(A)	**70**
– Bizonytalanság K	dB	**3**
– Hangteljesítmény-szint	dB(A)	**78**
– Bizonytalanság K	dB	**3**
Az ah rezgési összértékek (a három irány vektorösszege) és a K szórás az **EN 62841-1** szabvány szerint kerültek meghatározásra		
– Rezgéskibocsátási érték, a_h	m/s^2	**0,5**
– Bizonytalanság K	m/s^2	**1,5**

Az ezen utasításokban megadott rezgésszint és zajkibocsátási érték egy szabványban rögzített mérési módszerrel került meghatározásra és az elektromos kéziszerszámok egymással való összehasonlítására alkalmazható. Ez az érték a rezgés- és zajkibocsátás ideiglenes becslésére is alkalmas.

A megadott rezgésszint és zajkibocsátási érték az elektromos kéziszerszám fő alkalmazásaira vonatkozik. Ha az elektromos kéziszerszámot más alkalmazásokra, eltérő betétszerszámokkal vagy nem kielégítő karbantartás mellett használják, a rezgésszint és a zajkibocsátási érték a fenti értékektől eltérhet. Ez az egész munkaidőre vonatkozó rezgés- és zajkibocsátást lényegesen megnövelheti.

Összeszerelés

- ▶ **A cső / a vágófej lehúzásakor azokat rögzítésnél fogva fogja meg.**
- ▶ A szerelési munkákhoz tegye fel a penge burkolatát.

▶ A munka megkezdése előtt hajtson végre egy teljes vágási ciklust, hogy ellenőrizze a rudazat összeköttetésének teljességét.

A vágófej fel-/leszerelése (lásd az B – C ábrát)

Amint ez az **B** ábrán látható, tolja be a **(3)** vágófejet a készülékbe és állítsa be egymáshoz a nyilakat.

Nyomja be a **(3)** vágófejet szorosan a készülékbe.

Forgassa erőteljesen jobbra a **(4)** rögzítést, hogy rögzítse a **(3)** vágófejet.

A **(3)** vágófej eltávolításához csavarozza le a **(4)** rögzítést és fogja meg ehhez a **(4)** piros forgózárat és húzza le a **(3)** vágófejet.

A leszerelés fordított sorrendben történik.

Megjegyzés: Amikor leveszi a vágófejet, tartsa azt szorosan fogva és húzza meg a **(4)** rögzítést.

A hosszabbító fel-/leszerelése (lásd az D – E ábrát)

▶ **Egyszerre mindig csak egy hosszabbító rudat használjon a készülékhez.**

Távolítsa el a vágófejet.

Tolja be a **(8)** hosszabbítót a készülékbe.

Nyomja be a **(8)** hosszabbítót szorosan a készülékbe.

Forgassa el jobbra a **(4)** rögzítést, hogy rögzítse a **(8)** hosszabbítót.

Tolja rá a **(3)** vágófejet a **(8)** hosszabbítóra.

Nyomja be a **(3)** vágófejet szorosan a **(8)** hosszabbítóba.

Forgassa el jobbra a **(4)** rögzítést, hogy rögzítse a **(3)** vágófejet a **(8)** hosszabbítón.

A leszerelés fordított sorrendben történik.

Megjegyzés: Amikor leveszi a teleszkópos szárat, tartsa azt szorosan fogva és húzza meg a **(4)** rögzítést.

A készülék hordozása (lásd az F ábrát)

Ne hordja a készüléket a **(6)** a 360°-os kioldónál vagy a **(8)** hosszabbító rúdnál fogva. Fogja szorosan a készüléket a **(5)** pótfogantyúnál fogva.

Üzembe helyezés

▶ **Az elektromos kéziszerszámon végzendő minden munka (például karbantartás, szerszámcsere, stb.) megkezdése előtt, valamint szállításhoz és tároláshoz, valamint egy üzemzavar esetén vegye ki az akkumulátort az elektromos kéziszerszámból.** Ellenkező esetben a be-/kikapcsoló véletlen megérintésekor bekapcsolódó készülék sérüléseket okozhat.

Az akkumulátor behelyezése/kivétele (lásd a G ábrát)

Tájékoztató: Ha nem megfelelő akkumulátorok kerülnek alkalmazásra, ez működési hibákhoz vagy a termék megrongálódásához vezethet.

Tegye be a feltöltött **(11)** akkumulátort. Gondoskodjon arról, hogy az akkumulátor teljesen beilleszkedjen a helyére.

A **(11)** akkumulátornak a berendezésből való kivételéhez nyomja meg a **(10)** akkumulátor reteszelés feloldó gombot és húzza ki az akkumulátort.

Akkumulátor feltöltési szint kijelző (lásd a H ábrát)

Az **(7)** akkumulátor töltési szint kijelző bekapcsolt elektromos kéziszerszám esetén jelzi a még rendelkezésre álló akkumulátor kapacitást, illetve egy esetleges túlterhelést.

LED	Kapacitás
5 másodpercig tartós fény 3 x zöld	>60 %
5 másodpercig tartós fény 2 x zöld	30 – 60 %
5 másodpercig tartós fény 1 x zöld	10 – 30 %
Lassan villogó fény, 1 x zöld	<10 %
3 LED villog	Túlterhelés / túlmelegedés / üzemzavar

Üzemeltetés

A 360°-kioldó kezelése (lásd a I ábrát)

Az óramutató járásával megegyező irányban történő elforgatással aktiválja a **(6)** 360°-kioldót, majd húzza óvatosan hátra a **(6)** 360°-kioldót, hogy működésbe léptesse a pengéket és végrehajtsa a vágást.

Amikor elengedi a **(6)** 360°-kioldót, a **(1)** pengék szétnyílnak és készen állnak a következő vágásra.

Munkavégzési tanácsok

▶ **Az elektromos kéziszerszámon végzendő minden munka (például karbantartás, szerszámcsere, stb.) megkezdése előtt, valamint szállításhoz és tároláshoz, valamint egy üzemzavar esetén vegye ki az akkumulátort az elektromos kéziszerszámból.** Ellenkező esetben a be-/kikapcsoló véletlen megérintésekor bekapcsolódó készülék sérüléseket okozhat.

Vágási tippek (lásd az J – L ábrát)

Ne kezelje a berendezést hátrányos testhelyzetben. Ez, ha kesztyű nélkül vagy a készülékbe behelyezett akkumulátorral dolgozik, súlyos sérülésekhez vezethet.

A készülékkel mindig mindkét kezével dolgozzon. Sohase érjen kesztyű nélkül vagy behelyezett akkumulátor mellett a pengékhez.

A készülék egy a talajon álló felhasználó általi használatra és nem létrán, vagy más, labilis támasztékokon állva való alkalmazásra van előirányozva.

A készüléket a **(6)** 360°-kioldó segítségével különböző munkavégzési helyzetekben lehet tartani.

A **(6)** 360°-kioldó segítségével a szerszámot teljesen körbe lehet forgatni, hogy a vágófejet az adott feladatnak megfelelő helyzetbe lehessen állítani.

Használja a **(2)** horgot, ha a már levágott, egymásba akadt ágakat maga felé akarja húzni.

Ha a penge beakad egy ágba, mozdítsa el kissé a szerszámot ide-oda a vágási irányban.

A favágás során mindig viselje az előírt személyi védőfelszerelést.

Az egészséges újranövekedés biztosítása érdekében sohase vágjon a törzshöz túl közel.

Ha egy teljes hajtást akar eltávolítani, vágja azt vissza az elágazásig.

Az ágakat külön-külön vágja le.

Távolítsa el a vékony vagy gyenge hajtásokat.

Az elhalt, megrongálódott vagy beteg ágakat mindig vágja le.

Hibakeresés



A következő táblázat általános jellegű hibaelhárítási információkat tartalmaz. Az akkumulátor feltöltési szintjelző display kiegészítő információkkal szolgál, amelyek megkönnyíthetik a hiba vagy a probléma azonosítását.

Probléma	Lehetséges ok	Hibaelhárítás
A LED-ek villognak	Az ág túl kemény a vágáshoz	Próbálja meg az ágat egy vékonyabb részén átvágni
	Az akkumulátor vagy a készülék túlmelegedett	Hagyja lehűlni az akkumulátort és a készüléket
	Más üzemzavarok	Keressen fel egy vevőszolgálatot
A vágófej nem működik vagy nem zár	A belső hajtórudazat nem pattant teljesen be	A pengék kézi úton történő összenyomása
	A vágófej / a hosszabbító helytelenül van felszerelve	Szerelje fel helyesen a vágófejet / a hosszabbítót (lásd „A vágófej fel-/leszerelése (lásd az **B** – **C** ábrát)”, Oldal 149) és (lásd „A hosszabbító fel-/leszerelése (lásd az **D** – **E** ábrát)”, Oldal 149)
	Szennyeződés a pengén	Távolítsa el a pengéről a szennyeződéseket
A készülék a vágás közben leáll	Az ág túl kemény a vágáshoz	Próbálja meg az ágat egy vékonyabb részén átvágni
	Az akkumulátor feltöltési szintje túl alacsony	Töltse fel az akkumulátort
	A készülék túlmelegedett	Hagyja lehűlni a készüléket
	Eltompult vagy elromlott pengék	Cserélje ki a pengéket / a vágófejet
	A belső hajtórudazat megrongálódott	Keressen fel egy vevőszolgálatot
Alacsony vágási teljesítmény	Eltompult vagy elromlott pengék	Cserélje ki a pengéket / a vágófejet
	Az akkumulátor meghibásodott	Cserélje ki az akkumulátort
	Meglazult pengecsavar	Keressen fel egy vevőszolgálatot
	A készülék elromlott	Keressen fel egy vevőszolgálatot
A hosszabbítót vagy a vágófejet nem lehet felszerelni	Az alkatrészek rossz helyzetbe vannak beállítva	Szerelje fel helyesen a vágófejet / a hosszabbítót (lásd „A vágófej fel-/leszerelése (lásd az **B** – **C** ábrát)”, Oldal 149) és (lásd „A hosszabbító fel-/leszerelése (lásd az **D** – **E** ábrát)”, Oldal 149)
	A pengék nem nyílnak teljesen szét	Szerelje ismét be és hajtson végre egy vágási ciklust
	Üzemzavar az összeköttetésben	Keressen fel egy vevőszolgálatot
A hosszabbítót vagy a vágófejet nem lehet levenni	A belső hajtórudazat reteszelése nincs kioldva	Ügyeljen arra, hogy a **(4)** rögzítést a lehúzás során felfelé húzza
Túlságos hőfejlődés a motorban	Túl nagymértékű használat	Hagyja lehűlni a készüléket

Probléma	Lehetséges ok	Hibaelhárítás
	A szellőzőnyílás eldugult	Távolítsa el a szennyeződéseket
	Kenésre van szükség	Vigye fel a javasolt kenőpermetet
Túl nagymértékű zajok / rezgések	A készülék elromlott	Keressen fel egy vevőszolgálatot
A 360°-kioldót nem lehet elforgatni vagy benyomni/kihúzni	A 360°-kioldó elromlott	Keressen fel egy vevőszolgálatot
A készülék megszakításokkal működik	Az akkumulátor nincs helyesen behelyezve	Távolítsa el az akkumulátort és helyezze újra be
	A készülék elromlott	Keressen fel egy vevőszolgálatot
A készülék nem működik	Az akkumulátor feltöltési szintje túl alacsony	Töltse fel az akkumulátort
	Az akkumulátor nincs helyesen behelyezve	Távolítsa el az akkumulátort és helyezze újra be
	A készülék / az akkumulátor elromlott	Keressen fel egy vevőszolgálatot

Karbantartás és szerviz

Karbantartás, tisztítás és tárolás

- ▶ **A kerti kisgépen végzendő minden munka (például karbantartás, szerszámcsere, stb.) megkezdése előtt, valamint szállításhoz és tároláshoz vegye ki az akkumulátort a kerti kisgépből.** A kioldó véletlen megérintésekor a készülék sérüléseket okozhat.
- ▶ **A terméket tartsa tisztán, hogy jól és biztonságosan dolgozhasson.**

A penge használat utáni megtisztításához használjon egy nedves kendőt.

Egy biztonságos és hatékony üzem biztosításához tartsa tisztán a terméket és a szellőzőnyílást.

A használat előtt és után vigyen fel kenőanyagpermetet. Ne lélegezze be a kenőanyagpermet aeroszoljait. Csak egy jól szellőztetett helyen vigye fel.

Sohase locsolja le vízzel a terméket.

Sohase mártsa vízbe a terméket.

A terméket egy biztonságos, száraz, és gyerekek által el nem érhető helyen tárolja.

Gondoskodjon arról, hogy minden anya, csap és csavar szorosan meg legyen húzva, hogy biztonságosan lehessen a termékkel dolgozni.

Vizsgálja felül a terméket és a biztonság érdekében cserélje ki az elhasználódott vagy megrongálódott alkatrészeket.

Gondoskodjon arról, hogy cserealkatrészként csak Bosch gyártmányú alkatrészeket használjanak. Ne változtassa meg a berendezést.

Az akkumulátor ápolása

Az akkumulátor optimális használatának biztosítására tartsa be a következő előírásokat és intézkedéseket:

- – Óvja meg az akkumulátort a nedvességtől és a víztől.
- – Az akkumulátort külön, és ne a kerti kisgépben tárolja.
- – Közvetlen napsugárzás esetén ne hagyja az akkumulátort a kerti kisgépben.
- – Az akkumulátor optimális tárolási hőmérséklete 5 °C.
- – Időnként tisztítsa meg az akkumulátor szellőzőrését egy puha, tiszta és száraz ecsettel.

Ha az akkumulátor feltöltése után a készülék már csak lényegesen rövidebb ideig üzemeltethető, akkor az akkumulátor elhasználódott és ki kell cserélni.

Vevőszolgálat és használati tanácsadás

A vevőszolgálat a terméke javításával és karbantartásával, valamint a pótalkatrészekkel kapcsolatos kérdésekre szívesen válaszol. A pótalkatrészekkel kapcsolatos robbantott ábrák és egyéb információk a következő címen is találhatók:
www.bosch-pt.com
A Bosch Használati Tanácsadó Team szívesen segít, ha termékeinkkel és azok tartozékaival kapcsolatos kérdései vannak.

Ha kérdései vannak vagy pótalkatrészeket szeretne rendelni, okvetlenül adja meg a termék típustábláján található 10-jegyű cikkszámot.

Magyarország
Robert Bosch Kft.
1103 Budapest
Gyömrői út. 120.
A www.bosch-pt.hu oldalon online megrendelheti készülékének javítását.
Tel.: +36 1 879 8502
Fax: +36 1 879 8505
info.bsc@hu.bosch.com
www.bosch-pt.hu

További szerviz-címek az alábbi címen találhatók:
www.bosch-pt.com/serviceaddresses

Szállítás

A javasolt lithium-ion-akkumulátorokra a veszélyes árukra vonatkozó előírások érvényesek. A felhasználók az akkumulátorokat a közúti szállításban minden további nélkül szállíthatják.

Ha a szállítással harmadik személyt (például: légi vagy egyéb szállító vállalatot) bíznak meg, akkor figyelembe kell venni a csomagolásra és a megjelölésre vonatkozó különleges köve-

telményeket. Ebben az esetben a küldemény előkészítésébe be kell vonni egy veszélyes áru szakembert.

Csak akkor küldje el az akkumulátort, ha a háza nincs megrongálódva. Ragassza le a nyitott érintkezőket és csomagolja be úgy az akkumulátort, hogy az a csomagoláson belül ne mozoghasson. Kérjük tartsa be az adott országban érvényes, ezen esetleg túlmenő előírásokat.

Hulladékkezelés



A termékeket, az akkumulátorokat, a tartozékokat és a csomagolást a környezetvédelmi szempontoknak megfelelően kell újrafelhasználásra előkészíteni.



Sohase dobja ki a termékeket és az akkumulátorokat/elemeket a háztartási szemétbe!

Csak az EU-tagországok számára:

Az elhasznált termékekre vonatkozó 2012/19/EU európai irányelvnek megfelelően a már nem használható termékeket és az elromlott vagy elhasznált akkumulátorokra/elemekre vonatkozó 2006/66/EK európai irányelvnek megfelelően a már nem használható akkumulátorokat/elemeket külön össze kell gyűjteni és a környezetvédelmi szempontoknak megfelelően kell újrafelhasználásra leadni.

Szakszerűtlen ártalmatlanítás esetén az elhasznált elektromos és elektronikus készülékek a veszélyes anyagok lehetséges jelenléte miatt káros hatással lehetnek a környezetre és az emberek egészségére.

Akkumulátorok/elemek:

Li-ion:

Kérjük vegye figyelembe a (lásd „Szállítás”, Oldal 151) fejezetben leírtakat.

Русский

Только для стран Евразийского экономического союза (Таможенного союза)

В состав эксплуатационных документов, предусмотренных изготовителем для продукции, могут входить настоящее руководство по эксплуатации, а также приложения.

Информация о подтверждении соответствия содержится в приложении.

Информация о стране происхождения указана на корпусе изделия и в приложении.

Дата изготовления указана на последней странице обложки Руководства.

Контактная информация относительно импортера содержится на упаковке.

Срок службы изделия

Срок службы изделия составляет 7 лет. Не рекомендуется к эксплуатации по истечении 5 лет хранения с даты изготовления без предварительной проверки (дату изготовления см. на этикетке).

Указанный срок службы действителен при соблюдении потребителем требований настоящего руководства.

Перечень критических отказов

- не использовать при сильном искрении
- не использовать при появлении сильной вибрации
- не использовать с перебитым или оголённым электрическим кабелем
- не использовать при появлении дыма непосредственно из корпуса изделия

Возможные ошибочные действия персонала

- не использовать с поврежденной рукояткой или поврежденным защитным кожухом
- не использовать на открытом пространстве во время дождя
- не включать при попадании воды в корпус

Критерии предельных состояний

- перетёрт или повреждён электрический кабель
- поврежден корпус изделия

Тип и периодичность технического обслуживания

- Рекомендуется очистить инструмент от пыли после каждого использования.

Хранение

- необходимо хранить в сухом месте
- необходимо хранить вдали от источников повышенных температур и воздействия солнечных лучей
- при хранении необходимо избегать резкого перепада температур
- хранение без упаковки не допускается
- подробные требования к условиям хранения смотрите в ГОСТ 15150-69 (Условие 1)
- Хранить в упаковке предприятия – изготовителя в складских помещениях при температуре окружающей среды от +5 до +40 °С. Относительная влажность воздуха не должна превышать 80 %.

Транспортировка

- категорически не допускается падение и любые механические воздействия на упаковку при транспортировке
- при разгрузке/погрузке не допускается использование любого вида техники, работающей по принципу зажима упаковки
- подробные требования к условиям транспортировки смотрите в ГОСТ 15150-69 (Условие 5)
- Транспортировать при температуре окружающей среды от −50 °С до +50 °С. Относительная влажность воздуха не должна превышать 100 %.

Указания по технике безопасности

Пояснение пиктограмм


Общее указание на наличие опасности.


Прочитайте руководство по эксплуатации.


Не использовать во время дождя.


ПРЕДУПРЕЖДЕНИЕ: Перед работами по техобслуживанию отсоедините аккумулятор.


ПРЕДУПРЕЖДЕНИЕ: Не допускайте на место работы посторонних.


Носите средства защиты глаз и головы.


Носите нескользящую обувь.


Надевайте защитные перчатки.


Не приближайте руки к ножу.

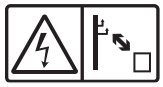
Держитесь на достаточном расстоянии от электропроводки.

Общие указания по технике безопасности для электроинструментов

⚠ ПРЕДУПРЕЖДЕНИЕ **Прочитайте все указания по технике безопасности, инструкции, иллюстрации и спецификации, предоставленные вместе с настоящим электроинструментом.** Несоблюдение каких-либо из указанных ниже инструкций может стать причиной поражения электрическим током, пожара и/или тяжелых травм.

Сохраняйте эти инструкции и указания для будущего использования.

Использованное в настоящих инструкциях и указаниях понятие «электроинструмент» распространяется на электроинструмент с питанием от сети (с сетевым шнуром) и на аккумуляторный электроинструмент (без сетевого шнура).

Безопасность рабочего места

- **Содержите рабочее место в чистоте и хорошо освещенным.** Беспорядок или неосвещенные участки рабочего места могут привести к несчастным случаям.
- **Не работайте с электроинструментами во взрывоопасной атмосфере, напр., содержащей горючие жидкости, воспламеняющиеся газы или пыль.** Электроинструменты искрят, что может привести к воспламенению пыли или паров.
- **Во время работы с электроинструментом не допускайте близко к Вашему рабочему месту детей и посторонних лиц.** Отвлекшись, Вы можете потерять контроль над электроинструментом.
- Оборудование предназначено для работы в бытовых условиях, коммерческих зонах и общественных местах, производственных зонах с малым электропотреблением, без воздействия вредных и опасных производственных факторов. Оборудование предназначено для эксплуатации без постоянного присутствия обсуживающего персонала.

Электробезопасность

- **Штепсельная вилка электроинструмента должна подходить к штепсельной розетке. Ни в коем случае не вносите изменения в штепсельную вилку. Не применяйте переходные штекеры для электроинструментов с защитным заземлением.** Неизмененные штепсельные вилки и подходящие штепсельные розетки снижают риск поражения электротоком.
- **Предотвращайте телесный контакт с заземленными поверхностями, как то: с трубами, элементами отопления, кухонными плитами и холодильниками.** При заземлении Вашего тела повышается риск поражения электротоком.
- **Защищайте электроинструмент от дождя и сырости.** Проникновение воды в электроинструмент повышает риск поражения электротоком.
- **Не разрешается использовать шнур не по назначению. Никогда не используйте шнур для транспортировки или подвески электроинструмента, или для извлечения вилки из штепсельной розетки. Защищайте шнур от воздействия высоких температур, масла, острых кромок или подвижных частей электроинструмента.** Поврежденный или спутанный шнур повышает риск поражения электротоком.
- **При работе с электроинструментом под открытым небом применяйте пригодные для этого кабели-удлинители.** Применение пригодного для работы под открытым небом кабеля-удлинителя снижает риск поражения электротоком.
- **Если невозможно избежать применения электроинструмента в сыром помещении, подключайте электроинструмент через устройство защитного отключения.** Применение устройства защитного отключения снижает риск электрического поражения.

Безопасность людей

- **Будьте внимательны, следите за тем, что делаете, и продуманно начинайте работу с электроинструментом. Не пользуйтесь электроинструментом в усталом состоянии или под воздействием наркотиков, алкоголя или лекарственных средств.** Один момент невнимательности при работе с электроинструментом может привести к серьезным травмам.
- **Применяйте средства индивидуальной защиты. Всегда носите защитные очки.** Использование средств индивидуальной защиты, как то: защитной маски, обуви на нескользящей подошве, защитного шлема или средств защиты органов слуха, в зависимости от вида работы с электроинструментом снижает риск получения травм.
- **Предотвращайте непреднамеренное включение электроинструмента. Перед тем как подключить электроинструмент к сети и/или к аккумулятору, поднять или переносить электроинструмент, убедитесь, что он выключен.** Удержание пальца на выключателе при транспортировке электроинструмента и подключение к сети питания включенного электроинструмента чревато несчастными случаями.
- **Убирайте установочный инструмент или гаечные ключи до включения электроинструмента.** Инструмент или ключ, находящийся во вращающейся части электроинструмента, может привести к травмам.
- **Не принимайте неестественное положение корпуса тела. Всегда занимайте устойчивое положение и сохраняйте равновесие.** Благодаря этому Вы можете лучше контролировать электроинструмент в неожиданных ситуациях.
- **Носите подходящую рабочую одежду. Не носите широкую одежду и украшения. Держите волосы и одежду вдали от подвижных деталей.** Широкая одежда, украшения или длинные волосы могут быть затянуты вращающимися частями.
- **При наличии возможности установки пылеотсасывающих и пылесборных устройств проверяйте их присоединение и правильное использование.** Применение пылеотсоса может снизить опасность, создаваемую пылью.
- **Хорошее знание электроинструментов, полученное в результате частого их использования, не должно приводить к самоуверенности и игнорированию техники безопасности обращения с электроинструментами.** Одно небрежное действие за долю секунды может привести к серьезным травмам.
- ВНИМАНИЕ! В случае возникновения перебоя в работе электроинструмента вследствие полного или частичного прекращения энергоснабжения или повреждения цепи управления энергоснабжением установите выключатель в положение Выкл., убедившись, что он не заблокирован (при его наличии). Отключите сетевую вилку от розетки или отсоедините съёмный аккумулятор. Этим предотвращается неконтролируемый повторный запуск.
- Квалифицированный персонал в соответствии с настоящим руководством подразумевает лиц, которые знакомы с регулировкой, монтажом, вводом эксплуатацию обслуживанием электроинструмента.
- К работе с электроинструментом допускаются лица не моложе 18 лет, изучившие техническое описание, инструкцию по эксплуатации и правила безопасности.
- Изделие не предназначено для использования лицами (включая детей) с пониженными физическими, чувственными или умственными способностями или при отсутствии у них жизненного опыта или знаний, если они не находятся под контролем или не проинструктированы об использовании электроинструмента лицом, ответственным за их безопасность.

Применение электроинструмента и обращение с ним

- **Не перегружайте электроинструмент. Используйте для работы соответствующий специальный электроинструмент.** С подходящим электроинструментом Вы работаете лучше и надежнее в указанном диапазоне мощности.
- **Не работайте с электроинструментом при неисправном выключателе.** Электроинструмент, который не поддается включению или выключению, опасен и должен быть отремонтирован.
- **Перед тем как настраивать электроинструмент, заменять принадлежности или убирать электроинструмент на хранение, отключите штепсельную вилку от розетки сети и/или выньте, если это возможно, аккумулятор.** Эта мера предосторожности предотвращает непреднамеренное включение электроинструмента.
- **Храните электроинструменты в недоступном для детей месте. Не разрешайте пользоваться электроинструментом лицам, которые не знакомы с ним или не читали настоящих инструкций.** Электроинструменты опасны в руках неопытных лиц.
- **Тщательно ухаживайте за электроинструментом и принадлежностями. Проверяйте безупречную функцию и ход движущихся частей электроинструмента, отсутствие поломок или повреждений, отрицательно влияющих на функцию электроинструмента. Поврежденные части должны быть отремонтированы до использования электроинструмента.** Плохое обслуживание электроинструментов является причиной большого числа несчастных случаев.
- **Держите режущий инструмент в заточенном и чистом состоянии.** Заботливо ухоженные режущие инструменты с острыми режущими кромками реже заклиниваются и их легче вести.
- **Применяйте электроинструмент, принадлежности, рабочие инструменты и т. п. в соответствии с настоящими инструкциями. Учитывайте при этом рабочие условия и выполняемую работу.** Использование электроинструментов для непредусмотренных работ может привести к опасным ситуациям.

- ▶ **Держите ручки и поверхности захвата сухими и чистыми, следите чтобы на них чтобы на них не было жидкой или консистентной смазки.** Скользкие ручки и поверхности захвата препятствуют безопасному обращению с инструментом и не дают надежно контролировать его в непредвиденных ситуациях.

Применение и обслуживание аккумуляторного инструмента

- ▶ **Заряжайте аккумуляторы только в зарядных устройствах, рекомендуемых изготовителем.** Зарядное устройство, предусмотренное для определенного вида аккумуляторов, может привести к пожарной опасности при использовании его с другими аккумуляторами.
- ▶ **Применяйте в электроинструментах только предусмотренные для этого аккумуляторы.** Использование других аккумуляторов может привести к травмам и пожарной опасности.
- ▶ **Защищайте неиспользуемый аккумулятор от канцелярских скрепок, монет, ключей, гвоздей, винтов и других маленьких металлических предметов, которые могут закоротить полюса.** Короткое замыкание полюсов аккумулятора может привести к ожогам или пожару.
- ▶ **При неправильном использовании из аккумулятора может потечь жидкость. Избегайте соприкосновения с ней. При случайном контакте промойте соответствующее место водой. Если эта жидкость попадет в глаза, то дополнительно обратитесь к врачу.** Вытекающая аккумуляторная жидкость может привести к раздражению кожи или к ожогам.
- ▶ **Не используйте поврежденные или измененные аккумуляторы или инструменты.** Поврежденные или измененные аккумуляторы могут повести себя непредсказуемо, что может привести к возгоранию, взрыву или риску получения травмы.
- ▶ **Не кладите аккумулятор или инструмент в огонь и не подвергайте их воздействию высоких температур.** Огонь или температура выше 130 °C могут привести к взрыву.
- ▶ **Выполняйте все инструкции по зарядке и не заряжайте аккумулятор или инструмент при температуре, выходящей за указанный в инструкции диапазон.** Неправильная зарядка или зарядка при температурах, выходящих за указанный диапазон, могут повредить батарею и повысить риск возгорания.

Сервис

- ▶ **Ремонт электроинструмента должен выполняться только квалифицированным персоналом и только с применением оригинальных запасных частей.** Этим обеспечивается безопасность электроинструмента.
- ▶ **Никогда не обслуживайте поврежденные аккумуляторы.** Обслуживать аккумуляторы разрешается только производителю или авторизованной сервисной организации.

Указания по технике безопасности для секаторов

- ▶ **Не используйте секатор при плохих погодных условиях, в частности, когда собирается гроза.** Это предотвращает опасность поражения молнией.
- ▶ **Держите шнур питания и электропроводку вне зоны резания.** Шнур питания или электропроводка могут быть скрыты, поэтому их можно непреднамеренно разрезать ножом.
- ▶ **Обязательно держите секатор за изолированные ручки, поскольку нож может задеть скрытую электропроводку.** Контакт ножа с находящейся под напряжением проводкой может зарядить металлические части секатора и привести к поражению электрическим током.
- ▶ **Берегите все части тела от соприкосновения с ножом.** Секундная невнимательность при использовании секатора может привести к серьезным травмам.
- ▶ **Всегда следите за устойчивым положением и используйте секатор, только стоя на земле.** Скользкое или нестабильное основание может привести к потере равновесия и, как следствие, к потере контроля над электроинструментом.
- ▶ **При обрезании напряженных ветвей обязательно считайтесь с возможностью их неожиданного отпружинивания.** При высвобождении механического напряжения древесных волокон выпрямляющиеся напряженные ветки могут попасть в работающего и привести к травмам.
- ▶ **Не используйте секатор, взобравшись на дерево, стоя на лестнице или на неустойчивой поверхности.** Подобное использование секатора может привести к потере равновесия, потере контроля и травмам.
- ▶ **Убедитесь, что все выключатели выключены и аккумулятор извлечен или отключен во время удаления застрявшего срезаемого материала или обслуживания электроинструмента.** Неожиданное включение аккумуляторного секатора при удалении застрявшего срезаемого материала или во время работ по техобслуживанию может привести к тяжелым травмам.
- ▶ **Переносите секатор за ручку при выключенном ноже и следите за тем, чтобы не нажать на выключатель.** Осторожность при переноске секатора снижает риск непреднамеренного включения, в результате которого возникает опасность травмирования ножом.
- ▶ **При транспортировке и хранении секатора всегда надевайте защитный чехол для ножа.** Аккуратное обращение с секатором снижает опасность травмирования ножом.
- ▶ **Во избежание риска поражения электрическим током никогда не применяйте секатор с увеличенной рабочей зоной вблизи линий электропередачи**. Контакт с проводкой или применение вблизи линий электропередачи может привести к травмам или поражению электрическим током, чреватым смертью.

- ▶ **Всегда работайте с секатором с увеличенной рабочей зоной двумя руками.** Крепко держите секатор с увеличенной рабочей зоной обеими руками, чтобы он не вышел из-под контроля.
- ▶ **Всегда надевайте защитную каску, когда работаете с секатором с увеличенной рабочей зоной над головой.** Падающие инородные тела могут причинить тяжелые травмы.

Дополнительные указания по технике безопасности

- ▶ **Это устройство содержит магниты – Не подносите магнит близко к имплантатам и другим медицинским устройствам, таким как кардиостимуляторы или инсулиновые помпы, магнитные носители информации и магниточувствительные устройства.** Магнит генерирует поле, которое может нарушить работу медицинских приборов или привести к необратимой потере данных.
- ▶ Этот инструмент не предназначен для использования лицами (включая детей) с ограниченными физическими, сенсорными или умственными способностями, а также с недостаточным опытом и/или недостаточными знаниями, исключая случаи, когда эксплуатация инструмента осуществляется ими под наблюдением лица, ответственного за их безопасность, либо при получении от этого лица соответствующих инструкций относительно эксплуатации данного инструмента. Следите за детьми и не позволяйте им играть с электроинструментом.
- ▶ Не позволяйте детям пользоваться инструментом; не оставляйте инструмент без присмотра и храните неиспользующийся инструмент в надежном месте, недоступном для детей.
- ▶ **Проверяйте деревья и кусты на наличие посторонних предметов, напр., проволочной ограды или скрытой электропроводки.** Удаляйте эти посторонние предметы.
- ▶ **Держите свободную руку на безопасном расстоянии от рабочей зоны. Не дотрагивайтесь до лезвий.** Они очень острые, Вы можете порезаться.
- ▶ Всегда носите защитные перчатки при работе с электроинструментом или проведении работ по техобслуживанию/очистке, а также при удалении грязи/застрявшего срезаемого материала.
- ▶ Используйте электроинструмент только для предусмотренных для этого работ (см. Применение по назначению).
- ▶ **Не вносите никаких изменений в компоненты электроинструмента. Существует опасность травм.**
- ▶ **Во время работы с электроинструментом не носите открытую обувь.**
- ▶ **Используйте только оригинальные принадлежности Bosch**.

Указания по технике безопасности и указания относительно оптимального обращения с аккумуляторной батареей

- ▶ **Убедитесь, что изделие выключено, прежде чем вставлять аккумуляторную батарею.** Установка аккумуляторной батареи во включенное изделие может привести к несчастному случаю.
- ▶ **Используйте только предусмотренные для данного садового инструмента аккумуляторные батареи производства Bosch**. Использование других аккумуляторных батарей может привести к травмам и чревато возникновением пожара.
- ▶ **Не вскрывайте аккумулятор.** При этом возникает опасность короткого замыкания.



Защищайте аккумулятор от высоких температур (напр., от длительного нагревания на солнце), огня, воды и влаги. Это создает опасность взрыва.

- ▶ **Когда электроинструмент не используется, защищайте неиспользуемый аккумулятор от канцелярских скрепок, монет, ключей, гвоздей, винтов и других небольших металлических предметов, которые могут закоротить полюса.** Короткое замыкание полюсов аккумулятора может привести к ожогам или пожару.
- ▶ **При повреждении и неправильном использовании аккумулятора могут выделяться пары.** Проветрите территорию и обратитесь к врачу при наличии жалоб на состояние здоровья. Вдыхание паров может привести к раздражению дыхательных путей.
- ▶ **Используйте аккумуляторную батарею только в изделиях изготовителя.** Только так аккумулятор защищен от опасной перегрузки.
- ▶ **Острыми предметами, как напр., гвоздем или отверткой, а также внешним силовым воздействием можно повредить аккумуляторную батарею.** Это может привести к внутреннему короткому замыканию, возгоранию с задымлением, взрыву или перегреву аккумуляторной батареи.
- ▶ **Не замыкайте накоротко аккумулятор**. Это создает опасность взрыва.
- ▶ Защищайте аккумуляторную батарею от воздействия влаги и воды.
- ▶ Храните садовый инструмент и аккумулятор только при температуре от −20 °C до 50 °C. Напр., не оставляйте садовый инструмент летом в машине.
- ▶ Время от времени прочищайте вентиляционные прорези аккумулятора мягкой, сухой и чистой кисточкой.

Символы

Следующие символы помогут Вам при чтении и понимании руководства по эксплуатации. Запомните символы и их значение. Правильное толкование символов поможет лучше и безопаснее работать с изделием.

Символ	Значение
	Используйте зарядное устройство только в сухих помещениях.
	Направление движения
	Направление реакции
	Включение
	Выключение
	Разрешенное действие
	Запрещенное действие
CLICK!	Слышимый шум
	Блокировка
	Разблокировка
	Масса
	Принадлежности/запчасти

Описание продукта и услуг



Прочтите все указания по технике безопасности и инструкции. Упущения, допущенные при выполнении приведенных ниже инструкций, могут вызвать поражение электротоком, пожар и/или привести к тяжелым травмам.

Пожалуйста, следуйте указаниям рисунков в начале руководства по эксплуатации.

Применение по назначению

Инструмент предназначен для обрезания веток и растений диаметром до 45 мм (35 мм твердая древесина) в частном секторе.

Разрешается использовать только одну удлинительную штангу.

Изображенные составные части (см. рис. A)

(1) Лезвие
(2) Крючок
(3) Режущая головка
(4) Крепление
(5) Дополнительная рукоятка
(6) Пусковой механизм 360°
(7) Индикатор заряженности аккумуляторной батареи
(8) Удлинитель (1 шт.)
(9) Защитная крышка лезвий
(10) Кнопка разблокировки аккумулятора
(11) Аккумуляторная батарея[a)]
(12) Зарядное устройство[a)]

a) **Эти принадлежности не входят в стандартный комплект поставки.**

Технические данные

Секатор		AdvancedPrune 18V-45
Артикульный номер		**3 600 HC5 ...**
Номинальное напряжение	В	18
Макс. производительность резания	мм	45 (мягкая древесина)
	мм	35 (твердая древесина)
Длина изделия без удлинителя	м	1,2
Длина изделия с удлинителем	м	1,8
Масса		
– без аккумуляторной батареи	кг	2,3
– без аккумуляторной батареи и с удлинителем[A)]	кг	2,8
Серийный номер		См. серийный номер (заводскую табличку) на изделии
Рекомендуемая температура окружающей среды во время зарядки	°C	0... +35

Секатор		AdvancedPrune 18V-45
допустимая температура окружающей среды при хранении	°C	-20… +50
разрешенная температура окружающей среды при эксплуатации [B]	°C	0… +40
Тип аккумулятора		PBA 18V…W-. 1,5 А·ч, 2,0 А·ч, 2,5 А·ч, 3,0 А·ч, 4,0 А·ч, 5,0 А·ч, 6,0 А·ч

A) **Эти принадлежности не входят в стандартный комплект поставки.**

B) ограниченная мощность при температуре < 0 °C

Данные по шуму и вибрации

		3 600 HC5 …
Шумовая эмиссия определена в соответствии с **EN 62841-1**		
А-взвешенный уровень шума от агрегата обычно:		
– Уровень звукового давления	дБ(А)	**70**
– Погрешность K	дБ	**3**
– Уровень звуковой мощности	дБ(А)	**78**
– Погрешность K	дБ	**3**
Суммарная вибрация a_h (векторная сумма трех направлений) и погрешность K определены в соответствии с **EN 62841-1**		
– Вибрация a_h	$м/с^2$	**0,5**
– Погрешность K	$м/с^2$	**1,5**

Указанные в настоящих инструкциях уровень вибрации и значение шумовой эмиссии измерены по методике измерения, прописанной в стандарте, и могут быть использованы для сравнения электроинструментов. Они также пригодны для предварительной оценки уровня вибрации и шумовой эмиссии.

Уровень вибрации и значение шумовой эмиссии указаны для основных видов работы с электроинструментом. Однако если электроинструмент будет использован для выполнения других работ с применением непредусмотренных изготовителем рабочих инструментов или техническое обслуживание не будет отвечать предписаниям, то значения уровня вибрации и шумовой эмиссии могут быть иными. Это может значительно повысить общий уровень вибрации и общую шумовую эмиссию в течение всей продолжительности работы.

Монтаж

- ▶ **Во время снятия трубки/режущей головки держитесь за крепление.**
- ▶ Во время всех работ по монтажу надевайте на лезвия защитную крышку.
- ▶ Перед началом работ выполните полный цикл резания, чтобы проверить полноту соединения штанг.

Монтаж/демонтаж режущей головки (см. рис. B – C)

Как показано на рисунке **B**, вставьте режущую головку **(3)** в электроинструмент и выровняйте стрелки одна относительно другой.

Вдавите режущую головку **(3)** в электроинструмент.

Поверните крепление **(4)** до конца вправо, чтобы закрепить режущую головку **(3)**.

Чтобы снять режущую головку **(3)**, открутите крепление **(4)**, возьмитесь за красный поворотный замок **(4)** и снимите режущую головку **(3)**.

Демонтаж осуществляется в обратной последовательности.

Указание: Снимая режущую головку, надежно удерживайте ее и тяните за крепление **(4)**.

Монтаж/демонтаж удлинителя (см. рис. D – E)

- ▶ **Всегда применяйте с электроинструментом только одну удлинительную штангу.**

Снимите режущую головку.

Вставьте удлинитель **(8)** в электроинструмент.

Вдавите удлинитель **(8)** в электроинструмент.

Поверните крепление **(4)** вправо, чтобы закрепить удлинитель **(8)**.

Наденьте режущую головку **(3)** на удлинитель **(8)**.

Вдавите режущую головку **(3)** в удлинитель **(8)**.

Поверните крепление **(4)** вправо, чтобы закрепить режущую головку **(3)** на удлинителе **(8)**.

Демонтаж осуществляется в обратной последовательности.

Указание: Снимая телескопическую рукоятку, надежно удерживайте ее и тяните за крепление **(4)**.

Переноска электроинструмента (см. рис. F)

Не носите электроинструмент за спусковой крючок 360° **(6)** или за удлинитель **(8)**. Крепко удерживайте электроинструмент за дополнительную рукоятку **(5)**.

Включение

- ▶ **Перед выполнением любых манипуляций с электроинструментом (напр., техобслуживания, смены рабочего инструмента и т.д.), а также при транспортировке и хранении или в случае неполадки извлекайте аккумулятор из электроинструмента.** При непреднамеренном приведении выключателя в действие возникает опасность травм.

Установка/извлечение аккумулятора (см. рис. G)

Указание: Использование несоответствующих аккумуляторов может привести к сбоям в работе или повреждению изделия.

Вставьте заряженный аккумулятор **(11)**. Убедитесь, что аккумулятор вставлен полностью.

Чтобы извлечь аккумулятор **(11)** из электроинструмента, нажмите кнопку разблокировки аккумуляторной батареи **(10)** и извлеките аккумулятор.

Индикатор заряженности аккумуляторной батареи (см. рис. H)

При включенном электроинструменте индикатор заряженности аккумуляторной батареи **(7)** дает информацию о доступном заряде аккумулятора или перегрузке.

Светодиод	Емкость
Постоянное свечение в течение 5 секунд 3 зеленых светодиодов	>60 %
Постоянное свечение в течение 5 секунд 2 зеленых светодиодов	30 – 60 %
Постоянное свечение в течение 5 секунд 1 зеленого светодиода	10 – 30 %
Медленно мигающий свет 1 зеленого светодиода	<10 %
Мигают 3 светодиода	Перегрузка / перегрев / неполадка

Работа с инструментом

Работа с пусковым механизмом 360° (см. рис. I)

Включите пусковой механизм 360° **(6)**, повернув его по часовой стрелке, а затем осторожно потяните пусковой механизм 360° **(6)** назад, чтобы задействовать лезвия и выполнить рез.

При отпускании пускового механизма 360° **(6)** лезвия **(1)** открываются и готовы к выполнению следующего реза.

Указания по работе

- ▶ **Перед выполнением любых манипуляций с электроинструментом (напр., техобслуживания, смены рабочего инструмента и т.д.), а также при транспортировке и хранении или в случае неполадки извлекайте аккумулятор из электроинструмента.** При непреднамеренном приведении выключателя в действие возникает опасность травм.

Советы по резанию (см. рис. J – L)

Не работайте с электроинструментом при неудобном положении тела. Без защитных перчаток или при вставленном аккумуляторе это может привести к тяжелым травмам.

Всегда работайте с электроинструментом, держа его обеими руками. Никогда не касайтесь лезвий без защитных перчаток или при вставленном аккумуляторе.

Секатор предназначен для использования оператором, который стоит на земле, а не на лестнице или другой нестойкой опоре.

Благодаря пусковому механизму 360° **(6)** электроинструмент можно держать в различных рабочих положениях.

Пусковой механизм 360° **(6)** позволяет полностью повернуть рабочий инструмент, чтобы подстроить режущую головку под соответствующую работу.

Используйте крючок **(2)**, чтобы притянуть к себе уже срезанные, запутавшиеся ветки.

Если лезвие застряло в ветке, слегка наклоняйте рабочий инструмент взад-вперед в направлении резания.

При обрезке деревьев всегда носите рекомендованные средства индивидуальной защиты.

Для обеспечения здорового отрастания никогда нельзя резать слишком близко к стволу.

Если Вы полностью удаляете несущую ветвь, срезайте ее до самого ее разветвления.

Срезайте ветви по отдельности.

Удаляйте тонкие и слабые побеги.

Всегда удаляйте отмершие, поврежденные или больные ветки.

Поиск неисправностей



В следующей таблице содержится общая информация об устранении неполадок. Индикатор заряженности аккумулятора предоставляет дополнительную информацию, которую можно использовать для идентификации ошибки или проблемы.

Проблема	Возможная причина	Устранение
Светодиоды мигают	Ветка слишком твердая для резания	Попробуйте резать ветку в более узком месте
	Аккумулятор или электроинструмент перегрелся	Дайте аккумулятору или электроинструменту остыть
	Прочие неполадки	Обратитесь в сервисную мастерскую
Режущая головка не работает или не закрывается	Внутренние приводные штанги не вошли в зацепление полностью	Сдавите лезвия вручную
	Режущая головка/удлинитель неправильно монтированы	Правильно монтируйте режущую головку/удлинитель (см. „Монтаж/демонтаж режущей головки (см. рис. **B** – **C**)“, Страница 158) и (см. „Монтаж/демонтаж удлинителя (см. рис. **D** – **E**)“, Страница 158)
	Грязь на лезвиях	Удалите грязь с лезвий
Электроинструмент останавливается при резании	Ветка слишком твердая для резания	Попробуйте резать ветку в более узком месте
	Слишком низкий заряд аккумуляторной батареи	Зарядите аккумуляторную батарею
	Электроинструмент перегрелся	Дайте электроинструменту остыть
	Тупые или поврежденные лезвия	Замените лезвия/режущую головку
	Внутренние приводные штанги повреждены	Обратитесь в сервисную мастерскую
Пониженная производительность резания	Тупые или поврежденные лезвия	Замените лезвия/режущую головку
	Аккумулятор неисправен	Замените аккумулятор
	Ослабленный винт лезвий	Обратитесь в сервисную мастерскую
	Электроинструмент неисправен	Обратитесь в сервисную мастерскую
Невозможно монтировать удлинитель или режущую головку	Неправильное положение деталей	Правильно монтируйте режущую головку/удлинитель (см. „Монтаж/демонтаж режущей головки (см. рис. **B** – **C**)“, Страница 158) и (см. „Монтаж/демонтаж удлинителя (см. рис. **D** – **E**)“, Страница 158)
	Лезвия не открываются полностью	Снова монтируйте их и выполните цикл резания
	Неполадка соединения	Обратитесь в сервисную мастерскую
Удлинитель или режущая головка не снимаются	Внутренние приводные штанги не разблокированы	Следите за тем, чтобы крепление **(4)** во время снятия было отведено вверх
Чрезмерное тепло от двигателя	Чрезмерное использование	Дайте электроинструменту остыть
	Вентиляционные щели забились	Удалите грязь
	Необходима смазка	Нанесите рекомендованный смазочный спрей
Чрезмерный шум/вибрация	Электроинструмент неисправен	Обратитесь в сервисную мастерскую

Проблема	Возможная причина	Устранение
Пусковой механизм 360° не поворачивается или не вдавливается/не оттягивается	Пусковой механизм 360° неисправен	Обратитесь в сервисную мастерскую
Электроинструмент работает с перебоями	Аккумулятор неправильно вставлен	Извлеките аккумулятор и вставьте его снова
	Электроинструмент неисправен	Обратитесь в сервисную мастерскую
Электроинструмент не работает	Слишком низкий заряд аккумуляторной батареи	Зарядите аккумуляторную батарею
	Аккумулятор неправильно вставлен	Извлеките аккумулятор и вставьте его снова
	Электроинструмент/аккумулятор неисправен	Обратитесь в сервисную мастерскую

Техобслуживание и сервис

Техобслуживание, очистка и хранение

- ▶ **Извлекайте аккумулятор перед выполнением любых манипуляций с садовым инструментом (напр., работах по техническому обслуживанию, замене рабочего инструмента и т.п.), а также при транспортировке и хранении садового инструмента.** При непреднамеренном включении возникает опасность травмирования.
- ▶ **Для качественной и надежной работы содержите изделие в чистоте.**

Используйте влажную тряпку, чтобы очистить лезвия после работы.

Для обеспечения безопасной и эффективной работы содержите изделие и вентиляционные щели в чистоте.

Перед использованием и после использования наносите смазочный спрей. Не вдыхайте аэрозоль смазочного спрея. Наносите его в хорошо проветриваемом месте.

Никогда не обрызгивайте изделие водой.

Никогда не окунайте изделие в воду.

Кладите изделие на хранение в надежное, сухое и недоступное для детей место.

Проверяйте все гайки, болты и винты на предмет прочной посадки с целью обеспечения безопасного рабочего состояния изделия.

Проверяйте изделие и для надежности заменяйте износившиеся или поврежденные детали.

Для замены используйте оригинальные запасные части фирмы Bosch. Не изменяйте инструмент.

Реализацию продукции разрешается производить в магазинах, отделах (секциях), павильонах и киосках, обеспечивающих сохранность продукции, исключающих попадание на неё атмосферных осадков и воздействие источников повышенных температур (резкого перепада температур), в том числе солнечных лучей.

Продавец (изготовитель) обязан предоставить покупателю необходимую и достоверную информацию о продукции, обеспечивающую возможность её правильного выбора. Информация о продукции в обязательном порядке должна содержать сведения, перечень которых установлен законодательством Российской Федерации.

Если приобретаемая потребителем продукция была в употреблении или в ней устранялся недостаток (недостатки), потребителю должна быть предоставлена информация об этом.

В процессе реализации продукции должны выполняться следующие требования безопасности:

- Продавец обязан довести до сведения покупателя фирменное наименование своей организации, место её нахождения (адрес) и режим её работы;
- Образцы продукции в торговых помещениях должны обеспечивать возможность ознакомления покупателя с надписями на изделиях и исключать любые самостоятельные действия покупателей с изделиями, приводящие к запуску изделий, кроме визуального осмотра;
- Продавец обязан довести до сведения покупателя информацию о подтверждении соответствия этих изделий установленным требованиям, о наличии сертификатов или деклараций о соответствии;
- Запрещается реализация продукции при отсутствии (утрате) её идентификационных признаков, с истёкшим сроком годности, следами порчи и без инструкции (руководства) по эксплуатации, обязательного сертификата соответствия либо знака соответствия.

Уход за аккумулятором

Чтобы гарантировать оптимальную работу аккумулятора, соблюдайте следующие указания и принимайте следующие меры:

- Защищайте аккумуляторную батарею от воздействия влаги и воды.
- Храните аккумулятор отдельно от садового инструмента.
- При прямых солнечных лучах не оставляйте аккумулятор в садовом инструменте.
- Оптимальная температура хранения аккумулятора составляет 5 °C.
- Время от времени прочищайте вентиляционные прорези аккумулятора мягкой, сухой и чистой кисточкой.

Значительное сокращение продолжительности работы аккумуляторной батареи после зарядки указывает на то,

что аккумуляторная батарея исчерпала свой ресурс и ее необходимо заменить.

Сервис и консультирование на предмет использования продукции

Сервисный отдел ответит на все Ваши вопросы по ремонту и обслуживанию Вашего продукта, а также по запчастям. Сборочные чертежи и информация о запасных частях находятся на: **www.bosch-pt.com**
Консультанты по вопросам применения Bosch с удовольствием помогут Вам при вопросах в отношении наших продуктов и принадлежностей к ним.

Пожалуйста, во всех запросах и заказах запчастей обязательно указывайте 10-значный товарный номер по заводской табличке изделия.

Для региона: Россия, Беларусь, Казахстан
Гарантийное обслуживание и ремонт электроинструмента, с соблюдением требований и норм изготовителя производятся на территории всех стран только в фирменных или авторизованных сервисных центрах «Роберт Бош». ПРЕДУПРЕЖДЕНИЕ! Использование контрафактной продукции опасно в эксплуатации, может привести к ущербу для Вашего здоровья. Изготовление и распространение контрафактной продукции преследуется по Закону в административном и уголовном порядке.

Россия
Уполномоченная изготовителем организация:
ООО «Роберт Бош» Вашутинское шоссе, вл. 24
141400, г. Химки, Московская обл.
Тел.: +7 800 100 8007
E-Mail: info.powertools@ru.bosch.com
www.bosch-pt.ru

Прочие сервисные адреса находятся на:

www.bosch-pt.com/serviceaddresses

В случае выхода электроинструмента из строя в течение гарантийного срока эксплуатации по вине изготовителя, владелец имеет право на бесплатный гарантийный ремонт, при соблюдении следующих условий:
- отсутствие механических повреждений;
- отсутствие признаков нарушения требований руководства по эксплуатации
- наличие в руководстве по эксплуатации отметки продавца о продаже и подписи покупателя;
- соответствие серийного номера электроинструмента и серийному номеру в гарантийном талоне;
- отсутствие следов неквалифицированного ремонта.

Гарантия не распространяется на:
- любые поломки, связанные с форс-мажорными обстоятельствами;
- нормальный износ: электроинструмента, так же, как и все электрические.

Гарантией не покрывается ремонт, потребность в котором возникает вследствие нормального износа, сокращающего срок службы таких частей инструмента, как присоединительные контакты, провода, щётки и т.п.:
- естественный износ (полная выработка ресурса);
- оборудование и его части, выход из строя которых стал следствием неправильной установки, несанкционированной модификации, неправильного применения, нарушение правил обслуживания или хранения;
- неисправности, возникшие в результате перегрузки электроинструмента. (К безусловным признакам перегрузки инструмента относятся: появление цвета побежалости, деформация или оплавление деталей и узлов электроинструмента, потемнение или обугливание изоляции проводов электродвигателя под действием высокой температуры.)

Транспортировка

На вложенные литий-ионные аккумуляторные батареи распространяются требования в отношении транспортировки опасных грузов. Аккумуляторные батареи могут перевозиться самим пользователем автомобильным транспортом без необходимости соблюдения дополнительных норм.

При пересылке третьими лицами (напр.: самолетом или транспортным экспедитором) необходимо соблюдать особые требования к упаковке и маркировке. В этом случае при подготовке груза к отправке необходимо участие эксперта по опасным грузам.

Пересылайте аккумуляторную батарею только в том случае, если корпус не поврежден. Заклейте открытые контакты и упакуйте аккумуляторную батарею так, чтобы она не болталась в упаковке. Соблюдайте, пожалуйста, также возможные дополнительные национальные предписания.

Утилизация



Изделия, аккумуляторные батареи, принадлежности и упаковку нужно сдавать на экологически чистую рекуперацию.



Не выбрасывайте изделия и аккумуляторные батареи/батарейки в бытовой мусор!

Только для стран-членов ЕС:

В соответствии с европейской директивой 2012/19/ЕС и европейской директивой 2006/66/ЕС отслужившие изделия и поврежденные или использованные аккумуляторы/батарейки следует собирать отдельно и сдавать на экологически чистую рекуперацию.

При неправильной утилизации отработанное электрическое и электронное оборудование может оказать вредное воздействие на окружающую среду и здоровье человека из-за возможного присутствия опасных веществ.

Аккумуляторы, батареи:

Литиево-ионный:

Пожалуйста, соблюдайте указания раздела (см. „Транспортировка“, Страница 162).

Українська

Вказівки з техніки безпеки

Пояснення щодо символів


Загальна вказівка про небезпеку.


Прочитайте цю інструкцію з експлуатації.


Не використовувати під дощем.


ПОПЕРЕДЖЕННЯ: Перед роботами з технічного обслуговування від'єднайте акумуляторну батарею.


ПОПЕРЕДЖЕННЯ: Не допускайте сторонніх осіб на місце роботи.


Вдягайте засоби захисту очей і голови.


Носіть взуття, що не ковзається.


Вдягайте захисні рукавички.


Тримайте руки на відстані від ножа.


Тримайте достатню відстань від електропроводки.

Загальні вказівки з техніки безпеки для електроінструментів

⚠ ПОПЕРЕДЖЕННЯ **Прочитайте всі вказівки з техніки безпеки, інструкції, ілюстрації та специфікації, надані з цим електроінструментом.** Невиконання усіх поданих нижче інструкцій може призвести до ураження електричним струмом, пожежі і/або серйозної травми.

Добре зберігайте на майбутнє ці попередження і вказівки.

Під поняттям «електроінструмент» в цих застереженнях мається на увазі електроінструмент, що працює від мережі (з електрокабелем) або від акумуляторної батареї (без електрокабелю).

Безпека на робочому місці

- ▶ **Тримайте своє робоче місце в чистоті і забезпечте добре освітлення робочого місця.** Безлад або погане освітлення на робочому місці можуть призвести до нещасних випадків.
- ▶ **Не працюйте з електроінструментом у середовищі, де існує небезпека вибуху внаслідок присутності горючих рідин, газів або пилу.** Електроінструменти можуть породжувати іскри, від яких може займатися пил або пари.
- ▶ **Під час праці з електроінструментом не підпускайте до робочого місця дітей та інших людей.** Ви можете втратити контроль над електроінструментом, якщо Ви не будете зосереджені на виконанні роботи.

Електрична безпека

- ▶ **Штепсель електроінструмента повинен пасувати до розетки. Не дозволяється міняти щось в штепселі. Для роботи з електроінструментами, що мають захисне заземлення, не використовуйте адаптери.** Використання оригінального штепселя та належної розетки зменшує ризик ураження електричним струмом.
- ▶ **Уникайте контакту частин тіла із заземленими поверхнями, напр., трубами, батареями опалення, плитами та холодильниками.** Коли Ваше тіло заземлене, існує збільшена небезпека ураження електричним струмом.
- ▶ **Захищайте електроінструменти від дощу і вологи.** Попадання води в електроінструмент збільшує ризик ураження електричним струмом.
- ▶ **Не використовуйте мережний шнур живлення не за призначенням. Ніколи не використовуйте мережний шнур для перенесення або перетягування електроінструмента або витягання штепселя з розетки. Захищайте кабель від тепла, мастила, гострих країв та рухомих деталей електроінструмента.** Пошкоджений або закручений кабель збільшує ризик ураження електричним струмом.
- ▶ **Для зовнішніх робіт обов'язково використовуйте лише такий подовжувач, що придатний для зовнішніх робіт.** Використання подовжувача, що розрахований на зовнішні роботи, зменшує ризик ураження електричним струмом.
- ▶ **Якщо не можна запобігти використанню електроінструмента у вологому середовищі, використовуйте пристрій захисного вимкнення.** Використання пристрою захисного вимкнення зменшує ризик ураження електричним струмом.

Безпека людей

- ▶ **Будьте уважними, слідкуйте за тим, що Ви робите, та розсудливо поводьтеся під час роботи з**

електроінструментом. Не користуйтеся електроінструментом, якщо Ви стомлені або знаходитеся під дією наркотиків, спиртних напоїв або ліків. Мить неуважності при користуванні електроінструментом може призвести до серйозних травм.

- **Використовуйте засоби індивідуального захисту. Завжди вдягайте захисні окуляри.** Застосування засобів індивідуального захисту для відповідних умов, напр., захисної маски, спецвзуття, що не ковзається, каски та навушників, зменшує ризик травм.
- **Уникайте випадкового вмикання. Перш ніж увімкнути електроінструмент в електромережу або під'єднати акумуляторну батарею, брати його в руки або переносити, впевніться в тому, що електроінструмент вимкнений.** Тримання пальця на вимикачі під час перенесення електроінструмента або підключення в розетку увімкнутого електроінструмента може призвести до травм.
- **Перед тим, як вмикати електроінструмент, приберіть налагоджувальні інструменти або гайковий ключ.** Перебування налагоджувального інструмента або ключа в частині електроінструмента, що обертається, може призвести до травм.
- **Уникайте неприродного положення тіла. Завжди зберігайте стійке положення та тримайте рівновагу.** Це дозволить Вам краще контролювати електроінструмент у небезпечних ситуаціях.
- **Вдягайте придатний одяг. Не вдягайте просторий одяг та прикраси. Не підставляйте волосся й одяг до деталей, що рухаються.** Просторий одяг, довге волосся та прикраси можуть потрапити в деталі, що рухаються.
- **Якщо існує можливість монтувати пиловідсмоктувальні або пилоуловлюючі пристрої, переконайтеся, щоб вони були добре під'єднані та правильно використовувалися.** Використання пиловідсмоктувального пристрою може зменшити небезпеки, зумовлені пилом.
- **Добре знання електроінструментів, отримане в результаті частого їх використання, не повинно призводити до самовпевненості й ігнорування принципів техніки безпеки.** Необережна дія може в одну мить призвести до важкої травми.

Правильне поводження та користування електроінструментами

- **Не перевантажуйте електроінструмент. Використовуйте такий електроінструмент, що спеціально призначений для відповідної роботи.** З придатним електроінструментом Ви з меншим ризиком отримаєте кращі результати роботи, якщо будете працювати в зазначеному діапазоні потужності.
- **Не користуйтеся електроінструментом з пошкодженим вимикачем.** Електроінструмент, який не вмикається або не вимикається, є небезпечним і його треба відремонтувати.
- **Перед тим, як регулювати що-небудь в електроінструменті, міняти приладдя або ховати електроінструмент, витягніть штепсель із розетки та/або витягніть акумуляторну батарею.** Ці попереджувальні заходи з техніки безпеки зменшують ризик випадкового запуску електроінструмента.
- **Ховайте електроінструменти, якими Ви саме не користуєтеся, від дітей. Не дозволяйте користуватися електроінструментом особам, що не знайомі з його роботою або не читали ці вказівки.** Використання електроінструментів недосвідченими особами може бути небезпечним.
- **Старанно доглядайте за електроінструментами і приладдям. Перевіряйте, щоб рухомі деталі електроінструмента були правильно розташовані та не заїдали, не були пошкодженими або у будь-якому іншому стані, який міг би вплинути на функціонування електроінструмента. Пошкоджені електроінструменти потрібно відремонтувати, перш ніж користуватися ними знову.** Велика кількість нещасних випадків спричиняється поганим доглядом за електроінструментами.
- **Тримайте різальні інструменти нагостреними та в чистоті.** Старанно доглянуті різальні інструменти з гострим різальним краєм менше застряють та легші в експлуатації.
- **Використовуйте електроінструмент, приладдя до нього, робочі інструменти тощо відповідно до цих вказівок. Беріть до уваги при цьому умови роботи та специфіку виконуваної роботи.** Використання електроінструментів для робіт, для яких вони не передбачені, може призвести до небезпечних ситуацій.
- **Тримайте рукоятки і поверхні захвату сухими і чистими, слідкуйте, щоб на них не було оливи або густого мастила.** Слизькі рукоятки і поверхні захвату унеможливлюють безпечне поводження з електроінструментом та його контролювання в неочікуваних ситуаціях.

Правильне поводження та користування електроінструментами, що працюють на акумуляторних батареях

- **Заряджайте акумуляторні батареї лише в заряджувальних пристроях, рекомендованих виготовлювачем.** Використання заряджувального пристрою для акумуляторних батарей, для яких він не передбачений, може призводити до пожежі.
- **Використовуйте в електроінструментах лише рекомендовані акумуляторні батареї.** Використання інших акумуляторних батарей може призводити до травм та пожежі.
- **Не зберігайте акумуляторну батарею, якою Ви саме не користуєтеся, поряд із канцелярськими скріпками, ключами, цвяхами, гвинтами та іншими невеликими металевими предметами, які можуть спричинити перемикання контактів.** Коротке

замикання між контактами акумуляторної батареї може спричиняти опіки або пожежу.

- ▶ **При неправильному використанні з акумуляторної батареї може потекти рідина. Уникайте контакту з нею. При випадковому контакті промийте відповідне місце водою. Якщо рідина потрапила в очі, додатково зверніться до лікаря.** Акумуляторна рідина може спричиняти подразнення шкіри або опіки.
- ▶ **Не використовуйте пошкоджені або модифіковані акумулятори або електроінструменти.** Пошкоджені або модифіковані акумулятори можуть повестися неочікувано, що може призвести до пожежі, вибуху або ризику травми.
- ▶ **Не піддавайте акумулятор або електроінструмент дії вогню або високих температур.** Вогонь або температури вищі за 130 °C можуть призвести до вибуху.
- ▶ **Виконуйте всі вказівки із заряджання і не заряджайте акумулятор або електроінструмент за температур, що виходять за вказані в інструкції межі.** Неправильне заряджання або заряджання за температур, що виходять за вказані межі, може пошкодити батарею і підвищити ризик займання.

Сервіс

- ▶ **Віддавайте свій електроінструмент на ремонт лише кваліфікованим фахівцям та лише з використанням оригінальних запчастин.** Це забезпечить роботу пристрою протягом тривалого часу.
- ▶ **Ніколи не обслуговуйте пошкоджені акумулятори.** Обслуговувати акумулятори дозволяється лише виробнику або авторизованим сервісним організаціям.

Вказівки з техніки безпеки для секаторів

- ▶ **Не використовуйте секатор за поганих погодних умов, зокрема, коли збирається гроза.** Це зменшує небезпеку ураження блискавкою.
- ▶ **Тримайте всі шнури живлення та електропроводку на відстані від зони різання.** Шнур живлення або електропроводка можуть бути приховані і можуть бути ненавмисно перерізані ножем.
- ▶ **Під час робіт, коли ніж може зачепити заховану електропроводку, тримайте секатор лише за ізольовані рукоятки.** Зачеплення ножем електропроводки, що знаходиться під напругою, може зарядити металеві частини секатора та призвести до ураження електричним струмом.
- ▶ **Бережіть всі частини тіла від контакту з ножем.** Мить неуважності під час користування секатором може призвести до серйозних травм.
- ▶ **Завжди слідкуйте за стійким положенням і користуйтеся секатором, лише якщо стоїте на землі.** Слизька або нестабільна основа може призвести до втрати рівноваги або контролю над електроінструментом.
- ▶ **Під час різання гілок, що знаходяться у пружному стані, майте на увазі, що гілка може розігнутися.** У разі вивільнення напруги у деревному волокні гілка, що була напружена, може вдарити оператора та призвести до травм.
- ▶ **Не використовуйте секатор, залізши на дерево, стоячи на драбині або на нестійкій поверхні.** Використання секатора у такий спосіб може призвести до втрати рівноваги, втрати контролю та травмування.
- ▶ **Переконайтеся, що вимикач вимкнений і акумуляторна батарея вийнята або вимкнена, коли видаляєте зрізаний матеріал, що застряг, або обслуговуєте електроінструмент.** Несподіване увімкнення секатора під час видалення зрізаного матеріалу, що застряг, або робіт з технічного обслуговування може призвести до важких травм.
- ▶ **Переносьте секатор за ручку з вимкненим ножем і слідкуйте за тим, щоб не натиснути на вимикач.** Обережність під час перенесення секатора знижує ризик ненавмисного вмикання, через яке може виникнути небезпека травмування ножем.
- ▶ **На час транспортування чи зберігання секатора завжди надівайте захисну кришку для ножа.** Обережне поводження із секатором знижує небезпеку поранення ножем.
- ▶ **Для запобігання ризику ураження електричним струмом ніколи не використовуйте секатор зі збільшеною робочою зоною поблизу ліній електропередачі**. Контакт з проводкою або використання поблизу ліній електропередачі може призвести до травм або ураження електричним струмом з можливими смертельними наслідками.
- ▶ **Завжди працюйте із секатором зі збільшеною робочою зоною двома руками.** Міцно тримайте секатор зі збільшеною робочою зоною обома руками для запобігання втраті контролю.
- ▶ **Завжди вдягайте захисну каску, коли працюєте із секатором зі збільшеною робочою зоною над головою.** Чужорідні предмети, що падають, можуть призвести до важких травм.

Додаткові вказівки з техніки безпеки

- ▶ **Цей пристрій містить магніти – не підносьте магніт близько до імплантатів та інших медичних пристроїв, як-от кардіостимуляторів або інсулінових насосів, магнітних носіїв інформації та магніточутливих пристроїв.** Магніт генерує поле, яке може порушити роботу медичного обладнання або призвести до незворотної втрати даних.
- ▶ Цей інструмент не придатний для використання особами (включаючи дітей) з обмеженими фізичним, сенсорними або розумовими здібностями або особами, у яких бракує досвіду та знань. Це дозволяється робити лише у тому випадку, якщо за ними спостерігає особа, що відповідає за їхню

безпеку, або вони отримали від неї вказівки щодо того, як слід використовувати інструмент.
Доглядайте за дітьми, щоб переконатися, що вони не грають з цим електроінструментом.

- ▶ Не дозволяйте дітям користуватися інструментом; не залишайте інструмент без нагляду і зберігайте інструменти, якими Ви саме не користуєтеся, у недоступному для дітей місці.
- ▶ **Перевіряйте дерева і кущі на наявність сторонніх предметів, як-от дротяних огорож і прихованої електропроводки.** Видаляйте ці предмети.
- ▶ **Тримайте вільну руку на безпечній відстані від робочої зони. Не торкайтеся до лез.** Вони дуже гострі, Ви можете порізатись.
- ▶ Завжди вдягайте захисні рукавиці, коли працюєте з електроінструментом або хочете виконати роботи з технічного обслуговування/очищення або видалення бруду/зрізаного матеріалу, що застряг.
- ▶ Використовуйте електроінструмент лише для передбачених для нього робіт (див. Призначення електроінструмента).
- ▶ **Не змінюйте жодні компоненти електроінструмента. Існує небезпека поранення.**
- ▶ **Під час використання електроінструмента не носіть відкрите взуття.**
- ▶ **Використовуйте лише оригінальне приладдя Bosch**.

Вказівки з техніки безпеки та вказівки щодо оптимального поводження з акумуляторною батареєю

- ▶ **Перед тим, як вставляти акумуляторну батарею, переконайтеся, що виріб вимкнений.** Встромляння акумуляторної батареї у ввімкнутий виріб може призвести до нещасного випадку.
- ▶ **Використовуйте лише акумуляторні батареї Bosch, передбачені для цього садового інструменту.** Використання інших акумуляторних батарей може призвести до травми і небезпеки пожежі.
- ▶ **Не відкривайте акумуляторну батарею.** Існує небезпека короткого замикання.





Захищайте акумуляторну батарею від високих температур (напр., від тривалого впливу сонячних променів), вогню, води та вологи. Існує небезпека вибуху.

- ▶ **Коли електроінструмент не використовується, не зберігайте акумуляторну батарею, якою Ви саме не користуєтесь, поряд із канцелярськими скріпками, ключами, гвіздками, гвинтами та іншими невеликими металевими предметами, які можуть спричинити перемикання контактів.** Коротке замикання між контактами акумуляторної батареї може спричинити опіки або пожежу.
- ▶ **У разі пошкодження або неправильного використання акумуляторної батареї може виходити пара.** Забезпечте добре провітрювання і – у разі скарг – зверніться до лікаря. Пара може викликати подразнення дихальних шляхів.
- ▶ **Використовуйте акумуляторну батарею лише у виробах виробника.** Лише за таких умов акумулятор буде захищений від небезпечного перевантаження.
- ▶ **Гострими предметами, напр., гвіздками або викрутками, або прикладанням зовнішньої сили можна пошкодити акумуляторну батарею.** Можливе внутрішнє коротке замикання, загоряння, утворення диму, вибух або перегрів акумуляторної батареї.
- ▶ **Не можна закорочувати акумуляторну батарею.** Існує небезпека вибуху.
- ▶ Захищайте акумуляторну батарею від вологи і води.
- ▶ Зберігайте акумулятор лише при температурі від – 20 °C до 50 °C. Зокрема, не залишайте акумулятор влітку в машині.
- ▶ Час від часу прочищайте вентиляційні отвори акумулятора м'яким, чистим і сухим пензликом.

Символи

Наступні символи стануть у нагоді, коли Ви будете читати та щоб зрозуміти інструкцію з експлуатації. Запам'ятайте ці символи та їх значення. Правильне розуміння символів допоможе Вам правильно та небезпечно користуватися приладом.

Символ	Значення
	Використовуйте зарядний пристрій лише у сухих приміщеннях.
	Напрямок руху
	Напрямок реакції
	Вмикання
	Вимкнення
	Дозволена дія
	Заборонена дія
CLICK!	Відчутний шум
	Блокування
	Деблокування
	Маса
	Приладдя/запчастини

Опис продукту і послуг



Прочитайте всі застереження і вказівки. Невиконання вказівок з техніки безпеки та інструкцій може призвести до ураження електричним струмом, пожежі та/або важких травм.

Будь ласка, дотримуйтеся малюнків, розташованих на початку інструкції з експлуатації.

Використання за призначенням

Інструмент призначений для різання гілок та рослин з діаметром до 45 мм (35 мм тверда деревина) у приватному секторі.

Дозволяється застосовувати лише одну подовжувальну штангу.

Зображені компоненти (див. мал. A)

(1) Лезо
(2) Гачок
(3) Різальна головка
(4) Кріплення
(5) Додаткова рукоятка
(6) Пусковий механізм 360°
(7) Індикатор зарядженості акумуляторної батареї
(8) Подовжувач (1 шт.)
(9) Захисна кришка лез
(10) Кнопка розблокування акумуляторної батареї
(11) Акумуляторна батарея[a)]
(12) Зарядний пристрій[a)]

a) **Це приладдя не входить до стандартного комплекту поставки.**

Технічні дані

Секатор		**AdvancedPrune 18V-45**
Артикульний номер		**3 600 HC5 ...**
Ном. напруга	В	18
Макс. продуктивність різання	мм	45 (м'яка деревина)
	мм	35 (тверда деревина)
Довжина виробу без подовжувача	м	1,2
Довжина виробу з подовжувачем	м	1,8
Маса		
– без акумуляторної батареї	кг	2,3
– без акумуляторної батареї і з подовжувачем[A)]	кг	2,8
Серійний номер		Див. серійний номер (заводська табличка) на виробі
Рекомендована температура навколишнього середовища при заряджанні	°C	0... +35
Допустима температура навколишнього середовища під час зберігання	°C	-20... +50
дозволена температура навколишнього середовища під час експлуатації[B)]	°C	0... +40
Тип акумуляторної батареї		PBA 18V...W-. 1,5 А·год., 2,0 А·год., 2,5 А·год., 3,0 А·год., 4,0 А·год., 5,0 А·год., 6,0 А·год.

A) **Це приладдя не входить до стандартного комплекту поставки.**

B) обмежена потужність за температури < 0 °C

Інформація щодо шуму і вібрації

		3 600 HC5 ...
Результати вимірювання шуму отримані відповідно до **EN 62841-1**		
А-зважений рівень звукового тиску від електроінструмента, як правило, становить:		
– Рівень звукового тиску	дБ(А)	**70**
– Похибка K	дБ	**3**

		3 600 HC5 ...
– Рівень звукової потужності	дБ(A)	**78**
– Похибка K	дБ	**3**
Сумарна вібрація a_h (векторна сума трьох напрямків) і похибка K, визначені відповідно до **EN 62841-1**		
– Вібрація a_h	м/с^2	**0,5**
– Похибка K	м/с^2	**1,5**

Зазначені в цих вказівках рівень вібрації і рівень емісії шуму вимірювалися за визначеною в стандартах процедурою; ними можна користуватися для порівняння приладів. Вони також придатні для попередньої оцінки рівня вібрації і рівня емісії шуму.

Зазначені рівень вібрації і рівень емісії шуму стосуються основних робіт, для яких застосовується електроінструмент. Однак у разі застосування електроінструмента для інших робіт, роботи з іншим приладдям або у разі недостатнього технічного обслуговування рівень вібрації і рівень емісії шуму можуть бути іншими. В результаті рівень вібрації і рівень емісії шуму протягом всього робочого часу можуть значно зрости.

Монтаж

- ▶ **Під час знімання трубки/різальної головки тримайтеся за кріплення.**
- ▶ Під час усіх робіт з монтажу надівайте захисну кришку на леза.
- ▶ Перед початком робіт виконайте повний цикл різання, щоб перевірити повноту з'єднання штанг.

Монтаж/демонтаж різальної головки (див. мал. B – C)

Як показано на малюнку **B**, посуньте різальну головку **(3)** в електроінструмент і вирівняйте стрілки одну до одної.

Міцно утисніть різальну головку **(3)** в електроінструмент.

Поверніть кріплення **(4)** до кінця праворуч, щоб закріпити різальну головку **(3)**.

Щоб зняти різальну головку **(3)**, відкрутіть кріплення **(4)**, візьміться за червоний поворотний замок **(4)** і зніміть різальну головку **(3)**.

Демонтаж здійснюється у зворотній послідовності.

Вказівка: Знімаючи різальну головку, міцно тримайте її і тягніть за кріплення **(4)**.

Монтаж/демонтаж подовжувача (див. мал. D – E)

- ▶ **Завжди використовуйте з електроінструментом лише одну подовжувальну штангу.**

Зніміть різальну головку.

Посуньте подовжувач **(8)** в електроінструмент.

Міцно утисніть подовжувач **(8)** в електроінструмент.

Поверніть кріплення **(4)** праворуч, щоб закріпити подовжувач **(8)**.

Надіньте різальну головку **(3)** на подовжувач **(8)**.

Міцно утисніть різальну головку **(3)** в подовжувач **(8)**.

Поверніть кріплення **(4)** праворуч, щоб закріпити різальну головку **(3)** на подовжувачі **(8)**.

Демонтаж здійснюється у зворотній послідовності.

Вказівка: Знімаючи телескопічну рукоятку, міцно тримайте її і тягніть за кріплення **(4)**.

Перенесення електроінструмента (див. мал. F)

Не переносьте електроінструмент за вимикач 360° **(6)** або за подовжувач **(8)**. Міцно тримайте електроінструмент за додаткову рукоятку **(5)**.

Початок роботи

- ▶ **Перед усіма маніпуляціями з електроінструментом (напр., технічним обслуговуванням, заміною робочого інструмента тощо), а також при його транспортуванні та зберіганні чи у разі неполадки виймайте акумуляторну батарею з електроприладу.** У разі випадкового увімкнення вимикача існує небезпека поранення.

Встромляння/виймання акумуляторної батареї (див. мал. G)

Примітка: Використання з непридатними акумуляторними батареями може призвести до збоїв у роботі або пошкодження виробу.

Устроміть заряджену акумуляторну батарею **(11)**. Переконайтеся, що акумуляторна батарея встромлена повністю.

Щоб вийняти акумуляторну батарею **(11)** з інструмента, натисніть на кнопку розблокування акумуляторної батареї **(10)** і витягніть акумуляторну батарею.

Індикатор зарядженості акумуляторної батареї (див. мал. H)

При увімкненому електроінструменті індикатор зарядженості акумуляторної батареї **(7)** дає інформацію про доступний заряд акумуляторної батареї та перевантаження.

Світлодіод	Ємність
Постійне світіння протягом 5 секунд 3-х зелених	>60 %

Світлодіод	Ємність
Постійне світіння протягом 5 секунд 2-х зелених	30 – 60 %
Постійне світіння протягом 5 секунд 1-го зеленого	10 – 30 %
Повільне блимання 1-го зеленого	<10 %
Блимають 3 світлодіоди	Перевантаження / перегрів / неполадка

Експлуатація

Робота з пусковим механізмом 360° (див. мал. I)

Увімкніть пусковий механізм 360° **(6)**, повернувши його за годинниковою стрілкою, а потім обережно потягніть пусковий механізм 360° **(6)** назад, щоб задіяти леза і виконати різання.

Коли Ви відпустите пусковий механізм 360° **(6)**, леза **(1)** відкриються і будуть готові до наступного різання.

Вказівки щодо роботи

- ▶ **Перед усіма маніпуляціями з електроінструментом (напр., технічним обслуговуванням, заміною робочого інструмента тощо), а також при його транспортуванні та зберіганні чи у разі неполадки виймайте акумуляторну батарею з електроприладу.** У разі випадкового увімкнення вимикача існує небезпека поранення.

Поради щодо різання (див. мал. J – L)

Не користуйтесь електроінструментом в несприятливому положенні тіла. Без рукавичок або зі встромленим акумулятором це може призвести до тяжких травм.

Завжди працюйте з електроінструментом, тримаючи його обома руками. Ніколи не торкайтеся лез без рукавичок або зі встромленим акумулятором.

Електроінструмент призначений для використання оператором, який стоїть на землі, а не на драбинах або інших нестійких опорах.

Завдяки пусковому механізму 360° **(6)** електроінструмент можна тримати у різних робочих положеннях.

Пусковий механізм 360° **(6)** дозволяє повністю обертати робочий інструмент, щоб налаштувати різальну головку до відповідного завдання.

Використовуйте гачок **(2)**, щоб притягнути до себе вже відрізані, заплутані гілки.

Якщо лезо застрягло у гілці, злегка нахиляйте робочий інструмент вперед-назад у напрямку різання.

Під час обрізання дерев завжди носіть рекомендовані засоби індивідуального захисту.

Для забезпечення здорового відростання не можна ніколи різати занадто близько до стовбура.

Якщо Ви повністю зрізуєте весь паросток, зрізуйте його до самого розгалуження.

Підрізайте кожну гілку окремо.

Видаляйте тонке та слабе гілля.

Завжди видаляйте відмерлі, пошкоджені або хворі гілки.

Пошук несправностей



У наступній таблиці міститься загальна інформація для усунення несправностей. Індикатор зарядженості акумуляторної батареї надає додаткову інформацію, яку можна використати для визначення несправностей або проблем.

Симптоми	Можлива причина	Усунення
Світлодіоди блимають	Гілка занадто тверда для різання	Спробуйте різати гілку в тонкішому місці
	Акумулятор або електроінструмент перегрітий	Дайте акумулятору й електроінструменту охолонути
	Інші неполадки	Зверніться до сервісної майстерні
Різальна головка не функціонує або не закривається	Внутрішні приводні штанги не повністю увійшли у зачеплення	Зведіть леза разом вручну
	Різальна головка/подовжувач неправильно монтовані	Правильно монтуйте різальну головку/ подовжувач (див. „Монтаж/демонтаж різальної головки (див. мал. **B** – **C**)“, Сторінка 168) і (див. „Монтаж/демонтаж подовжувача (див. мал. **D** – **E**)“, Сторінка 168)
	Бруд на лезах	Приберіть бруд з лез

Симптоми	Можлива причина	Усунення
Електроінструмент зупиняється під час різання	Гілка занадто тверда для різання	Спробуйте різати гілку в тонкішому місці
	Заряд акумуляторної батареї занадто малий	Зарядіть акумуляторну батарею
	Електроінструмент перегрівається	Дайте електроінструменту охолонути
	Тупі або пошкоджені леза	Замініть леза/різальну головку
	Внутрішні приводні штанги пошкоджені	Зверніться до сервісної майстерні
Низька потужність різання	Тупі або пошкоджені леза	Замініть леза/різальну головку
	Акумуляторна батарея несправна	Замініть акумуляторну батарею
	Ослаблений гвинт лез	Зверніться до сервісної майстерні
	Електроінструмент несправний	Зверніться до сервісної майстерні
Не вдається монтувати подовжувач або різальну головку	Неправильне положення деталей	Правильно монтуйте різальну головку/ подовжувач (див. „Монтаж/демонтаж різальної головки (див. мал. **B** – **C**)“, Сторінка 168) і (див. „Монтаж/демонтаж подовжувача (див. мал. **D** – **E**)“, Сторінка 168)
	Леза відкриваються неповністю	Монтуйте їх заново і виконайте цикл різання
	Неполадка кріплення	Зверніться до сервісної майстерні
Не вдається зняти подовжувач або різальну головку	Внутрішні приводні штанги не розблоковані	Слідкуйте за тим, щоб кріплення **(4)** під час знімання було відтягнуте вгору
Надмірне тепло від двигуна	Надмірне використання	Дайте електроінструменту охолонути
	Вентиляційні отвори забиті	Приберіть бруд
	Потрібне змащування	Нанесіть рекомендований змащувальний спрей
Надмірний шум/надмірна вібрація	Електроінструмент несправний	Зверніться до сервісної майстерні
Пусковий механізм 360° не обертається або не натискається/відтягується	Пусковий механізм 360° несправний	Зверніться до сервісної майстерні
Електроінструмент працює з перебоями	Неправильно встромлена акумуляторна батарея	Вийміть акумулятор і встроміть його знову
	Електроінструмент несправний	Зверніться до сервісної майстерні
Електроінструмент не працює	Заряд акумуляторної батареї занадто малий	Зарядіть акумуляторну батарею
	Неправильно встромлена акумуляторна батарея	Вийміть акумулятор і встроміть його знову
	Електроінструмент/акумулятор несправний	Зверніться до сервісної майстерні

Технічне обслуговування і сервіс

Технічне обслуговування, очищення та зберігання

- ▶ **Перед усіма маніпуляціями із садовим інструментом (напр., технічним обслуговуванням, заміною робочого інструмента тощо), а також при його транспортуванні і зберіганні виймайте акумуляторну батарею із садового інструмента.** У разі ненавмисного увімкнення пускового механізму існує небезпека поранення.
- ▶ **Для якісної і безпечної роботи тримайте продукт в чистоті.**

Використовуйте вологу ганчірку, щоб очистити леза після застосування.

Для забезпечення безпечної та ефективної експлуатації тримайте виріб і вентиляційні отвори у чистоті.

Перед використанням і після використання наносьте змащувальний спрей. Не вдихайте аерозоль змащувального спрея. Наносьте його у добре провітрюваному місці.

Ніколи не збризкуйте виріб водою.

Ніколи не занурюйте виріб у воду.

Зберігайте виріб у безпечному, сухому і недоступному для дітей місці.

Перевіряйте всі гайки, прогоничі і гвинти на предмет міцної посадки, щоб забезпечити безпечний робочий стан виробу.

Перевіряйте виріб і для надійності міняйте зношені або пошкоджені деталі.

Слідкуйте за тим, щоб нові деталі походили від Bosch. Не змінюйте прилад.

Догляд за акумуляторною батареєю

Зважайте на такі вказівки та заходи, щоб забезпечити оптимальне використання акумуляторної батареї:

- Захищайте акумуляторну батарею від вологи і води.
- Зберігайте акумуляторну батарею окремо від садового інструмента.
- У разі потрапляння на садовий інструмент прямих сонячних променів не залишайте акумуляторну батарею в інструменті.
- Оптимальна температура для зберігання акумуляторної батареї становить 5 °C.
- Час від часу прочищайте вентиляційні отвори акумулятора м'яким, чистим і сухим пензликом.

Значно скорочена тривалість експлуатації після заряджання свідчить про те, що акумуляторна батарея вичерпала свій ресурс і її треба поміняти.

Сервіс та надання консультацій щодо використання продукції

Сервісна майстерня відповість на запитання стосовно ремонту і технічного обслуговування Вашого виробу. Складальні креслення та інформація про запасні частини також розташовані на: **www.bosch-pt.com**

Команда співробітників Bosch з надання консультацій щодо використання продукції із задоволенням відповість на Ваші запитання стосовно нашої продукції та приладдя до неї.

У разі всіх додаткових запитань та замовлення запчастин, будь ласка, обов'язково зазначайте 10-значний номер для замовлення, наведений на заводській табличці продукту.

Гарантійне обслуговування і ремонт електроінструменту здійснюються відповідно до вимог і норм виготовлювача на території всіх країн лише у фірмових або авторизованих сервісних центрах фірми «Роберт Бош». ПОПЕРЕДЖЕННЯ! Використання контрафактної продукції небезпечне в експлуатації і може мати негативні наслідки для здоров'я. Виготовлення і розповсюдження контрафактної продукції переслідується за Законом в адміністративному і кримінальному порядку.

Україна

Бош Сервісний Центр електроінструментів
вул. Крайня 1
02660 Київ 60
Тел.: +380 44 490 2407
Факс: +380 44 512 0591
E-Mail: pt-service@ua.bosch.com
www.bosch-professional.com/ua/uk

Адреса Регіональних гарантійних сервісних майстерень за- значена в Національному гарантійному талоні.

Подальші сервісні адреси наведені на:

www.bosch-pt.com/serviceaddresses

Транспортування

На рекомендовані літій-іонні акумуляторні батареї розповсюджуються вимоги щодо транспортування небезпечних вантажів. Акумуляторні батареї можуть перевозитися користувачем автомобільним транспортом без необхідності виконання додаткових норм.

У разі пересилки третіми особами (напр.: повітряним транспортом або транспортним експедитором) потрібно додержуватися особливих вимог щодо упаковки та маркування. В цьому випадку при підготовці посилки повинен брати участь експерт з небезпечних вантажів.

Відсилайте акумуляторну батарею лише з непошкодженим корпусом. Заклейте відкриті контакти та запакуйте акумуляторну батарею так, щоб вона не совалася в упаковці. Дотримуйтеся, будь ласка, також можливих додаткових національних приписів.

Утилізація



Вироби, акумуляторні батареї, приладдя і упаковку треба здавати на екологічно чисту повторну переробку.



Не викидайте вироби та акумуляторні батареї/батарейки в побутове сміття!

Лише для країн ЄС:

Відповідно до європейської директиви 2012/19/ЄС відпрацьовані вироби та відповідно до європейської директиви 2006/66/ЄС пошкоджені або відпрацьовані акумуляторні батареї/батарейки повинні збиратись окремо й утилізуватися в екологічно чистий спосіб.

У разі неправильної утилізації відпрацьоване електричне та електронне обладнання може мати шкідливий вплив на навколишнє середовище та здоров'я людей через можливу наявність небезпечних речовин.

Акумулятори/батарейки:

Літієво-іонні:

Будь ласка, зважайте на вказівки в розділі (див. „Транспортування“, Сторінка 171).

Қазақ

Еуразия экономикалық одағына (Кеден одағына) мүше мемлекеттер аумағында қолданылады

Өндірушінің өнім үшін қарастырған пайдалану құжаттарының құрамында пайдалану жөніндегі осы нұсқаулық, сонымен бірге қосымшалар да болуы мүмкін.

Сәйкестікті растау жайлы ақпарат қосымшада бар.

Өнімді өндірген мемлекет туралы ақпарат өнімнің корпусында және қосымшада көрсетілген.

Өндірілген мерзімі Нұсқаулық мұқабасының соңғы бетінде көрсетілген.

Импортерге қатысты байланыс ақпарат өнім қаптамасында көрсетілген.

Өнімді пайдалану мерзімі
Өнімнің қызмет ету мерзімі 7 жыл. Өндірілген мерзімнен бастап (өндіру күні зауыт тақтайшасында жазылған) істетпей 5 жыл сақтағаннан соң, өнімді тексерусіз (сервистік тексеру) пайдалану ұсынылмайды.

Көрсетілген қызмет ету мерзімі тұтынушы аталмыш нұсқаулықтың талаптарын орындаған жағдайда ғана жарамды болады.

Істен шығу себептерінің тізімі
- қөп үшқын шықса, пайдаланбаңыз
- қатты діріл кезінде пайдаланбаңыз
- тоқ сымы бұзылған немесе оқшаулаусыз болса, пайдаланбаңыз
- өнім корпусынан тікелей түтін шықса, пайдаланбаңыз

Пайдаланушының мүмкін қателіктері
- тұтқасы мен корпусы бұзылған болса, өнімді пайдаланбаңыз
- жауын –шашын кезінде сыртта пайдаланбаңыз
- корпус ішіне су кірсе құрылғыны қосушы болмаңыз

Шекті күй белгілері
- тоқ сымының тозуы немесе зақымдануы
- өнім корпусының зақымдалуы

Қызмет көрсету түрі мен жиілігі
- Әр пайдаланудан соң өнімді тазалау ұсынылады.

Сақтау
- құрғақ жерде сақтау керек
- жоғары температура көзінен және күн сәулелерінің әсерінен алыс сақтау керек
- сақтау кезінде температураның кенет ауытқуынан қорғау керек
- орамасыз сақтау мүмкін емес
- сақтау шарттары туралы қосымша ақпарат алу үшін МЕМСТ 15150-69 (шарт 1) құжатын қараңыз
- +5-ден +40 °C-қа дейін температурасында қоймада өндірушінің қаптамасында сақтаңыз. Салыстырмалы ылғалдылық 80 % -дан аспауы тиіс.

Тасымалдау
- тасымалдау кезінде өнімді құлатуға және кез келген механикалық ықпал етуге қатаң тыйым салынады
- босату/жүктеу кезінде пакетті қысатын машиналарды пайдалануға рұқсат берілмейді
- тасымалдау шарттары талаптарын МЕМСТ 15150-69 (5 шарт) құжатын оқыңыз
- Қоршаған орта температурасы −50 °C-тан +50 °C-қа дейін тасымалдау рұқсат етілген. Салыстырмалы ылғалдылық 100 %-дан аспауы тиіс.

Қауіпсіздік нұсқаулары

Белгілердің мағынасы


Қауіптер бойынша жалпы нұсқаулар.


Қолдану нұсқаулығын оқыңыз.


Жауын жауып тұрғанда қолданбаңыз.


САҚТАНДЫРУ: Құралда күту және жөндеу жұмыстарын өткізу алдынан алдымен құрал аккумуляторын шығарып алыңыз.


САҚТАНДЫРУ: Айналада тұрған адамдарды құрал қолданған жерге жақындатпаңыз.


Көз бен басты қорғайтын қорғаныс құралдарын киіп жүріңіз.


Сырғанбайтын аяқ киімін киіңіз.


Қорғаныс қолғаптарын киіп жүріңіз.


Қолдарыңызды пышақтан ұзақта ұстаңыз.


Электр кабельдерге қарай жеткілікті аралықты ұстанып жүріңіз.

Электр құралдары үшін жалпы қауіпсіздік нұсқаулары

⚠ ЕСКЕРТУ **Осы электр құралының жинағындағы ескертулерді, нұсқауларды, суреттерді және сипаттамаларды оқыңыз.** Барлық техникалық қауіпсіздік нұсқаулықтарын орындамау тоқтың соғуына, өрт және/немесе ауыр жарақаттануларға алып келуі мүмкін.

Болашақ жұмыстар үшін қауіпсіздік нұсқаулықтары мен ескертпелерді сақтап қойыңыз.

Қауіпсіздік нұсқаулықтарында пайдаланылған Электр құрал атауының желіден қуат алатын электр құралдарына (желілік кабелі менен) және аккумуляторден қуат алатын электр құралдарына (желілік кабелі жоқ) қатысы бар.

Жұмыс орнының қауіпсіздігі

- **Жұмыс орнын таза және жарық ұстаңыз.** Ластанған және қараңғы жайларда сәтсіз оқиғалар болуы мүмкін.
- **Электр құрылғысын жарылатын атмосферада пайдаланбаңыз, мысалы, жанатын сұйықтық, газ немесе шаң бар болғанда.** Электр құрал ұшқындарды жасайды, ал олар шаң немесе буларды жандыруы мүмкін.
- **Балалар мен бақылаушыларды электр құралынан алыс ұстаңыз.** Алданулар бақылау жоғалуына алып келуі мүмкін.
- Жабдық тұрмыстық жағдайларда, коммерциялық аймақтарда және қоғамдық жерлерде, зиянды және қауіпті өндірістік факторлар жоқ кіші электр тұтынуы бар өндірістік аймақтарында жұмыс істеу үшін арналған.

Электр қауіпсіздігі

- **Электр айырлары розеткаға сай боулы тиіс. Айырды ешқашан ешқандай тәрізде өзгертпеңіз. Жерге қосылған электр құралдарымен адаптер айырларын пайдаланбаңыз.** Өзгертілмеген айырлар мен сәйкес розеткалар электр тұйықталуының қауіпін төмендетеді.
- **Құбырлар, радиаторлар, плиталар мен суытқыштар сияқты жерге қосылған беттерге тимеңіз.** Денеңіз жерге қосылған болса жоғары тоқ соғу қауіпі пайда болады.
- **Электр құралдарды жаңбырда немесе ылғалды қоршауда пайдаланбаңыз.** Электр құралына кірген су тоқ соғу қауіпін жоғарылатады.
- **Кабельді тиісті болмаған ретте пайдаланбаңыз. Кабельді электр құралын тасу, көтеру немесе тоқтан шығару үшін пайдаланбаңыз. Кабельді ыстықтық, май, өткір қырлар және жылжымалы бөлшектерден алыс ұстамаңыз.** Зақымдалған немесе бытысып кеткен кабель тоқ соғу қауіпін жоғарылатады.
- **Электр құралын сыртта пайдаланғанда сыртқы жайлар үшін сай кабельді пайдаланыңыз.** Сыртта пайдалануға жарамды кабельді пайдалану тоқ соғу қауіпін төмендейді.
- **Егер электр құралын ылғалды жерде пайдалану керек болса, онда қорғайтын өшіру құрылғысы (RCD) арқылы қорғалған тоқ желісін пайдаланыңыз.** RCD пайдалану тоқ соғу қауіпін төмендетеді.

Жеке қауіпсіздік

- **Электр құралды пайдалануда абай болыңыз, жұмысыңызды бақылаңыз және парасатты пайдаланыңыз. Электр құралды шаршаған кезде немесе есірткі, алкоголь немесе дәрі әсер еткен кезде пайдаланбаңыз.** Электр құралын пайдалану кезінде аңсыздық ауыр жеке жарақаттануға алып келуі мүмкін.
- **Жеке қорғайтын жабдықтарды пайдаланыңыз. Әрдайым көз қорғанысын тағыңыз.** Шаң маскасы, сырғанбайтын қауіпсіздік аяқ киімдері, шлем немесе есту қорғаныштары сияқты қорғағыш жабдықтары тиісті жағдайларда қолданып жеке жарақаттануларды кемейтеді.
- **Кездейсоқ іске қосылудың алдын алу. Тоқ көзіне және/немесе батареялар жинағына қосудан алдын, құралды көтеру немесе тасудан алдын өшіргіш өшік күйде болуына көз жеткізіңіз.** Электр құралын саусақты өшіргішке қойып тасу немесе қосқышы қосулы электр құралын тоққа қосу сәтсіз оқиғаға алып келуі мүмкін.
- **Электр құралын қосудан алдын келген реттеу сынасын немесе кілтті алып қойыңыз.** Электр құралының айналатын бөлігінде қалған кілт немесе сына жеке жарақаттануға алып келуі мүмкін.
- **Көп күш істетпеңіз. Әрдайым тиісті таяныш пен тең салмақытылықты сақтаңыз.** Бұл күтілмеген жағдайларда электр құралдың бақылануын сақтайды.
- **Тиісті киім киіңіз. Бос киім мен әшекейлерді киймеңіз. Шашыңыз бен киімдерді жылжымалы бөлшектерден алыс ұстаңыз.** Бос киімдер, әшекейлер немесе ұзын шаш жылжымалы бөлшектер арқылы тартылуы мүмкін.
- **Егер шаң шығарып жинау жабдықтарына қосу құрылғылары берілген болса, онда олар қосулы болуына және тиісті ретте қолдануына көз жеткізіңіз.** Шаң жинауды пайдалану шаңға байланысты зияндарды кемейтеді.
- **Аспаптарды жиі пайдаланып жақсы білгеннен соң масайрап кетпей қауіпсіздік принциптерін елемей отырмаңыз.** Абайсыз әрекет секунд ішінде ауыр жарақаттануға алып келуі мүмкін.
- **НАЗАР АУДАРЫҢЫЗ! Энергиямен жабдықтаудың толықтай не жекелей тоқтатылуы немесе энергиямен жабдықтауды басқару тізбегінің ақауланууы салдарынан электр құралының жұмысында кідіріс пайда болған жағдайда, бұғатталмағандығына көз жеткізіп (болған жағдайда) барып, ажыратқышты Выкл. (Өшіру) қалпына келтіріңіз. Желілік ашаны розеткадан шығарыңыз немесе алып – салмалы**

аккумуляторды ажыратыңыз. Осы әрекет арқылы бақыланбайтын қайта іске қосылудың алдын аласыз.

- Аталмыш пайдалану жөніндегі нұсқаулыққа сәйкес білікті қызметкерлер құрамына электр құралын реттеу, монтаждау, қолданысқа енгізу және оған қызмет көрсету әрекеттерімен таныс тұлғалар жатады.
- Электр құралымен жұмыс істеуге 18 жасқа толған, техникалық сипаттаманы, пайдалану жөніндегі нұсқаулықты және қауіпсіздік ережелерін оқып шыққан тұлғаларға рұқсат етіледі.
- Дене, сезім немесе ақыл-ой қабілеттері шектеулі немесе тәжірибесі мен білімі жеткіліксіз адамдар олардың қауіпсіздігі үшін жауапты тұлғаның бақылауында болмаса немесе электр құралын пайдалану бойынша нұсқау алмаған болса, бұйымды пайдаланбауы тиіс.

Электр құралдарын пайдалану және күту

- **Құралды аса көп жүктемеңіз. Жұмысыңыз үшін жарамды электр құралын пайдаланыңыз.** Жарамды электр құралымен керекті жұмыс аймағында дұрыс әрі сенімді жұмыс істейсіз.
- **Ажыратқышы дұрыс емес электр құралын пайдаланбаңыз.** Қосуға немесе өшіруге болмайтын электр құралы қауіпті болып, оны жөндеу қажет болады.
- **Жабдықтарды реттеу, бөлшектерін алмастыру немесе электр құралдарын қоймаға қою алдында, ашаны қуат көзінен ажыратыңыз және/немесе аккумуляторы алмалы-салмалы болса, оны электр құралынан алып тастаңыз.** Бұл сақтық әрекеті электр құралдың байқаусыз қосылуына жол бермейді.
- **Пайдаланылмайтын электр құралдарды балалар қолы жетпейтін жайға қойыңыз. Осыларды білмейтін немесе осы ескертпелерді оқымаған адамдарға бұл құралды пайдалануға жол бермеңіз.** Тәжірибесіз адамдар қолында электр құралдары қауіпті болады.
- **Электр құралдарын мен керек-жарақтарын ұқыпты күтіңіз. Қозғалмалы бөлшектердің кедергісіз істеуіне және кептеліп қалмауына, бөлшектердің ақаусыз немесе зақымдалмаған болуына, электр құралының зақымдалмағанына көз жеткізіңіз. Зақымдалған бөлшектері бар құралды пайдаланудан алдын жөндеңіз.** Электр құралдарының дұрыс күтілмеуі жазатайым оқиғаларға себеп болып жатады.
- **Кескіш аспаптарды өткір және таза күйде сақтаңыз.** Дұрыс күтілген және кескіш жиектері өткір кескіш аспаптар аз кептеліп, кесілетін бетке оңай бағытталады.
- **Электр құралын, жабдықтарды, алмалы-салмалы аспаптарды және т.б. осы нұсқауларға сай пайдаланыңыз. Сонымен жұмыс шарттарымен орындайтын әрекеттерге назар аударыңыз.** Электр құралдарын арналмаған жұмыстарда пайдалану қауіпті.
- **Қолтұтқалар мен қармау беттерін құрғақ, таза және май мен ластан таза ұстаңыз.** Сырғанақ қолтұтқалар мен қармау беттері күтілмеген жағдайларда сенімді қолдану мен бақылауға жол бермейді.

Батарея құралын пайдалану және күту

- **Тек өндіруші сипаттаған зарядтағышмен қайта зарядтаңыз.** Батарея жинағының бір түріне сай зарядтағыш басқа батарея жинағымен қолдануда өрт қауіпіне адып келуі мүмкін.
- **Электр құралдарын тек арнайы тағайындалған батарея жинақтарымен пайдаланыңыз.** Кез келген басқа батарея жинақтарын пайдалану жарақаттану мен өрт қауіпіне алып келеді.
- **Егер батарея жинағы қолдануда болмаса, оны түйреуіш, тиын, кілт, шеге, бұранда немесе басқа кіші метал заттардан ұстаңыз, олар бір терминалдан басқасына байланыс жасауы мүмкін.** Батарея терминалдарын қосу күйік немесе өртке алып келуі мүмкін.
- **Дұрыс емес пайдалануда батареядан сұйықтық ағуы мүмкін, оған тимеңіз. Егер тиіп қалсаңыз, сумен шайып тастаңыз. Егер сұйықтық көзге тисе дәрігерге хабарласыңыз.** Батареядан шаққан сұйықтық қозу немесе күйіктерге алып келуі мүмкін.
- **Зақымдалған немесе өзгертілген батарея жинақтарын пайдаланбаңыз.** Зақымдалған немесе өзгертілген батареялар өртке, жарылуға немесе жарақаттуға алып келуі мүмкін кездейсоқ әрекеттерге алып келуі мүмкін.
- **Батарея жинағын немесе құралын өртке немесе қатты температураға салдырмаңыз.** 130 °C жоғары температураларда жарылыс болуы мүмкін.
- **Барлық зарядтау нұсқауларын орындап батарея жинағын нұсқауларда белгіленген температура ауқымынан тыс жағдайда зарядтамаңыз.** Дұрыс емес зарядтау немесе белгіленген ауқымнан тыс температурада зарядтау батареяны зақымдап өрт қауіпін жоғарылатуы мүмкін.

Қызмет көрсету

- **Электр құралына маманды жөндеуші тек бірдей қосалқы бөлшектермен қызмет көрсетуі керек.** Бұл электр құралының қауіпсіздігін сақталуын қамтамасыз етеді.
- **Зақымдалған батарея жинақтарын ешқашан пайдаланбаңыз.** Батарея жинақтарын тек өндіруші немесе өкілетті қызмет көрсету жабдықтаушысы арқылы орындалуы мүмкін.

Секатор құралы бойынша қауіпсіздік нұсқаулары

- **Секаторды ауа райы нашар болып тұрған жағдайларда, әсересе найзағай түсу қауібі пайда болғанда, қолданбаңыз.** Құралды осындай ауа райы жағдайларында қолданбау найзағай түсу қауібін азайтады.

- **Электр қуатқа қосу кабелін және электр тоқ өткізетін кабельдерін бұталар кесу аумағынан ұзақта ұстаңыз.** Электр қуатқа қосу кабелі немесе электр тоқ өткізетін кабельдері көрінбейтін түрде жатып, пышақ арқылы кесіліп қалуы мүмкін.
- **Құрал пышағы көзбен көрінбейтін тоқ кабелдеріне тиіп қала алатындығынан секаторды тек қана оның оқшауланған тұтқаларынан ұстаңыз.** Құрал пышақтары кезкелген электр кернеу өткізгіш кабелдеріне жанасып тиіп кетуі секатордың металдан жасалған бөлшектерін кернеу астына қойып, электр соққыға апаруы мүмкін.
- **Дене мүшелерінің барлығын құрал пышағынан алыс ұстаңыз.** Секаторды қолданғанда бір сәт алаңғасарлық пен абайсыздық ауыр апаттарға апара алады.
- **Жұмыс барысында әрқашан тұрақты түрде тұрып тұрғаныңызға назар аударып, құралды тек қана жер үстінде тұрғаныңызда қолданыңыз.** Сырғанақ болған табан немесе тұрақты емес құмды жерлер теңгерім жоғалуына немесе құрал басқарылуын жоғалтуға апаруы мүмкін.
- **Кернеу астында тұрған бұтақтарды кескенде осы бұтақ қатты қайтарым бере алатынына назар аударыңыз.** Ағаш талшықтарындағы кернеу босатылып шыққа, осы кернеу астында тұрған бұтақ құралды қолданып тұрған адамға тиіп, жарақаттарға апара алуы мүмкін.
- **Ағаш үстіне шыққанда, асылмалы басқыштарда немесе тұрақты емес табандар үстінде тұрғаныңызда секаторды пайдаланбаңыз.** Секаторды осындай түрде пайдалану тепе-теңдіктің жоғалуына, құрал басқарылуын жоғалуына және жарақаттарға апара алады.
- **Құралда күту не жөндеу жұмыстарын өткізу алдынан немесе құралда қысылып қалған кесілген өсімдіктер бөлшектерін алып тастау алдынан алдымен құралдың Қосу/Өшіру түймешіктерінің барлығы өшіріліп және батареясы құралдан шығарылып немесе өшіріліп қойылғанына көз жеткізіңіз.** Құрал ішінде қысылып қалған кесілген бұтақтарды алу немесе құралды күту жұмыстарын өткізу барысында аккумулятормен істейтін секатордың өз-өзімен іске қосылып кетуі ауыр жаралануларға апара алады.
- **Секаторды, оның пышағы толығымен тоқтатылып қойылғанында, тұтқасынан ұстап, оның Қосу/Өшіру түймешігінің басылып кетпеуіне назар аударыңыз.** Секаторды ұқыпты түрде ұстап тасымалдау құралдың өз-өзімен іске қосылып кету қаупін және осының саласынан пайда бола алатын жаралану қауіптерін азайтады.
- **Секаторды тасымалдаған немесе сақтаған уақытта пышақтарды үстінен әрқашан қорғау жапқышымен жауып қою керек.** Секаторды ұқыпты түрде қолдану оның пышағынан пайда бола алатын жаралану қаупін азайтады.
- **Электр соққы қаупін азайту үшін, кеңейтілген жұмыс радиусы бар секаторын ешқашан электр желілерінің жанында қолданбаңыз.** Электр желілерімен жанасып қалу немесе құралды электр желілердің жанында қолдану жарақаттануларға немесе өлім туындататын электр соққыларға апара алады.
- **Кеңейтілген жұмыс радиусы бар секаторын қолданғанда осы құралды әрқашан екі қолыңызбен басқарып жүріңіз.** Құрал басқаруын жоғалтып қалмау үшін, кеңейтілген жұмыс радиусы бар секаторды екі қолыңызбен нық ұстаңыз.
- **Кеңейтілген жұмыс радиусы бар секаторын басыңыздан жоғары деңгейлерде қолданғанда әрқашан қорғаныстық шлемін киіп жүріңіз.** Жоғарыдан түсіп жататын бөгде заттар ауыр жарақаттануларға апара алады.

Қосымша қауіпсіздік нұсқаулықтары

- **Бұл құралдың құрамында магниттер бар - Магнитті ешбір имплантаттар және басқа медициналық құралдардың жанына, мысалы жүрекширатқыш (кардиостимулятор) немесе инсулин сорғысы, магниттік деректер тасығыштар және магниттік түрғыдан сезімтал құралдардың жанына жақындатпаңыз.** Магнит арқылы медициналық құралдарының жұмысына жағымсыз әсер ете алатын немесе деректердің қайтымсыз жоғалуына апара алатын өріс туындауы мүмкін.
- Бұл құрал физикалық, сенсорлық немесе психикалық қабілеттері шектелген, немесе бұл құралды қолдану үшін керекті тәжірибесі және/немесе білімі болмаған адамдар арқылы (осылардың арасында балалар да) тек өздерінің бақылау астында болып, немесе осы құралды қауіпсіз түрде қолдану бойынша нұсқаулармен танысып, мүмкін бола алатын тәуекелдермен танысқаннан кейін ғана қолданыла алады.
  Электр құралымен балалардың ойнамауын қамтамасыз ету үшін балаларға қарап жүруіңіз керек.
- Балаларға осы құралмен жұмыс істеу үшін рұқсат бермеңіз; құралды бақылаусыз қалдырмаңыз және қолданбайтын құралдарды балалардың қолы жете алмайтын, қауіпсіз жерде сақтаңыз.
- **Ағаштар мен бұталарда бөтен заттардың, мысалы сымды қоршаулар және көзбен көрінбейтін желілік сымдардың, бар не жоқ болуын тексеріп алыңыз.** Осындай заттарды алып тастаңыз.
- **Өзіңіздің бос қолыңызды жұмыс өрісіне қарай қауіпсіз аралықта ұстаңыз. Құрал жүздерін түртпеңіз.** Олар өте өткір болып, дене бөлшектеріне тиіп, кесіп, жарақаттарға апара алады.
- Құралмен жұмыс істегеніңізде немесе күту/тазалау жұмыстарын өткізгіңіз келгенде, және құралды ластан/кесілген заттардан тазалау барысында әрқашан қорғау қолғапшаларын киіп жүріңіз.

- Құралды тек қана ол үшін мақсатталған жұмыстар үшін қолданыңыз - “Мақсатталған қолдануы” тарауын қараңыз.
- **Құралдың ешбір компоненттерін өзгертпеңіз. Жарақаттану қауіпі бар.**
- **Құралды пайдаланған барысында ешқашан ашық аяқ-киімін киіп жүрмеңіз.**
- **Тек түпнұсқалық Bosch керек-жарақтарды пайдаланыңыз.**

Қауіпсіздік нұсқаулары мен аккумуляторды оңтайлы түрде пайдалану бойынша нұсқаулар

- **Аккумуляторды құралға енгізу алдынан құрал өшіріліп қойылған қалыпта болғанын тексеріп алыңыз.** Аккумуляторды қосылып тұрған бақ электрбұйымына енгізу апаттарға апара алады.
- **Тек қана осы бақ электрбұйымы үшін арналған арнайы Bosch аккумуляторларын қолданыңыз.** Басқа түрлі аккумуляторларды қолдану жаралану және өрт қауібіне апара алады.
- **Аккумуляторды ашпаңыз.** Қысқа тұйықталу қауіпі бар.





Акумуляторды ыстықтан (мысалы, ұзақ уақыт бойы күн сәулеленуінен де), оттан, судан және ылғалдан қорғаңыз. Жарылу қауібі бар.

- **Құралды пайдаланбаған уақытта пайдаланылмайтын аккумуляторды қыстырғыштардан, тиындардан, кілттерден, шегелерден, бұрандалардан және түйіспелердің тұйықтауына апара алатын басқа ұсақ темір заттардан ұзақ жерде сақтаңыз.** Аккумулятор түйіспелерінің арасындағы қысқа тұйықталу күйіктерге немесе өртке апаруы мүмкін.
- **Аккумуляторда зақымданған жерлері бар болғанда немесе ол дұрыс пайдаланбаған жағдайда бу шығуы мүмкін.** Бұл жағдайда жұмыс аумағына таза ауа кіргізіп, шағымдар болса, дәрігерге жүгініңіз. Бу тыныс алу жолдарын тітіркендіруі мүмкін.
- **Бұл аккумуляторды тек қана осы өндіруші өнімдерінде пайдаланыңыз.** Сол арқылы аккумуляторды қауіпті, артық жүктеуден сақтайсыз.
- **Шеге немесе бұрауыш сияқты ұшты заттар немесе сыртқы әсер арқылы аккумулулятор зақымдануы мүмкін.** Бұл қысқа тұйықталуға алып келіп, аккумулятор жануы, түтін шығаруы, жарылуы немесе қызып кетуі мүмкін.
- **Аккумулятордың қысқа тұйықталуын өткізбеңіз.** Жарылу қауібі бар.
- Аккумуляторды сұйықтықтардан және ылғалдықтан қорғап жүріңіз.
- Бақ электр бұйымын температура аумағы -20 °C және 50 °C аралығында болған жерлерде ғана сақтаңыз. Бақ электр бұйымын, мысалы, жазда көлікте қалдырмаңыз.
- Аккумулятордың желдету саңылауларын жұмсақ, таза және құрғақ қылшақпен анда-санда мұқият тазалап жүріңіз.

Белгілер

Төмендегі белгілер қолдану нұсқаулығын оқу және түсіну үшін маңызды. Белгілер мен олардың мағынасын есте сақтаңыз. Белгілерді дұрыс түсіну құралды дұрыс әрі одан да сенімдірек түрде пайдалануға көмек болады.

Белгі	Мағына
	Электр қуаттандырғышын тек қана ғимараттар ішінде, құрғақ ортада қолданыңыз.
	Қозғалыс бағыты
	Реакция бағыты
	Қосу
	Өшіру
	Рұқсат етілген қолдану әрекеттер
	Рұқсат етілмеген қолдану әрекеттер
CLICK!	Естілетін шуылдар
	Бұғаттау
	Бұғаттан шығару
	Салмағы
	Құрамдас бөлшектер/қосалқы бөлшектер

Өнім және қуат сипаттамасы



Қауіпсіздік бойынша нұсқауларын және сақтандырулардың барлығын оқыңыз. Қауіпсіздік бойынша нұсқаулықтары мен сақтандыруларын ұстанбау не орындамау электр соққысына, өрт шығуына және/немесе ауыр жарақаттануға апара алуы мүмкін.

Пайдалану нұсқаулығының алдыңғы бөлшегінде берілген суреттерге назар аударыңыз.

Мақсатты қолданылуы

Құрал жеке тұрмыстық шаруашылықтарда, диаметрі 45 мм (35 мм қатты ағаш) болған бұтақтарды және өсімдіктерді кесу үшін арналған.

Құралды тек қана бір ұзартқыш штангасымен пайдалану рұқсат етіледі.

Бейнеленген құрамдас бөлшектер (A суретін қараңыз)

(1) Жүзі
(2) Ілгек
(3) Кесуші бастиек
(4) Бекіткіш
(5) Қосымша тұтқа
(6) 360° ағытқыш құрылғысы
(7) Аккумулятордың қуаттандырылу күйін көрсеткіш
(8) Ұзартқыш (1 x)
(9) Жүз жапқышы
(10) Аккумуляторды бұғаттан босату түймешігі
(11) Аккумулятор[a)]
(12) Қуаттандыру құралы[a)]

a) **Бейнеленген құрамдас бөлшектер стандарттық жеткізу көлеміне кірмейді.**

Техникалық мәліметтер

Секатор		AdvancedPrune 18V-45
Өнім нөмірі		**3 600 HC5 ...**
Атаулы кернеуі	В	18
Максималдық кесу қуаты	мм	45 (жұмсақ ағаш)
	мм	35 (қатты ағаш)
Құрал ұзындығы, ұзартқышсыз	м	1,2
Құрал ұзындығы, ұзартқышпен	м	1,8
Салмағы		
– аккумуляторсыз	кг	2,3
– аккумуляторсыз және ұзартқышсыз[A)]	кг	2,8
Сериялық нөмірі		Құралдағы сериялық нөмірін қараңыз (зауыттық тақташасында)
қуаттандыру кезіндегі ұйғарынды қоршаған орта температурасы	°C	0... +35
сақтау кезі үшін ұйғарынды сыртқы ауа температурасы	°C	-20... +50
жұмыс барысындағы ұйғарынды айнала температурасы [B)]	°C	0... +40
Аккумулятор түрі		PBA 18V...W-. 1,5 Асағ, 2,0 Асағ, 2,5 Асағ, 3,0 Асағ, 4,0 Асағ, 5,0 Асағ, 6,0 Асағ

A) **Бейнеленген құрамдас бөлшектер стандарттық жеткізу көлеміне кірмейді.**

B) температура < 0 °C болғанда жұмыс күші шектелген көлемде болады

Шуыл және дірілдеу бойынша мәліметтер

		3 600 HC5 ...
Шуыл эмиссия мәндері **EN 62841-1**нормасына сай белгіленген		
Құралдың “A” қылып белгіленген шуыл деңгейі келесілерге сай болады:		
– Дыбыс қысымы деңгейі	дБ(A)	**70**
– “K” өлшеу дәлсіздігі	дБ	**3**
– Дыбыстық қуат деңгейі	дБ(A)	**78**
– “K” өлшеу дәлсіздігі	дБ	**3**
Ah жалпы тербелу мәні (үш бағыттың векторлық қосындысы) және “K” дәлсіздігі **EN 62841-1** стандартына сай белгіленген		
– a_h-тербелмелі эмиссия мәні	м/с^2	**0,5**
– “K” өлшеу дәлсіздігі	м/с^2	**1,5**

Осы нұсқауларда келтірілген діріл деңгейі және шуыл эмиссиясының көрсеткіші заңды өлшеу әдісі бойынша өлшенген және оларды электр құралдарын бір-бірімен салыстыру үшін пайдалануға болады. Олармен алдыңғы тербелу және шу шығаруды бағалауға болады.

Берілген тербелу деңгейі мен шуыл шығару мәні электр құралының негізгі жұмыстары үшін берілген. Егер электр құрал басқа жұмыстар үшін басқа алмалы-салмалы аспаптар менен немесе жетімсіз күтумен пайдаланылса дірілдеу деңгейі мен шуыл шығару мәндері өзгереді. Бұл бүкіл жұмыс уақыты үшін тербелу және шуыл шығаруды қатты көтеруі мүмкін.

Құрастырып орнату

- ▶ **Құбыр кеңернеуін/кесуші бастиекті шығарып алу барысында құрал бекіткішін ұстап тұрыңыз.**
- ▶ Құрастырып орнату бойынша кезкелген жұмыстарын өткізгенде құрал жүзін жүз жапқышпен жауып қойыңыз.
- ▶ Жұмысты бастамас бұрын, байланыстыру қосылымының тұтастығын тексеру үшін толық кесу циклін өткізіп алыңыз.

Кесуші бастиекті құрастырып орнату/ бөлшектеп шығару (B – C суреттерін қараңыз)

B суретінде көрсетілгендей, кесуші бастиекті **(3)** құралға итере отырып енгізіп, көрсеткілерді бір-бірімен туралаңыз.

Кесуші бастиекті **(3)** құрал ішіне нық түрде басыңыз.

Кесуші бастиекті **(3)** бекітіп қою үшін, бекіткішті **(4)** нық түрде оң жаққа бұрыңыз.

Кесуші бастиекті **(3)** алып тастау үшін, бекіткішті **(4)** бұрап шығарып, қызыл түсті бұрандалы қақпақты **(4)** ұстап отырып кесуші бастиекті **(3)** шығарып алыңыз.

Бөлшектеп шығару кері ретпен орындалады.

Назарыңызда болсын: Кесуші бастиекті шығарып алу барысында кесуші бастиекті нық ұстап отырып, бекіткішті **(4)**тартыңыз.

Ұзартқышты құрастырып орнату/бөлшектеп шығару (D – E суреттерін қараңыз)

- ▶ **Құралмен тек қана бір ұзартқыш штангасын пайдаланыңыз.**

Кесуші бастиекті алып тастаңыз.

Ұзартқышты **(8)** құрал ішіне итере отырып орнатыңыз.

Ұзартқышты **(8)** құрал ішіне нық түрде басыңыз.

Ұзартқышты **(8)** бекітіп қою үшін, бекіткішті **(4)** нық түрде оң жаққа бұрыңыз.

Кесуші бастиекті **(3)** ұзартқыш **(8)** үстіне итере отырып жылжытыңыз.

Кесуші бастиекті **(3)** ұзартқыш **(8)** ішіне қарай нық басыңыз.

Кесуші бастиекті **(3)** ұзартқышта **(8)** бекіту үшін, бекіткішті **(4)** оң жаққа қарай бұрыңыз.

Бөлшектеп шығару кері ретпен орындалады.

Назарыңызда болсын: Телескоптық өзекшені шығарып алу барысында оны нық ұстап отырып, бекіткішті **(4)**тартыңыз.

Құралды тасып жүру (F суретін қараңыз)

Құралды оның 360°шаппалы механизмі**(6)** немесе ұзартқышы **(8)** арқылы тасымаңыз. Құралды қосымша тұтқасынан **(5)** нық ұстап жүріңіз.

Іске қосу

- ▶ **Аккумуляторды электр құралда кез келген жұмыстарды (мысалы, орнату, қызмет көрсету, т.б.) бастау алдында, сондай-ақ, электр құралды тасымалдау және сақтау кезінде, немесе ақаулықтар пайда болған жағдайларда, құралдан шығарып алыңыз.** Қосқыш/өшіргішті кездейсоқ түрде басып қалу жарақаттану қаупін тудырады.

Аккумуляторды енгізу/шығару (G суретін қараңыз)

Нұсқау: Аккумуляторды лайықсыз түрде қолдану құралдың дұрыс істемей қалуына немесе құралдың бұзылып қалуына апара алады.

Қуаттандырылған аккумуляторды **(11)** енгізіңіз. Аккумулятордың толығымен енгізіліп қойылғанын тексеріңіз.

Аккумуляторды **(11)** құралдан шығарып алу үшін, аккумуляторды бұғаттан шығару түймешігін **(10)** басып, аккумуляторды шығарып алыңыз.

Аккумулятордың қуаттандырылу күйін көрсеткіш (H суретін қараңыз)

Аккумулятордың қуаттандырылу күйін көрсеткіші **(7)** электр құрал қосылу қалпында болғанда жеткілікті акккумуляторлық көлемін немесе шамадан тыс жүктеліп кеткенін көрсетеді.

Жарықдиодтық шамы	Қуаты
5 секунд бойы шамның тұрақты жануы, 3 х жасыл түс	>60 %
5 секунд бойы шамның тұрақты жануы, 2 х жасыл түс	30 – 60 %
5 секунд бойы шамның тұрақты жануы, 1 х жасыл түс	10 – 30 %
баяу жыпылықтау 1 х жасыл түс	<10 %
3 жарықдиодты шамдардың жыпылықтап жануы	Шамадан тыс жүктелуі / шамадан тыс қызуы / ақаулық

Пайдалану

360° ағытқыш құрылғысын пайдалану реті (I суретін қараңыз)

360° ағытқыш құрылғысын **(6)** сағат тілі бағытымен бұру арқылы белсендіріп, одан кейін 360° ағытқыш құрылғысын **(6)** баяу ғана, жүзілерін белсендіру үшін және кесу барысын орындау үшін, артқа қарай тартыңыз.

360° ағытқыш құрылғысын **(6)** босатып жіберсеңіз, жүздер **(1)** ашылады және келесі кесу барысы үшін дайын болып тұрады.

Пайдалану бойынша нұсқаулар

- ▶ **Аккумуляторды электр құралда кез келген жұмыстарды (мысалы, орнату, қызмет көрсету, т.б.) бастау алдында, сондай-ақ, электр құралды тасымалдау және сақтау кезінде, немесе ақаулықтар пайда болған жағдайларда, құралдан шығарып алыңыз.** Қосқыш/өшіргішті кездейсоқ түрде басып қалу жарақаттану қаупін тудырады.

Кесу бойынша кеңестер (J – L суреттерін қараңыз)

Құралды, денеңіз лайықсыз тұру қалпында болғанда қолданбаңыз. Бұл, құралды қолғап кимей немесе құрал ішінде аккумулятор салынған жағдайда пайдаланғанда ауыр жарақаттануға апара алуы мүмкін.

Құралды әрқашан екі қолмен басқара отырып пайдаланыңыз. Жүздерді ешқашан қолғап кимей, немесе құрал ішінде аккумуляторы бар болғанда ұстамаңыз не тұртпеңіз.

Құрал, пайдаланушы жерде тұрып пайдалану үшін арналған, баспалдақ немесе басқа тұрақсыз сүйеніш үстінде тұрып пайдалану үшін мақсатталмаған.

Құралды, оның 360° ағытқыш құрылғысы арқылы **(6)** түрлі жұмыс позицияларына қойып пайдалануыңызға болады.

360° ағытқыш құрылғысы **(6)** арқылы, кескіш бастиегін ағымдағы жұмыс түріне қарай отыра пайдалану үшін, құралдың толық бұрылуы қамтамасыз етіледі.

Кесілген, оралып және шатасып қалған бұтақтарды тартып жинау үшін, ілгекті **(2)** пайдаланыңыз.

Жүздер бұтаққа кептеліп қалса, құралды баяу ғана кесу бағытымен алға және артқа қарай жылжыта тұрыңыз.

Ағаштарды кесу кезінде әрқашан лайықты жеке қорғаныс құралдарын киіп жүріңіз.

Ағаштардың лайықты түрде әріғарай өсуін қамтамасыз ету үшін, ешқашан ағаш діңіне жақын кеспеңіз.

Сүйіктерді толығымен алып тастаған жағдайда оларды олардың бұтақтануына дейін кесіп тастаңыз.

Бұтақтарды жекелеп кесіңіз.

Тым сирек немесе әлсіз өсімдіктерді кесіп алып тастаңыз.

Өркені құрап қалған, зақымдалған немесе ауру бұтақтарды әрқашан алып тастауыңыз лазым.

Қателерді белгілеу



Төмендегі кестеде қателерді жою бойынша жалпы мәліметтер беріледі. Аккумулятордың қуаттандырылу күйін көрсететін көрсеткіші қателерді немесе ақаулықтарды белгілеу үшін қолданыла алынатын қосымша мәліметтерін береді.

Симптомдар	Мүмкін болған себептер	Көмек
Жарықдиодты шамдар жыпылықтап жанады	Бұтақтың кесу жұмыстар үшін тым қатты болуы	Жұқарақ бұталарды кесіп көріңіз
	Аккумулятор немесе құрал шамадан тыс қызып кеткен	Аккумулятор мен құралды суытып алыңыз
	Басқа ақаулықтар	Техникалық қызмет көрсету орталығымен хабарласыңыз
Кескіш бастиек жұмыс істемей немесе жабылмай тұр	Ішкі жетек байланысы толығымен қосылмаған	Жүздерді қолмен қысу
	Кескіш бастиек/ұзартқыш дұрыс құрастырып орнатылмаған	Кескіш бастиекті/ұзартқышты дұрыс құрастырып орнатыңыз (қараңыз „Кесуші бастиекті құрастырып орнату/бөлшектеп шығару (**B** – **C** суреттерін қараңыз)“, Бет 178) және (қараңыз „Ұзартқышты құрастырып орнату/бөлшектеп шығару (**D** – **E** суреттерін қараңыз)“, Бет 178)
	Жүзде ластың бар болуы	Жүзді ластан тазалаңыз

Симптомдар	Мүмкін болған себептер	Көмек
Құрал кесу барысында тоқтап қалады	Бұтақтың кесу жұмыстар үшін тым қатты болуы	Жұқарақ бұталарды кесіп көріңіз
	Аккумулятордың қуаттандырылған қуаты тым төмен	Аккумуляторды қуаттандырып алыңыз
	Құрал шамадан тыс қызып кеткен	Құралды суытып алыңыз
	Жүздердің дөкір немесе зақымданған болуы	Жүздерді/кескіш бастиекті ауыстырыңыз
	Ішкі жетек байланысы зақымдалған	Техникалық қызмет көрсету орталығымен хабарласыңыз
Кесу қуатының төменірек болуы	Жүздердің дөкір немесе зақымданған болуы	Жүздерді/кескіш бастиекті ауыстырыңыз
	Аккумулятор ақаулы	Аккумуляторды алмастырыңыз
	Жүздердің бұрандалары бос	Техникалық қызмет көрсету орталығымен хабарласыңыз
	Құрал ақаулы	Техникалық қызмет көрсету орталығымен хабарласыңыз
Ұзартқыш немесе кескіш бастиек құрастырып орнатыла алынбайды	Бөлшектердің қате тұралануы	Кескіш бастиекті/ұзартқышты дұрыс құрастырып орнатыңыз (қараңыз „Кесуші бастиекті құрастырып орнату/бөлшектеп шығару (**B** – **C** суреттерін қараңыз)“, Бет 178) және (қараңыз „Ұзартқышты құрастырып орнату/бөлшектеп шығару (**D** – **E** суреттерін қараңыз)“, Бет 178)
	Тоқтатқыштар толығымен жабылмайды	Қайта ішіне орналастырып, кесу циклін қайталаңыз
	Байланыстың бұзылуы	Техникалық қызмет көрсету орталығымен хабарласыңыз
Ұзартқыш немесе кескіш бастиек шығарыла алынбай тұр	Ішкі жетек байланысы бұғаттан шығарылмаған	Бекіткіш **(4)** шығару барысында жоғарыға қарай тартылуына назар аударыңыз
Қозғалтқыштың шамадан тыс қызуы	Шамадан тыс пайдаланылуы	Құралды суытып алыңыз
	Желдету саңылаулары бітеліп қалған	Ластан тазалап алыңыз
	Майлау жұмыстары қажет	Ұсынылған майлау спрейімен өңдеңіз
Шамадан тыс шулар/ вибрациялар	Құрал ақаулы	Техникалық қызмет көрсету орталығымен хабарласыңыз
360° ағытқыш құрылғысы бұрыла немесе басыла/ шығарыла алынбай тұр	360° ағытқыш құрылғысы ақаулы	Техникалық қызмет көрсету орталығымен хабарласыңыз
Құрал үзілістермен жұмыс істеп тұр	Аккумулятор дұрыс енгізіліп орнатылмаған	Аккумуляторды шығарып алып, қайта енгізіңіз
	Құрал ақаулы	Техникалық қызмет көрсету орталығымен хабарласыңыз
Құрал жұмыс істемей тұр	Аккумулятордың қуаттандырылған қуаты тым төмен	Аккумуляторды қуаттандырып алыңыз
	Аккумулятор дұрыс енгізіліп орнатылмаған	Аккумуляторды шығарып алып, қайта енгізіңіз
	Құрал/аккумулятор ақаулы	Техникалық қызмет көрсету орталығымен хабарласыңыз

Техникалық күтім және қызмет көрсету

Күту, тазалау және сақтау

- ▶ **Бақ электр бұйымы бойынша жұмыстарын өткізу алдында (мысалы күту, бөлшектерін ауыстыру және т.б.), сонымен қатар оны тасымалдау мен сақтауда құрал аккумуляторын құралдан шығарып алыңыз.** Ағытқыш құрылғысын кездейсоқ түрде басу арқылы жарақаттану қаупі пайда болуы мүмкін.
- ▶ **Қауіпсіз және қалыпты түрде жұмыс істей алу үшін, құралды таза қалыпта ұстаңыз.**

Жүздерді пайдаланудан кейін тазалау үшін, ылғалды шүберекті пайдаланыңыз.

Құралдың қауіпсіз және оңтайлы түрде жұмыс істеуін қамтамасыз ету үшін, құралды және желдету саңылауларын әрдайым таза қалыпта ұстаңыз.

Құралды пайдалану алдынан және пайдаланғаннан кейін оны майлау бүріккіш спрейімен өңдеңіз. Майлау бүріккіш спрейінің аэрозолін демге тартпаңыз. Майлау бүріккіш спрейін жақсы желдетілетін жерде пайдаланыңыз.

Электр бұйымы үстінен ешқашан су шашпаңыз.

Электр бұйымын ешқашан суға малмаңыз.

Электр бұйымын қауіпсіз және құрғақ, балалар қолы жетпейтін жерде сақтаңыз.

Құралдың қауіпсіз түрде жұмыс істеуін қамтамасыз ете алу үшін, сомындар, бұрандамалар мен бұрандаларының барлығы нық түрде бекітілгенің тексеріп алыңыз.

Электр бұйымын тексеріп, тозып немесе бұзылып кеткен бөлшектерін қауіпсіздік себептерінен ауыстырыңыз.

Ауыстырылатын бөлшектері Bosch фирмасының бұйымдары болғанына алдын ала көз жеткізіңіз. Құралда өзгерту жұмыстарын өткізбеңіз.

Өнімдерді олардың сақтығын қамтамасыз ететін, өнімдерге атмосфералық жауын-шашынның тиюіне және асқын температура көздерінің (температураның шұғыл өзгерісінің), соның ішінде күн сәулелерінің әсер етуіне жол бермейтін дүкендерде, бөлімдерде (секцияларда), павильондар мен киоскілерде сатуға болады.

Сатушы (өндіруші) сатып алушыға өнімдер туралы қажетті және шынайы ақпаратты беріп, өнімдерді тиісінше таңдау мүмкіндігін қамтамасыз етуге міндетті. Өнімдер туралы ақпарат міндетті түрде тізімі Ресей Федерациясының заңнамасымен белгіленген мәліметтерді қамтуы тиіс.

Егер тұтынушы сатып алатын өнімдер әлдеқашан пайдаланылған немесе өнімдерде ақаулық (ақаулықтар) жойылған болса, тұтынушыға бұл туралы ақпарат берілуі тиіс.

Өнімдерді сату процесінің аясында төмендегі қауіпсіздік талаптары орындалуы тиіс:

– Сатушы сатып алушыға ұйымының фирмалық атауы, орналасқан жері (мекенжайы) және жұмыс режимі туралы мәліметтер беруге міндетті;
– Сауда бөлмелеріндегі өнімдердің сынамалары сатып алушыға бұйымдардағы жазбалармен танысуға мүмкіндік беруі және визуалды тексерістен басқа бұйымдардың іске қосылуына әкелетін, сатып алушылар өз бетінше орындайтын ешқандай әрекеттерге жол бермеуі тиіс;
– Сатушы осы бұйымдардың белгіленген талаптарға сәйкестігінің растамасы, сертификаттардың немесе сәйкестік жөніндегі мәлімдемелердің бар болуы туралы ақпаратты сатып алушыға беруге міндетті;
– Идентификациялық сипаттары жоқ (жоғалған), жарамдылық мерзімі өтіп кеткен, бұзылу белгілері бар және пайдалану бойынша нұсқаулығы (кітапшасы), міндетті сәйкестік сертификаты немесе сәйкестік белгісі жоқ өнімдерді сатуға тыйым салынады.

Аккумуляторды күту

Аккумулятордың оңтайлы түрде қолдануын қамтамасыз ету үшін төмендегі нұсқаулар мен шараларды ұстанып жүріңіз:

– Аккумуляторды сұйықтықтардан және ылғалдықтан қорғап жүріңіз.
– Аккумуляторды бақ электр бұйымнан шығарып алып, бақ электр бұйымнан бөлек сақтаңыз.
– Тікелей күн сәулелері түсе алатын жағдайларда аккумуляторды бақ электр бұйым ішінде қалдырмаңыз.
– Аккумуляторды сақтау үшін ең оңтайлы температура деңгейі болып 5 °C саналады.
– Аккумулятордың желдету саңылауларын жұмсақ, таза және құрғақ қылшақпен анда-санда мұқият тазалап жүріңіз.

Қуаттандырылғанынан кейін жұмыс циклдерінің айтарлықтай қысқарып қалуы аккумулятордың тозып қалғанын және оны ауыстыру керектігін білдіреді.

Тұтынушыларға қызмет көрсету және пайдалану бойынша кеңес беру

Қызмет көрсету орталық өнімді жөндеу және күтім, сондай-ақ қосалқы бөлшектер туралы сұрақтарыңызға жауап береді. Құрамалық сызбаны және қосалқы бөлшектер бойынша деректерді келесі сайтта таба аласыз: **www.bosch-pt.com**

Құралды пайдалану бойынша кеңес беретін Bosch қызметкерлер тобы өнімдеріміз және оларға арналған қосалқы бөлшектер бойынша сұрақтарыңызға жауап беруге дайын.

Сұрақтарыңызды қойғаныңызда және қосалқы бөлшектерге тапсырыс бергеніңізде әрқашан міндетті түрде өнімнің зауыттық тақташасындағы 10-санды өнім нөмірін атаңыз.

Өндіруші талаптары мен нормаларының сақталуымен электр құралын жөндеу және кепілді қызмет көрсету барлық мемлекеттер аумағында тек “Роберт Бош” фирмалық немесе авторизацияланған қызмет көрсету орталықтарында орындалады. ЕСКЕРТУ! Заңсыз жолмен әкелінген өнімдерді пайдалану қауіпті, денсаулығыңызға зиян келтіруі мүмкін. Өнімдерді заңсыз жасау және

тарату әкімшілік және қылмыстық тәртіп бойынша Заңмен қудаланады.

Қазақстан
Тұтынушыларға кеңес беру және шағымдарды қабылдау орталығы:
“Роберт Бош” (Robert Bosch) ЖШС
Алматы қ.,
Қазақстан Республикасы
050012
Муратбаев к., 180 үй
“Гермес” БО, 7 қабат
Тел.: +7 (727) 331 31 00
Факс: +7 (727) 233 07 87
E-Mail: ptka@bosch.com
Сервистік қызмет көрсету орталықтары мен қабылдау пунктерінің мекен-жайы туралы толық және өзекті ақпаратты Сіз: www.bosch-professional.kz ресми сайттан ала аласыз

Сервистік орталықтардың мекенжайларын мұнда таба аласыз:

www.bosch-pt.com/serviceaddresses

Электр құралы кепілді пайдалану мерзімінің ішінде өндірушінің кесірінен істен шыққан жағдайда, өнім иесі төмендегі шарттар орындалғанда кепілдік бойынша тегін жөндеуге құқылы болады:
- механикалық зақымдардың жоқтығы;
- пайдалану бойынша нұсқаулық талаптарының бұзылу белгілерінің жоқтығы;
- пайдалану бойынша нұсқаулықта сатушының сату туралы белгісінің және сатып алушы қолтаңбасының бар болуы;
- электр құралы сериялық нөмірінің және кепілдік талонындағы сериялық нөмірдің сәйкестігі;
- біліксіз жөндеу белгілерінің жоқтығы.

Кепілдік төмендегі жағдайларда қолданылмайды:
- форс-мажор жағдайларына байланысты кез келген сынықтар;
- барлық электр құралдарындағыдай электр құралының қалыпты тозуы.

Жалғағыш контактілер, сымдар, қылшақтар және т.б. сияқты құрал бөліктерінің қызмет ету мерзімін қысқартатын қалыпты тозу нәтижесінде қажеттілігі туындаған жөндеу кепілдік аясына кірмейді:
- табиғи тозу (ресурстың толық пайдаланылуы);
- қате орнату, рұқсатсыз модификациялау, қате қолдану, қызмет көрсету немесе сақтау ережелерін бұзу нәтижесінде істен шыққан жабдық пен оның бөліктері;
- электр құралына артық жүктеме түскеннен орын алған ақаулар. (Құралға артық жүктеме түсудің шартсыз белгілеріне мыналар жатады: құбылу түсінің пайда болуы немесе электр құралы бөліктері мен түйіндерінің деформациясы немесе қорытылуы, жоғары температура әсерінен электр қозғалтқышындағы сымдар оқшаулағышының қараюы немесе көмірленуі.)

Тасымалдау

Ұсынылатын литий-иондық аккумуляторлар қауіпті өнімдерге қойылатын талаптарға сай болуы керек. Пайдаланушы аккумуляторларды көшеде қосымша құжаттарсыз тасымалдай алады.

Үшінші тараптар арқылы жіберілгенде (мысалы, әуе көлігімен немесе көлік-экспедициялық қызметтер арқылы) қаптамаға және таңбалауға қойылатын арнайы талаптарды ұстану керек. Мұндау жағдайларда, жіберуге дайындау кезінде қауіпті жүктерді тасымалдау бойынша арнайы маманымен хабарласу керек.

Аккумуляторды корпусы зақымдалған болса ғана жіберіңіз. Ашық түйіспелерді желімдеңіз және аккумуляторды орамада қозғалмайтындай орыңыз.Қажет болса, қосымша ұлттық ережелерді сақтаңыз. Қажет болса, қосымша ұлттық ережелерді сақтаңыз.

Кәдеге жарату



Өнімдер, аккумуляторлар, керек-жарақтар мен қаптамалар экологиялық тұрғыдан лайықты түрде қайта өңделуге тапсырылуы тиіс.



Электр құралдарын және аккумуляторларды/батареяларды тұрмыстық қалдықтар контейнерлеріне тастамаңыз!

Тек қана ЕО елдері үшін:

Европа Одағының 2012/19/EU директивасы сай, қолдану үшін жарамсыз болып қалған өнімдер және, Европа Одағының 2006/66/EC директивасына сай, ақаулы немесе тозған аккумуляторлар/батареялар іріктеліп жиналып,экологиялық тұрғыдан лайықты түрде қайта өңделуге тапсырылуы тиіс.

Лайықсыз түрде кәдеге жаратылған жағдайда, ескі электр және электрондық құралдар, оларда қауіпті заттардың бар болуы ықтималдығы себебінен, қоршаған ортаға және адамдардың денсаулығына қауіпті түрде әсер етуі мүмкін.

Аккумуляторлар/батареялар:

Li-ион:

(қараңыз „Тасымалдау“, Бет 182) тарауындағы нұсқауларына назар аударыңыз.

Română

Instrucțiuni de siguranță

Explicarea pictogramelor



Indicație generală de avertizare a periculozității.



Citiți instrucțiunile de folosire.



A nu se folosi pe timp de ploaie.



AVERTISMENT: Scoateți acumulatorul înaintea lucrărilor de întreținere.



AVERTISMENT: Feriți-i pe cei aflați în preajmă.



Purtați ochelari și cască de protecție.



Purtați pantofi antiderapanți.



Purtați mănuși de siguranță.



Feriți-vă mâinile de cuțit.



Păstrați o distanță suficient de mare față de cablurile de curent.

Instrucțiuni generale de siguranță pentru scule electrice

⚠ AVERTISMENT **Citiți toate avertizările, instrucțiunile, ilustrațiile și specificațiile puse la dispoziție împreună cu această sculă electrică.** Nerespectarea instrucțiunilor menționate mai jos poate duce la electrocutare, incendiu și/sau vătămări corporale grave.

Păstrați toate indicațiile de avertizare și instrucțiunile în vederea utilizărilor viitoare.

Termenul "sculă electrică" folosit în indicațiile de avertizare se referă la sculele electrice alimentate de la rețea (cu cablu de alimentare) sau la sculele electrice cu acumulator (fără cablu de alimentare).

Siguranța la locul de muncă

- **Mențineți-vă sectorul de lucru curat și bine iluminat.** Dezordinea sau sectoarele de lucru neluminate pot duce la accidente.
- **Nu lucrați cu sculele electrice în mediu cu pericol de explozie, în care există lichide, gaze sau pulberi inflamabile.** Sculele electrice generează scântei care pot aprinde praful sau vaporii.
- **Nu permiteți accesul copiilor și al spectatorilor în timpul utilizării sculei electrice.** Dacă vă este distrasă atenția puteți pierde controlul.

Siguranță electrică

- **Ștecherul sculei electrice trebuie să fie potrivit prizei electrice. Nu modificați niciodată ștecherul. Nu folosiți fișe adaptoare la sculele electrice cu împământare (legate la masă).** Ștecherele nemodificate și prizele corespunzătoare diminuează riscul de electrocutare.
- **Evitați contactul corporal cu suprafețe împământate sau legate la masă ca țevi, instalații de încălzire, plite și frigidere.** Există un risc crescut de electrocutare atunci când corpul vă este împământat sau legat la masă.
- **Feriți sculele electrice de ploaie sau umezeală.** Pătrunderea apei într-o sculă electrică măreşte riscul de electrocutare.
- **Nu schimbați destinația cablului. Nu folosiți niciodată cablul pentru transportarea sau suspendarea sculei electrice ori pentru a trage ștecherul afară din priză. Feriți cablul de căldură, ulei, muchii ascuțite sau componente aflate în mișcare.** Cablurile deteriorate sau încurcate măresc riscul de electrocutare.
- **Atunci când lucrați cu o sculă electrică în aer liber, folosiți numai cabluri prelungitoare adecvate pentru mediul exterior.** Folosirea unui cablu prelungitor adecvat pentru mediul exterior diminuează riscul de electrocutare.
- **Dacă nu poate fi evitată folosirea sculei electrice în mediu umed, folosiți o alimentare protejată printr-un dispozitiv de curent rezidual (RCD).** Utilizarea unui dispozitiv RCD reduce riscul de electrocutare.

Siguranța persoanelor

- **Fiți atenți, aveți grijă de ceea ce faceți și procedați rațional atunci când lucrați cu o sculă electrică. Nu folosiți scula electrică atunci când sunteți obosiți sau vă aflați sub influența drogurilor, a alcoolului sau a medicamentelor.** Un moment de neatenție în timpul utilizării sculelor electrice poate duce la răniri grave.
- **Purtați echipament personal de protecție. Purtați întotdeauna ochelari de protecție.** Purtarea echipamentului personal de protecție, ca masca pentru praf, încălțăminte de siguranță antiderapantă, casca de protecție sau protecția auditivă, în funcție de tipul și utilizarea sculei electrice, diminuează riscul rănirilor.
- **Evitați o punere în funcțiune involuntară. Înainte de a introduce ștecherul în priză și/sau de a introduce acumulatorul în scula electrică, de a o ridica sau de a o transporta, asigurați-vă că aceasta este oprită.** Dacă atunci când transportați scula electrică țineți degetul pe întrerupător sau dacă porniți scula electrică înainte de a o racorda la rețeaua de curent, puteți provoca accidente.
- **Înainte de pornirea sculei electrice îndepărtați cleștii de reglare sau cheile fixe din aceasta.** O cheie sau un clește atașat la o componentă rotativă a sculei electrice poate provoca răniri.

- ▶ **Nu vă întindeţi pentru a lucra cu scula electrică. Menţineţi-vă întotdeauna stabilitatea şi echilibrul.** Astfel veţi putea controla mai bine scula electrică în situaţii neaşteptate.
- ▶ **Purtaţi îmbrăcăminte adecvată. Nu purtaţi îmbrăcăminte largă sau podoabe. Feriţi părul şi îmbrăcămintea de piesele aflate în mişcare.** Îmbrăcămintea largă, părul lung sau podoabele pot fi prinse în piesele aflate în mişcare.
- ▶ **Dacă pot fi montate echipamente de aspirare şi colectare a prafului, asiguraţi-vă că acestea sunt racordate şi folosite în mod corect.** Folosirea unei instalaţii de aspirare a prafului poate duce la reducerea poluării cu praf.
- ▶ **Nu vă lăsaţi amăgiţi de uşurinţa în operare dobândită în urma folosirii frecvente a sculelor electrice şi nu ignoraţi principiile de siguranţă ale acestora.** Neglijenţa poate provoca, într-o fracţiune de secundă, vătămări corporale grave.

Utilizarea şi manevrarea atentă a sculelor electrice

- ▶ **Nu suprasolicitaţi scula electrică. Folosiţi pentru executarea lucrării dv. scula electrică destinată acelui scop.** Cu scula electrică potrivită lucraţi mai bine şi mai sigur în domeniul de putere indicat.
- ▶ **Nu folosiţi scula electrică dacă aceasta are întrerupătorul defect.** O sculă electrică, care nu mai poate fi pornită sau oprită, este periculoasă şi trebuie reparată.
- ▶ **Scoateţi ştecherul afară din priză şi/sau îndepărtaţi acumulatorul dacă este detaşabil, înainte de a executa reglaje, a schimba accesorii sau a depozita scula electrică.** Această măsură de prevedere împiedică pornirea involuntară a sculei electrice.
- ▶ **Păstraţi sculele electrice nefolosite la loc inaccesibil copiilor şi nu lăsaţi să lucreze cu scula electrică persoane care nu sunt familiarizate cu aceasta sau care nu au citit prezentele instrucţiuni.** Sculele electrice devin periculoase atunci când sunt folosite de persoane lipsite de experienţă.
- ▶ **Întreţineţi sculele electrice şi accesoriile acestora. Verificaţi alinierea corespunzătoare, controlaţi dacă, componentele mobile ale sculei electrice nu se blochează, sau dacă există piese rupte sau deteriorate care să afecteze funcţionarea sculei electrice. Înainte de utilizare daţi la reparat o sculă electrică defectăpiesele deteriorate.** Cauza multor accidente a fost întreţinerea necorespunzătoare a sculelor electrice.
- ▶ **Menţineţi bine dispozitivele de tăiere bine ascuţite şi curate.** Dispozitivele de tăiere întreţinute cu grijă, cu tăişuri ascuţite se înţepenesc în mai mică măsură şi pot fi conduse mai uşor.
- ▶ **Folosiţi scula electrică, accesoriile, dispozitivele de lucru etc. conform prezentelor instrucţiuni, ţinând cont de condiţiile de lucru şi de activitatea care trebuie desfăşurată.** Folosirea sculelor electrice în alt scop decât pentru utilizările prevăzute, poate duce la situaţii periculoase.
- ▶ **Menţineţi mânerele şi zonele de prindere uscate, curate şi feriţi-le de ulei şi unsoare.** Mânerele şi zonele de prindere alunecoase nu permit manevrarea şi controlul sigur al sculei electrice în situaţii neaşteptate.

Manevrarea şi utilizarea atentă a sculelor electrice cu acumulator

- ▶ **Încărcaţi acumulatorii numai în încărcătoarele recomandate de producător.** Dacă un încărcător destinat unui anumit tip de acumulator este folosit la încărcarea altor tipuri de acumulator decât cele prevăzute pentru el, există pericol de incendiu.
- ▶ **Folosiţi numai acumulatori special destinaţi sculelor electrice respective.** Utilizarea altor acumulatori poate duce la răniri şi pericol de incendiu.
- ▶ **Feriţi acumulatorii nefolosiţi de agrafele de birou, monede, chei, cuie, şuruburi sau alte obiecte metalice mici, care ar putea provoca şuntarea bornelor.** Un scurtcircuit între bornele acumulatorului poate duce la arsuri sau incendiu.
- ▶ **În cazul utilizării greşite, se poate scurge lichid din acumulator; evitaţi contactul cu acesta. În cazul contactului accidental cu acesta, clătiţi cu apă zona afectată. În cazul contactului lichidului cu ochii, consultaţi de asemenea un medic.** Lichidul scurs din acumulator poate produce iritaţii ale pielii sau arsuri.
- ▶ **Nu folosiţi un acumulator sau o sculă electrică cu acumulator deteriorat sau modificat.** Acumulatorii deterioraţi sau modificaţi pot avea un comportament imprevizibil care să ducă la incendiu, explozie sau să genereze risc de vătămări corporale.
- ▶ **Nu expuneţi acumulatorul sau scula electrică la foc sau temperaturi excesive.** Expunerea la temperaturi mai mari de 130 °C poate duce la explozii.
- ▶ **Respectaţi toate instrucţiunile de încărcare şi nu reîncărcaţi acumulatorul sau scula electrică cu acumulator la temperaturi situate în afara domeniului de temperaturi specificat în instrucţiuni.** Încărcarea incorectă sau la temperaturi situate în afara domeniului de temperaturi specificat ar putea cauza deteriorarea acumulatorului şi mări riscul de incendiu.

Întreţinere

- ▶ **Încredinţaţi scula electrică pentru reparare personalului de specialitate, calificat în acest scop, repararea făcându-se numai cu piese de schimb originale.** Astfel veţi fi siguri că este menţinută siguranţa sculei electrice.
- ▶ **Nu întreţineţi niciodată acumulatori deterioraţi.** Întreţinerea acumulatorilor ar trebui efectuată numai de către producător sau de către furnizori de service autorizaţi de acesta.

Instrucțiuni de siguranță pentru foarfeci pentru crengi

- **Nu folosiți foarfeca pentru crengi pe vreme rea, în special atunci când există pericol de furtună cu fulgere.** Aceasta reduce pericolul de a fi loviți de fulgere.
- **Țineți toate cablurile și conductorii electrici departe de zona de tăiere.** Cablurile și conductorii electrici pot fi ascunși, existând astfel posibilitatea tăierii lor accidentale de către cuțit.
- **Țineți foarfeca pentru crengi numai de suprafețele de prindere izolate, deoarece cuțitul poate intra în contact cu conductori electrici ascunși.** Contactul dintre cuțite și un conductor aflat sub tensiune poate pune sub tensiune componentele metalice ale foarfecii pentru crengi și duce la electrocutare.
- **Păstrați distanța față de cuțit.** Un moment de neatenție la folosirea foarfecii pentru crengi poate conduce la răniri grave.
- **Asigurați-vă întotdeauna o poziție stabilă și folosiți foarfeca pentru crengi numai atunci când stați pe sol.** Un substrat alunecos sau suprafețele de sprijin instabile pot duce la pierderea echilibrului sau la pierderea controlului asupra sculei electrice.
- **Țineți seama de faptul că, în momentul tăierii unei crengi tensionate, aceasta poate fi proiectată înapoi.** Atunci când tensiunea acumulată în fibrele lemnoase este eliberată, creanga tensionată poate lovi operatorul și să provoace răni.
- **Nu utilizați foarfeca pentru crengi când vă urcați într-un copac, stați pe o scară sau utilizați un suport instabil.** Utilizarea unei foarfeci pentru crengi în acest mod poate conduce la pierderea echilibrului, pierderea controlului și răniri.
- **Atunci când îndepărtați materialul vegetal tăiat blocat sau când efectuați lucrări de întreținere la scula electrică, asigurați-vă că toate întrerupătoarele pornit/oprit se află în poziția oprit, iar acumulatorul este scos.** Pornirea neașteptată a foarfecii pentru crengi cu acumulator în timpul îndepărtării materialului vegetal tăiat blocat sau când efectuați lucrări de întreținere poate duce la răniri grave.
- **Transportați foarfeca pentru crengi ținând-o de mâner, în timp ce cuțitul este oprit și aveți grijă să nu acționați întrerupătorul pornit/oprit.** Transportul atent ale foarfecii pentru crengi reduce riscul pornirii involuntare și implicit pericolul de rănire cauzat de cuțite.
- **În timpul transportului și al depozitării foarfecii pentru crengi, montați întotdeauna apărătoarea pentru cuțite.** Manevrarea atentă a foarfecii pentru crengi reduce pericolul de rănire din cauza cuțitelor.
- **Pentru a reduce riscul de electrocutare, nu folosiți niciodată foarfeca pentru crengi cu rază extinsă de acțiune în apropierea cablurilor electrice.** Contactul cu cablurile electrice sau folosirea în apropierea acestora poate duce la răniri sau electrocutare cauzatoare de moarte.
- **Folosiți întotdeauna ambele mâini atunci când lucrați cu foarfeca pentru crengi cu rază mare de acțiune.** Țineți strâns cu ambele mâini foarfeca pentru crengi cu rază mare de acțiune, pentru a evita pierderea controlului.
- **Folosiți întotdeauna o cască de protecție, atunci când lucrați deasupra capului cu foarfeca pentru crengi cu rază mare de acțiune.** Corpurile străine aflate în cădere pot provoca răniri grave.

Instrucțiuni de siguranță suplimentare

- **Acest aparat conține magneți - nu apropiați magnetul de implanturi și alte aparate medicale, ca de exemplu stimulatoare cardiace sau pompe pentru insulină, suporți de date magnetici și aparate sensibile magnetic.** Magnetul generează un câmp, care poate afecta funcționarea aparatelor medicale sau care poate conduce la pierderi de date iremediabile.
- Această sculă electrică nu este destinată folosirii de către persoane (inclusiv copii) cu deficiențe fizice, senzoriale sau intelectuale sau fără experiență și/sau cunoștințe corespunzătoare, în afara cazului în care ele se află sub supravegherea unei persoane răspunzătoare de siguranța lor, sau au primit îndrumări de la aceasta, cu privire la utilizarea sculei electrice.
  Copiii trebuie supravegheați pentru a avea siguranța că aceştia nu se joacă cu scula electrică.
- Nu permiteți copiilor să folosească scula electrică; nu lăsați scula electrică nesupravegheată și depozitați sculele electrice nefolosite la loc sigur, inaccesibil copiilor.
- **Verificați copacii și arbuștii cu privire la corpuri străine, de exemplu garduri din sârmă și cabluri ascunse.** Îndepărtați aceste obiecte.
- **Țineți-vă mâna liberă la o distanță sigură de sectorul de lucru. Nu atingeți lamele.** Acestea sunt foarte ascuțite și v-ați putea tăia cu ele.
- Purtați mănuși de protecție întotdeauna când lucrați cu scula electrică sau atunci când doriți să efectuați lucrări de întreținere/curățare sau atunci când doriți să efectuați lucrări de întreținere/curățare..
- Nu folosiți scula electrică decât la lucrările prevăzute pentru aceasta - utilizare conform destinației.
- **Nu modificați componentele sculei electrice. Există pericol de rănire.**
- **Nu purtați mănuși fără degete când utilizați scula electrică.**
- **Folosiți numai accesorii originale Bosch**.

Instrucțiuni de siguranță și indicații pentru manipularea optimă a acumulatorului

- **Înainte de a introduce acumulatorul în produs, asigurați-vă că acesta este deconectat.** Introducerea unui acumulator într-un produs conectat poate duce la accidente.

- ▶ **Folosiți numai acumulatori Bosch prevăzuți pentru această sculă electrică de grădină.** Întrebuințarea altor acumulatori poate duce la răniri și pericol de incendiu.
- ▶ **Nu deschideți acumulatorul.** Există pericol de scurtcircuit.





Protejați acumulatorul de căldură (de exemplu și de radiațiii solare de lungă durată), de foc, apă și umezeală. Există pericol de explozie.

- ▶ **Când nu utilizați aparatul, feriți acumulatorii nefolosiți de agrafele de birou, monede, chei, cuie, șuruburi sau alte obiecte metalice mici, care ar putea provoca șuntarea contactelor.** Un scurtcircuit între contactele acumulatorului poate avea ca urmare arsuri sau incendiu.
- ▶ **În caz de deteriorare sau utilizare neconformă a acumulatorului, din acesta se pot degaja vapori.** Lăsați să pătrundă aer proaspăt iar în cazul apariției unor tulburări, solicitați asistență medicală. Vaporii pot irita căile respiratorii.
- ▶ **Utilizați acumulatorul numai pentru produsele oferite de același producător.** Numai astfel acumulatorul va fi protejat împotriva unei suprasolicitări periculoase.
- ▶ **În urma contactului cu obiecte ascuțite ca de exemplu cuie sau șurubelnițe sau prin acțiunea unor forțe exterioare asupra sa, acumulatorul se poate deteriora.** Se poate produce un scurtcircuit intern în urma căruia acumulatorul să se aprindă, să scoată fum, să explodeze sau să se supraîncălzească.
- ▶ **Nu scurtcircuitați acumulatorul.** Există pericol de explozie.
- ▶ Protejați acumulatorul împotriva umezelii și a apei.
- ▶ Depozitați scula electrică de grădină numai în domeniul temperaturilor dintre -20 °C și 50 °C. Pe timp de vară, de exemplu, nu lăsați scula electrică de grădină în autovehicul.
- ▶ Ocazional curățați fantele de ventilație ale acumulatorului cu o pensulă moale, curată și uscată.

Simboluri

Următoarele simboluri sunt importante pentru citirea și înțelegerea instrucțiunilor de folosire. Rețineți simbolurile și semnificația acestora. Interpretarea corectă a simbolurilor vă ajută să folosiți mai bine și mai sigur scula electrică.

Simbol	Semnificație
	Folosiți încărcătorul numai în spații închise, uscate.
	Direcție de deplasare
	Direcția reacției

Simbol	Semnificație
	Pornirea
	Oprirea
	Acțiune permisă
	Acțiune interzisă
CLICK!	Zgomot perceptibil
	Blocare
	Deblocare
	Masă
	Accesorii/piese de schimb

Descrierea produsului și a performanțelor sale



Citiți toate instrucțiunile și indicațiile privind siguranța. Nerespectarea instrucțiunilor și indicațiilor privind siguranța poate provoca electrocutare, incendiu și/sau răniri grave.

Vă rugăm să țineți seama de imaginile din partea din față a instrucțiunilor de folosire.

Utilizare conform destinației

Scula electrică este destinată utilizării în spații private pentru tăierea crengilor și plantelor cu un diametru de până la 45 mm (35 mm lemn de esență tare).

Este permisă utilizarea unei singure tije prelungitoare.

Componente ilustrate (vezi figura A)

(1) Lamă
(2) Cârlig
(3) Cap de tăiere
(4) Sistem de fixare
(5) Mâner suplimentar
(6) Declanșator 360°
(7) Indicator nivel de încărcare acumulator
(8) Prelungitor (1 x)
(9) Apărătoare pentru lamă
(10) Buton deblocare acumulator
(11) Acumulator[a)]
(12) Încărcător[a)]

a) **Acest accesoriu nu este inclus în setul de livrare standard.**

Date tehnice

Foarfecă pentru crengi		**AdvancedPrune 18V-45**
Număr identificare		**3 600 HC5 ...**
Tensiune nominală	V	18
Capacitate de tăiere maximă	mm	45 (lemn de esență moale)
	mm	35 (lemn de esență tare)
Lungimea produsului, fără prelungitor	m	1,2
Lungimea produsului, cu prelungitor	m	1,8
Masă		
– fără acumulator	kg	2,3
– fără acumulator și cu prelungitor[A)]	kg	2,8
Număr de serie		Vezi numărul de serie (plăcuța de tip) de pe produs
Temperatură ambiantă recomandată în timpul încărcării	°C	0... +35
Temperatură ambiantă admisă pentru depozitare	°C	-20... +50
Temperatură ambiantă admisă pentru funcționare[B)]	°C	0... +40
Tip acumulator		PBA 18V...W-. 1,5 Ah, 2,0 Ah, 2,5 Ah, 3,0 Ah, 4,0 Ah, 5,0 Ah, 6,0 Ah

A) **Acest accesoriu nu este inclus în setul de livrare standard.**

B) performanțe limitate la temperaturi < 0 °C

Informație privind zgomotul/vibrațiile

		3 600 HC5 ...
Valorile de zgomot au fost determinate conform **EN 62841-1**		
Nivelul de zgomot evaluat A al aparatului este în mod normal:		
– Nivel presiune sonoră	dB(A)	**70**
– Incertitudine K	dB	**3**
– Nivel putere sonoră	dB(A)	**78**
– Incertitudine K	dB	**3**
Valorile totale ale vibrațiilor ah (suma vectorială a trei direcții) și incertitudinea K au fost determinate conform **EN 62841-1**		
– Valoare emisie vibrații a_h	m/s^2	**0,5**
– Incertitudine K	m/s^2	**1,5**

Nivelul vibrațiilor și nivelul zgomotelor emise specificate în prezentele instrucțiuni au fost măsurate conform unei proceduri de măsurare standardizate și pot fi utilizate la compararea diferitelor scule electrice. Acestea pot fi folosite și pentru evaluarea provizorie a vibrațiilor și zgomotului emis.

Nivelul specificat al vibrațiilor și al zgomotului emis se referă la cele mai frecvente utilizări ale sculei electrice. În eventualitatea în care scula electrică este utilizată pentru alte aplicații, împreună cu alte accesorii decât cele indicate sau nu, beneficiază de o întreținere satisfăcătoare, nivelul vibrațiilor și nivelul zgomotului emis se pot abate de la valorile specificate. Aceasta poate amplifica considerabil vibrațiile și zgomotul de-a lungul întregului interval de lucru.

Montare

- ▶ **Apucați de sistemul de fixare, la detașarea tubului/ capului de tăiere.**
- ▶ Montați apărătoarea pentru lamă în timpul tuturor lucrărilor de montaj.
- ▶ Înainte de lucru, executați un ciclu de tăiere complet, pentru a verifica îmbinarea completă a tijelor.

Montare/demontare cap de tăiere (vezi figurile B – C)

În modul reprezentat în figura **B**, împingeți capul de tăiere **(3)** în scula electrică și aliniați săgețile față în față.

Apăsați capul de tăiere **(3)** ferm în scula electrică.

Răsuciți sistemul de fixare **(4)** ferm spre dreapta, pentru a fixa capul de tăiere **(3)**.

Pentru a demonta capul de tăiere **(3)**, deșurubați sistemul de fixare **(4)** și apucați în acest scop sistemul de fixare prin rotire roșu **(4)** și detașați capul de tăiere **(3)**.

Demontarea se realizează în ordine inversă a operațiilor.

Indicație: Când detașați capul de tăiere, țineți-l ferm și trageți de sistemul de fixare **(4)**.

Montare/demontare prelungitor (vezi figurile D – E)

▶ **Utilizați întotdeauna o singură tijă prelungitor împreună cu scula electrică.**

Îndepărtați capul de tăiere.

Împingeți prelungitorul **(8)** în scula electrică.

Apăsați prelungitorul **(8)** ferm în scula electrică.

Răsuciți sistemul de fixare **(4)** spre dreapta, pentru a fixa prelungitorul **(8)**.

Împingeți capul de tăiere **(3)** pe prelungitor **(8)**.

Apăsați capul de tăiere **(3)** ferm în prelungitor **(8)**.

Răsuciți sistemul de fixare **(4)** spre dreapta, pentru a fixa capul de tăiere **(3)** la prelungitor **(8)**.

Demontarea se realizează în ordine inversă a operațiilor.

Indicație: Când detașați tija telescopică, țineți-o ferm și trageți de sistemul de fixare **(4)**.

Transportul sculei electrice (vezi figura F)

Nu transportați scula electrică de declanșatorul 360° **(6)** sau de prelungitor **(8)**. Țineți scula electrică de mânerul suplimentar **(5)**.

Punere în funcțiune

▶ **Înaintea oricăror intervenții asupra sculei electrice (de ex. întreținere, schimbarea accesoriilor, etc.) cât și în timpul transportului și depozitării acesteia sau în cazul unei defecțiuni, extrageți acumulatorul din scula electrică.** În cazul acționării involuntare a întrerupătorului pornit/oprit există pericol de rănire.

Montarea/demontarea acumulatorului (vezi figura G)

Notă: Dacă nu se utilizează acumulatori adecvați, se poate ajunge la deranjamente funcționale sau defectarea produsului.

Introduceți acumulatorul încărcat **(11)**. Asigurați-vă că acumulatorul este bine fixat în mâner.

Pentru a extrage acumulatorul **(11)** din scula electrică, apăsați tasta de deblocare acumulator **(10)** și scoateți acumulatorul.

Indicatorul nivelului de încărcare a acumulatorului (vezi figura H)

Indicatorul nivelului de încărcare al acumulatorului **(7)** semnalizează, atunci când scula electrică este pornită, capacitatea rămasă respectiv starea de suporasolicitare a acumulatorului.

LED	Capacitate
5 secunde aprins permanent 3 x verde	>60 %
5 secunde aprins permanent 2 x verde	30 – 60 %
5 secunde aprins permanent 1 x verde	10 – 30 %
Lumină intermitentă de cadență lentă 1 x verde	<10 %
clipesc 3 leduri	Suprasarcină / supraîncălzire / defecțiune

Exploatare

Utilizarea declanșatorului 360° (vezi figura I)

Activați declanșatorul 360° **(6)** prin rotire în sens orar și trageți apoi declanșatorul 360° **(6)** cu atenție spre spate, pentru a acționa lamele și a executa tăierea.

Când eliberați declanșatorul 360° **(6)**, se deschid lamele **(1)** și sunt pregătite pentru următorul pas.

Indicații de lucru

▶ **Înaintea oricăror intervenții asupra sculei electrice (de ex. întreținere, schimbarea accesoriilor, etc.) cât și în timpul transportului și depozitării acesteia sau în cazul unei defecțiuni, extrageți acumulatorul din scula electrică.** În cazul acționării involuntare a întrerupătorului pornit/oprit există pericol de rănire.

Sfaturi pentru tăiere (vezi figurile J – L)

Nu manevrați scula electrică într-o poziție corporală nefavorabilă. Acest lucru poate conduce la răniri grave, când nu purtați mănuși și este introdus acumulatorul.

Lucrați întotdeauna cu ambele mâini cu scula electrică de grădină. Nu atingeți niciodată lamele fără să purtați mănuși sau când acumulatorul este introdus.

Scula electrică este prevăzută pentru utilizare de către operator la nivelul solului și nu de pe o scară sau de pe alte suporturi de sprijin instabile.

Datorită declanșatorului 360° **(6)** puteți ține scula electrică în diferite poziții de lucru.

Declanșatorul 360° **(6)** permite o rotire completă a sculei electrice, pentru a adapta capul de tăiere la respectiva sarcină.

Utilizați cârligul **(2)**, pentru a trage spre dumneavoastră crengi deja tăiate, dar agățate.

Când lama se blochează într-o creangă, basculați scula ușor în direcția de tăiere.

Purtați întotdeauna echipamentul de protecție personal recomandat, când tăiați copaci.

Pentru a asigura regenerarea sănătoasă, nu trebuie să tăiați prea aproape de trunchi.

Dacă vreți să îndepărtați complet un lăstar, tăiați-l până la ramificație.

Tăiați crengile una câte una.

Îndepărtați ramurile subțiri sau slab crescute.

Îndepărtați în principiu crengile uscate, deteriorate sau bolnave.

Detectarea defecțiunilor



Tabelul următor conține informații de ordin general privind remedierea defecțiunilor. Indicatorul nivelului de încărcare a acumulatorului furnizează informații suplimentare care pot fi utilizate pentru identificarea unei defecțiuni sau probleme.

Simptome	Cauză posibilă	Remediere
Ledurile clipesc	Creanga este prea tare, pentru a fi tăiată	Încercați să tăiați într-o zonă mai subțire a crengii
	Acumulator sau sculă electrică supraîncălzită	Lăsați acumulatorul și scula electrică să se răcească
	Alte defecțiuni	Adresați-vă centrului de asistență tehnică post-vânzare
Capul de tăiere nu funcționează sau nu se închide	Tija de acționare internă nu este cuplată complet	Comprimare manuală a lamelor
	Cap de tăiere/prelungitor montate greșit	Montați corect capul de tăiere/prelungitorul (vezi „Montare/demontare cap de tăiere (vezi figurile **B** – **C**)“, Pagina 187) și (vezi „Montare/demontare prelungitor (vezi figurile **D** – **E**)“, Pagina 188)
	Murdărie pe lamă	Îndepărtați murdăria de pe lamă
Scula electrică se oprește în timpul tăierii	Creanga este prea tare, pentru a fi tăiată	Încercați să tăiați într-o zonă mai subțire a crengii
	Acumulatorul este descărcat	Încărcați acumulatorul
	Sculă electrică supraîncălzită	Lăsați scula electrică să se răcească
	Lame boante sau defecte	Înlocuiți lamele/capul de tăiere
	Tijă de acționare internă deteriorată	Adresați-vă centrului de asistență tehnică post-vânzare
Putere de tăiere redusă	Lame boante sau defecte	Înlocuiți lamele/capul de tăiere
	Acumulator defect	Înlocuiți acumulatorul
	Șurubul lamei desfăcut	Adresați-vă centrului de asistență tehnică post-vânzare
	Sculă electrică defectă	Adresați-vă centrului de asistență tehnică post-vânzare
Nu pot fi montate prelungitorul sau capul de tăiere	Orientare greșită a pieselor	Montați corect capul de tăiere/prelungitorul (vezi „Montare/demontare cap de tăiere (vezi figurile **B** – **C**)“, Pagina 187) și (vezi „Montare/demontare prelungitor (vezi figurile **D** – **E**)“, Pagina 188)
	Lamele nu se deschid complet	Remontați și executați un ciclu de tăiere
	Defectare a îmbinării	Adresați-vă centrului de asistență tehnică post-vânzare
Prelungitorul sau capul de tăiere nu poate fi detașat	Tija de acționare internă nu este deblocată	Asigurați-vă că sistemul de fixare**(4)** este tras în sus în timpul detașării
Căldură excesivă la motor	Utilizare excesivă	Lăsați scula electrică să se răcească
	Fante de ventilație înfundate	Îndepărtați murdăria

Simptome	Cauză posibilă	Remediere
	Este necesară gresarea	Aplicați spray-ul de gresare recomandat
Zgomote/vibrații excesive	Sculă electrică defectă	Adresați-vă centrului de asistență tehnică post-vânzare
Declanșatorul 360° nu poate fi răsucit sau apăsat/tras	Declanșator 360° defect	Adresați-vă centrului de asistență tehnică post-vânzare
Scula electrică funcționează cu întreruperi	Acumulatorul nu este introdus corect	Scoateți acumulatorul și reintroduceți-l
	Sculă electrică defectă	Adresați-vă centrului de asistență tehnică post-vânzare
Scula electrică nu funcționează	Acumulatorul este descărcat	Încărcați acumulatorul
	Acumulatorul nu este introdus corect	Scoateți acumulatorul și reintroduceți-l
	Sculă electrică/acumulator defect	Adresați-vă centrului de asistență tehnică post-vânzare

Întreținere şi service

Întreținere, curățare şi depozitare

- ▶ **Extrageți acumulatorul din scula electrică de grădină înaintea oricăror intervenții asupra acesteia (de exemplu întreținere, schimbarea accesoriilor etc.) cât şi în timpul transportului şi al depozitării.** În cazul acționării involuntare a butonului de declanşare există pericol de rănire.
- ▶ **Mențineți curată scula electrică de grădină, pentru a putea lucra bine şi în siguranță cu ea.**

Utilizați o lavetă umedă, pentru a curăța lama după utilizare.

Pentru a asigura exploatarea în siguranță şi eficientă, mențineți produsul şi fantele de ventilație curate.

Aplicați spray de gresare înainte şi după utilizare. Nu inhalați aerosolii spray-ului de gresare. Aplicați într-un spațiu bine ventilat.

Nu stropiți niciodată produsul cu apă.

Nu cufundați niciodată în apă produsul.

Depozitați produsul într-un loc sigur, uscat şi inaccesibil copiilor.

Asigurați-vă că toate piulițele, bolțurile şi şuruburile sunt bine fixate, pentru a putea lucra în condiții de siguranță cu produsul.

Controlați produsul şi, din considerente legate siguranță, înlocuiți componentele uzate sau deteriorate ale acestuia.

Asigurați-vă că piesele noi utilizate pentru înlocuire provin de la Bosch. Nu modificați scula electrică.

Întreținerea acumulatorului

Respectați următoarele indicații şi luați următoarele măsuri, menite să asigure utilizarea optimă a acumulatorului:

- – Protejați acumulatorul împotriva umezelii şi a apei.
- – Depozitați acumulatorul separat şi nu în scula electrică de grădină.
- – Nu lăsați acumulatorul în scula electrică de grădină în cazul expunerii la radiații solare directe.
- – Temperatura optimă de depozitare a acumulatorului este de 5 °C.
- – Ocazional curățați fantele de ventilație ale acumulatorului cu o pensulă moale, curată şi uscată.

Un timp de funcționare considerabil redus după încărcare indică faptul că acumulatorul este uzat şi trebuie înlocuit.

Asistență clienți şi consultanță privind utilizarea

Serviciul nostru de asistență tehnică post-vânzări răspunde întrebărilor dumneavoastră privind întreținerea şi repararea produsului dumneavoastră, cât şi în ceea ce privește piesele de schimb. Desene explodate şi informații cu privire la piesele de schimb găsiți şi la: **www.bosch-pt.com**

Echipa de consultanță clienți Bosch vă răspunde cu plăcere la întrebări privind produsele noastre şi accesoriile acestora.

În caz de reclamații şi comenzi de piese de schimb, vă rugăm să indicați neapărat numărul de identificare compus din 10 cifre, conform plăcuței indicatoare a tipului produsului.

România
Robert Bosch SRL
PT/MKV1-EA
Service scule electrice
Strada Horia Măcelariu Nr. 30–34, sector 1
013937 Bucureşti
Tel.: +40 21 405 7541
Fax: +40 21 233 1313
E-Mail: BoschServiceCenter@ro.bosch.com
www.bosch-pt.ro

Alte adrese de service găsiți la:

www.bosch-pt.com/serviceaddresses

Transport

Acumulatorii Li-Ion recomandați respectă cerințele legislației privind transportul mărfurilor periculoase. Acumulatorii pot fi transportați rutier de către utilizator, fără restricții.

În cazul expedierii de către terți (de ex.: transport aerian sau casă de expediții) trebuie respectate cerințele speciale privind ambalajele şi marcarea. În acest caz, la pregătirea coletului trebuie să se consulte un expert în domeniul mărfurilor periculoase.

Expediați acumulatorii numai dacă aceştia prezintă carcasa intactă. Acoperiți cu bandă adezivă contactele deschise şi ambalați astfel acumulatorii încât aceştia să nu se poată deplasa în interiorul ambalajului. Respectați şi alte eventuale norme naționale din domeniu.

Evacuare la deşeuri



Produsele, acumulatorii, accesoriile şi ambalajele trebuie direcționate către o stație de reciclare ecologică.



Nu aruncați produsele şi acumulatorii/bateriile în gunoiul menajer!

Numai pentru țările UE:

Conform Directivei Europene 2012/19/UE produsele scoase din uz şi, conform Directivei Europene 2006/66/CE, acumulatorii/bateriile defecte sau consumate trebuie colectate separat şi direcționate către o stație de reciclare ecologică.

În cazul evacuării necorespunzătoare la deşeuri, produsele electrice şi electronice uzate pot avea efecte dăunătoare asupra mediului şi sănătății oamenilor, din cauza posibilei existențe a unor materiale periculoase.

Acumulatori/baterii:

Li-Ion:

Vă rugăm să respectați indicațiile de la paragraful (vezi „Transport“, Pagina 190).

Български

Указания за безопасна работа

Пояснения на графичните символи



Общо указание за опасност



Прочетете ръководството за експлоатация.



Не използвайте при дъжд.



ВНИМАНИЕ: Преди извършване на дейности по машината изваждайте акумулаторната батерия.



ВНИМАНИЕ: Дръжте околни лица на безопасно разстояние.



Работете с предпазни очила и каска.



Работете с обувки със стабилен грайфер.



Носете защитни ръкавици.



Дръжте ръцете си на безопасно разстояние от ножа.

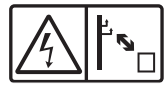

Поддържайте достатъчно разстояние до електрически проводници.

Общи указания за безопасност за електроинструменти

⚠ ПРЕДУПРЕЖДЕНИЕ **Прочетете всички предупреждения, указания, запознайте се с фигурите и техническите характеристики, приложени към електроинструмента.** Пропуски при спазването на указанията по-долу могат да предизвикат токов удар и/или тежки травми.

Съхранявайте тези указания на сигурно място.

Използваният по-долу термин "електроинструмент" се отнася до захранвани от електрическата мрежа електроинструменти (със захранващ кабел) и до захранвани от акумулаторна батерия електроинструменти (без захранващ кабел).

Безопасност на работното място

- ▶ **Пазете работното си място чисто и добре осветено.** Разхвърляните или тъмни работни места са предпоставка за инциденти.
- ▶ **Не работете с електроинструмента в среда с повишена опасност от възникване на експлозия, в близост до леснозапалими течности, газове или прахообразни материали.** По време на работа в електроинструментите се отделят искри, които могат да възпламенят прахообразни материали или пари.
- ▶ **Дръжте деца и странични лица на безопасно разстояние, докато работите с електроинструмента.** Ако вниманието Ви бъде отклонено, може да загубите контрола над електроинструмента.

Безопасност при работа с електрически ток

- ▶ **Щепселът на електроинструмента трябва да е подходящ за ползвания контакт. В никакъв случай не се допуска изменяне на конструкцията на щепсела. Когато работите със занулени електроуреди, не използвайте адаптери за щепсела.** Ползването на оригинални щепсели и контакти намалява риска от възникване на токов удар.

- **Избягвайте допира на тялото Ви до заземени тела, напр. тръби, отоплителни уреди, печки и хладилници.** Когато тялото Ви е заземено, рискът от възникване на токов удар е по-голям.
- **Предпазвайте електроинструмента си от дъжд и влага.** Проникването на вода в електроинструмента повишава опасността от токов удар.
- **Не използвайте захранващия кабел за цели, за които той не е предвиден. Никога не използвайте захранващия кабел за пренасяне, теглене или откачване на електроинструмента. Предпазвайте кабела от нагряване, омасляване, допир до остри ръбове или до подвижни звена на машини.** Повредени или усукани кабели увеличават риска от възникване на токов удар.
- **Когато работите с електроинструмент навън, използвайте само удължителни кабели, подходящи за работа на открито.** Използването на удължител, предназначен за работа на открито, намалява риска от възникване на токов удар.
- **Ако се налага използването на електроинструмента във влажна среда, използвайте предпазен прекъсвач за утечни токове.** Използването на предпазен прекъсвач за утечни токове намалява опасността от възникване на токов удар.

Безопасен начин на работа

- **Бъдете концентрирани, следете внимателно действията си и постъпвайте предпазливо и разумно. Не използвайте електроинструмента, когато сте уморени или под влиянието на наркотични вещества, алкохол или упойващи лекарства.** Един миг разсеяност при работа с електроинструмент може да има за последствие изключително тежки наранявания.
- **Работете с предпазващо работно облекло. Винаги носете предпазни очила.** Носенето на подходящи за ползвания електроинструмент и извършваната дейност лични предпазни средства, като дихателна маска, здрави плътнозатворени обувки със стабилен грайфер, защитна каска или шумозаглушители (антифони), намалява риска от възникване на трудова злополука.
- **Избягвайте опасността от включване на електроинструмента по невнимание. Преди да включите щепсела в контакта или да поставите батерията, както и при пренасяне на електроинструмента, се уверявайте, че пусковият прекъсвач е позиция "изключено".** Носенето на електроинструменти с пръст върху пусковия прекъсвач или подаването на захранващо напрежение, докато пусковият прекъсвач е включен, увеличава опасността от трудови злополуки.
- **Преди да включите електроинструмента, се уверявайте, че сте отстранили от него всички помощни инструменти и гаечни ключове.** Помощен инструмент, забравен на въртящо се звено, може да причини травми.
- **Избягвайте неестествените положения на тялото. Работете в стабилно положение на тялото и във всеки момент поддържайте равновесие.** Така ще можете да контролирате електроинструмента по-добре и по-безопасно, ако възникне неочаквана ситуация.
- **Работете с подходящо облекло. Не работете с широки дрехи или украшения. Дръжте косата и дрехите си на безопасно разстояние от движещи се звена.** Широките дрехи, украшенията, дългите коси могат да бъдат захванати и увлечени от въртящи се звена.
- **Ако е възможно използването на външна аспирационна система, се уверявайте, че тя е включена и функционира изправно.** Използването на аспирационна система намалява рисковете, дължащи се на отделящи се при работа прахове.
- **Доброто познаване на електроинструмента вследствие на честа работа с него не е повод за намаляване на вниманието и пренебрегване на мерките за безопасност.** Едно невнимателно действие може да предизвика тежки наранявания само за части от секундата.

Грижливо отношение към електроинструментите

- **Не претоварвайте електроинструмента. Използвайте електроинструментите само съобразно тяхното предназначение.** Ще работите по-добре и по-безопасно, когато използвате подходящия електроинструмент в зададения от производителя диапазон на натоварване.
- **Не използвайте електроинструмент, чиито пусков прекъсвач е повреден.** Електроинструмент, който не може да бъде изключван и включван по предвидения от производителя начин, е опасен и трябва да бъде ремонтиран.
- **Преди да извършвате каквито и да е дейности по електроинструмента, напр. настройване, смяна на работен инструмент, както и когато го прибирате, изключвайте щепсела от контакта, респ. изваждайте батерията, ако е възможно.** Тази мярка премахва опасността от задействане на електроинструмента по невнимание.
- **Съхранявайте електроинструментите на места, където не могат да бъдат достигнати от деца. Не допускайте те да бъдат използвани от лица, които не са запознати с начина на работа с тях и не са прочели тези инструкции.** Когато са в ръцете на неопитни потребители, електроинструментите могат да бъдат изключително опасни.
- **Поддържайте добре електроинструментите си и аксесоарите им. Проверявайте дали подвижните звена функционират безукорно, дали не заклинват, дали има счупени или повредени детайли, които нарушават или изменят функциите на електроинструмента. Преди да използвате електроинструмента, се погрижете повредените детайли да бъдат ремонтирани.** Много от трудовите злополуки се дължат на недобре поддържани електроинструменти и уреди.

- ▶ **Поддържайте режещите инструменти винаги добре заточени и чисти.** Добре поддържаните режещи инструменти с остри ръбове оказват по-малко съпротивление и се водят по-леко.
- ▶ **Използвайте електроинструментите, допълнителните приспособления, работните инструменти и т. н., съобразно инструкциите на производителя. При това се съобразявайте и с конкретните работни условия и операции, които трябва да изпълните.** Използването на електроинструменти за различни от предвидените от производителя приложения повишава опасността от възникване на трудови злополуки.
- ▶ **Поддържайте дръжките и ръкохватките сухи, чисти и неомаслени.** Хлъзгавите дръжки и ръкохватки не позволяват безопасната работа и доброто контролиране на електроинструмента при възникване на неочаквана ситуация.

Грижливо отношение към акумулаторни електроинструменти

- ▶ **За зареждането на акумулаторните батерии използвайте само зарядните устройства, препоръчвани от производителя.** Когато използвате зарядни устройства за зареждане на неподходящи акумулаторни батерии, съществува опасност от възникване на пожар.
- ▶ **За захранване на електроинструментите използвайте само предвидените за съответния модел акумулаторни батерии.** Използването на различни акумулаторни батерии може да предизвика трудова злополука и/или пожар.
- ▶ **Предпазвайте неизползваните акумулаторни батерии от контакт с големи или малки метални предмети, напр. кламери, монети, ключове, пирони, винтове и др.п., тъй като те могат да предизвикат късо съединение.** Последствията от късото съединение могат да бъдат изгаряния или пожар.
- ▶ **При неправилно използване от акумулаторна батерия от нея може да изтече електролит. Избягвайте контакта с него. Ако въпреки това на кожата Ви попадне електролит, изплакнете мястото обилно с вода. Ако електролит попадне в очите Ви, след незабавно обилно изплакване потърсете помощ от лекар.** Електролитът може да предизвика изгаряния на кожата.
- ▶ **Не използвайте акумулаторна батерия или електроинструмент, които са повредени или с изменена конструкция.** Повредени или изменени акумулаторни батерии могат да се възпламенят, експлодират или да предизвикат наранявания.
- ▶ **Не излагайте акумулаторната батерия на високи температури или огън.** Излагането на огън или температури над 130 °C могат да предизвикат експлозии.
- ▶ **Спазвайте всички указания за зареждане на акумулаторната батерия; не я зареждайте, ако температурата ѝ е извън диапазона, посочен в инструкциите.** Неправилното зареждане или зареждането при температури извън допустимия диапазон могат да увредят батерията и увеличават опасността от пожар.

Поддържане

- ▶ **Допускайте ремонтът на електроинструментите Ви да се извършва само от квалифицирани специалисти и само с използването на оригинални резервни части.** По този начин се гарантира съхраняване на безопасността на електроинструмента.
- ▶ **Никога не ремонтирайте повредени акумулаторни батерии.** Ремонтът на акумулаторни батерии трябва да се извършва само от производителя или от оторизиран сервиз.

Указания за безопасна работа с ножици за клони

- ▶ **Не използвайте ножицата за клони при лошо време, особено при опасност от мълнии.** Това намалява опасността да бъдете ударени от мълния.
- ▶ **Дръжте всички мрежови кабели и проводници далече от зоната на рязане.** Възможно е да има скрити мрежови кабели или проводници и те да бъдат прерязани по невнимание от ножа.
- ▶ **Дръжте ножицата за клони само за изолираните ръкохватки, тъй като ножът може да влезе в контакт със скрити електрически проводници.** Контактът на ножовете с провеждащ напрежение проводник може да постави под напрежение метални части на ножицата за клони и да доведе до токов удар.
- ▶ **Дръжте всички части на тялото си далече от ножа.** Един момент невнимание при използване на ножицата за клони може да доведе тежки наранявания.
- ▶ **Винаги заемайте стабилно положение и използвайте ножицата за клони само когато стоите на земята.** Хлъзгава опора или нестабилни повърхности могат да доведат до загуба на равновесие или до загуба на контрол над машината.
- ▶ **При рязане на намиращ се под механично напрежение клон, допускайте възможността той да отскочи.** Когато напрежението в дървесните влакна се освободи, напрегнатият клон може да удари оператора и да причини наранявания.
- ▶ **Не използвайте ножицата за клони, докато се катерите по дърво, стоите на стълба или използвате нестабилна опора.** Използването на ножицата за клони при такива условия може да доведе до загуба на равновесие, до загуба на контрол и до наранявания.
- ▶ **Когато отстранявате заклещен отрязан материал или извършвате поддръжка на уреда, се уверете, че всички превключватели за включване/изключване са изключени и акумулаторната батерия е отстранена или освободена от клемите.** Неочаквано пускане в действие на акумулаторната ножица за клони при отстраняване на заклещен отрязан материал или при работи по поддръжката може да доведе до тежки травми.

- **Пренасяйте ножицата за клони, като я държите за ръкохватката при спрял нож, и внимавайте да не задействате превключвателя за включване/изключване.** Внимателно носене на ножицата за клони намалява риска от неволно включване и произтичащата от това опасност от нараняване от ножовете.
- **При пренасяне или съхранение на ножицата за клони винаги поставяйте капака на ножа.** Внимателно боравене с ножицата за клони намалява опасността от нараняване от ножовете.
- **За да намалите риска от токов удар, никога не използвайте ножицата за клони с голям обхват в близост до електрически проводници.** Контакт с електрически проводници или използване в близост до електрически проводници могат да причинят наранявания или токови удари, които водят до смърт.
- **Когато работите с ножицата за клони с голям обхват, винаги я дръжте с двете ръце.** За да избегнете загуба на контрол, дръжте здраво с двете ръце ножицата за клони с голям обхват.
- **Когато използвате ножицата за клони с голям обхват за рязане над главата, винаги носете каска.** Падащите чужди тела могат да доведат до тежки наранявания.

Допълнителни указания за безопасност

- **Този уред съдържа магнити. Не поставяйте магнит в близост до импланти и други медицински апарати, като напр. кардиостимулатор или инсулинова помпа, магнитни носители на данни и чувствителни към магнити уреди.** Магнитът генерира поле, което може да наруши функционирането на медицински апарати или да доведе до необратима загуба на данни.
- Този електроинструмент не е подходящ за ползване от лица (включително деца) с ограничени психически, сензорни или душевни възможности или от лица, нямащи съответните познания и опит, освен ако не бъдат надзиравани от лице, отговарящо за безопасността им, или ако не са получили указания, как да ползват електроинструмента.
  Деца трябва да бъдат под постоянен надзор, за да се предотврати опасността да играят с градинския електроинструмент.
- Не допускайте с електроинструмента да работят деца, не го оставяйте без пряк надзор и, когато не го използвате, го съхранявайте на безопасно място, недостъпно за деца.
- **Проверете дървета и храсти за чужди тела, напр. телени огради и скрити проводници.** Отстранете такива предмети.
- **Дръжте свободната си ръка на безопасно разстояние от работната зона. Внимавайте да не допрете ножовете на електроинструмента.** Ножовете са изключително остри и съществува опасност да се нараните сериозно.
- Когато работите с инструмента, извършвате работи по поддръжката/почистването или отстранявате замърсяване/отрязан материал, винаги носете защитни ръкавици.
- Използвайте инструмента само за работи, за които е предназначен. Вж. „Употреба по предназначение“.
- **Не променяйте компоненти по електроинструмента. Съществува опасност от наранявания.**
- **При използване на инструмента не носете отворени обувки.**
- **Използвайте само оригинални Bosch крепежни елементи.**

Указания за оптимална работа с акумулаторната батерия

- **Преди да поставяте акумулаторната батерия, се уверявайте, че той е изключен.** Поставянето на акумулаторна батерия в градински електроинструмент, който е включен, може да предизвика злополуки.
- **Използвайте само акумулаторни батерии на Бош, предвидени за този модел градински електроинструмент.** Използването на други акумулаторни батерии може да предизвика пожари и наранявания.
- **Не отваряйте акумулаторната батерия.** Съществува опасност от възникване на късо съединение.



Предпазвайте акумулаторните батерии от прегряване, напр. също и от продължително въздействие на пряка слънчева светлина, от огън, вода и овлажняване. Съществува опасност от експлозия.

- **Когато не ползвате машината, предпазвайте акумулаторната батерия от контакт с кламери, монети, ключове, пирони, винтове или други дребни метални предмети, които могат да предизвикат късо съединение на клемите.** Последствията от късото съединение могат да бъдат изгаряния или пожар.
- **При повреда или неправилно използване на акумулаторните батерии от тях могат да се отделят па́ри.** Проветрете помещението, а при оплаквания потърсете лекар. Па́рите могат да предизвикат възпаление на дихателните пътища.
- **Използвайте акумулаторната батерия само в продукти на производителя.** Само така тя е предпазена от опасно за нея претоварване.
- **Акумулаторната батерия може да бъде повредена от остри предмети, напр. пирони или отвертки, или от силни удари.** Може да бъде предизвикано вътрешно късо съединение и акумулаторната батерия може да се запали, да запуши, да експлодира или да се прегрее.
- **Внимавайте да не предизвикате късо съединение между клемите на акумулаторната батерия.** Съществува опасност от експлозия.
- Предпазвайте акумулаторната батерия от влажност и вода.
- Съхранявайте градинския електроинструмент само в температурния диапазон от –20 °C до 50 °C. Напр. не

оставяйте градинския електроинструмент през лятото в кола.

▶ Периодично почиствайте вентилационните отвори на акумулаторната батерия с мека чиста и суха четка.

Символи

Символите по-долу са важни при четенето и за разбирането на ръководството за експлоатация. Моля, запомнете символите и тяхното значение. Правилното интерпретиране на символите ще Ви помогне да използвате Вашия продукт по-добре и по-сигурно.

Символ	Значение
	Използвайте зарядното устройство само в затворени помещения, при сухи условия.
	Посока на движение
	Посока на реакцията
	Включване
	Изключване
	Позволено действие
	Забранено действие
CLICK!	Чуващ се шум
	Блокиране
	Деблокиране
	Тегло
	Принадлежности/Резервни части

Описание на продукта и дейността



Прочетете всички указания за безопасност и инструкции. Неспазването на указанията за безопасна работа и на упътванията може да предизвика токов удар, пожар и/или тежки травми.

Моля, вземете под внимание фигурите в началото на ръководството за експлоатация.

Предназначение на електроинструмента

Инструментът е предназначен за частно ползване за рязане на клони и растения с диаметър до 45 mm (35 mm твърда дървесина).

Трябва да се използва само една удължителна щанга.

Изобразени компоненти (вж. фигура A)

(1) Острие
(2) Скоба
(3) Режеща глава
(4) Фиксатор
(5) Допълнителна ръкохватка
(6) 360°-ово пусково устройство
(7) Индикатор за нивото на зареждане на акумулаторната батерия
(8) Удължител (1x)
(9) Капак на острието
(10) Бутон за деблокиране на акумулаторната батерия
(11) Акумулаторна батерия[a)]
(12) Зарядно устройство[a)]

a) **Тази принадлежност не е включена в стандартната окомплектовка на доставката.**

Технически данни

Ножица за клони		AdvancedPrune 18V-45
Материален номер		**3 600 HC5 ...**
Номинално напрежение	V	18
Макс. режеща способност	mm	45 (мека дървесина)
	mm	35 (твърда дървесина)
Дължина на продукта без удължител	m	1,2
Дължина на продукта с удължител	m	1,8
Тегло		
– без акумулаторна батерия	kg	2,3
– без акумулаторна батерия и с удължител[A)]	kg	2,8
Сериен номер		Вж. серийния номер (на фабричната табелка) на продукта

Ножица за клони		**AdvancedPrune 18V-45**
Препоръчителна околна температура при зареждане	°C	0… +35
Допустима околна температура при съхранение	°C	-20… +50
Допустима температура на околната среда при работа [B)]	°C	0… +40
Тип на акумулаторната батерия		PBA 18V…W-. 1,5 Ah, 2,0 Ah, 2,5 Ah, 3,0 Ah, 4,0 Ah, 5,0 Ah, 6,0 Ah

A) **Тази принадлежност не е включена в стандартната окомплектовка на доставката.**

B) ограничена производителност при температури под < 0 °C

Информация за излъчван шум и вибрации

		3 600 HC5 …
Стойностите за излъчвания шум са определени съгласно **EN 62841-1**		
Оцененото равнище A на генерирания от електроинструмента шум обикновено е:		
– Налягане на звука	dB(A)	**70**
– Възможна неточност на измерването K	dB	**3**
– Звукова мощност	dB(A)	**78**
– Възможна неточност на измерването K	dB	**3**
Сумарна стойност на вибрациите ah (векторна сума по трите направления) и възможна неточност на измерването K, изчислени съгласно **EN 62841-1**		
– Стойност на вибрационните емисии a_h	m/s^2	**0,5**
– Възможна неточност на измерването K	m/s^2	**1,5**

Посочените в това ръководство за експлоатация ниво на вибрациите и стойност на емисия на шум са измерени съгласно процедура, определена и може да служи за сравняване с други електроинструменти. Те са подходящи също така за предварителна оценка на емисиите на вибрации и шум.

Посочените ниво на вибрациите и стойност на емисии на шум са представителни за основните приложения на електроинструмента. Ако обаче електроинструментът бъде използван за други дейности, с различни работни инструменти или без необходимото техническо обслужване, нивото на вибрациите и стойността на емисии на шум може да се различават. Това би могло значително да увеличи вибрациите и шума през периода на ползване на електроинструмента.

Монтаж

- ▶ **При сваляне на тръбата/режещата глава хващайте фиксатора.**
- ▶ При всички работи по монтажа поставяйте капака на острието.
- ▶ Преди работа извършете пълен цикъл на рязане, за да проверите правилното съединяване на щангите.

Монтаж/Демонтаж на режещата глава (вж. фигури B – C)

Тласнете режещата глава **(3)** в инструмента и подравнете стрелките една към друга, както е показано на фигура **B**.

Натиснете неподвижно режещата глава **(3)** в инструмента.

Завъртете стабилно фиксатора **(4)** надясно, за да фиксирате режещата глава **(3)**.

За да отстраните режещата глава **(3)**, отвинтете фиксатора **(4)**, за целта хванете червената въртяща се заключалка **(4)** и издърпайте режещата глава **(3)**.

Демонтажът се извършва в обратна последователност.

Указание: Когато сваляте режещата глава, я дръжте стабилно и я издърпайте с фиксатора **(4)**.

Монтаж/Демонтаж на удължителя (вж. фигури D – E)

- ▶ **Винаги използвайте само една удължителна щанга с инструмента.**

Отстранете режещата глава.

Тласнете удължителя **(8)** в уреда.

Натиснете неподвижно удължителя **(8)** в инструмента.

Завъртете фиксатора **(4)** надясно, за да фиксирате удължителя **(8)**.

Поставете режещата глава **(3)** на удължителя **(8)**.

Натиснете неподвижно режещата глава **(3)** в удължителя **(8)**.

Завъртете фиксатора **(4)** надясно, за да фиксирате режещата глава **(3)** на удължителя **(8)**.

Демонтажът се извършва в обратна последователност.

Указание: Когато сваляте телескопичния държач, го дръжте стабилно и го издърпайте с фиксатора **(4)**.

Носене на инструмента (вж. фигура F)

Не носете инструмента, като го хващате за 360°-вия пускател **(6)** или за удължителя **(8)**. Дръжте здраво инструмента за допълнителната ръкохватка **(5)**.

Включване

- ▶ **Преди всякакви работи по електрическия инструмент (напр. поддръжка, смяна на инструмента и др.), както и при транспортиране и съхранение или в случай на неизправност, изваждайте акумулаторната батерия от електрическия инструмент.** При неволно задействане на превключвателя за включване/изключване съществува опасност от нараняване.

Поставяне/изваждане на акумулаторната батерия (вижте фигура G)

Упътване: Ако се използват неподходящи акумулаторни батерии, може да се стигне до неправилно функциониране или до повреждане на градинския електроинструмент.

Поставете заредената акумулаторна батерия **(11)**. Уверете се, че акумулаторната батерия е влязла добре.

За изваждане на акумулаторната батерия **(11)** от машината натиснете бутона за освобождаване на акумулаторната батерия **(10)** и я издърпайте.

Индикатор за нивото на зареждане на акумулаторната батерия (вж. фигура H)

По време на работа светлинният индикатор **(7)** за акумулаторната батерия показва наличния капацитет на акумулаторната батерия, респ. сигнализира за претоварване.

Светодиод	Капацитет
В продължение на 5 секунди постоянно светене 3 x зелено	> 60 %
В продължение на 5 секунди постоянно светене 2 x зелено	30 – 60 %
В продължение на 5 секунди постоянно светене 1 x зелено	10 – 30 %
Бавно мигане 1 x зелено	< 10 %
3 светодиода мигат	Претоварване/Прегряване/Неизправност

Работа

Работа с 360°-овото пусково устройство (вж. фигура I)

Задействайте 360°-овото пусково устройство **(6)** чрез въртете по часовниковата стрелка и след това внимателно дръпнете назад 360°-овото пусково устройство **(6)**, за да задействате остриетата и да извършите рязането.

Когато отпуснете 360°-овото пусково устройство **(6)**, остриетата **(1)** се отварят и са готови за следващото рязане.

Указания за работа

- ▶ **Преди всякакви работи по електрическия инструмент (напр. поддръжка, смяна на инструмента и др.), както и при транспортиране и съхранение или в случай на неизправност, изваждайте акумулаторната батерия от електрическия инструмент.** При неволно задействане на превключвателя за включване/изключване съществува опасност от нараняване.

Съвети за рязане (вж. фигури J – L)

Не работете с инструмента в неудобна поза на тялото. При работа без защитни ръкавици или при поставена акумулаторна батерия това може да доведе до тежки наранявания.

Винаги работете с двете ръце с уреда. Никога не докосвайте остриетата без ръкавици или при поставена акумулаторна батерия.

Инструментът е предназначен за използване от потребител, стъпил на земята, а не върху стълби или други нестабилни опори.

Чрез 360°-овото пусково устройство **(6)** можете да държите инструмента в различни работни позиции.

360°-овото пусково устройство **(6)** дава възможност за пълно завъртане на инструмента, с цел нагласяване на режещата глава за съответната работа.

Използвайте куката **(2)**, за да придърпате вече отрязани, преплетени клони към себе си.

Ако острието се закачи на клон, наклонете леко инструмента насам-натам по посока на рязането.

При рязане на дървета винаги носете препоръчаните лични предпазни средства.

За да осигурите покарване на здрави клони, никога не режете близо до стеблото.

Когато искате да премахнете напълно израстък, го отрежете до мястото на разклоняване.

Режете клоните поотделно.

Отстранявайте тънки или слаби израстъци.

Отстранявайте изсъхнали, повредени или болни клони.

Отстраняване на дефекти



Таблицата по-долу съдържа обща информация за отстраняване на дефекти. Индикаторът за състоянието на батерията дава допълнителна информация, която служи за идентифициране на дефекта или проблема.

Симптоми	Възможна причина	Отстраняване
Светодиодите мигат	Клонът е твърде твърд за рязане	Опитайте рязане в по-тънка част на клона
	Акумулаторната батерия или инструментът са прегрели	Оставете акумулаторната батерия и инструментът да се охладят
	Други неизправности	Посетете сервиз
Режещата глава не функционира или не затваря	Вътрешният задвижващ прът не е напълно фиксиран	Стиснете с ръка остриетата
	Режещата глава/Удължителят са монтирани неправилно	Монтирайте правилно режещата глава/удължителя (вж. „Монтаж/Демонтаж на режещата глава (вж. фигури **B** – **C**)“, Страница 196) и (вж. „Монтаж/Демонтаж на удължителя (вж. фигури **D** – **E**)“, Страница 196)
	Замърсено острие	Отстранете замърсяването от острието
Инструментът спира при рязане	Клонът е твърде твърд за рязане	Опитайте рязане в по-тънка част на клона
	Зареждането на акумулаторната батерия е твърде слабо	Заредете акумулаторната батерия
	Инструментът е прегрял	Оставете инструмента да се охлади
	Изтъпени или счупени остриета	Сменете остриетата/режещата глава
	Вътрешният задвижващ прът е повреден	Посетете сервиз
По-малка режеща способност	Изтъпени или счупени остриета	Сменете остриетата/режещата глава
	Акумулаторната батерия е повредена	Сменете акумулаторната батерия
	Хлабав винт на острието	Посетете сервиз
	Инструментът е повреден	Посетете сервиз
Удължителят или режещата глава не могат да бъдат монтирани	Неправилно нагласяване на частите	Монтирайте правилно режещата глава/удължителя (вж. „Монтаж/Демонтаж на режещата глава (вж. фигури **B** – **C**)“, Страница 196) и (вж. „Монтаж/Демонтаж на удължителя (вж. фигури **D** – **E**)“, Страница 196)
	Остриетата не се отварят напълно	Монтирайте ги повторно и извършете цикъл на рязане
	Проблем при съединяването	Посетете сервиз
Удължителят или режещата глава не могат да се свалят	Вътрешният задвижващ прът не е деблокиран	Обърнете внимание, че по време на свалянето фиксаторът **(4)** трябва да бъде издърпан нагоре
Прекомерно загряване на двигателя	Прекомерно използване	Оставете инструмента да се охлади
	Вентилационните отвори са задръстени	Отстранете замърсяването
	Необходимо е смазване	Нанесете препоръчаната спрей смазка
Прекомерни шумове/вибрации	Инструментът е повреден	Посетете сервиз
360°-овото пусково устройство не може да се върти или натиска/изтегля	360°-ово пусковото устройство е повредено	Посетете сервиз

Симптоми	Възможна причина	Отстраняване
Инструментът работи с прекъсвания	Акумулаторната батерия не е поставена правилно	Извадете акумулаторната батерия и я поставете отново
	Инструментът е повреден	Посетете сервиз
Инструментът не функционира	Зареждането на акумулаторната батерия е твърде слабо	Заредете акумулаторната батерия
	Акумулаторната батерия не е поставена правилно	Извадете акумулаторната батерия и я поставете отново
	Инструментът/Акумулаторната батерия е повреден/на	Посетете сервиз

Поддръжка и сервиз

Поддържане, почистване и съхраняване

- ▶ **При извършване на всякакви работи по градинския инструмент (напр. поддръжка, смяна на инструмента и др.), както и при транспортиране и съхранение, изваждайте акумулаторната батерия от градинския инструмент.** При неволно задействане на пусковото устройство съществува опасност от нараняване.
- ▶ **За да работите добре и безопасно, поддържайте чист уреда.**

Използвайте влажна кърпа, за да почистите острието след употреба.

За осигуряване на безопасна и ефективна работа дръжте чисти продукта и вентилационните отвори.

Преди и след употреба нанасяйте спрей смазка. Не вдишвайте аерозолите от спрей смазката. Нанасяйте я на добре проветриво място.

Никога не пръскайте продукта с вода.

Никога не потапяйте продукта във вода.

Съхранявайте продукта на сигурно, сухо и недостъпно за деца място.

За да осигурите безопасна работа с продукта, се уверете, че всички гайки, болтове и винтове са затегнати.

Проверявайте продукта и за по-голяма сигурност сменяйте износени или повредени части.

Уверявайте се, че подлежащите на смяна части, са произведени от Bosch. Не променяйте инструмента.

Грижа за акумулаторната батерия

За да осигурите оптимално използване на акумулаторната батерия, вземете под внимание следните указания и мерки:

- Пазете акумулаторната батерия от влага и вода.
- Съхранявайте акумулаторната батерия отделно, не в градинския инструмент.
- Не оставяйте акумулаторната батерия в градинския инструмент на пряка слънчева светлина.
- Оптималната температура за съхранение на акумулаторната батерия е 5 °C.
- От време на време почиствайте вентилационните отвори на акумулаторната батерия с мека чиста и суха четка.

Значително по-кратко време на работа след зареждане показва, че акумулаторната батерия е изразходена и трябва да бъде сменена.

Отдел за обслужване на клиенти и консултации за употреба

Отделът за обслужване на клиенти отговаря на Вашите въпроси относно ремонта и поддръжката на Вашия уред, както и относно резервни части. Чертежи на частите в разглобен вид и информация относно резервни части ще намерите също тук: **www.bosch-pt.com**
Екипът за консултации за употреба на Bosch ще Ви помогне с удоволствие, ако имате въпроси относно нашите уреди и техните принадлежности.

При всякакви уточнителни въпроси и поръчки на резервни части, моля, посочвайте непременно 10-цифрения материален номер, посочен на фирмената табелка на уреда.

България
Robert Bosch SRL
Service scule electrice
Strada Horia Măcelariu Nr. 30–34, sector 1
013937 Bucureşti, România
Тел.: +359(0)700 13 667 (Български)
Факс: +40 212 331 313
Email: BoschServiceCenterBG@ro.bosch.com
www.bosch-pt.com/bg/bg/

Допълнителни адреси на сервизи ще намерите на:
www.bosch-pt.com/serviceaddresses

Транспортиране

Препоръчаните литиевойонни акумулаторни батерии подлежат на изискванията на законодателството за опасни товари. Потребителят може да транспортира акумулаторните батерии по пътищата без допълнителни условия.

При експедиране от трети страни (напр.: въздушен транспорт или спедиция) трябва да се вземат под внимание специални изисквания към опаковката и маркировката. За целта при подготовката на пакетирането се консултирайте с експерт в съответната област.

Изпращайте акумулаторни батерии само ако корпусът им не е повреден. Изолирайте контактните клеми с изолирбанд и опаковайте акумулаторната батерия така, че да не

може да се премества в опаковката. Моля, спазвайте и изискванията на местното законодателство.

Предаване за отпадъци



Продукти, акумулаторни батерии, принадлежности и опаковки трябва да се предават за екологосъобразно рециклиране.



Не изхвърляйте градински електроинструменти и акумулаторни или обикновени батерии при битовите отпадъци!

Само за страни от ЕС:

Съгласно Европейската директива 2012/19/ЕС негодни за употреба продукти и съгласно Европейската директива 2006/66/ЕО дефектни или излезли от употреба акумулаторни батерии/батерии трябва да се събират разделно и да се предават за екологосъобразно рециклиране.

При неправилно изхвърляне излезли от употреба електрически и електронни уреди могат да имат вредни ефекти върху околната среда и човешкото здраве поради евентуално наличие на опасни вещества.

Акумулаторни батерии/Батерии:

Литиевойонни:

Моля, спазвайте указанията в раздела (вж. „Транспортиране“, Страница 199).

Македонски

Безбедносни напомени

Толкување на симболите



Општи безбедносни правила.



Прочитајте го упатството за употреба.



Не употребувајте го овој производ кога има дожд.



ПРЕДУПРЕДУВАЊЕ: Тргнете ја батеријата пред сервисирање.



ПРЕДУПРЕДУВАЊЕ: Држете ги посматрачите понастрана.



Носете заштита за очи и глава.



Носете чевли кои не се лизгави.



Носете заштитни ракавици.



Држете ги рацете понастрана од сечилото.

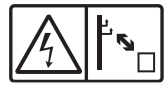

Држете доволно растојание од далноводите.

Општи предупредувања за безбедност за електрични алати

⚠ ПРЕДУПРЕДУВАЊЕ **Прочитајте ги сите безбедносни предупредувања, илустрации и спецификации приложени со овој електричен алат.** Непридржувањето до сите упатства приложени подолу може да доведе до струен удар, пожар и/или тешки повреди.

Зачувајте ги безбедносните предупредувања и упатства за користење и за во иднина.

Поимот „електричен алат“ во безбедносните предупредувања се однесува на електрични апарати што користат струја (кабелски) или апарати што користат батерии (акумулаторски).

Безбедност на работниот простор

- **Работниот простор одржувајте го чист и добро осветлен.** Преполни или темни простории може да доведат до несреќа.
- **Не работете со електричните алати во експлозивна околина, како на пример, во присуство на запаливи течности, гасови или прашина.** Електричните алати создаваат искри коишто може да ја запалат прашината или гасовите.
- **Држете ги децата и присутните подалеку додека работите со електричен алат.** Невниманието може да предизвика да изгубите контрола.

Електрична безбедност

- **Приклучокот на електричниот алат мора да одговара на приклучницата. Никогаш не го менувајте приклучокот. Не користите приклучни адаптери со заземјените електрични алати.** Неизменетите приклучоци и соодветните приклучници го намалуваат ризикот од струен удар.
- **Избегнувајте телесен контакт со заземјени површини, како на пример, цевки, радијатори, метални ланци и ладилници.** Постои зголемен ризик од струен удар ако вашето тело е заземјено.
- **Не ги изложувајте електричните алати на дожд или влажни услови.** Ако влезе вода во електричниот алат, ќе се зголеми ризикот од струен удар.

- **Не постапувајте несоодветно со кабелот. Никогаш не го користете кабелот за носење, влечење или исклучување од струја на електричниот алат. Кабелот чувајте го подалеку од оган, масло, остри ивици или подвижни делови.** Оштетени или заплеткани кабли го зголемуваат ризикот од струен удар.
- **При работа со електричен алат на отворено, користете продолжен кабел соодветен за надворешна употреба.** Користењето на кабел соодветен за надворешна употреба го намалува ризикот од струен удар.
- **Ако мора да работите со електричен алат на влажно место, користете заштитен уред за диференцијална струја (RCD).** Користењето на RCD го намалува ризикот од струен удар.

Лична безбедност

- **Бидете внимателни, внимавајте како работите и работете разумно со електричен алат. Не користете електричен алат ако сте уморни или под дејство на дроги, алкохол или лекови.** Еден момент на невнимание додека работите со електричните алати може да доведе до сериозна лична повреда.
- **Користете лична заштитна опрема. Секогаш носете заштита за очи.** Заштитната опрема, како на пр., маска за прашина, безбедносни чевли коишто не се лизгаат, шлем или заштита за уши, коишто се користат за соодветни услови, ќе доведат до намалување на лични повреди.
- **Спречете ненамерно активирање. Проверете дали прекинувачот е исклучен пред да го вклучите во струја и/или со сетот на батерии, пред да го земете или носите алатот.** Носење на електричните алати со прстот позициониран на прекинувачот или вклучување во струја на електричните алати чијшто прекинувачот е вклучен, може да предизвика несреќа.
- **Отстранете каков било клуч за регулирање или француски клуч пред да го вклучите електричниот алат.** Француски клуч или клуч прикачен за ротирачкиот дел на електричниот алат може да доведе до лична повреда.
- **Не ги пречекорувајте ограничувањата. Постојано одржувајте соодветна положба и рамнотежа.** Ова овозможува подобра контрола на електричниот алат во непредвидливи ситуации.
- **Облечете се соодветно. Не носете широка облека и накит. Косата и алиштата треба да бидат подалеку од подвижните делови.** Широката облека, накитот или долгата коса може да се закачат за подвижните делови.
- **Ако се користат поврзани уреди за вадење прашина и собирање предмети, проверете дали се правилно поврзани и користени.** Собирањето прашина може да ги намали опасностите предизвикани од неа.
- **Не дозволувајте искуството стекнато со честа употреба на алатите да ве направи спокојни и да ги игнорирате безбедносните принципи при нивното користење.** Невнимателно движење може да предизвика сериозна повреда во дел од секунда.

Употреба и чување на електричните алати

- **Не го преоптоварувајте електричниот алат. Користете соодветен електричен алат за намената.** Со соодветниот електричен алат подобро, побезбедно и побрзо ќе ја извршите работата за која е наменет.
- **Не користете електричен алат ако не можете да го вклучите и исклучите со помош на прекинувачот.** Секој електричен алат којшто не може да се контролира со прекинувачот е опасен и мора да се поправи.
- **Исклучете го електричниот алат од струја и/или извадете го сетот на батерии, ако се вади, пред да правите некакви прилагодувања, менувате дополнителна опрема или го складирате електричниот алат.** Со овие превентивни безбедносни мерки се намалува ризикот од случајно вклучување на електричниот алат.
- **Чувајте ги електричните алати подалеку од дофат на деца и не дозволувајте лицата кои не ракувале со електричниот алат или не се запознаени со ова упатство да работат со истиот.** Електричните алати се опасни во рацете на необучени корисници.
- **Одржување на електрични алати и дополнителна опрема. Проверете го порамнувањето или прицврстување на подвижните делови, спојот на деловите и сите други услови што може негативно да влијаат врз функционирањето на електричниот алат. Ако е оштетен, однесете го електричниот алат на поправка пред да го користите.** Многу несреќи се предизвикани заради несоодветно одржување на електричните алати.
- **Острете и чистете ги алатите за сечење.** Соодветно одржуваните ивици на алатите за сечење помалку се виткаат и полесно се контролираат.
- **Електричниот алат, дополнителната опрема, деловите и др., користете ги во согласност со ова упатство, внимавајте на работните услови и работата која ја вршите.** Користењето на електричниот алат за други намени може да доведе до опасни ситуации.
- **Рачките и површините за држење одржувајте ги суви, чисти и неизмастени.** Рачките и површините за држење што се лизгаат не овозможуваат безбедно ракување и контрола на алатот во непредвидливи ситуации.

Употреба и чување на батериски алат

- **Полнете ја батеријата само со полнач наведен од производителот.** Полнач којшто е соодветен за еден тип сет на батерии може да предизвика опасност од пожар ако се користи за друг сет на батерии.

- ▶ **Електричните алати користете ги само со специјално наменети сетови на батерии.** Користењето на други сетови на батерии може да предизвика опасност од повреда или пожар.
- ▶ **Кога не го користите сетот на батерии, чувајте го подалеку од други метални предмети, како на пр., спојувалки, монети, клучеви, шајки, завртки или други помали метални предмети што може да предизвикаат спој од еден до друг извор.** Краток спој на батериските извори може да предизвика изгореници или пожар.
- ▶ **Под непредвидени околности, течноста може да истече од батеријата; избегнувајте контакт. При случаен допир, измијте се со млаз вода. Ако течноста влезе во очите, побарајте дополнителна медицинска помош.** Течност истечена од батеријата може да предизвика иритација или изгореници.
- ▶ **Не употребувајте сет на батерии или алат што е оштетен или изменет.** Оштетени или изменети батерии може да реагираат непредвидливо и да предизвикаат пожар, експлозија или опасност од повреда.
- ▶ **Не го изложувајте сетот на батерии или алатот на оган или висока температура.** Изложувањето на оган или на температура повисока од 130 °C може да предизвика експлозија.
- ▶ **Следете ги сите упатства за полнење и не го полнете сетот на батерии или алатот надвор од температурниот опсег наведен во упатствата.** Неправилното полнење или на температура надвор од наведениот опсег може да ја оштети батеријата и да ја зголеми опасноста од пожар.

Сервисирање

- ▶ **Електричниот алат сервисирајте го кај квалификувано лице кое користи само идентични резервни делови.** Со ова се овозможува безбедно одржување на електричниот алат.
- ▶ **Никогаш не поправајте оштетени сетови на батерии.** Поправката на сетови на батерии треба да ја врши само производителот или овластен сервис.

Безбедносни упатства за ножици за кастрење

- ▶ **Не користете ги ножиците при невреме, особено кога постои опасност од удар на гром.** Со тоа ќе ја намалите веројатноста да Ве удри гром.
- ▶ **Сите струјни кабли чувајте ги понастрана од полето на режење.** Во грмушките кои ги режете може да има скриени струјни кабли и жици и така случајно сечилото од ножиците да дојде во контакт со нив и случајно да ги исече.
- ▶ **Држете ги ножиците само за изолираните рачки, зошто сечилото може да дојде во допир со скриени електрични инсталации.** Контактот на сечилото со кабли може да ги наелектризира металните делови од ножиците за кастрење и да доведе до струен удар.
- ▶ **Чувајте ги сите делови на своето тело подалеку од сечилото.** Еден момент на невнимание при работа со електричните ножици за режење може да резултира со сериозни тешки повреди.
- ▶ **Секогаш бидете сигурни дека сте на цврста тло и употребувајте го уредот само кога стоите на рамна стабилна површина.** Лизгава подлога или нестабилни површини може да доведат до губење на рамнотежата и контролата над електричниот уред.
- ▶ **Кога сечете затегната гранка, внимавајте да не отскокне кон вас како федер.** При ослободување на затегнатоста, гранката може да отскокне и да го повреди ракувачот.
- ▶ **Избегнувајте да го употребувате тримерот за кастрење додека се качувате на дрво, стоите на скала или се наоѓате на друг вид нестабилна површина.** Работењето со тримерот за кастрење на овој начин може да резултира со губење на рамнотежа, губење на контролата и повреда.
- ▶ **Обавезно исклучете ги сите прекинувачи за вклучување-/исклучување, одстранете ја или извадете батеријата кога сакате да отстраните заглавени исечоци или го сервисирате уредот.** Случајното стартување на ножиците при отстранување на заглавен отпадок или за време додека го сервисирате уредот може да доведе до сериоизни и тешки повреди.
- ▶ **Ножиците за режење држете ги за рачките додека сечилото мирува и внимавајте да не го притиснете копчето за вклучување-/исклучување.** Внимателното држење на ножиците го намалува ризикот од случајно вклучување и повреди кои можат да настанат како последица од тоа.
- ▶ **Кога ги пренесувате или складирате електричните ножици секогаш ставете ја заштитната футрола на сечилото.** Внимателното ракување со машината го намалува ризикот од повреда од сечилата.
- ▶ **За да го смалите ризикот од струен удар, никогаш не користете го ножици за ограда со долга рачка како не би биле на дофат на далноводи.** Контакт со далноводи или употреба во близина на далноводи може да предизвика повреда или електричен удар, што може да резултира со смрт.
- ▶ **Секогаш користете две раце кога ги употребувате ножиците за кастрење кои имаат подолг дофат.** Држете гу ножиците со продолжен дофат со двете раце при проширен дофат со двете раце, за да избегнете губење контролата врз нив..
- ▶ **Секогаш користете тврда капа, кога работите со ножиците за жива ограда со подолг опсег и преку глава.** Паѓањето на непознати предмети може да предизвика сериозни повреди.

Дополнителни сигурносни напомени

- ▶ **Овој уред содржи магнети - Не ставајте го магнетот во близина на импланти и други медицински уреди, како што се пејсмејкери или инсулински пумпи,**

магнетни носачи на податоци и магнетно чувствителни уреди. Магнетот создава поле, кое може да ја наруши функцијата на овие видови медицински уреди или да предизвика неповратно губење на податоци.

- Оваа машина не е наменета на личности (и деца) со ограничени физички, сензорни или душевни можности, со недостаток на искуство и знаење, освен ако не им се обезбедени соодветни инструкции или надзор за употреба на машината од страна на личност одговорна за нивната безбедност.
  Децата треба да бидат под надзор да не си играат со уредот.
- Не дозволувајте им на деца да го користат уредот; не оставајте го уредот без надзор и кога не го користите уредот, чувајте го на безбедно место вон дофат на деца.
- **Проверете ги дрвјата и грмушките оти можеби има некои непознати предмети, на пр. жичени огради и кабли.** Отстранете ги тие елементи.
- **Слободната рака држете ја на безбедно растојание од местото на работа. Не допирајте ги сечилата.** Тие се многу оштри и можат да пресечат.
- Секогаш носете заштитни ракавици кога работите со уредот или извршувате чистење или одржување или отстранувате што е нечисто/отсечено.
- Уредот користете го само за предвидените работи-наменети за него.
- **Не менувајте ниту еден дел од уредот. Постои ризик од повреди.**
- **Не треба да носите отворени чевли кога го користите уредот.**
- **Користете само оригинална Bosch опрема.**

Безбедносни напомени за оптимално користење на батериите

- **Уверете се дека тримерот е исклучен пред да ја ставите батеријата.** Ставањето на батеријата додека уредот работи може да предизвика несреќа.
- **Употребувајте само Бош батерии наменети за овој уред.** Употребата на некои други батерии може да предизвика повреда или пожар.
- **Не ја отворајте батеријата.** Постои опасност од краток спој.





Заштитете ја батеријата од топлина, на пр. од долготрајно изложување на сончеви зраци, оган, вода и влага. Постои опасност од експлозија.

- **Неупотребената батерија држете ја подалеку од канцелариски спајалици, клучеви, железни пари, клинци, шрафови или други мали метални предмети, што може да предизвикаат премостување на контактите.** Краток спој меѓу контактите на батеријата може да предизвика изгореници или пожар.
- **Доколку се оштети батеријата или не се користи правилно, од неа може да излезе пареа.** Внесете свеж воздух и доколку има повредени побарајте помош од лекар. Пареата може да ги надразни дишните патишта.
- **Користете ја батеријата само во производи од производителот.** Само на тој начин батеријата ќе се заштити од опасно преоптоварување.
- **Батеријата може да се оштети од острите предмети како на пр. клинци или одвртувач или со надворешно влијание.** Може да дојде до внатрешен краток спој и батеријата може да се запали, да пушти чад, да експлодира или да се прегрее.
- **Не предизвикувајте краток спој на батеријата.** Инаку, постои опасност од експлозија.
- Заштитете ја батеријата од влага и вода.
- Складирајте ја батеријата во граници на температура од –20 °C до 50 °C. Не оставајте ја батеријата на пример во автомобил на лето.
- Повремено чистете ги отворите за проветрување на батеријата со мека, чиста и сува четка.

Ознаки

Следните симболи се важни за читање и разбирање на упатството за употреба. Ве молиме проучете ги симболите и нивното значење. Точната интерпретација на симболите ќе ви помогне подобро и побезбедно да го користите уредот.

Ознака	Значење
	Полначот употребувајте го само внатре, во суви услови.
	Правец на движење
	Правец на реакција
	Вклучување
	Исклучување
	Дозволена функција
	Забранети акции
CLICK!	Чујна бучава
	Закочување
	Откочување
	Тежина
	Дополнителна опрема/резервни делови

Опис на производот и перформансите



Прочитајте ги сите безбедносни предупредувања и упатства. Непочитувањето на безбедносните предупредувања и упатства може да доведе до електричен удар, пожар и/или сериозни повреди.

Видете ги илустрациите во предниот дел од упатството за работа.

Употреба со соодветна намена

Уредот е наменет за режење, за приватни потреби, гранки и растенија со пресек до 45 mm (35 mm Тврдо дрво).

Може да се користи само една продолжена шипка.

вградени компоненти (види слика A)

(1) Сечило
(2) Кука
(3) Резна глава
(4) Прицврстување
(5) Дополнителна рачка
(6) Затворач бленда од 360°
(7) Приказ за наполнетост на батеријата
(8) Продолжеток (1 x)
(9) Капак на сечилото
(10) Копче за отворање на батеријата
(11) Батерија[a)]
(12) Полнач[a)]

a) **Опишаната опрема прикажана на сликите не е дел од стандардниот обем на испорака.**

Технички податоци

Ножици за гранки		**AdvancedPrune 18V-45**
Број на артикл		**3 600 HC5 ...**
Номинален напон	V	18
Максимален резултат на сечење	мм	45 (Меко дрво)
	мм	35 (Тврдо дрво)
Должина на производот без продолжетокот	м	1,2
Должина на производот со продолжетокот	м	1,8
Тежина		
– без батерија	кг	2,3
– Без батерија и со продолжеток[A)]	кг	2,8
Сериски број		Види го серискиот број (сервисна плочка) на уредот
Препорачана околна температура при полнење	°C	0... +35
препорачаната температура на околината при складирање	°C	-20... +50
Дозволена температура во околината додека уредот работи [B)]	°C	0... +40
Тип на батерија		PBA 18V...W-. 1,5 Ah, 2,0 Ah, 2,5 Ah, 3,0 Ah, 4,0 Ah, 5,0 Ah, 6,0 Ah

A) **Опишаната опрема прикажана на сликите не е дел од стандардниот обем на испорака.**

B) ограничена моќност на температури < 0 °C

Информации за бучава/вибрации

		3 600 HC5 ...
Вредностите за емисија на бучава се одредуваат согласно **EN 62841-1**		
А-пондерираното односно измереното А ниво на бучавата изнесува обично:		
– Звучен притисок	dB(A)	**70**
– Несигурност K	dB	**3**
– Звучна јачина	dB(A)	**78**
– Несигурност K	dB	**3**

		3 600 HC5 ...
Вкупните вредности на вибрации ah (векторски збор на трите насоки) и несигурност K дадени се во согласност со **EN 62841-1**		
– Вредност на емисијата на вибрации a_h	m/s^2	**0,5**
– Несигурност K	m/s^2	**1,5**

Нивото на вибрации наведено во овие упатства и вредноста на емисијата на бучава се измерени според мерни постапки и можат да се користат за споредба меѓу електрични алати. Исто така може да се прилагоди за предвремена процена на нивото на вибрации и емисијата на бучава.

Наведеното ниво на вибрации и вредноста на емисијата на бучава ги претставуваат главните примени на електричниот алат. Доколку електричниот алат се користи за други примени, алатот што се вметнува отстапува од нормите или недоволно се одржува, нивото на вибрации и вредноста на емисијата на бучава можат да отстапуваат. Ова може значително да го зголеми нивото на вибрации и емисијата на бучава во целокупниот период на работење.

Монтажа

- ▶ **Кога ја отстранувате цевката/главата за сечење, прифатете го додатокот.**
- ▶ Секогаш ставајте го капакот на сечилото за време на сите монтажни работи.
- ▶ Пред работа, изведете целосен циклус на сечење за да проверите дали е целосно поврзувањето на спојката.

Монтажа/Демонтажа на сечилото (види слики B – C)

Како што е на сликата **B** прикажано, турнете ја главата за сечење **(3)** во уредот и порамнете ги стрелките една со друга.

Цврсто притиснете ја главата за сечење **(3)** во уредот.

Завртете го додатокот **(4)** цврсто надесн, за да ја прицврстите главата **(3)** за режење.

Како би ја извадиле **(3)** главата за режење, одвртете го прицврстувачот **(4)** и фатете го црвеното прицврстување на завртката **(4)** и извлечете ја главата **(3)** нагоре.

Расклопувањето се врши во обратен редослед.

Забелешка: Кога ја отстранувате главата за сечење, држете ја цврсто и повлечете го додатоко **(4)**.

Монтажа/Демонтажа на сечилото (види слики D – E)

- ▶ **Секогаш користете само еден продолжен столб со уредот.**

Отстранете ја главата за режење.

Лизгајте го продолжетокот на шипката **(8)** во уредот.

Цврсто притиснете го продолжетокот **(8)** во уредот.

Завртете го додатокот **(4)** цврсто надесно, за да ја фиксирате **(8)** продолжната шипка.

Лизнете ја главата за реѓење **(3)** на продолжната шипка **(8)**.

Цврсто притиснете ја главата за сечење **(3)** во продолжната шипка **(8)**.

Завртете го додатокот **(4)** цврсто надесно, за да ја можете главата **(3)** на продложната шипка убаво да ја **(8)** фиксирате.

Расклопувањето се врши во обратен редослед.

Забелешка: Кога го отстранувате телескопскиот клизач, држете го цврсто и повлечете го додатокот **(4)**.

Носење на уредот (види слика F)

Немојте да го носите уредот врз блендата од 360° **(6)** или врз продолжетокот **(8)**. Држете го уредот со помош на дополнителната рачка **(5)** цврсто.

Пуштање во погон

- ▶ **Пред било каква интервенција на електричниот апарат (на пр. одржување, замена на алат итн.) како и при негов дефект или транспорт и складирање, извадете ја батеријата од него.** При невнимателно ракување со прекинувачот за вклучување/исклучување постои опасност од повреди.

Редење/вадење на батеријата (види слика G)

Совет: Користењето на несоодветни батерии може да доведе до погрешно функционирање или до оштетување на уредот.

Повторно ставете ја наполнетата **(11)** батерија. Проверете дали батеријата е правилно вклопена.

За вадење на батеријата **(11)** од уредот, притиснете го копчето за вадење на батеријата **(10)** и извадете ја батеријата.

Индикатор за нивото на наполнетост на батеријата (види слика H)

Приказот за наполнетост на батеријата **(7)** при вклучен електричен апарат го сигнализира расположливиот батериски капацитет одн. преоптоварувањето.

ЛЕД светло	Капацитет
Постојано светло за 5 секунди 3 x зелено	≥60 %
Постојано светло за 5 секунди 2 x зелено	30 – 60 %
Постојано светло за 5 секунди 1 x зелено	10 – 30 %

ЛЕД светло	Капацитет
Бавно трепкање на светлото 1 x зелено	<10 %
Трепкаат 3 LED диоди	Преоптоварување / прегревање / дефект

Употреба

Ракување со копчето од 360° (види слика I)

Активирајте го чкрапалото за 360° **(6)** вртејќи го во насока на стрелките на часовникот, а потоа нежно повлечете го чкрапалото за 360° **(6)** внимателно наназад за да ги активирате сечилата и да направите рез.

Кога копчето за 360° ќе го **(6)** пуштите, тогаш сечилата **(1)** се отвораат и се подготвени за следното сечење.

Совети при работењето

- ▶ **Пред било каква интервенција на електричниот апарат (на пр. одржување, замена на алат итн.) како и при негов дефект или транспорт и складирање, извадете ја батеријата од него.** При невнимателно ракување со прекинувачот за вклучување/исклучување постои опасност од повреди.

Совети за режење (види слики J – L)

Не употребувајте го уредот во непријатна и неповолна положба на телото. Ова може да резултира со сериозни повреди ако сте без ракавици или при тоа и со вметната батерија.

Секогаш работете на уредот со двете раце. Никогаш не ги допирајте сечилата без ракавици или со вметната батерија.

Тримерот за жива ограда е наменет за употреба додека корисникот стои на земја, а не на скали или други нестабилни подлоги.

Со помош на чкрапалото за 360°. **(6)** можете да го држите уредот на различни работни позиции.

Со активација на чкрапалото за 360° **(6)** овозможува целосна ротација на алатот за да се прилагоди главата за сечење на задачата што треба да се изврши.

Користете ја куката **(2)**, за да повлечете веќе исечени, заплеткани гранки кон себе.

Ако сечилото се заглави во гранка, нежно замавнете ја алатката напред-назад во насока на кастрењето..

Секогаш носете препорачана лична заштитна опрема кога сечете дрвја.

За да се обезбеди здрав повторен раст, никогаш не сечете премногу блиску до стеблото.

Ако отстранувате цело гранче, пресечете го целото, до самата гранка.

Гранките сечете ги поединечно, како што е прикажано.

Можете да го проредите слабото или ниско растиње.

Одстранете ги сувите, оштетени и болни гранки.

Отстранување грешки



Следната табела содржи општи информации за одстранување грешки. Индикаторот за наполнетост дава дополнителни информации, кои можат да помогнат при идентификација на грешки и проблеми.

Симптоми	Можна причина	Помош
LED диодите трепкаат	Гранката е премногу тешка за сечење	Пробајте да ја сечете гранката на потенко место
	Батеријата или уредот се прегреева	Оставете ги батеријата и уредот да се изладат
	Други пореметувања	Побарајте помош од сервис
Главата за режење не работи или не се затвора	Поврзувањето на внатрешниот погон односно на внатрешната полуга не е во целост активирано	Рачно компресирање на лопатките
	Главата за сечење/продолжетокот нешто е инсталирана погрешно	Правилно инсталирајте ја главата за сечење/продолжетокот (види „Монтажа/Демонтажа на сечилото (види слики **B** – **C**)“, Страница 205) и (види „Монтажа/Демонтажа на сечилото (види слики **D** – **E**)“, Страница 205)
	Нечистотија на ножот	Отстранете ја нечистотијата од ножот

Симптоми	Можна причина	Помош
Уредот се гасне додека сечете	Гранката е премногу тешка за сечење	Пробајте да ја сечете гранката на потенко место
	Батеријата е слаба	Наполнете ја батеријата
	Се прегрева уредот	Оставете уредот да се олади
	Тапи или скршени сечила	Заменете ги сечилата/главата за сечење
	Внатрешната полуга на погонот е оштетена	Побарајте помош од сервис
Пониски перформанси на сечење	Тапи или скршени сечила	Заменете ги сечилата/главата за сечење
	Батеријата е дефектна	Заменете ја батеријата
	Лабава завртка со сечилото	Побарајте помош од сервис
	Батерија дефектна	Побарајте помош од сервис
Продолжетокот или главата за сечење не може да се монтираат	Неправилно порамнување на деловите	Правилно инсталирајте ја главата за сечење/продолжетокот (види „Монтажа/Демонтажа на сечилото (види слики **B** – **C**)“, Страница 205) и (види „Монтажа/Демонтажа на сечилото (види слики **D** – **E**)“, Страница 205)
	Бравите не се отвораат целосно	Повторно инсталирајте го и стартувајте го циклусот на сечење
	Прекин на конекцијата	Побарајте помош од сервис
Продолжувањето или резната глава не може да се извадат	Конекцијата со внатрешен погон не е отклучена	Проверете дали прицврстувачот е **(4)** повлечен нагоре за време на вадењето
Прекумерна топлина од моторот	Прекумерна употреба	Пуштете уредот да се олади
	Процепите за вентилација се затнати	Отстранете ја нечистотијата
	Потребно е подмачкување	Нанесете препорачан спреј за подмачкување
Прекумерна бучава/вибрации	Батерија дефектна	Побарајте помош од сервис
Блендата од 360° не може да се ротира или притисне/влече	Затворач бленда од 360°	Побарајте помош од сервис
Уредот работи со прекини	Батеријата не е правилно вметната	Отстранете ја батеријата и повторно вметнете ја
	Батерија дефектна	Побарајте помош од сервис
Уредот не работи	Батеријата е слаба	Наполнете ја батеријата
	Батеријата не е правилно вметната	Отстранете ја батеријата и повторно вметнете ја
	Батеријата е дефектна	Побарајте помош од сервис

Одржување и сервис

Одржување, чистење и чување

- ▶ **Извадете ја батеријата од машината пред да работите на неа (на пример пред редовно одржување, замена на делови и слично), како и пред транспорт и складирање.** Постои ризик од повреда ако прекинувачот за вклучување/исклучување се активира ненамерно.
- ▶ **Одржувајте го уредот чист, за да обезбедите добра и безбедна работа.**

Користете влажна крпа за чистење на сечилото после употреба.

За да обезбедите безбедно и ефикасно работење, чувајте ги чисти производот и отворите за вентилација.

Нанесете спреј за подмачкување пред и по употреба. Не вдишувајте аеросоли од спрејот за подмачкување додека прскате. Нанесувајте спреј на добро проветрено место.

Никогаш не прскајте го уредот со вода.

Никогаш не потопувајте го уредот во вода.

Уредот складирајте го на безбедно, суво место вон допир на деца.

Проверете сите навртки, подлошки и завртки да се цврсто прицврстени со цел за безбедна работа со уредот.

Редовно прегледувајте го уредот и заменувајте ги веднаш оштетените или изабените делови.

Секогаш користете Bosch оригинални резервни делови. Не го модификувајте уредот.

Одржување на батеријата

За да постигнете оптимална употреба на батеријата следете ги следните упатства и мерки на претпазливост:

- Заштитете ја батеријата од влага и вода.
- Батеријата полнете ја одвоено, а не додека стои во уредот.
- Не оставајте ја батеријата во косачката изложена на директна сончева светлина.
- Оптималната температура за чување на батеријата изнесува 5 °C.
- Повремено чистете ги отворите за проветрување на батеријата со мека, чиста и сува четка.

Скратеното време на работа по полнењето покажува дека батеријата е потрошена и мора да се замени.

Сервисна служба и совети при користење

Сервисната служба ќе одговори на Вашите прашања во врска со поправката и одржувањето на Вашиот производ како и резервните делови. Експлодирани цртежи и информации за резервни делови може да се најдат и на: **www.bosch-pt.com**

Тимот за советување при користење на Bosch ќе Ви помогне доколку имате прашања за нашите производи и опрема.

За сите прашања и нарачки на резервни делови, Ве молиме наведете го 10-цифрениот број од спецификационата плочка на производот.

Северна Македонија
Д.Д.Електрис
Сава Ковачевиќ 47Њ, број 3
1000 Скопје
Е-пошта: dimce.dimcev@servis-bosch.mk
Интернет: www.servis-bosch.mk
Тел./факс: 02/ 246 76 10
Моб.: 070 595 888
Д.П.Т.У "РОЈКА"
Јани Лукровски бб; Т.Ц Автокоманда локал 69
1000 Скопје
Е-пошта: servisrojka@yahoo.com
Тел: +389 2 3174-303
Моб: +389 70 388-520, -530

Дополнителни адреси за сервиси може да се најдат на:

www.bosch-pt.com/serviceaddresses

Транспорт

Препорачаните Литиум-јонски батерии подлежат на барањата во Законот за опасни материјали. Батериите може да се транспортираат само од страна на корисникот, без потреба од дополнителни квалификации.

При испорака преку трети лица (на пр.: При пренос на истите од страна на трети лица воздушен транспорт или шпедиција) неопходно е да се внимава на специјалните напомени за пакување и означување со етикети. Во таков случај, при подготовката на пратката мора да се повика експерт за опасни супстанци.

Транспортирајте ги батериите само доколку куќиштето е неоштетено. Залепете ги отворените контакти и спакувајте ја батеријата на тој начин што нема да се движи во амбалажата. Ве молиме внимавајте на евентуалните дополнителни национални прописи.

Депонирање отпад



Електричните уреди, батериите, опремата и амбалажите треба да се сортираат и рециклираат на еколошки начин за повторна употреба.



Не фрлајте ги уредите и батериите во домашната канта за ѓубре!

Само за земји во рамки на ЕУ:

Според европската регулатива 2012/19/EU електричните апарати што се вон употреба и дефектните или искористените батерии според регулативата 2006/66/ЕС мора одделно да се соберат и да се рециклираат за повторна употреба.

Доколку се фрли неправилно, отпадната електрична и електронска опрема може да има штетни ефекти врз животната средина и здравјето на луѓето поради можното присуство на опасни материи.

Батерии:

Литиум-јонска:

Прочитајте ги упатствата во поглавието (види „Транспорт", Страница 208).

Srpski

Sigurnosne napomene

Objašnjenja simbola



Opšta napomena o opasnosti.



Pročitajte uputstvo za upotrebu.



Ne koristiti na kiši.



UPOZORENJE: Pre radova održavanja odvojite akumulator.



UPOZORENJE: Udaljite posmatrače.



Nosite zaštitu za oči i zaštitu za glavu.



Nosite obuću koja ne kliže.



Nosite zaštitne rukavice.



Držite ruke podalje od noža.

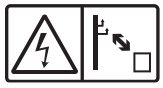

Održavajte dovoljnu razdaljinu od električnih vodova.

Opšte sigurnosne napomene za električne alate

⚠ UPOZORENJE **Pročitajte sva sigurnosna upozorenja, uputstva, ilustracije i specifikacije isporučene uz ovaj električni alat.** Propusti u pridržavanju svih dolenavedenih uputstava mogu imati za posledicu električni udar, požar i/ili teške povrede.

Čuvajte sva upozorenja i uputstva za buduću upotrebu.

Pojam „električni alat“ upotrebljen u upozorenjima odnosi se na električne alate sa pogonom na struju (sa kablom) i na električne alate sa akumulatorskim pogonom (bez kabla).

Sigurnost radnog područja

- **Držite vaše radno područje čisto i dobro osvetljeno.** Nered ili neosvetljena radna područja mogu voditi nesrećama.
- **Ne radite sa električnim alatom u okolini ugroženoj eksplozijom, u kojoj se nalaze zapaljive tečnosti, gasovi ili prašina.** Električni alati stvaraju varnice koje mogu zapaliti prašinu ili isparenja.
- **Držite podalje decu i druge osobe za vreme korišćenja električnog alata.** Stvari koje vam odvraćaju pažnju mogu dovesti do gubitka kontrole.

Električna sigurnost

- **Priključni utikač električnog alata mora odgovarati utičnici. Utikač ne sme nikako da se menja. Ne upotrebljavajte adaptere utikača zajedno sa električnim alatima zaštićenim uzemljenjem.** Nemodifikovani utikači i odgovarajuće utičnice smanjuju rizik od električnog udara.
- **Izbegavajte kontakt telom sa uzemljenim površinama kao što su cevi, radijatori, šporeti i frižideri.** Postoji povećani rizik od električnog udara ako je vaše telo uzemljeno.
- **Držite električni alat što dalje od kiše ili vlage.** Prodor vode u električni alat povećava rizik od električnog udara.
- **Kabl ne koristite u druge svrhe. Nikada ne koristite kabl za nošenje električnog alata, ne vucite ga i ne izvlačite ga iz utičnice. Držite kabl dalje od vreline, ulja, oštrih ivica ili pokretnih delova.** Oštećeni ili umršeni kablovi povećavaju rizik od električnog udara.
- **Ako sa električnim alatom radite na otvorenom, upotrebljavajte samo produžne kablove koji su pogodni za upotrebu na otvorenom.** Upotreba kabla pogodnog za upotrebu na otvorenom smanjuje rizik od električnog udara.
- **Ako ne možete da izbegnete rad sa električnim alatom u vlažnoj okolini, koristite zaštitni uređaj diferencijalne struje (RCD).** Upotreba zaštitnog uređaja diferencijalne struje smanjuje rizik od električnog udara.

Sigurnost osoblja

- **Budite pažljivi, pazite na to šta radite i postupajte razumno tokom rada sa vašim električnim alatom. Ne koristite električni alat ako ste umorni ili pod uticajem droge, alkohola ili lekova.** Momenat nepažnje kod upotrebe električnog alata može rezultirati ozbiljnim povredama.
- **Nosite ličnu zaštitnu opremu. Uvek nosite zaštitne naočare.** Nošenje zaštitne opreme, kao što je maska za prašinu, sigurnosne cipele koje ne kliže, zaštitni šlem ili zaštita za sluh, zavisno od vrste i upotrebe električnog alata, smanjuje rizik od povreda.
- **Izbegavajte nenamerno puštanje u rad. Uverite se da je električni alat isključen, pre nego što ga priključite na struju i/ili na akumulator, uzmete ga ili nosite.** Nošenje električnog alata sa prstom na prekidaču ili priključivanje na struju uključenog električnog alata vodi do nesreće.
- **Uklonite bilo kakve ključeve za podešavanje ili ključeve za zavrtnjeve, pre nego što uključite električni alat.** Ostavljanje ključa za zavrtnjeve ili ključa prikačenog na rotirajući deo električnog alata može rezultirati ličnom povredom.
- **Izbegavajte neprirodno držanje tela. Pobrinite se uvek da stabilno stojite i u svako doba održavajte ravnotežu.** Ovo omogućava bolje upravljanje električnim alatom u neočekivanim situacijama.
- **Nosite pogodnu odeću. Ne nosite široku odeću ili nakit. Držite kosu i odeću dalje od pokretnih delova.** Pokretni delovi mogu zahvatiti široku odeću, nakit ili dugu kosu.
- **Ako mogu da se montiraju uređaji za usisavanje i skupljanje prašine, uverite se da li su priključeni i**

upotrebljeni kako treba. Usisavanje prašine može smanjiti rizike koji su povezani sa prašinom.

- ▶ **Ne dozvolite da pouzdanje koje ste stekli čestom upotrebom alata utiče na to da postanete neoprezni i da zanemarite sigurnosne principe za upotrebu alata.** Neoprezno delovanje može prouzrokovati teške povrede u deliću sekunde.

Upotreba i briga o električnim alatima

- ▶ **Ne preopterećujte aparat. Upotrebljavajte električni alat koji je pogodan za vaš zadatak.** Odgovarajući električni alat radi bolje i sigurnije tempom za koji je projektovan.
- ▶ **Ne koristite električni alat čiji je prekidač u kvaru.** Svaki električni alat koji se ne može kontrolisati prekidačem je opasan i mora se popraviti.
- ▶ **Izvucite utikač iz utičnice i/ili izvadite akumulatorsku bateriju iz električnog alata, ukoliko je to moguće, pre nego što izvršite bilo kakva podešavanja, promenu pribora ili pre nego što uskladištite električni alat.** Takve preventivne sigurnosne mere smanjuju rizik od slučajnog pokretanja električnog alata.
- ▶ **Čuvajte nekorišćene električne alate izvan dometa dece i ne dozvoljavajte korišćenje alata osobama koje ne poznaju isti ili nisu pročitale ova uputstva.** U rukama neobučenih korisnika električni alati postaju opasni.
- ▶ **Održavajte električni alat i pribor. Proverite da li pokretni delovi aparata besprekorno funkcionišu i da li su dobro povezani, da li su delovi možda polomljeni ili su tako oštećeni da je ugroženo funkcionisanje električnog alata. Pre upotrebe popravite alat ukoliko je oštećen.** Mnoge nesreće su prouzrokovane lošim održavanjem električnih alata.
- ▶ **Održavajte alate za sečenje oštre i čiste.** Sa adekvatno održavanim alatom za sečenje sa oštrim sečivima manja je verovatnoća da će doći do zapinjanja i upravljanje je jednostavnije.
- ▶ **Upotrebljavajte električni alat, pribor, alate koji se umeću itd. prema ovim uputstvima. Obratite pažnju pritom na uslove rada i posao koji morate obaviti.** Upotreba električnog alata za namene drugačije od predviđenih može voditi opasnim situacijama.
- ▶ **Održavajte drške i prihvatne površine suvim, čistim i bez ostataka ulja ili masnoće.** Klizave drške ili prihvatne površine ne omogućavaju bezbedno rukovanje i upravljanje alatom u neočekivanim situacijama.

Upotreba i briga o alatu na akumulatorski pogon

- ▶ **Punite samo u aparatima za punjenje, koje je preporučio proizvođač.** Punjač koji je pogodan za jednu vrstu akumulatorske baterije može stvoriti rizik od požara ako se koristi za drugačiju akumulatorsku bateriju.
- ▶ **Upotrebljavajte električni alat samo zajedno sa akumulatorskim baterijama namenjenim za njih.** Upotreba bilo kojih drugih akumulatorskih baterija može stvoriti rizik od povrede ili požara.
- ▶ **Držite nekorišćenu akumulatorsku bateriju dalje od drugih metalnih objekata, poput kancelarijskih spajalica, novčića, ključeva, eksera, zavrtnja ili drugih malih metalnih predmeta, koji mogu prouzrokovati povezivanje jednog terminala sa drugim.** Kratak spoj između baterijskih terminala može prouzrokovati opekotine ili požar.
- ▶ **Kod pogrešne primene iz akumulatorske baterije može biti izbačena tečnost. Izbegavajte kontakt sa njom . Kod slučajnog kontakta isperite sa vodom. Ako tečnost dospe u oči, potražite i dodatnu lekarsku pomoć.** Tečnost iz akumulatora može prouzrokovati iritaciju ili opekotine.
- ▶ **Ne koristite akumulatorsku bateriju ili alat koji je oštećen ili modifikovan.** Oštećene ili modifikovane akumulatorske baterije mogu se ponašati nepredvidivo, što može rezultirati požarom, eksplozijom ili povredom.
- ▶ **Ne izlažite akumulatorsku bateriju ili alat vatri ili visokim temperaturama.** Izlaganje vatri ili temperaturama iznad 130 °C može prouzrokovati eksploziju.
- ▶ **Pridržavajte se svih uputstava u vezi sa punjenjem i ne punite akumulatorsku bateriju ili alat izvan temperaturnog opsega naznačenog u uputstvima.** Nepropisno punjenje ili punjenje na temperaturama izvan naznačenog opsega može oštetiti akumulatorsku bateriju i povećati rizik od požara.

Servisiranje

- ▶ **Neka vam vaš električni alat popravlja samo kvalifikovano osoblje, koristeći samo originalne rezervne delove.** Ovo će osigurati očuvanje bezbednosti električnog alata.
- ▶ **Nikada ne servisirajte oštećene akumulatorske baterije.** Servisiranje akumulatorskih baterija treba da vrše isključivo proizvođač ili ovlašćeni serviseri.

Bezbednosne napomene za makaze za granje

- ▶ **Ne koristite makaze za granje po lošem vremenu, a posebno ako postoji opasnost od udara munje.** Time smanjujete opasnost da vas udari munja.
- ▶ **Držite sve mrežne kablove i vodove podalje od područja rezanja.** Mrežni kablovi ili vodovi mogu biti skriveni i zbog toga mogu slučajno da se preseku nožem.
- ▶ **Držite makaze za granje samo za izolovane površine za hvatanje jer nož može da dođe u dodir sa skrivenim električnim kablovima.** Kontakt noža sa kablom pod naponom može da izloži metalne delove makaza za granje naponu i uzrokuje električni udar.
- ▶ **Držite sve delove tela podalje od noža.** Moment nepažnje kod upotrebe makaza za granje može da uzrokuje teške povrede.
- ▶ **Uvek zauzmite bezbedan položaj tela i koristite makaze za granje samo kada stojite na podu.** Klizava podloga ili nestabilne površine stajanja mogu uzrokovati gubitak ravnoteže ili gubitak kontrole nad mašinom.

- **Prilikom rezanja napete grane računajte na to da se ona može odbiti nazad.** Kada se napetost u drvenim vlaknima oslobodi, napeta grana može da udari rukovaoca i uzrokuje povrede.
- **Ne koristite makaze za granje dok se penjete na drvo, dok stojite na merdevinama ili ako koristite nestabilnu podlogu.** Rad makaza za granje na taj način može dovesti do gubitka ravnoteže, gubitka kontrole i uzrokovati povrede.
- **Proverite da su svi prekidači za uključivanje/isključivanje isključeni i da je akumulator izvađen ili odvojen kada uklanjate zaglavljeni rezani materijal ili održavate uređaj.** Neočekivano pokretanje akumulatorskih makaza za granje kod uklanjanja zaglavljenog rezanog materijala ili prilikom radova održavanja može da uzrokuje teške povrede.
- **Nosite makaze za granje za dršku kada nož miruje i pazite da ne pritisnete prekidač za uključivanje/isključivanje.** Pažljivo nošenje makaza za granje smanjuje rizik od slučajnog pokretanja i opasnost od povreda koja time može da nastane zbog noža.
- **Kod transporta ili spremanja makaza za granje uvek navucite pokrov noža.** Pažljivo rukovanje makazama za granje smanjuje opasnost od povreda uzrokovanih nožem.
- **Da biste smanjili rizik od električnog udara, nikada ne koristite makaze za granje sa velikim dohvatom u blizini električnih vodova**. Kontakt sa električnim vodovima ili upotreba u blizini električnih vodova može da uzrokuje povrede ili električne udare, a to može da uzrokuje smrt.
- **Uvek koristite dve ruke kada rukujete makazama za granje sa velikim dohvatom.** Makaze za granje sa velikim dohvatom držite sa obe ruke da biste izbegli gubitak kontrole.
- **Uvek koristite zaštitni šlem kada rukujete makazama za granje sa velikim dohvatom iznad glave.** Strana tela koja padnu mogu uzrokovati teške povrede.

Dodatne bezbednosne napomene

- **Ovaj uređaj sadrži magnete - Ne postavljajte magnet blizu implantata i drugih medicinskih uređaja, kao što su pejsmejkeri ili insulinske pumpe, magnetni nosači podataka i uređaji osetljivi na magnet.** Magnet stvara polje koje može narušiti funkciju medicinskih uređaja ili dovesti do nepovratnog gubitka podataka.
- Ovaj uređaj nije namenjen za to da ga koriste osobe (uključujući decu) sa smanjenim fizičkim, osetilnim ili duševnim sposobnostima ili nedovoljnim iskustvom i/ili znanjem, osim ako nisu pod nadzorom osobe koja je odgovorna za njihovu bezbednost ili su od nje dobili uputstva o tome kako koristiti uređaj.
  Decu bi trebalo nadzirati da biste bili sigurni da se ne igraju uređajem.
- Ne dozvolite deci da koriste uređaj; ne ostavljajte uređaj bez nadzora, a uređaje koje ne koristite čuvajte na bezbednom mestu van dosega dece.
- **Proverite da li na drveću i u žbunju ima stranih predmeta, npr. žičane ograde ili skrivenih kablova.** Uklonite te predmete.
- **Držite slobodnu ruku na bezbednom rastojanju od radnog područja. Ne dirajte sečiva.** Ona su veoma oštra i možete se poseći na njih.
- Uvek nosite zaštitne rukavice kada radite sa uređajem ili želite da obavljate radove održavanja/čišćenja i kada uklanjajte prljavštinu / rezanu građu.
- Upotrebljavajte uređaje samo za predviđene radove - namenska upotreba.
- **Ne menjajte komponente na uređaju. Postoji opasnost od povreda.**
- **Ne nosite otvorene cipele kada koristite uređaj.**
- **Upotrebljavajte samo originalan Bosch pribor.**

Sigurnosne napomene i napomene za optimalno rukovanje akumulatorom

- **Proverite da li je proizvod isključen pre ulaganja akumulatora.** Ulaganje akumulatora u uključen proizvod može da uzrokuje nesreće.
- **Koristite samo akumulatore firme Bosch predviđene za ovaj baštenski uređaj**. Upotreba drugih akumulatora može da uzrokuje povrede i opasnost od požara.
- **Ne otvarajte bateriju.** Postoji opasnost od kratkog spoja.





Zaštititte akumulator od toplote (na primer i od trajnog sunčevog zračenja), vatre, vode i vlage. Postoji opasnost od eksplozija.

- **Kada uređaj ne koristite, akumulator koji se ne koristi držite podalje od spajalica, novčića, ključeva, eksera i zavrtanja ili drugih malih metalnih predmeta koji bi mogli da uzrokuju premošćivanje kontakata.** Kratki spoj između kontakata akumulatora može uzrokovati opekotine ili požar.
- **Kod oštećenja i nestručne upotrebe akumulatora mogu izlaziti pare.** Dovodite sveži vazduh i potražite kod tegoba nekog lekara. Pare mogu nadražiti disajne puteve.
- **Koristite akumulator samo sa proizvodima ovog proizvođača.** Samo tako se akumulator štiti od opasnog preopterećenja.
- **Baterija može da se ošteti oštrim predmetima, kao npr. ekserima ili odvijačima zavrtnjeva ili usled dejstva neke spoljne sile.** Može da dođe do internog kratkog spoja i akumulatorska baterija može da izgori, dimi, eksplodira ili da se pregreje.
- **Ne prespajajte akku kratko.** Postoji opasnost od eksplozija.
- Zaštitite akumulator od vlage i vode.
- Čuvajte baštenski uređaj i akumulator samo u rasponu temperature od −20 °C do 50 °C. Ne ostavljajte akumulator npr. leti u automobilu.
- Čistite povremeno proreze za ventilaciju akumulatora sa mekom, čistom i suvom četkicom.

Simboli

Sledeći simboli su važni za čitanje i razumevanje uputstva za upotrebu. Zapamtite simbole i njihovo značenje. Pravilno tumačenje simbola pomaže vam da bolje i sigurnije koristite proizvod.

Simbol	Značenje
	Koristite punjač samo u zatvorenim prostorijama, u suvim uslovima.
	Smer kretanja
	Smer reakcije
	Uključivanje
	Isključivanje
	Dozvoljena radnja
	Zabranjena radnja
CLICK!	Čujni zvuk
	Blokiranje
	Deblokiranje
	Masa
	Pribor / rezervni delovi

Opis proizvoda i primene



Pročitajte sve bezbednosne napomene i sva uputstva. Nepridržavanje bezbednosnih napomena i uputstava može da uzrokuje električni udar, požar i/ili teške povrede.

Molimo pogledajte slike na prednjem delu uputstva za upotrebu.

Namenska upotreba

Uređaj je namenjen za rezanje grana i biljaka sa presekom do 45 mm (35 mm tvrdo drvo) na privatnim posedima.

Može se koristiti samo jedna produžna šipka.

Prikazane komponente (vidi sliku A)

(1) Sečivo
(2) Kuke
(3) Rezna glava
(4) Učvršćenje
(5) Dodatna drška
(6) 360° okidač
(7) Pokazivač stanja punjenja akumulatora
(8) Produžetak (1 x)
(9) Pokrov sečiva
(10) Taster za deblokiranje akumulatora
(11) Akumulator[a)]
(12) Punjač[a)]

a) **Ovaj pribor ne spada u standardni obim isporuke.**

Tehnički podaci

Makaze za granje		AdvancedPrune 18V-45
Broj artikla		**3 600 HC5 ...**
Nominalni napon	V	18
Maks. učinak rezanja	mm	45 (meko drvo)
	mm	35 (tvrdo drvo)
Dužina proizvoda bez produžetka	m	1,2
Dužina proizvoda sa produžetkom	m	1,8
Masa		
– bez akumulatora	kg	2,3
– bez akumulatora i sa produžetkom[A)]	kg	2,8
Serijski broj		Vidi serijski broj (tipsku pločicu) na proizvodu
Preporučena temperatura okruženja prilikom punjenja	°C	0... +35
Dozvoljena temperatura okoline kod skladištenja	°C	-20... +50
Dozvoljena temperatura okoline kod rada[B)]	°C	0... +40

Makaze za granje	**AdvancedPrune 18V-45**
Tip akumulatora	PBA 18V...W-. 1,5 Ah, 2,0 Ah, 2,5 Ah, 3,0 Ah, 4,0 Ah, 5,0 Ah, 6,0 Ah

A) **Ovaj pribor ne spada u standardni obim isporuke.**

B) ograničeni učinak na temperaturama < 0 °C

Informacije o buci/vibracijama

		3 600 HC5 ...
Vrednosti emisije buke su utvrđene prema **EN 62841-1**		
A-vrednovani nivo buke uređaja iznosi tipično:		
– Nivo snage zvuka	dB(A)	**70**
– Nesigurnost K	dB	**3**
– Nivo snage zvuka	dB(A)	**78**
– Nesigurnost K	dB	**3**
Ukupne vrednosti vibracija ah (zbir vektora triju pravaca) i nesigurnost K su utvrđeni prema **EN 62841-1**		
– Vrednost emisije vibracija a_h	m/s^2	**0,5**
– Nesigurnost K	m/s^2	**1,5**

Nivo vibracija i vrednosti emisije buke, koji su navedeni u ovim uputstvima, su izmereni prema standardizovanom mernom postupku i mogu se koristiti za međusobno poređenje električnih alata. Pogodni su i za privremenu procenu emisije vibracije i buke.

Navedeni nivo vibracija i vrednost emisije buke predstavljaju realnu upotrebu električnog alata. Međutim, ako se električni alat upotrebljava za druge namene, sa drugim umetnim alatima ili ako se nedovoljno održava, može doći do odstupanja nivoa vibracija i vrednosti emisije buke. Ovo može u značajnoj meri povećati emisiju vibracija i buke tokom celokupnog perioda korišćenja.

Montaža

- ▶ **Kada skidate cev / reznu glavu, primite učvršćenje.**
- ▶ Uvek stavite pokrov sečiva tokom svih radova montaže.
- ▶ Pre rada izvršite ceo ciklus sečenja da biste proverili da li je šipka potpuno spojena.

Montaža/demontaža rezne glave (vidi slike B – C)

Kao što je prikazano na slici **B**, gurnite reznu glavu **(3)** u uređaj i poravnajte strelice jednu sa drugom.

Čvrsto pritisnite reznu glavu **(3)** u uređaj.

Okrenite učvršćenje **(4)** čvrsto udesno da biste fiksirali reznu glavu **(3)**.

Da biste skinuli reznu glavu **(3)**, odvrnite učvršćenje **(4)** i, da biste to uradili, uhvatite crveni okretni zatvarač **(4)** i skinite reznu glavu **(3)**.

Demontaža se obavlja obrnutim redosledom.

Napomena: Kada skidate reznu glavu, čvrsto je držite i povucite učvršćenje **(4)**.

Montaža/demontaža produžetka (vidi slike D – E)

- ▶ **Uvek koristite samo jednu produžnu šipku sa uređajem.**

Demontirajte reznu glavu.

Gurnite produžetak **(8)** u uređaj.

Čvrsto pritisnite produžetak **(8)** u uređaj.

Okrenite učvršćenje **(4)** udesno da biste fiksirali produžetak **(8)**.

Nataknite reznu glavu **(3)** na produžetak **(8)**.

Čvrsto pritisnite reznu glavu **(3)** u produžetak **(8)**.

Okrenite učvršćenje **(4)** nadesno da biste fiksirali reznu glavu **(3)** na produžetak **(8)**.

Demontaža se obavlja obrnutim redosledom.

Napomena: Kada skidate teleskopsku šipku, čvrsto je držite i povucite učvršćenje **(4)**.

Nošenje uređaja (vidi sliku F)

Ne nosite uređaj za okidač od 360°**(6)** ili za produžetak **(8)**. Držite uređaj pomoću dodatne drške **(5)**.

Puštanje u rad

- ▶ **Izvadite akumulator pre svih radova na električnom alatu (npr. održavanje, promene alata itd.) te kod njegovog transporta i čuvanja ili u slučaju neispravnosti iz električnog alata.** U slučaju slučajnog aktiviranja prekidača za uključivanje/isključivanje postoji opasnost od povreda.

Stavljanje/vađenje akumulatora (vidi sliku G)

Napomena: Upotreba neprikladnih akumulatora može uzrokovati nepravilnosti ili oštećenje proizvoda.

Uložite napunjen akumulator **(11)**. Proverite da li je akumulator potpuno uložen.

Radi vađenja akumulatora **(11)** iz uređaja pritisnite tipku za deblokiranje akumulatora **(10)** i izvucite akumulator.

Pokazivač stanja punjenja akumulatora (vidi sliku H)

Pokazivač stanja punjenja akumulatora **(7)** signalizira još raspoloživ kapacitet akumulatora ili preopterećenje kad je električni alat uključen.

Lampica	Kapacitet
Stalno svetli 3 x zeleno u trajanju od 5 sekundi	>60 %
Stalno svetli 2 x zeleno u trajanju od 5 sekundi	30 – 60 %
Stalno svetli 1 x zeleno u trajanju od 5 sekundi	10 – 30 %
Sporo treperi 1 x zeleno	<10 %
3 lampice trepere	Preopterećenje / pregrevanje / neispravnost

Rad

Rukovanje 360° okidačem (vidi sliku I)

Aktivirajte 360° okidač **(6)** tako što ćete ga okrenuti u smeru kazaljke na satu, a zatim nežno povući 360° okidač **(6)** unazad da biste aktivirali sečiva i napravili rez.

Kada otpustite 360° okidač **(6)**, sečiva **(1)** se otvaraju i spremna su za sledeći rez.

Uputstva za rad

- ▶ **Izvadite akumulator pre svih radova na električnom alatu (npr. održavanje, promene alata itd.) te kod njegovog transporta i čuvanja ili u slučaju neispravnosti iz električnog alata.** U slučaju slučajnog aktiviranja prekidača za uključivanje/isključivanje postoji opasnost od povreda.

Saveti za sečenje (vidi slike J – L)

Ne rukujte uređajem u nepovoljnom položaju tela. To može dovesti do ozbiljnih povreda bez rukavica ili sam ubačenim akumulatorom.

Uvek radite na uređaju sa obe ruke. Nikada ne dodirujte sečiva bez rukavica ili sa ubačenim akumulatorom.

Uređaj je predviđen za upotrebu na podu, a ne na merdevinama ili drugim nestabilnim potpornjima.

Uređaj možete držati u različitim radnim položajima pomoću 360° okidača **(6)**.

360° okidač **(6)** omogućava punu rotaciju alata kako bi se rezna glava prilagodila zadatku.

Koristite kuku **(2)** da povučete već isečene, zamršene grane prema sebi.

Ako se sečivo zaglavi u grani, lagano zakrećite alat napred-nazad u pravcu sečenja.

Uvek nosite preporučenu ličnu zaštitnu opremu kada sečeve drveće.

Da biste obezbedili zdrav ponovni rast, nikada ne sečite preblizu debla.

Ako uklanjate kompletan izdanak, odrežite ga natrag do njegovog granjanja.

Režite grane pojedinačno.

Uklanjajte tanko ili retko rastinje.

U principu uklanjajte odumrle, oštećene ili bolesne grane.

Rešavanje problema



Sledeća tabela sadrži opšte informacije za otklanjanje greški. Pokazivač stanja punjenja akumulatora šalje dodatne informacije, koje se koriste za identifikovanje neke greške ili problema.

Simptomi	Mogući uzrok	Rešenje
Lampice trepere	Grana je pretvrda za sečenje	Pokušajte rezati na tanjem delu grane
	Akumulator ili uređaj se pregrevaju	Ostavite akumulator i uređaj da se ohlade
	Druge neispravnosti	Kontaktirajte korisničku službu
Rezna glava ne radi ili se ne zatvara	Unutrašnja poluga pogona nije u potpunosti uključena	Ručno sabijanje sečiva
	Rezna glava / produžetak nije pravilno montiran	Pravilno montirajte reznu glavu / produžetak (videti „Montaža/demontaža rezne glave (vidi slike **B** – **C**)“, Strana 213) i (videti „Montaža/demontaža produžetka (vidi slike **D** – **E**)“, Strana 213)

Simptomi	Mogući uzrok	Rešenje
	Prljavština na sečivu	Uklonite prljavštinu sa sečiva
Uređaj se zaustavlja prilikom rezanja	Grana je pretvrda za sečenje	Pokušajte rezati na tanjem delu grane
	Punjenje akumulatora je preslabo	Napunite akumulator
	Uređaj se pregreva	Pustite uređaj da se ohladi
	Tupa ili slomljena sečiva	Zamenite sečiva/reznu glavu
	Unutrašnja poluga pogona je oštećena	Kontaktirajte korisničku službu
Slabiji učinak sečenja	Tupa ili slomljena sečiva	Zamenite sečiva/reznu glavu
	Akumulator je u kvaru	Zamenite akumulator
	Labav zavrtanj sečiva	Kontaktirajte korisničku službu
	Uređaj je neispravan	Kontaktirajte korisničku službu
Produžetak ili rezna glavu se ne mogu montirati	Nepravilno poravnanje delova	Pravilno montirajte reznu glavu / produžetak (videti „Montaža/demontaža rezne glave (vidi slike **B** – **C**)“, Strana 213) i (videti „Montaža/demontaža produžetka (vidi slike **D** – **E**)“, Strana 213)
	Sečiva se ne otvaraju do kraja	Ponovo montirajte i pokrenite ciklus sečenja
	Neispravnost veze	Kontaktirajte korisničku službu
Produžetak ili rezna glava se ne mogu skinuti	Unutrašnja poluga pogona nije deblokirana	Uverite se da je učvršćenje **(4)** povučen nagore tokom skidanja
Prekomerna toplota iz motora	Prekomerna upotreba	Pustite uređaj da se ohladi
	Ventilacioni otvori su začepljeni	Uklonite prljavštinu
	Potrebno je podmazivanje	Nanesite preporučeni sprej za podmazivanje
Prekomerna buka/vibracije	Uređaj je neispravan	Kontaktirajte korisničku službu
360° okidač se ne može rotirati ili pritisnuti/povući	360° okidač je neispravan	Kontaktirajte korisničku službu
Uređaj radi sa prekidima	Akumulator nije ispravno stavljen	Izvadite akumulator: i ponovo ga umetnite
	Uređaj je neispravan	Kontaktirajte korisničku službu
Uređaj ne radi	Punjenje akumulatora je preslabo	Napunite akumulator
	Akumulator nije ispravno stavljen	Izvadite akumulator: i ponovo ga umetnite
	Uređaj/akumulator je u kvaru	Kontaktirajte korisničku službu

Održavanje i servisiranje

Održavanje, čišćenje i skladištenje

- ▶ **Izvadite akumulator iz baštenskog uređaja pre svih radova na baštenskom uređaju (npr. održavanja, zamene alata itd.) kao i kod njegovog transporta i spremanja.** U slučaju slučajnog pritiskanja okidača postoji opasnost od povreda.
- ▶ **Održavajte proizvod čistim da biste mogli dobro i sigurno da radite.**

Koristite vlažnu krpu da očistite sečivo nakon upotrebe.

Da biste obezbedili bezbedan i efikasan rad, održavajte proizvod i ventilacione otvore čistima.

Nanesite mazivo u spreju pre i posle upotrebe. Nemojte udisati aerosole iz sprema sa mazivom. Nanosite u dobro provetrenom prostoru.

Nikada ne prskajte proizvod vodom.

Nikada ne uranjajte proizvod u vodu.

Čuvajte proizvod na bezbednom i suvom mestu, van dohvata dece.

Pazite na to da su sve navrtke, klinovi i zavrtnji pritegnuti da bi bio moguć siguran rad sa proizvodom.

Proverite proizvod i radi bezbednosti zamenite istrošene ili oštećene delove.

Proverite da je delove koje treba zameniti proizvela firma Bosch. Ne menjajte uređaj.

Nega akumulatora

Da biste obezbedili optimalnu upotrebu akumulatora, obratite pažnju na sledeće napomene i mere:

- – Zaštitite akumulator od vlage i vode.
- – Čuvajte akumulator odvojeno i ne u baštenskom uređaju.
- – Ne ostavljajte akumulator pri direktnom sunčevom zračenju u baštenskom uređaju.
- – Optimalna temperatura za čuvanje akumulatora je 5 °C.
- – Povremeno čistite proreze za provetravanje akumulatora mekim, čistim i suvim kistom.

Značajno skraćeno vreme rada nakon punjenja pokazuje da je akumulator istrošen i da ga je potrebno zameniti.

Servisna služba i savetovanje o upotrebi

Servisna služba odgovoriće na vaša pitanja o popravcima i održavanju vašeg proizvoda i o rezervnim delovima. Povećani crteži i informacije o rezervnim delovima se takođe mogu naći na: **www.bosch-pt.com**
Bosch tim za konsultacije o primeni će vam rado pomoći u vezi sa svim pitanjima o našim proizvodima i njihovom priboru.

Molimo da kod svih pitanja i poručivanja rezervnih delova neizostavno navedete broj artikla sa 10 brojčanih mesta prema tipskoj pločici proizvoda.

Srpski
Bosch Elektroservis
Dimitrija Tucovića 59
11000 Beograd
Tel.: +381 11 644 8546
Tel.: +381 11 744 3122
Tel.: +381 11 641 6291
Fax: +381 11 641 6293
E-Mail: office@servis-bosch.rs
www.bosch-pt.rs

Dodatne adrese servisa možete pronaći na:

www.bosch-pt.com/serviceaddresses

Transport

Sadržani litijum-jonski akumulatori podležu zahtevima zakona o opasnim materijalima. Korisnik može da transportuje akumulatore kopnenim putem bez dodatnih uslova.

Kod slanja preko posrednika (npr.: vazdušnim transportom ili otpremom) treba poštovati posebne zahteve u pogledu pakovanja i označavanja. Pri tome je kod pripreme pošiljke potrebno angažovati stručnjaka za opasne materijale.

Šaljite akumulatore samo ako je kućište neoštećeno. Otvorene kontakte odlepite i tako upakujte akumulator da se u pakovanju ne pokreće. Molimo da obratite pažnju i na eventualne dodatne nacionalne propise.

Zbrinjavanje



Proizvode, akumulatore, pribor i pakovanja treba odvesti na ekološki savesno recikliranje.



Proizvode i akumulatore/baterije ne bacajte u kućni otpad!

Samo za zemlje EU:

Prema Evropskoj direktivi 2012/19/EU proizvodi koji nisu više upotrebljivi, a prema Evropskoj direktivi 2006/66/EZ akumulatori/baterije koje su neispravne ili istrošene moraju se odvojeno sakupiti i reciklirati na ekološki prihvatljiv način.

Ako se nepravilno zbrine, otpadna električna i elektronska oprema može imati štetne posledice po životnu sredinu i zdravlje ljudi zbog mogućeg prisustva opasnih materija.

Akumulatori/baterije:

Litijum-jonski:

Molimo da obratite pažnju na uputstva u odeljku (videti „Transport“, Strana 216).

Slovenščina

Varnostna navodila

Razlaga slikovnih simbolov



Splošno opozorilo na nevarnost.



Preberite si to navodilo za obratovanje.



Ne uporabljajte pri dežju.



OPOZORILO: Ločite akumulator pred začetkom vzdrževalnih del.



OPOZORILO: Držite osebe, ki stojijo v bližini, stran.



Nosite zaščito za oči in glavo.



Nosite nezdrsljive čevlje.



Nosite zaščitne rokavice.



Ne približujte se nožem z rokami.



Držite zadostno razdaljo do tokovodov.

Splošna varnostna navodila za električna orodja

⚠ OPOZORILO **Preberite vsa varnostna opozorila, navodila, ilustracije in specifikacije, ki so priložene temu električnemu orodju.**
Če spodaj navedenih napotkov ne upoštevate, lahko pride do električnega udara, požara in/ali težke poškodbe.

Vsa opozorila in napotke shranite, ker jih boste v prihodnje še potrebovali.

Pojem električno orodje, ki se pojavlja v nadaljnjem besedilu, se nanaša na električna orodja z električnim pogonom (z električnim kablom) in na akumulatorska električna orodja (brez električnega kabla).

Varnost na delovnem mestu

- ▶ **Delovno mesto naj bo vedno čisto in dobro osvetljeno.** Nered in neosvetljena delovna mesta povečajo možnost nezgod.
- ▶ **Električnega orodja ne uporabljajte v okolju, v katerem lahko pride do eksplozij (prisotnost vnetljivih tekočin, plinov ali prahu).** Električna orodja povzročajo iskrenje, zaradi katerega se lahko prah ali hlapi vnamejo.
- ▶ **Ko uporabljate električno orodje, poskrbite, da v bližini ni otrok ali drugih oseb.** Odvračanje pozornosti lahko povzroči izgubo nadzora nad orodjem.

Električna varnost

- ▶ **Priključni vtič električnega orodja se mora prilegati vtičnici. Spreminjanje vtiča na kakršen koli način ni dovoljeno. Pri ozemljenih električnih orodjih ne uporabljajte adapterskih vtičev.** Nespremenjeni vtiči in ustrezne vtičnice zmanjšujejo tveganje električnega udara.
- ▶ **Izogibajte se telesnemu stiku z ozemljenimi površinami, kot so na primer cevi, grelci, hladilniki in pašniki.** Tveganje električnega udara je večje, če je vaše telo ozemljeno.
- ▶ **Prosimo, da napravo zavarujete pred dežjem ali vlago.** Vdor vode v električno orodje povečuje tveganje za električni udar.
- ▶ **Kabel uporabljajte pravilno. Kabel zavarujte pred vročino, oljem, ostrimi robovi ali premikajočimi se deli.** Poškodovani ali zapleteni kabli povečujejo tveganje električnega udara.
- ▶ **Kadar uporabljate električno orodje zunaj, uporabljajte samo kabelske podaljške, ki so primerni za delo na prostem.** Uporaba kabelskega podaljška, ki je primeren za delo na prostem, zmanjšuje tveganje za električni udar.
- ▶ **Če je uporaba električnega orodja v vlažnem okolju neizogibna, uporabljajte stikalo za zaščito pred kvarnim tokom.** Uporaba zaščitnega stikala zmanjšuje tveganje električnega udara.

Osebna varnost

- ▶ **Bodite pozorni, pazite kaj delate ter se dela z električnim orodjem lotite z razumom. Ne uporabljajte električnega orodja, če ste utrujeni oziroma če ste pod vplivom mamil, alkohola ali zdravil.** Trenutek nepazljivosti pri uporabi električnega orodja je lahko vzrok za resne telesne poškodbe.
- ▶ **Uporabljajte osebno zaščitno opremo. Vedno uporabljajte zaščito za oči.** Z uporabo zaščitne opreme, kot so protiprašna maska, varnostni čevlji, ki ne drsijo, čelada ali zaščita za sluh, v ustreznih okoliščinah zmanjšate nevarnost poškodb.
- ▶ **Preprečite nenameren vklop orodja. Pred priključitvijo električnega orodja na električno omrežje in/ali na akumulatorsko baterijo in pred dviganjem ali nošenjem se prepričajte, da je električno orodje izklopljeno.** Če električno orodje nosite in imate pri tem prst na stikalu ali pa orodje napajate, ko je stikalo v položaju za vklop, lahko pride do nesreče.
- ▶ **Odstranite vse ključe in izvijače za prilagajanje orodja, preden orodje vključite.** Ključ ali izvijač, ki ga ne odstranite z vrtečega se dela električnega orodja, lahko povzroči telesne poškodbe.
- ▶ **Ne precenjujte svojih sposobnosti. Ves čas trdno stojite in vzdržujte ravnovesje.** To omogoča boljši nadzor nad električnim orodjem v nepričakovanih situacijah.
- ▶ **Bodite primerno oblečeni. Ne nosite ohlapnih oblačil ali nakita. Las in oblačil ne približujte premikajočim se delom.** Ohlapna oblačila, nakit ali dolgi lasje se lahko ujamejo v premikajoče se dele.
- ▶ **Če imate na voljo naprave za priklop sesalnika za prah ali zbiralnih posod, se prepričajte, da so te ustrezno priključene.** Uporaba sistema za zbiranje prahu lahko zmanjša nevarnosti, povezane s prahom.
- ▶ **Naj seznanjenost z orodjem, ki jo pridobite s pogosto uporabo, ne bo razlog za to, da postanete lahkomiselni in ignorirate varnostna načela.** V delčku sekunde lahko nepozorno dejanje pripelje do hude poškodbe.

Uporaba in vzdrževanje električnega orodja

- ▶ **Električnega orodja ne preobremenjujte. Za delo uporabite ustrezno električno orodje.** Pravo električno orodje bo delo opravilo bolje in varneje, in sicer s hitrostjo, za katero je bilo oblikovano.
- ▶ **Električnega orodja ne uporabljajte, če ga s stikalom ne morete vklopiti in izklopiti.** Vsako električno orodje, ki ga ni mogoče nadzirati s stikalom, je nevarno in ga je treba popraviti.
- ▶ **Izvlecite vtič iz vtičnice in/ali odstranite akumulatorsko baterijo, če je le mogoče, in odstranite ter shranite pribor, še preden se lotite popravila orodja.** Ti preventivni varnostni ukrepi zmanjšajo tveganje za nenamerni zagon aparata.
- ▶ **Ko električnih orodij ne uporabljajte, jih shranite izven dosega otrok. Osebam, ki orodja ne poznajo ali niso prebrale teh navodil za uporabo, orodja ne dovolite uporabljati.** Električna orodja so nevarna, če jih uporabljajo neizkušene osebe.
- ▶ **Vzdržujte električna orodja in pribor. Prepričajte se, da so premikajoči se deli pravilno poravnani in da se ne zatikajo ter da deli niso polomljeni. Prav tako preverite, ali je na orodju še kaj drugega, kar bi lahko vplivalo na njegovo delovanje. Če je električno orodje poškodovano, mora biti pred uporabo popravljeno.**

Slabo vzdrževana električna orodja so vzrok za mnoge nezgode.

- ▶ **Rezalna orodja naj bodo vedno ostra in čista.** Skrbno negovana rezalna orodja z ostrimi robovi se manj zatikajo in so lažje vodljiva.
- ▶ **Električna orodja, pribor, vsadna orodja in podobno uporabljajte v skladu s temi navodili. Pri tem upoštevajte delovne pogoje in dejavnost, ki jo boste opravljali.** Uporaba električnih orodij v namene, ki so drugačni od predpisanih, lahko privede do nevarnih situacij.
- ▶ **Ročaji in površine za prijemanje naj bodo suhe, čiste in brez olja ali maščobe.** Gladki ročaji in površine za prijemanje ne omogočajo varne uporabe in nadzora orodja v nepričakovanih situacijah.

Uporaba in vzdrževanje akumulatorskih orodij

- ▶ **Akumulatorske baterije polnite samo s polnilniki, ki jih priporoča proizvajalec.** Polnilnik, ki je namenjen določeni vrsti akumulatorskih baterij, se lahko vname, če ga boste uporabljali za polnjenje drugačnih akumulatorskih baterij.
- ▶ **V električnih orodjih uporabljajte le akumulatorske baterije, ki so zanje predvidene.** Uporaba drugih akumulatorskih baterij lahko povzroči telesne poškodbe ali požar.
- ▶ **Akumulatorska baterija, ki je ne uporabljate, ne sme priti v stik s kovinskimi predmeti, kot so pisarniške sponke, kovanci, ključi, žeblji, vijaki in drugi manjši kovinski predmeti, ki bi lahko povzročili premostitev kontaktov.** Kratek stik med akumulatorskimi kontakti ima lahko za posledico opekline ali požar.
- ▶ **V primeru napačne uporabe lahko iz akumulatorske baterije izteče tekočina. Izogibajte se stiku z njo. Če tekočina vseeno po naključju pride v stik s kožo, jo sperite z vodo. Če pride tekočina v oči, poiščite zdravniško pomoč.** Iztekajoča akumulatorska tekočina lahko povzroči draženje ali opekline.
- ▶ **Ne uporabljajte poškodovanih ali prilagojenih akumulatorskih baterij oz. orodij.** Poškodovane ali prilagojene akumulatorske baterije se lahko nepredvidljivo obnašajo, kar lahko povzroči požar, eksplozijo ali tveganje za poškodbe.
- ▶ **Akumulatorske baterije ali orodja ne izpostavljajte ognju ali previsoki temperaturi.** Izpostavljenost ognju ali vročini nad 130 °C lahko povzroči eksplozijo.
- ▶ **Upoštevajte navodila za polnjenje in ne polnite akumulatorske baterije ali orodja pri temperaturi, ki je izven območja, navedenega v navodilih.** Če orodje polnite na nepravilen način ali pri temperaturah, ki so izven določenega območja, lahko pride do poškodb akumulatorske baterije, kar poveča tveganje za požar.

Servisiranje

- ▶ **Vaše električno orodje naj popravlja samo usposobljeno strokovno osebje, ki naj pri tem uporabi zgolj originalne rezervne dele.** S tem boste zagotovili, da bo orodje varno za uporabo.
- ▶ **Nikdar ne popravljajte poškodovanih akumulatorskih baterij.** Akumulatorske baterije naj popravlja le proizvajalec ali pooblaščeni serviser.

Varnostna navodila za vejne škarje

- ▶ **Vejnih škarij ne smete uporabljati med slabimi vremenskimi pogoji, še posebej ne v primeru, ko obstaja nevarnost udarca strele.** To zmanjša nevarnost udarca strele.
- ▶ **Vsi omrežni kabli in vsa omrežna napeljava ne sme priti v stik z območjem rezanja.** Omrežni kabli ali napeljava je lahko skrita in jo lahko nož pomotoma prereže.
- ▶ **Vejne škarje smete med delom držati le na izoliranem ročaju, saj lahko pride do dotika nožev s skritimi omrežnimi kabli orodja.** Stik nožev z napeljavo, ki je pod napetostjo, lahko povzroči, da so posledično tudi kovinski deli vejnih škarij pod napetostjo in to vodi do električnega udara.
- ▶ **Poskrbite, da bodo vsi deli telesa oddaljeni od noža.** Le trenutek nepazljivosti pri uporabi vejnih škarij lahko privede do hudih poškodb.
- ▶ **Vedno skrbite za trdno stojišče in uporabite vejne škarje samo, ko stojite na tleh.** Spolzka podlaga ali nestabilne stojne ravnine lahko pripeljejo do izgube ravnotežja ali izgube nadzora nad strojem.
- ▶ **Pri rezanju veje, ki je pod napetostjo, morate računati z elastičnostjo, veja udari nazaj.** Če se napetost v lesnih vlaknih sprosti, lahko napeta veja udari upravljavca in povzroči telesne poškodbe.
- ▶ **Ne uporabljajte vejnih škarij, ko plezate na drevo, stojite na lestvo ali uporabljate nestabilno podlago.** Upravljanje vejnih škari na ta način lahko vodi do izgube ravnotežja, izgube nadzora in telesnih poškodb.
- ▶ **Pri odstranjevanju zagozdenega rezalnega materiala morate zagotoviti, da je akumulator odstranjen ali nepovezan s kabli.** Nenamerni zagon vejnih škarij na akumulatorski pogon pri odstranjevanju zagozdenega rezalnega materiala ali pri vzdrževanju lahko povzroči hude poškodbe.
- ▶ **Nosite vejne škarje na ročaju, noži naj mirujejo in pazite na to, da ne boste aktivirali vklopno/izklopno stikalo.** Pazljivost pri nošenju vejnih škarij zmanjša tveganje nenamernega vklopa in posledično tudi nevarnost poškodb zaradi nožev.
- ▶ **Pri transportiranju in pred shranjevanjem morate na vejne škarje vedno namestiti zaščitni pokrov.** Skrbno ravnanje z vejnimi škarjami zmanjša nevarnost poškodb zaradi nožev.
- ▶ **Za zmanjšanje tveganja električnega udara, nikoli ne uporabljajte vejnih škarje z velikim dosegom v bližini električnih vodov**. Stik z električnimi vodi ali uporaba v bližni električnih vodov lahko povzroča poškodbe ali električne udare, ki vodijo do smrti.

- ▶ **Vedno uporabite obe roki, ko upravljate vejne škarje z velikim dosegom.** Držite vejne škarje z velikim dosegom z obema rokama, da preprečite izgubo nadzora.
- ▶ **Vedno uporabite zaščitno čelado, ko upravljate vejne škarje z velikim dosegom nad glavo.** Padajoči tujki lahko povzročijo hude telesne poškodbe.

Dodatna varnostna navodila

- ▶ **Ta naprava vsebuje magnete - te magnete ne smete približati implantatov in drugim medicinskim napravam, kot so npr. srčni spodbujevalniki ali črpalke inzulina, magnetni nosilci podatkov in magnetno občutljive naprave.** Magnet ustvarja polje, ki lahko negativno vpliva na delovanje medicinskih naprav in povzroči nepovrnljivo izgubo podatkov.
- ▶ Ta naprava ni namenjena za uporabo s strani oseb (vključno z otroki) z omejenimi fizičnimi, senzoričnimi ali umskimi sposobnostmi ali pomanjkljivimi izkušnjami in/ali pomanjkljivim znanjem, razen, če jih nadzoruje oseba, ki je odgovorna za varnost ali pa če slednji s strani te odgovorne osebe dobijo navodila, kako se mora ta naprava uporabljati.
  Nadzorujte otroke in zagotovite, da se slednji ne bodo igrali z napravo.
- ▶ Ne dovolite, da bi otroci uporabljali napravo in ne pustite naprave nenadzorovane ter shranjujte naprave, ki jih ne uporabljajte na varnem mestu, izven dosega otrok.
- ▶ **Preverite drevesa in grmovnice glede tujkov, kot npr. žične ograje ali skriti vodniki.** Te predmete odstranite.
- ▶ **Svojo prosto roko držite v varni razdalji do delovnega območja. Ne dotikajte se rezil.** Slednja so zelo ostra, zaradi njih se lahko vrežete.
- ▶ Zaščitne rokavice nosite vedno, ko delajte z napravo ali želite izvajati vzdrževalna ali čistilna opravila in ko odstranjujete umazanijo/rezani material.
- ▶ Napravo uporabljajte le za zato predvidena opravila – glejte Uporaba v skladu z namenom.
- ▶ **Na napravi ne spreminjajte nikakršnih komponent. Obstaja nevarnost telesnih poškodb.**
- ▶ **Pri uporabi naprave ne nosite odprtih čevljev.**
- ▶ **Uporabljajte le originalni pribor podjetja Bosch**.

Varnostna navodila navodila za optimalno uporabo akumulatorske baterije

- ▶ **Preden vstavite akumulatorsko baterijo, se prepričajte, ali je izdelek izklopljen.** Vstavljanje akumulatorske baterije v vrtno orodje, ki je vklopljeno, lahko povzroči nesreče.
- ▶ **Uporabljajte le akumulatorske baterije Bosch, ki so predvidene za to vrtno orodje.** Uporaba drugih akumulatorskih baterij lahko povzroči poškodbe in vodi do nevarnosti požara.
- ▶ **Akumulatorske baterije ne odpirajte.** Nevarnost kratkega stika.



Zaščitite akumulatorsko baterijo pred vročino (npr. tudi pred stalnim sončnim obsevanjem) ognjem, vodo in vlažnostjo. Nevarnost eksplozije.

- ▶ **Ko ne uporabljate naprave, akumulatorska baterija ne sme priti v stik s kovinskimi predmeti, kot so pisarniške sponke, kovanci, ključi, žeblji, vijaki in drugimi manjši kovinski predmeti, ki bi lahko povzročili premostitev kontaktov.** Kratek stik med akumulatorskimi kontakti ima lahko za posledico opekline ali požar.
- ▶ **Pri poškodbi in nepravilni uporabi akumulatorske baterije lahko izstopijo škodljivi hlapi.** Prezračite to območje in v primeru zdravstvenih težav poiščite zdravniško pomoč. Ti hlapi lahko povzročijo draženje dihalnih poti.
- ▶ **Akumulatorsko baterijo uporabljajte samo z izdelki proizvajalca.** Le tako je akumulatorska baterija zaščitena pred nevarno preobremenitvijo.
- ▶ **Koničasti predmeti, kot so na primer žeblji ali izvijači, in zunanji vplivi lahko poškodujejo akumulatorsko baterijo.** Pojavi se lahko kratek stik, zaradi katerega lahko akumulatorska baterija zgori, se osmodi, pregreje ali eksplodira.
- ▶ **Kratko spajanje akumulatorske baterije ni dovoljeno.** Nevarnost eksplozije.
- ▶ Akumulatorsko baterijo morate zavarovati pred vlago in vodo.
- ▶ Vrtno orodje in akumulatorsko baterijo skladiščite v temperaturnem območju od -20 °C do 50 °C. Npr. poleti akumulatorske baterije ne smete pustiti ležati na soncu v avtomobilu.
- ▶ Zračne reže akumulatorske baterije občasno očistite z mehkim, čistim in suhim čopičem.

Simboli

Naslednji simboli so pomembni za branje in razumevanje navodila za obratovanje. Zapomnite si simbole in njihov pomen. Pravilna razlaga simbolov vam pomaga, da boste izdelek bolje in varneje uporabljali.

Simbol	Pomen
	Polnilno napravo uporabljajte le v notranjih prostorih pod suhimi pogoji.
	Smer premikanja
	Smer reakcije
	Vklop
	Izklop

Simbol	Pomen
	Kako je dovoljeno delati
	Kako je prepovedano delati
CLICK!	Slišni zvok
	Zapiranje
	Deblokiranje
	Teža
	Pribor/nadomestni deli

Opis izdelka in storitev



Preberite varnostna navodila in opozorila. Neupoštevanje varnostnih navodil in opozoril lahko povzroči električni udar, požar in/ali težke poškodbe.

Prosimo upoštevajte slike na sprednjem delu navodila za obratovanje.

Uporaba v skladu z namenom uporabe

Naprava je namenjena za to, da v privatnem okolju režete veje in rastline s premerom do 45 mm (35 mm trdi les).

Uporabljati se sme samo en podaljševalni drog.

Komponente na sliki (glej sliko A)

(1) Rezilo
(2) Kavelj
(3) Rezalna glava
(4) Pritrditev
(5) Dodatni ročaj
(6) Sprožilnik 360°
(7) Prikaz napolnjenosti akumulatorske baterije
(8) Podaljšek (1 x)
(9) Pokrivalo za rezilo
(10) Gumb za sprostitev akumulatorske baterije
(11) Akumulatorska baterija[a)]
(12) Polnilna naprava[a)]

a) **Ta pribor ne spada v standardni obseg dobave.**

Tehnični podatki

Vejne škarje		AdvancedPrune 18V-45
Številka artikla		**3 600 HC5 ...**
Nazivna napetost	V	18
Maks. zmogljivost rezila	mm	45 (mehek les)
	mm	35 (trdi les)
Dolžina izdelka brez podaljška	m	1,2
Dolžina izdelka s podaljškom	m	1,8
Teža		
– brez akumulatorske baterije	kg	2,3
– brez akumulatorske baterije in s podaljškom[A)]	kg	2,8
Serijska številka		Glejte serijsko številko (na tipski tablici) izdelka
priporočena temperatura okolice med polnjenjem	°C	0... +35
dovoljena temperatura okolice pri skladiščenju	°C	-20... +50
dovoljena temperatura okolice med obratovanjem[B)]	°C	0... +40
Tip akumulatorske baterije		PBA 18V...W-. 1,5 Ah, 2,0 Ah, 2,5 Ah, 3,0 Ah, 4,0 Ah, 5,0 Ah, 6,0 Ah

A) **Ta pribor ne spada v standardni obseg dobave.**

B) omejena zmogljivost pri temperaturah < 0 °C

Podatki o hrupu/vibracijah

	3 600 HC5 ...
Podatki o hrupu izračunani v skladu z **EN 62841-1**	

		3 600 HC5 ...
Z A-ocenjeni nivo hrupa naprave znaša običajno:		
– Nivo zvočnega tlaka	dB(A)	**70**
– Negotovost K	dB	**3**
– Zvočna moč hrupa	dB(A)	**78**
– Negotovost K	dB	**3**
Skupne vrednosti vibracij ah (vektorska vsota treh smeri) in negotovost K izračunane v skladu z **EN 62841-1**		
– Emisijska vrednost vibracij a_h	m/s^2	**0,5**
– Negotovost K	m/s^2	**1,5**

Vrednosti nivoja tresljajev in hrupa, podane v teh navodilih, so bile izmerjene v skladu s standardiziranim merilnim postopkom in se lahko uporabljajo za medsebojno primerjavo električnih orodij. Primerne so tudi za začasno oceno oddajanja tresljajev in hrupa.

Naveden nivo tresljajev in hrupa je določen na osnovi glavnih načinov uporabe električnega orodja. Pri uporabi orodja v drugačne namene, z drugačnimi nastavki ali pri nezadostnem vzdrževanju lahko nivo hrupa in tresljajev odstopa. To lahko obremenjenost s hrupom in tresljaji v celotnem obdobju uporabe občutno poveča.

Montaža

- ▶ **Ko potegnete dol cev/rezilno glavo, primite za pritrditev.**
- ▶ Pri veh montažnih delih nasadite pokrivalo za rezilo.
- ▶ Pred začetkom delo izvedite popolni rezalni cikel, da preverite, ali je povezava drogov varna.

Montaža/demontaža rezilne glave (glej sliki B – C)

Kote je prikazano na sliki **B**, potisnite rezilno glavo **(3)** v napravo in med seboj poravnajte puščice.

Rezilno glavo **(3)** pritisnite v napravo.

Zavrtite pritrditev **(4)** do konca na desno, da fiksirate rezilno glavo**(3)**.

Za odstranitev rezilne glave **(3)** odvijte pritrditev **(4)**, pri čemer primete za rdečo vrtilno zaporo **(4)**, nato potegnite stran rezilno glavo **(3)**.

Demontaža poteka v obratnem zaporedju.

Napotek: Ko snamete rezilno glavo, jo držite in potegnite za pritrditev **(4)**.

Montaža/demontaža podaljška (glej sliki D – E)

- ▶ **Z napravo uporabljajte vedno samo eden podaljšek.**

Odstranite rezilno glavo.

Potisnite podaljšek **(8)** v napravo.

Pritisnite podaljšek **(8)** v napravo.

Zavrtite pritrditev **(4)** na desno, da fiksirate rezilno glavo**(8)**.

Potisnite rezilno glavo **(3)** na podaljšek **(8)**.

Rezilno glavo **(3)** pritisnite v podaljšek **(8)**.

Zavrtite pritrditev **(4)** v desno , da fiksirate rezilno glavo **(3)** na podaljšku **(8)**.

Demontaža poteka v obratnem zaporedju.

Napotek: Ko snamete teleskopsko palico, jo držite in potegnite za pritrditev **(4)**.

Nošenje naprave (glej sliko F)

Ne nosite naprave za 360° sprožilnik **(6)** ali za podaljšek **(8)**. Napravo držite za dodatni ročaj **(5)**.

Zagon

- ▶ **Odstranite akumulatorsko baterijo iz električnega orodja pred kakršnimi koli deli na električnem orodju (npr. pred vzdrževanjem, menjavo orodja itd.), kot tudi med transportom in shranjevanjem ali v primeru okvare.** Pri nenamernem pritisku vklopnega/izklopnega stikala obstaja nevarnost poškodbe.

Vstavljanje/odstranitev akumulatorske baterije (glejte sliko G)

Opozorilo: Če uporabljate akumulatorske baterije, ki niso primerne, lahko to povzroči poškodba izdelka.

Vstavite napolnjeno akumulatorsko baterijo **(11)**. Zagotovite, da bo akumulatorska baterija v celoti vstavljena.

Če želite akumulatorsko baterijo **(11)** odstraniti iz naprave, pritisnite deblokirno tipko akumulatorske baterije **(10)** in potegnite akumulatorsko baterijo ven.

Prikaz stanja polnitve akumulatorja (glej sliko H)

Prikaz stanja napolnjenosti akumulatorske baterije **(7)** pri vkloplјenem električnem orodju signalizira razpoložljivo kapaciteto akumulatorske baterije oz. njeno preobremenitev.

LED	Kapaciteta
Neprekinjena lučka 3 x zelena za 5 sekund	> 60 %
Neprekinjena lučka 2 x zelena za 5 sekund	30 – 60 %
Neprekinjena lučka 1 x zelena za 5 sekund	10 – 30 %
Počasi utripajoča luč 1 x zelena	> 10 %

LED	Kapaciteta
3 LED diode utripajo	Preobremenitev / pregrevanje / motnja

Obratovanje

Upravljanje sprožilnika 360° (glej sliko I)

Aktivirajte sprožilnik 360° **(6)**tako, da ga zavrtite v smeri urinega kazalca, nato nežno povlecite sprožilnik 360° **(6)**nazaj, da aktivirate rezila in naredite rez.

Ko spustite sprožilnik 360° **(6)**, se rezila **(1)** odprejo in so pripravljena za naslednji rez.

Delovna navodila

- ▶ **Odstranite akumulatorsko baterijo iz električnega orodja pred kakršnimi koli deli na električnem orodju (npr. pred vzdrževanjem, menjavo orodja itd.), kot tudi med transportom in shranjevanjem ali v primeru okvare.** Pri nenamernem pritisku vklopnega/izklopnega stikala obstaja nevarnost poškodbe.

Nasveti k rezanju (glej sliki J – L)

Ne uporabljajte naprave, če je vaša telesno drža pri tem neugodna. Če ne nosite rokavic ali pri vstavljeni akumulatorski bateriji lahko pride do hudih poškodb.

Napravo upravljajte vedno z obema rokama. Nikoli se ne dotikajte rezil brez rokavic ali z vstavljeno akumulatorsko baterijo.

Naprava je predvidena s strani upravljavca za uporabo na tleh in ne na lestvah ali drugih nestabilnih podporah.

S sprožilnikom 360° **(6)** lahko držite napravo v različnih delovnih položajih.

Sprožilnik 360° **(6)** omogoča popolno vrtenje orodja, da prilagodite rezalno glavo ustreznemu opravilu.

Uporabite kavelj **(2)**, da povlečete že odrezane, prepletene veje proti sebi.

Če se je rezilo zastavilo v veji, nežno premaknite orodje naprej in nazaj v smeri rezanja.

Pri obrezovanju dreves vedno nosite priporočeno osebno zaščitno opremo.

Da zagotovite zdravo ponovno rast, nikoli ne režite preblizu debla.

Če želite odstraniti celotno mladiko, jo obrežite ob razvejitvi.

Vejevje odrežite posamično.

Odstranite tanke ali prešibke veje.

Vedno odstranite odmrle, poškodovane ali bolne veje.

Iskanje napak



Tabela v nadaljevanju prikazuje splošne informacije za odpravo napak. Prikaz napolnjenosti akum. baterije ponuja dodatne informacije, ki vam lahko služijo na identifikacijo napake ali problema.

Simptomi	Možen vzrok	Odprava napake
LED diode utripajo	Veja je pretrda za rezanje	Poskusite rezati na tanjšem območju veje
	Akumulatorska baterija ali naprava se pregrejeta	Pustite, da se akumulatorska baterija in naprava ohladita
	Druge motnje	Kontaktirajte servisno službo
Rezilna glava ne deluje ali se ne zapre	Notranje pogonsko drogovje ni popolnoma zaskočilo	Ročno stiskanje rezil
	Rezilna glava/podaljšek je nepravilno nameščen	Rezilno glavo/podaljšek pravilno montirajte (glejte „Montaža/demontaža rezilne glave (glej sliki **B** – **C**)“, Stran 221) in (glejte „ Montaža/demontaža podaljška (glej sliki **D** – **E**)“, Stran 221)
	Umazanija na rezilu	Odstranite umazanijo z rezila
Naprava se med rezanjem zaustavi	Veja je pretrda za rezanje	Poskusite rezati na tanjšem območju veje
	Akum. baterija ni zadostno napolnjena	Napolnite akum. baterijo
	Naprava se pregreje	Pustite, da se naprava ohladi
	Topa ali zlomljena rezila	Zamenjajte rezila/rezalno glavo
	Notranje pogonsko drogovje je poškodovano	Kontaktirajte servisno službo

Simptomi	Možen vzrok	Odprava napake
Nižja zmogljivost rezanja	Topa ali zlomljena rezila	Zamenjajte rezila/rezalno glavo
	Pokvarjena baterija	Nadomestite akumulatorsko baterijo
	Zrahljan vijak rezila	Kontaktirajte servisno službo
	Naprava je okvarjena	Kontaktirajte servisno službo
Podaljška ali rezalne glave ni mogoče montirati	Nepravilna poravnava delov	Rezilno glavo/podaljšek pravilno montirajte (glejte „Montaža/demontaža rezilne glave (glej sliki **B** – **C**)“, Stran 221) in (glejte „ Montaža/demontaža podaljška (glej sliki **D** – **E**)“, Stran 221)
	Zapahi se ne odprejo v celoti	Ponovno namestite in zaženite cikel rezanja
	Prekinitev povezave	Kontaktirajte servisno službo
Podaljška ali rezalne glave ni mogoče odstraniti	Notranje pogonsko drogovje je sproščeno	Prepričajte se, da povlečete pritrditev **(4)**med odstranjevanjem navzgor
Prekomerna toplota iz motorja	Prekomerna uporaba	Pustite, da se naprava ohladi
	Prezračevalne reže so zamašene	Odstranite umazanijo
	Potrebno je mazanje	Nanesite priporočeno pršilno mazilo
Prekomerni hrup/vibracije	Naprava je okvarjena	Kontaktirajte servisno službo
Sprožilnika 360° ni mogoče zasukati ali pritisniti/povleči	Sprožilnik 360° je defekten	Kontaktirajte servisno službo
Naprava deluje občasno	Akumulatorska baterija ni pravilno vstavljena	Odstranite baterijo in jo znova vstavite
	Naprava je okvarjena	Kontaktirajte servisno službo
Naprava ne deluje	Akum. baterija ni zadostno napolnjena	Napolnite akum. baterijo
	Akumulatorska baterija ni pravilno vstavljena	Odstranite baterijo in jo znova vstavite
	Okvara naprave/baterije	Kontaktirajte servisno službo

Vzdrževanje in servisiranje

Vzdrževanje, čiščenje in skladiščenje

- ▶ **Odstranite akumulatorsko baterijo iz vrtnega orodja pred vsemi opravili, ki jih opravljate na vrtnem orodju (npr. vzdrževanje, menjava orodja ipd.), ter pri njegovem transportu ali med shranjevanjem.** Nenamerno aktiviranje sprožilnika lahko povzroči telesne poškodbe.
- ▶ **Za dobro in varno delovanje morate poskrbeti za to, da bo izdelek vselej čist.**

Za čiščenje rezila po uporabi uporabite vlažno krpo.

Da zagotovite varno in učinkovito delovanje, naj bodo izdelek in prezračevalne reže čisti.

Pred in po uporabi naprršite pršilno mazilo. Ne vdihavajte aerosolov iz pršilnega maziva. Nanesite v dobro prezračenem prostoru.

Izdelka nikoli ne poškropite z vodo.

Izdelka nikoli ne potopite pod vodo.

Izdelek hranite na varnem, suhem mestu, ki ni dostopno otrokom.

Za zagotovitev varnega dela z izdelkom poskrbite za trdni nased vseh matic, sornikov in vijakov.

Preverite izdelek in iz varnostnih razlogov nadomestite obrabljene ali poškodovane dele.

Poskrbite, da bodo vsi deli, ki jih boste zamenjali, izdelani pri podjetju Bosch. Ne spreminjajte naprave.

Negovanje akumulatorske baterije

Da bi zagotovili optimalno uporabo akumulatorske baterije, upoštevajte naslednja opozorila in ukrepe:

- Akumulatorsko baterijo morate zavarovati pred vlago in vodo.
- Skladiščite akumulatorsko baterijo ločeno in ne v vrtnem orodju.
- Ne puščajte akumulatorske baterije v vrtnem orodju, ko sonce direktno sije nanj.
- Optimalna temperatura za shranjevanje akumulatorske baterije znaša 5 °C.
- Zračne reže akumulatorske baterije občasno očistite z mehkim, čistim in suhim čopičem.

Močno skrajšan čas delovanja po napolnitvi nakazuje, da je akumulatorska baterija izrabljena in se mora nadomestiti.

Servis in svetovanje o uporabi

Servis vam bo dal odgovore na vaša vprašanja glede popravila in vzdrževanja izdelka ter nadomestnih delov. Risbe razstavljenega stanja in informacije o nadomestnih delih se nahajajo tudi na spletu pod: **www.bosch-pt.com**
Skupina svetovalcev o uporabi podjetja Bosch Vam bo z

veseljem v pomoč pri vprašanjih o naših izdelkih in njihovega pribora.

Ob vseh vprašanjih in naročilih rezervnih delov nujno navedite 10-mestno številko na tipski ploščici izdelka.

Slovensko
Robert Bosch d.o.o.
Verovškova 55a
1000 Ljubljana
Tel.: +00 803931
Fax: +00 803931
Mail: servis.pt@si.bosch.com
www.bosch.si

Drugi naslovi za servis so navedeni pod:

www.bosch-pt.com/serviceaddresses

Transport

Za priporočene litij-ionske akumulatorje veljajo zahteve zakonodaje o nevarnem blagu. Uporabnik lahko akumulatorske baterije brez nadaljnih pogojev transportina na cesti.

Pri pošiljanju s strani tretjih oseb (npr. zračni transport ali špedicija) se morajo upoštevati posebne zahteve glede embalaže in označitve. Pri pripravi odpreme mora biti obvezno vključen strokovnjak za nevarne snovi.

Akumulatorske baterije pošiljajte samo, če je ohišje nepoškodovano. Prelepite odprte kontakte in zapakirajte akumulatorsko baterijo tako, da se v embalaži ne premika. Prosimo, upoštevajte tudi morebitne dodatne nacionalne predpise.

Odlaganje



Odpadne izdelke, akumulatorske baterije, pribor in embalažo morate reciklirati v skladu z varstvom okolja.



Izdelke in akumulatorskih/navadnih baterij ne smete odvreči med gospodinjske odpadke!

Samo za države EU:

V skladu z Direktivo 2012/19/EU se morajo izdelki, ki niso več v uporabi ter v skladu z Direktivo 2006/66/ES se morajo okvarjene ali obrabljene akumulatorske baterije/baterije zbirati ločeno in se okolju prijazno reciklirati.

Pri nepravilnem odstranjevanju ima lahko odpadna električna in elektronska oprema zaradi možnega obstoja nevarnih snovi škodljiv vpliv na okolje in človeško zdravje.

Akumulatorji/baterije:

Li-Ion:

Prosimo upoštevajte opozorila, ki so navedena v poglavju (glejte „Transport“, Stran 224).

Hrvatski

Sigurnosne napomene

Objašnjenje piktograma



Opća napomena o opasnosti.



Pročitajte priručnik za uporabu.



Ne rabite na kiši.



UPOZORENJE: Prije radova održavanja odvojite akumulator.



UPOZORENJE: Udaljite promatrače.



Nosite štitnik za oči i štitnik za glavu.



Nosite cipele protiv klizanja.



Nosite zaštitne rukavice.



Držite šake dalje od noža.



Održavajte dovoljnu udaljenost od električnih vodova.

Uobičajena sigurnosna upozorenja za električne alate

⚠ UPOZORENJE **Pročitajte sva sigurnosna upozorenja, upute, ilustracije i specifikacije koje se isporučuju s ovim električnim alatom.** Nepoštivanje dolje navedenih uputa može uzrokovati električni udar, požar i/ili ozbiljne ozljede.

Sačuvajte sve napomene o sigurnosti i upute za buduću primjenu.

Pojam „električni alat” u upozorenjima odnosi se na električne alata s priključkom na električnu mrežu (s mrežnim kabelom) i električne alate s napajanjem na akumulatorsku bateriju (bez mrežnog kabela).

Sigurnost na radnom mjestu

- **Održavajte radno mjesto čistim i dobro osvijetljenim.** Nered ili neosvijetljeno radno mjesto mogu uzrokovati nezgode.
- **Ne radite s električnim alatima u eksplozivnim atmosferama, primjerice onima u kojima ima zapaljivih tekućina, plinova ili prašine.** Električni alati proizvode iskre koje mogu zapaliti prašinu ili pare.
- **Tijekom upotrebe električnog alata djecu i druge osobe držite podalje od mjesta rada.** Svako odvraćanje pozornosti može uzrokovati gubitak kontrole nad uređajem.

Električna sigurnost

- **Priključni utikač električnog alata mora odgovarati utičnici. Sve su preinake utikača zabranjene. Nemojte upotrebljavati adapterske utikače zajedno sa zaštitno uzemljenim električnim alatima.** Utikač na kojem nisu vršene preinake i odgovarajuća utičnica smanjuju opasnost od strujnog udara.
- **Izbjegavajte dodir tijela s uzemljenim površinama kao što su cijevi, radijatori, štednjaci i hladnjaci.** Opasnost od električnog udara je veća ako je vaše tijelo uzemljeno.
- **Električne alate držite dalje od kiše ili vlage.** Prodiranje vode u električni alat povećava opasnost od strujnog udara.
- **Ne zloupotrebljavajte priključni kabel. Nikada nemojte upotrebljavati priključni kabel za nošenje, vješanje električnog alata ili za izvlačenje utikača iz mrežne utičnice. Priključni kabel držite dalje od izvora topline, ulja, oštrih rubova ili pomičnih dijelova uređaja.** Oštećen ili zapleten priključni kabel povećava opasnost od strujnog udara.
- **Ako s električnim alatom radite na otvorenom, upotrebljavajte isključivo produžni kabel prikladan za upotrebu na otvorenom.** Upotreba produžnog kabela prikladnog za rad na otvorenom smanjuje opasnost od strujnog udara.
- **Ako ne možete izbjeći upotrebu električnog alata u vlažnoj okolini, upotrijebite diferencijalnu strujnu zaštitnu sklopku.** Primjenom diferencijalne strujne zaštitne sklopke izbjegava se opasnost od strujnog udara.

Sigurnost ljudi

- **Budite pažljivi, pazite što činite i postupajte oprezno dok radite s električnim alatom. Nemojte upotrebljavati alat ako ste umorni ili pod utjecajem droga, alkohola ili lijekova.** Trenutak nepažnje kod upotrebe električnog alata može uzrokovati ozbiljne ozljede.
- **Nosite osobnu zaštitnu opremu. Uvijek nosite zaštitne naočale.** Nošenje osobne zaštitne opreme, kao što je maska za prašinu, zaštitna obuća s protukliznim potplatom, zaštitna kaciga ili štitnik za sluh, ovisno od vrste i primjene električnog alata, smanjuje opasnost od ozljeda.
- **Spriječite svako nehotično uključivanje uređaja. Prije nego što ćete utaknuti utikač u utičnicu i/ili staviti komplet baterija, provjerite je li električni alat isključen.** Ako kod nošenja električnog alata imate prst na prekidaču ili se uključen uređaj priključi na električno napajanje, to može dovesti do nezgoda.
- **Prije uključivanja električnog alata uklonite alate za podešavanje ili ključ.** Alat ili ključ koji se nalazi u rotirajućem dijelu uređaja može dovesti do nezgoda.
- **Izbjegavajte neuobičajene položaje tijela. Zauzmite siguran i stabilan položaj tijela i u svakom trenutku održavajte ravnotežu.** Na taj način možete električni alat bolje kontrolirati u neočekivanim situacijama.
- **Nosite prikladnu odjeću. Ne nosite široku odjeću ni nakit. Kosu i odjeću držite dalje od pomičnih dijelova.** Široku odjeću, dugu kosu ili nakit mogu zahvatiti pomični dijelovi.
- **Ako uređaji imaju priključak za usisavače za prašinu, provjerite jesu li isti priključeni i mogu li se ispravno upotrebljavati.** Upotreba sustava za usisavanje može smanjiti mogućnost nastanka opasnih situacija koje uzrokuje prašina.
- **Nemojte postati previše bezbrižni i zanemariti sigurnosne upute zato što alat često upotrebljavate i smatrate da ste ga dobro upoznali.** Samo jedan trenutak nepažnje dovoljan je za nastanak ozbiljnih ozljeda.

Upotreba i održavanje električnog alata

- **Ne preopterećujte uređaj. Za svaki posao upotrebljavajte prikladan i za to predviđen električni alat.** S odgovarajućim električnim alatom posao ćete obaviti lakše, brže i sigurnije.
- **Nemojte upotrebljavati električni alat čiji je prekidač neispravan.** Električni alat koji se više ne može uključivati i isključivati opasan je i mora se popraviti.
- **Alat prije podešavanja, izmjene pribora i odlaganja isključite iz izvora napajanja i/ili izvadite komplet baterije, ako se vadi iz uređaja.** Ovim mjerama opreza izbjeći će se nehotično uključivanje električnog alata.
- **Električni alat koji ne upotrebljavate spremite izvan dosega djece. Rukovanje alatom zabranjeno je osobama koje nisu s njim upoznate ili koje nisu pročitale ove upute.** Električni alati su opasni ako s njima rade neiskusne osobe.
- **Redovno održavajte električne alate i pribor. Kontrolirajte rade li besprijekorno pomični dijelovi uređaja, jesu li zaglavljeni, polomljeni ili oštećeni tako da to ugrožava daljnju upotrebu i rad električnog alata. Prije upotrebe oštećene dijelove treba popraviti.** Loše održavani električni alati uzrok su mnogih nezgoda.
- **Rezne alate održavajte oštrim i čistim.** Pažljivo održavani rezni alati s oštrim oštricama manje će se zaglavljivati i lakše se s njima radi.
- **Električni alat, pribor, radne alate, itd. upotrebljavajte prema ovim uputama i na način kako je to propisano za**

određenu vrstu uređaja. Pritom uzmite u obzir radne uvjete i radove koje treba izvršiti. Upotreba električnog alata za poslove izvan njegove predviđene upotrebe može dovesti do opasnih situacija.

- ▶ **Ručke i zahvatne površine održavajte suhima, čistima i pazite da na njih ne dospiju ulje ili mast.** Skliske ručke i zahvatne površine onemogućuju sigurno rukovanje i alat se teško kontrolira u neočekivanim situacijama.

Upotreba i održavanje akumulatorskih alata

- ▶ **Akumulatorsku bateriju punite isključivo punjačima koje preporučuje proizvođač.** Ako punjač predviđen za jednu određenu vrstu kompleta baterija rabite s drugim kompletom baterija, postoji opasnost od požara.
- ▶ **Električne alate upotrebljavajte isključivo s posebnim, namjenskim kompletima baterija.** Upotreba drugih kompleta baterija može dovesti do ozljeda i opasnosti od požara.
- ▶ **Komplete baterija dok ih ne upotrebljavate držite dalje od uredskih spajalica, kovanica, ključeva, čavala, vijaka ili drugih sitnih metalnih predmeta koji bi mogli uzrokovati premošćenje kontakata.** Kratki spoj između kontakata baterije može uzrokovati opekline ili požar.
- ▶ **Kod pogrešne primjene iz baterije može isteći tekućina. Izbjegavajte kontakt s ovom tekućinom. Kod slučajnog kontakta zahvaćeno mjesto treba isprati vodom. Ako vam tekućina uđe u oči, zatražite pomoć liječnika.** Tekućina istekla iz baterije može uzrokovati nadraženost kože i opekline.
- ▶ **Ne upotrebljavajte oštećene ili izmijenjene komplete baterija ni alate.** Oštećene ili izmijenjene baterije podložne su nepredvidivom ponašanju i mogu uzrokovati požar, eksploziju ili ozljede.
- ▶ **Držite alat i komplet baterija dalje od vatre i visokih temperatura.** Izlaganje vatri ili temperaturi višoj od 130 °C može uzrokovati eksploziju.
- ▶ **Poštujte sve upute za punjenje i komplet baterija i alat ne punite pri temperaturama izvan vrijednosti koje su propisane i navedene u uputama.** Nepravilno punjenje ili punjenje pri temperaturama višim od propisanih može oštetiti bateriju i povećati opasnost od požara.

Servisiranje

- ▶ **Popravak električnog alata prepustite kvalificiranom osoblju ovlaštenog servisa i isključivo s originalnim rezervnim dijelovima.** Tako će biti zajamčen siguran rad s uređajem.
- ▶ **Nikada ne servisirajte oštećene komplete baterija.** Servisiranje kompleta baterija smiju obavljati isključivo proizvođači i ovlašteni serviseri.

Sigurnosne napomene za škare za grane

- ▶ **Ne rabite škare za grane pri lošem vremenu, naročito kada postoji opasnost od udara munje.** To smanjuje opasnost od udara munje.
- ▶ **Držite sve mrežne kabele i vodove dalje od područja rezanja.** Mrežni kabeli ili vodovi mogu biti skriveni i zbog toga se mogu slučajno odrezati nožem.
- ▶ **Držite škare za grane samo za izolirane prihvatne površine jer nož može doći u kontakt sa skrivenim električnim vodovima.** Kontakt noža s vodom pod naponom može metalne dijelove škara za grane izložiti naponu i uzrokovati električni udar.
- ▶ **Držite sve dijelove tijela dalje od noža.** Trenutak nepozornosti prilikom uporabe škara za grane može uzrokovati teške ozljede.
- ▶ **Uvijek zauzmite siguran položaj tijela i rabite škare za grane samo kada stojite na podu.** Skliska podloga ili nestabilne površine stajanja mogu uzrokovati gubitak ravnoteže ili gubitak kontrole nad strojem.
- ▶ **Prilikom rezanja napete grane računajte s tim da će ona odskočiti natrag.** Kada se napetost u vlaknima drva oslobodi, napeta grana može udariti rukovatelja i uzrokovati ozljede.
- ▶ **Ne rabite škare za grane dok se penjete na drvo, dok stojite na ljestvama ili ako rabite nestabilnu podlogu.** Rad škara za grane na taj način može uzrokovati gubitak ravnoteže, gubitak kontrole i ozljede.
- ▶ **Pobrinite se za to da su sve sklopke za uključivanje/isključivanje isključene i da je akumulator izvađen ili odvojen kada uklanjate zaglavljenu rezanu građu ili održavate uređaj.** Neočekivano pokretanja akumulatorskih škara za grane prilikom uklanjanja uglavljene rezane građe ili radova održavanja može uzrokovati teške ozljede.
- ▶ **Nosite škare za grane za ručku kada nož miruje i pazite na to da ne pritisnete sklopke za uključivanje/isključivanje.** Pozorno nošenje škara za grane smanjuje rizik od nenamjernog pokretanja i opasnosti od ozljeda od noževa koja time može nastati.
- ▶ **Prilikom transportiranja ili čuvanja škara za grane uvijek navucite pokrov noža.** Pozornim rukovanjem škarama za grane smanjuje se opasnost od ozljeda zbog noža.
- ▶ **Kako bi se smanjio rizik od električnog udara, škare za grane s povećanim dosegom nikada ne rabite u blizini električnih vodova**. Kontakt s električnim kabelima ili uporaba u blizini električnih vodova može uzrokovati ozljede ili električne udare koji uzrokuju smrt.
- ▶ **Uvijek rabite dvije ruke kada rukujete škarama za grane s povećanim dosegom.** Škare za grane s povećanim dosegom čvrsto držite objema rukama kako biste izbjegli gubitak kontrole.
- ▶ **Uvijek rabite zaštitnu kacigu kada škarama za grane s povećanim dosegom rukujete iznad glave.** Strana tijela koja padnu mogu uzrokovati teške ozljede.

Dodatne sigurnosne napomene

- ▶ **Ovaj uređaj sadrži magnete - ne postavljajte magnet u blizinu implantata i drugih medicinskih uređaja kao što su npr. srčani elektrostimulatori ili inzulinske**

pumpe, magnetski podatkovni mediji i magnetski osjetljivi uređaji. Magnet proizvodi polje koje može utjecati na funkcioniranje medicinskih uređaja ili uzrokovati nepovratan gubitak podataka.

- Ovaj uređaj nije namijenjen za to da ga rabe osobe (uključujući djecu) sa smanjenim tjelesnim, osjetilnim ili mentalnim sposobnostima ili nedovoljnim iskustvom i/ili znanjem, osim ako ih nadzire osoba zadužena za njihovu sigurnost ili ako su od nje primili upute o uporabi uređaja. Djecu bi trebalo nadzirati kako biste bili sigurni da se ne igraju uređajem.
- Ne dopustite djeci da rabe uređaj; ne ostavljajte uređaj bez nadzora, a uređaj koji se ne rabi spremite na sigurno mjesto izvan dosega djece.
- **Provjerite ima li na drveću i grmlju stranih tijela, npr. žičane ograde i skriveni vodovi.** Uklonite te predmete.
- **Držite slobodnu ruke na sigurnoj udaljenosti od radnog područja. Ne dodirujte noževe.** Oni su vrlo oštri i možete se porezati na njih.
- Uvijek nosite zaštitne rukavice kada radite s uređajem ili želite obavljati radove održavanja/popravljanja i kada režete s prljavštinom/rezanom građom.
- Uređaj rabite samo za to predviđene radove - Namjenska uporaba.
- **Ne mijenjajte komponente na uređaju. Postoji opasnost od ozljeda.**
- **Ne nosite otvorene cipele kada rabite uređaj.**
- **Koristite samo originalni Bosch pribor.**

Sigurnosne napomene i napomene za optimalno rukovanje akumulatorom

- **Prije umetanja akumulatora pobrinite se za to da je proizvod isključen.** Umetanje akumulatora u uključen proizvod može uzrokovati nesreće.
- **Rabite samo akumulatore tvrtke Bosch predviđene za ovaj vrtni uređaj**. Uporaba drugih akumulatora može uzrokovati ozljede i opasnost od požara.
- **Ne otvarajte aku-bateriju.** Postoji opasnost od kratkog spoja.



Zaštitite akumulator od vrućine (uključujući npr. trajno sunčano zračenje), vatre, vode i vlage. Postoji opasnost od eksplozije.

- **Kada uređaj ne rabite, nekorišteni akumulator držite dalje od uredskih spajalica, kovanica, ključeva, čavala, vijaka ili drugih malih metalnih predmeta koji bi mogli uzrokovati premošćivanje kontakata.** Kratki spoj između akumulatorskih kontakata može uzrokovati opekline ili požar.
- **U slučaju oštećenja i neispravne uporabe akumulatora mogu izlaziti pare.** Provjetrite područje i u slučaju tegoba potražite liječničku pomoć. Pare mogu podražiti dišne putove.
- **Aku-bateriju koristite samo u proizvodima proizvođača.** Samo na ovaj način je aku-baterija zaštićena od opasnog preopterećenja.
- **Oštrim predmetima kao što su npr. čavli, odvijači ili djelovanjem vanjske sile aku-baterija se može oštetiti.** Može doći do unutrašnjeg kratkog spoja i aku-baterija može izgorjeti, razviti dim, eksplodirati ili se pregrijati.
- **Ne spajajte akumulator kratko**. Postoji opasnost od eksplozije.
- Zaštitite akumulator od vlage i vode.
- Skladištite vrtni uređaj i akumulator samo u rasponu temperature od –20 °C do 50 °C. Ne ostavljajte akumulator npr. ljeti u automobilu.
- Povremeno čistite ventilacijske proreze akumulatora mekim, čistim i suhim kistom.

Simboli

Sljedeći simboli važni su za čitanje i razumijevanje priručnika za uporabu. Zapamtite simbole i njihovo značenje. Ispravno tumačenje simbola pomoći će vam da bolje i sigurnije rabite proizvod.

Simbol	Značenje
	Rabite punjač samo u zatvorenim prostorijama, u suhim uvjetima.
	Smjer kretanja
	Smjer reakcije
	Uključivanje
	Isključivanje
	Dopuštena radnja
	Zabranjena radnja
CLICK!	Čujni zvuk
	Blokiranje
	Deblokiranje
	Masa
	Pribor / rezervni dijelovi

Opis proizvoda i radova



Pročitajte sve sigurnosne napomene i upute. Nepridržavanje sigurnosnih napomena i uputa može uzrokovati električni udar, požar i/ili teške ozljede.

Molimo pogledajte slike na prednjem dijelu priručnika za uporabu.

Namjenska uporaba

Uređaj je namijenjen za rezanje grana i biljaka promjera do 45 mm (35 mm tvrdo drvo) na privatnim posjedima.

Dopušteno je rabiti samo produžnu šipku.

Prikazane komponente (vidi sliku A)

(1) Sječivo
(2) Kuka
(3) Rezna glava
(4) Učvršćenje
(5) Dodatna ručka
(6) Okidač od 360°
(7) Pokazivač napunjenosti akumulatora
(8) Produžetak (1 x)
(9) Pokrov sječiva
(10) Tipka za deblokiranje akumulatora
(11) Akumulator[a)]
(12) Punjač[a)]

a) **Ovaj pribor ne spada u standardni opseg isporuke.**

Tehnički podatci

Škare za grane		**AdvancedPrune 18V-45**
Broj artikla		**3 600 HC5 ...**
Nazivni napon	V	18
Maks. učinak rezanja	mm	45 (meko drvo)
	mm	35 (tvrdo drvo)
Duljina proizvoda bez produžetka	m	1,2
Duljina proizvoda s produžetkom	m	1,8
Masa		
– bez akumulatora	kg	2,3
– bez akumulatora i s produžetkom[A)]	kg	2,8
Serijski broj		Vidi serijski broj (označnu pločicu) na proizvodu
Preporučena okolna temperatura prilikom punjenja	°C	0... +35
Dopuštena okolna temperatura prilikom skladištenja	°C	-20... +50
Dopuštena okolna temperatura prilikom rada [B)]	°C	0... +40
Vrsta akumulatora		PBA 18V...W-. 1,5 Ah, 2,0 Ah, 2,5 Ah, 3,0 Ah, 4,0 Ah, 5,0 Ah, 6,0 Ah

A) **Ovaj pribor ne spada u standardni opseg isporuke.**

B) ograničeni učinak pri temperaturama < 0 °C

Informacije o buci i vibracijama

		3 600 HC5 ...
Vrijednosti emisije buke utvrđene u skladu s normom **EN 62841-1**		
A-vrednovana razina buke uređaja tipično je:		
– Razina zvučnog tlaka	dB(A)	**70**
– Nesigurnost K	dB	**3**
– Razina zvučne snage	dB(A)	**78**
– Nesigurnost K	dB	**3**
Ukupne vrijednosti vibracija ah (vektorski zbroj triju smjerova) i nesigurnost K utvrđeni u skladu s normom **EN 62841-1**		
– Vrijednost emisije vibracija a_h	m/s^2	**0,5**
– Nesigurnost K	m/s^2	**1,5**

Razina titranja koja je navedena u ovim uputama i emisijska vrijednost buke izmjerene su sukladno normiranom postupku mjerenja te se mogu koristiti za međusobnu usporedbu električnih alata. Primjerene su i za privremenu procjenu emisije titranja i buke.

Navedena razina titranja i emisijska vrijednost buke predstavljaju glavne primjene električnog alata. Ako se ustvari električni alat koristi za druge primjene s radnim alatima koji odstupaju od navedenih ili se nedovoljno održavaju, razina titranja i emisijska vrijednost buke mogu odstupati. Na taj se način može osjetno povećati emisija titranja i buke tijekom čitavog vremenskog perioda rada.

Montaža

- ▶ **Prilikom skidanja cijevi / rezne glave primite učvršćenje.**
- ▶ Prilikom svih montažnih radova pokrijte pokrov sječiva.
- ▶ Prije rada obavite cijeli ciklus rezanja kako biste provjerili potpuni spoj navoja.

Montiranje/demontiranje rezne glave (vidi slike B – C)

Kao što je prikazano na slici **B**, utaknite reznu glavu **(3)** u uređaj i poravnajte strelice jednu s drugom.

Čvrsto pritisnite reznu glavu **(3)** u uređaj.

Čvrsto okrenite učvršćenje **(4)** nadesno radi fiksiranja rezne glave **(3)**.

Radi skidanja rezne glave **(3)** odvrnite učvršćenje **(4)** i u tu svrhu primite crveni okretni zatvarača **(4)** i skinite reznu glavu **(3)**.

Demontaža se obavlja obrnutim redoslijedom.

Napomena: Prilikom demontiranja rezne glave čvrsto je primite i povucite učvršćenje **(4)**.

Montiranje/demontiranje produžetka (vidi slike D – E)

- ▶ **S uređajem uvijek rabite samo jednu produžnu šipku.**

Demontirajte reznu glavu.

Gurnite produžetak **(8)** u uređaj.

Čvrsto nataknite produžetak **(8)** u uređaj.

Okrenite učvršćenje **(4)** nadesno radi fiksiranja produžetka **(8)**.

Nataknite reznu glavu **(3)** na produžetak **(8)**.

Čvrsto pritisnite reznu glavu **(3)** u produžetak **(8)**.

Okrenite učvršćenje **(4)** nadesno radi fiksiranja rezne glave **(3)** na produžetak **(8)**.

Demontaža se obavlja obrnutim redoslijedom.

Napomena: Prilikom demontiranja teleskopske šipke čvrsto je primite i povucite učvršćenje **(4)**.

Nošenje uređaja (vidi sliku F)

Ne nosite uređaj za okidač od 360° **(6)** ili za produžetak **(8)**. Držite uređaj za dodatnu ručku **(5)**.

Stavljanje u pogon

- ▶ **Prije svih radova na električnom alatu (npr. održavanje, zamjena alata itd.) te prilikom njegovog transporta i spremanja ili u slučaju neispravnosti izvadite akumulator iz električnog alata.** U slučaju nenamjernog aktiviranja sklopke za uključivanje/isključivanje postoji opasnost od ozljeda.

Stavljanje/vađenje akumulatora (vidi sliku G)

Napomena: Uporaba neprikladnih akumulatora može uzrokovati neispravnosti ili oštećenje proizvoda.

Stavite napunjeni akumulator **(11)**. Pobrinite se za to da je akumulator potpuno umetnut.

Radi vađenja akumulatora **(11)** iz uređaja pritisnite tipku za deblokiranje akumulatora **(10)** i izvadite akumulator.

Pokazivač napunjenosti akumulatora (vidi sliku H)

Pokazivač napunjenosti akumulatora **(7)** signalizira raspoloživ kapacitet akumulatora ili preopterećenje kada je električni alat uključen.

Žaruljica	Kapacitet
Neprekidno svijetli 3 x zeleno 5 sekundi	>60 %
Neprekidno svijetli 2 x zeleno 5 sekundi	30 – 60 %
Neprekidno svijetli 1 x zeleno 5 sekundi	10 – 30 %
Sporo treperi 1 x zeleno	<10 %
3 žaruljice trepere	Preopterećenje / pregrijavanje / neispravnost

Rad

Rukovanje okidačem od 360° (vidi sliku I)

Aktivirajte okidač od 360° **(6)** okretanjem nadesno, a zatim oprezno povucite okidač od 360° **(6)** prema natraga radi aktiviranja sječica i obavljanja reza.

Kada pustite okidač od 360° **(6)**, sječiva **(1)** će se otvoriti i spremna su za sljedeći rez.

Upute za rad

- ▶ **Prije svih radova na električnom alatu (npr. održavanje, zamjena alata itd.) te prilikom njegovog transporta i spremanja ili u slučaju neispravnosti izvadite akumulator iz električnog alata.** U slučaju nenamjernog aktiviranja sklopke za uključivanje/isključivanje postoji opasnost od ozljeda.

Savjeti za rezanje (vidi slike J – L)

Ne rukujte uređajem u nepovoljnom položaju tijela. To može uzrokovati teške ozljede bez rukavica ili sa stavljenim akumulatorom.

Na uređaju uvijek radite s obje ruke. Nikada ne dirajte sječiva bez rukavica ili sa stavljenim akumulatorom.

Uređaj je predviđen za uporabu rukovatelja na tlu, a ne na ljestvama ili drugim nestabilnim osloncima.

S pomoću okidača od 360° **(6)** uređaj možete držati u raznim radnim položajima.

Okidač od 360° **(6)** omogućava potpuno okretanje alata radi prilagođavanja rezne glave potrebnom zadatku.

Rabite kuku **(2)** radi povlačenja odrezanih, zamršenih grana prema sebi.

Ako se sječivo zaglavi u grani, lagano zakrećite alat naprijed-natrag u smjeru rezanja.

Uvijek nosite preporučenu osobnu zaštitnu opremu prilikom orezivanja drveća.

Kako biste osigurali zdrav ponovni rast, nikada ne režite preblizu debla.

Ako odstranjujete cijelu mladicu, odrežite je natrag do njezinog ogranka.

Režite granje pojedinačno.

Odstranite tanko ili rijetko raslinje.

U pravilu odstranite odumrle, oštećene ili bolesne grane.

Otklanjanje pogrešaka



Sljedeća tablica sadržava opće informacije za otklanjanje pogrešaka. Pokazivač napunjenosti akumulatora signalizira dodatne informacije koje je moguće uporabiti za identificiranje pogreške ili problema.

Simptomi	Mogući uzrok	Rješenje
Žaruljice trepere	Grana je pretvrda za rezanje	Pokušajte rezanje na tanjem dijelu grane
	Akumulator ili uređaj se pregrijavaju	Pustite akumulator i uređaj da se ohlade
	Ostale neispravnosti	Obratite se servisnoj službi
Rezna glava ne funkcionira ili se ne zatvara	Unutarnji pogonski sklop nije potpuno uglavljen	Ručno sabijanje sječiva
	Rezna glava/produžetak nije ispravno montiran	Ispravno montirajte reznu glavu/produžetak (vidi „Montiranje/demontiranje rezne glave (vidi slike **B** – **C**)“, Stranica 229) i (vidi „Montiranje/demontiranje produžetka (vidi slike **D** – **E**)“, Stranica 229)
	Prljavština na sječivu	Uklonite prljavštinu sa sječiva
Uređaj se zaustavlja prilikom rezanja	Grana je pretvrda za rezanje	Pokušajte rezanje na tanjem dijelu grane
	Punjenje akumulatora je preslabo	Napunite akumulator
	Uređaj se pregrijava	Pustite uređaj da se ohladi
	Tupa ili slomljena sječiva	Zamijenite sječiva / reznu glavu
	Unutarnji pogonski sklop je oštećen	Obratite se servisnoj službi
Manji učinak rezanja	Tupa ili slomljena sječiva	Zamijenite sječiva / reznu glavu
	Akumulator je neispravan	Zamijenite akumulator
	Labav vijak sječiva	Obratite se servisnoj službi
	Uređaj je neispravan	Obratite se servisnoj službi
Produžetak ili rezna glava ne mogu se montirati	Neispravno usmjerenje dijelova	Ispravno montirajte reznu glavu/produžetak (vidi „Montiranje/demontiranje rezne glave (vidi slike **B** – **C**)“, Stranica 229) i (vidi „Montiranje/demontiranje produžetka (vidi slike **D** – **E**)“, Stranica 229)
	Sječiva se ne otvaraju do kraja	Ponovno montirajte i obavite ciklus rezanja
	Neispravnost spoja	Obratite se servisnoj službi
Produžetak ili rezna glava ne mogu se demontirati	Unutarnji pogonski sklop nije deblokiran	Pobrinite se za to da se učvršćenje **(4)** tijekom skidanja povuče prema gore
Prekomjerna vrućina iz motora	Prekomjerna uporaba	Pustite uređaj da se ohladi
	Ventilacijski otvori su začepljeni	Uklonite prljavštinu

Simptomi	Mogući uzrok	Rješenje
	Potrebno je podmazivanje	Nanesite preporučeno mazivo u spreju
Prekomjerna buka/vibracije	Uređaj je neispravan	Obratite se servisnoj službi
Okidač od 360° ne može se okrenuti ili pritisnuti/povući	Okidač od 360° je neispravan	Obratite se servisnoj službi
Uređaj radi s prekidima	Akumulator nije ispravno umetnut	Izvadite akumulator i ponovno ga stavite
	Uređaj je neispravan	Obratite se servisnoj službi
Uređaj ne funkcionira	Punjenje akumulatora je preslabo	Napunite akumulator
	Akumulator nije ispravno umetnut	Izvadite akumulator i ponovno ga stavite
	Uređaj/akumulator je neispravan	Obratite se servisnoj službi

Održavanje i servisiranje

Održavanje, čišćenje i skladištenje

- ▶ **Prije svih radova na vrtnom uređaju (npr. održavanja, zamjene alata itd.) i njegovog transporta i spremanja izvadite akumulator iz vrtnog uređaja.** U slučaju slučajnog pritiska okidača postoji opasnost od ozljeda.
- ▶ **Održavajte proizvod čistim kako biste mogli dobro i sigurno raditi.**

Uporabite vlažnu krpu za čišćenje sječiva nakon uporabe.

Kako biste osigurali siguran i učinkovit rad, održavajte proizvod i ventilacijske otvore čistima.

Nanesite mazivo u spreju prije i poslije uporabe. Nemojte udisati aerosole iz raspršivača maziva. Nanosite u dobro provjetrenom području.

Nikada ne prskajte proizvod vodom.

Nikada ne uranjajte proizvod u vodu.

Skladištite proizvod na sigurnom, suhom mjestu i izvan dosega djece.

Pobrinite se za to da su sve matice, svornjaci i vijci učvršćeni kako bi bilo moguće sigurno raditi proizvodom.

Provjerite proizvod i radi sigurnosti zamijenite istrošene ili oštećene dijelove.

Pobrinite se za to da je rezervne dijelove proizvela tvrtka Bosch. Ne mijenjajte uređaj.

Njegovanje akumulatora

Kako bi se zajamčilo optimalno iskorištavanje akumulatora, pridržavajte se sljedećih napomena i mjera:

- Zaštitite akumulator od vlage i vode.
- Skladištite akumulator odvojeno i ne u vrtnom uređaju.
- U slučaju izravnog sunčanog zračenja ne ostavljajte akumulator u vrtnom uređaju.
- Optimalna temperatura za čuvanje akumulatora je 5 °C.
- Povremeno čistite ventilacijske proreze akumulatora mekim, čistim i suhim kistom.

Znatno skraćeno vrijeme rada nakon punjenja ukazuje na to da je akumulator istrošen i da ga je potrebno zamijeniti.

Servisiranje i savjetovanje o primjeni

Servisna služba odgovorit će na sva vaša pitanja o popravljanju i održavanju ovog proizvoda te o rezervnim dijelovima. Povećane crteže i informacije o rezervnim dijelovima naći ćete i na adresi: **www.bosch-pt.com**
Tim za savjetovanje o primjeni u tvrtki Bosch rado će vam pomoći sa svim pitanjima o našim proizvodima i njihovom priboru.

Za sva pitanja i narudžbe rezervnih dijelova svakako navedite 10-znamenkasti broj artikla naveden na označnoj pločici.

Hrvatski
Robert Bosch d.o.o PT/SHR-BSC
Kneza Branimira 22
10040 Zagreb
Tel.: +385 12 958 051
Fax: +385 12 958 050
E-Mail: RBKN-bsc@hr.bosch.com
www.bosch.hr

Dodatne adrese servisa naći ćete na:
www.bosch-pt.com/serviceaddresses

Transport

Preporučeni litij-ionski akumulatori podliježu zahtjevima zakona o opasnim materijalima. Korisnik može transportirati akumulatore kopnenim putem bez dodatnih uvjeta.

Prilikom slanja posrednicima (npr.: zračnim transportom ili otpremnikom) valja se pridržavati posebnih zahtjeva za ambalažu i označavanje. Pritom prilikom pripremanja pošiljke valja angažirati stručnjaka za opasne materijale.

Otpremite akumulatore samo ako kućište nije oštećeno. Oblijepite otvorene kontakte i zapakirajte akumulator tako da se ne pomiče u pakiranju. Molimo pridržavajte se i eventualnih dodatnih nacionalnih propisa.

Zbrinjavanje



Proizvode, akumulatore, pribor i pakiranja potrebno je odnijeti na ekološko recikliranje.



Ne bacajte proizvode i akumulatore/baterije u kućni otpad!

Samo u državama EU-a:

U skladu s Europskom direktivom 2012/19/EU nefunkcionalne proizvode, a u skladu s Europskom direktivom 2006/66/EZ neispravne ili istrošene

akumulatore/baterije potrebno je odvojeno prikupiti i ekološki zbrinuti.

Ako se otpadna električna i elektronička oprema nepropisno zbrine, to može imati štetne učinke na okoliš i zdravlje ljudi zbog moguće prisutnosti opasnih tvari.

Akumulatori/baterije:

Litij-ionski:

Molimo pogledajte napomene u odjeljku (vidi „Transport“, Stranica 231).

Eesti

Ohutusnõuded

Piltsümbolite selgitus


Üldine ohujuhis.


Lugege kasutusjuhend läbi.


Vihmaga mitte kasutada.


HOIATUS: Eemaldage aku enne hooldustöid.


HOIATUS: Hoidke kõrvalseisjad seadmest eemal.


Kandke prille ja peakatet.


Kandke libisemiskindlaid jalatseid.


Kandke turvakindaid.


Hoidke käed lõiketeradest eemal.


Hoidke elektrijuhtmetest piisavalt kaugele.

Üldised ohutusnõuded elektriliste tööriistade kasutamisel

⚠ HOIATUS **Lugege läbi kõik tööriistaga kaasas olevad ohutusnõuded ja juhised ning tutvuge kõigi jooniste ja spetsifikatsioonidega.** Ohutusnõuete ja juhiste eiramise tagajärjeks võib olla elektrilöök, tulekahju ja/või rasked vigastused.

Hoidke kõik ohutusnõuded ja juhised edasiseks kasutamiseks hoolikalt alles.

Ohutusnõuetes sisalduv mõiste "elektriline tööriist" käib nii vooluvõrku ühendatud (juhtmega) elektriliste tööriistade kui ka akutoitega (juhtmeta) elektriliste tööriistade kohta.

Ohutusnõuded tööpiirkonnas

- ▶ **Hoidke tööpiirkond puhas ja hästi valgustatud.** Korrastamata või valgustamata töökoht võib põhjustada õnnetusi.
- ▶ **Ärge kasutage elektrilist tööriista plahvatusohtlikus keskkonnas, kus leidub tuleohtlikke vedelikke, gaase või tolmu.** Elektrilistest tööriistadest lööb sädemeid, mis võivad tolmu või aurud süüdata.
- ▶ **Elektrilise tööriista kasutamise ajal hoidke lapsed ja teised inimesed töökohast eemal.** Kui teie tähelepanu juhitakse kõrvale, võib seade teie kontrolli alt väljuda.

Elektriohutus

- ▶ **Elektrilise tööriista pistik peab pistikupessa sobima. Pistiku kallal ei tohi teha mingeid muudatusi. Ärge kasutage kaitsemaandusega elektriliste tööriistade puhul adapterpistikuid.** Muutmata pistikud ja sobivad pistikupesad vähendavad elektrilöögi ohtu.
- ▶ **Vältige kehalist kontakti maandatud pindadega, näiteks torude, radiaatorite, pliitide ja külmikutega.** Kui Teie keha on maandatud, on elektrilöögi oht suurem.
- ▶ **Kaitske elektrilist tööriista vihma ja niiskuse eest.** Kui elektrilisse tööriista on sattunud vett, on elektrilöögi oht suurem.
- ▶ **Ärge kasutage toitejuhet otstarbel, milleks see ei ole ette nähtud. Ärge kasutage toitejuhet elektrilise tööriista kandmiseks, ülesriputamiseks või pistiku pistikupesast väljatõmbamiseks. Kaitske toitejuhet kuumuse, õli, teravate servade ja seadme liikuvate osade eest.** Kahjustatud või keerduläinud toitejuhtmed suurendavad elektrilöögi ohtu.
- ▶ **Kui töötate elektrilise tööriistaga vabas õhus, kasutage ainult pikendusjuhtmeid, mis on ette nähtud kasutamiseks ka välistingimustes.** Välistingimustes kasutamiseks sobiva pikendusjuhtme kasutamine vähendab elektrilöögi ohtu.
- ▶ **Kui elektrilise tööriista kasutamine niiskes keskkonnas on vältimatu, kasutage rikkevoolukaitselülitit.** Rikkevoolukaitselüliti kasutamine vähendab elektrilöögi ohtu.

Inimeste turvalisus

- ▶ **Olge tähelepanelik, jälgige, mida teete, ning toimige elektrilise tööriistaga töötades kaalutletult. Ärge**

kasutage elektrilist tööriista, kui olete väsinud või uimastite, alkoholi või ravimite mõju all. Hetkeline tähelepanematus seadme kasutamisel võib põhjustada tõsiseid vigastusi.

- **Kandke isikukaitsevahendeid. Kandke alati kaitseprille.** Elektrilise tööriista tüübile ja kasutusalale vastavate isikukaitsevahendite, näiteks tolmumaski, libisemiskindlate turvajalatsite, kaitsekiivri või kuulmiskaitsevahendite kasutamine vähendab vigastuste ohtu.
- **Vältige elektrilise tööriista soovimatut käivitamist. Enne pistiku ühendamist pistikupessa, aku ühendamist seadme külge, seadme ülestõstmist ja kandmist veenduge, et elektriline tööriist on välja lülitatud.** Kui hoiate elektrilise tööriista kandmisel sõrme lülitil või ühendate vooluvõrku sisselülitatud seadme, võivad tagajärjeks olla õnnetused.
- **Enne elektrilise tööriista sisselülitamist eemaldage tööriista küljest reguleerimis- ja mutrivõtmed.** Seadme pöörleva osa küljes olev reguleerimis- või mutrivõti võib põhjustada vigastusi.
- **Vältige ebatavalist tööasendit. Võtke stabiilne tööasend ja hoidke kogu aeg tasakaalu.** Nii saate elektrilist tööriista ootamatutes olukordades paremini kontrollida.
- **Kandke sobivat rõivastust. Ärge kandke laiu riideid ega ehteid. Hoidke juuksed ja rõivad seadme liikuvatest osadest eemal.** Liiga avarad riided, ehted või pikad juuksed võivad sattuda seadme liikuvate osade vahele.
- **Kui on võimalik paigaldada tolmueemaldus- ja tolmukogumisseadiseid, veenduge, et need on seadmega ühendatud ja et neid kasutatakse õigesti.** Tolmueemaldusseadise kasutamine vähendab tolmust põhjustatud ohte.
- **Ärge muutuge tööriista sagedasest kasutamisest hooletuks ja ärge eirake ohutusnõudeid.** Hooletus võib sekundi murdosa jooksul kaasa tuua raskeid vigastusi.

Elektriliste tööriistade hoolikas käsitsemine ja kasutamine

- **Ärge koormake seadet üle. Kasutage konkreetse töö tegemiseks ette nähtud elektrilist tööriista.** Sobiva elektrilise tööriistaga töötate ettenähtud jõudluspiirides efektiivsemalt ja ohutumalt.
- **Ärge kasutage elektrilist tööriista, mida ei saa lülitist sisse ja välja lülitada.** Elektriline tööriist, mida ei ole enam võimalik lülitist sisse ja välja lülitada, on ohtlik ning tuleb parandada.
- **Tõmmake pistik pistikupesast välja ja/või eemaldage seadmest aku, kui see on eemaldatav, enne seadme reguleerimist, tarvikute vahetamist ja seadme ärapanekut.** See ettevaatusabinõu väldib elektrilise tööriista soovimatut käivitamist.
- **Kasutusvälisel ajal hoidke elektrilisi tööriistu lastele kättesaamatus kohas ja ärge laske seadet kasutada isikutel, kes seadet ei tunne või pole lugenud käesolevaid juhiseid.** Asjatundmatute isikute käes on elektrilised tööriistad ohtlikud.
- **Hoolidage elektrilisi tööriistu ja tarvikuid nõuetekohaselt. Kontrollige, kas seadme liikuvad osad töötavad veatult ega kiildu kiini ning veenduge, et seadme detailid ei ole murdunud või kahjustatud määral, mis mõjutab seadme töökindlust. Laske kahjustatud detailid enne seadme kasutamist parandada.** Paljude õnnetuste põhjuseks on halvasti hooldatud elektrilised tööriistad.
- **Hoidke lõiketarvikud teravad ja puhtad.** Hoolikalt hooldatud, teravate lõikeservadega lõiketarvikud kiilduvad harvemini kinni ja neid on lihtsam juhtida.
- **Kasutage elektrilist tööriista, lisavarustust, tarvikuid jne vastavalt käesolevatele juhistele, võttes arvesse töötingimusi ja teostatava töö iseloomu.** Elektriliste tööriistade nõuetevastane kasutamine võib põhjustada ohtlikke olukordi.
- **Hoidke käepidemed ja haardepinnad kuiva ja puhtana ning vabana õlist ja määrdeainetest.** Libedad käepidemed ja haardepinnad ei luba tööriista ohutult käsitseda ja ootamatutes olukordades kontrolli all hoida.

Akutööriistade hoolikas käsitsemine ja kasutamine

- **Laadige akusid ainult tootja poolt soovitatud laadimisseadmetega.** Laadimisseade, mis sobib teatud tüüpi akudele, muutub tuleohtlikuks, kui seda kasutatakse teiste akude laadimiseks.
- **Kasutage elektrilistes tööriistades ainult selleks ettenähtud akusid.** Teiste akude kasutamine võib põhjustada vigastusi ja tulekahjuohtu.
- **Kasutusvälisel ajal hoidke akusid eemal kirjaklambritest, müntidest, võtmetest, naeltest, kruvidest või teistest väikestest metallesemetest, mis võivad akukontaktid omavahel ühendada.** Akukontaktide vahel tekkiva lühise tagajärjeks võivad olla põletused või tulekahju.
- **Väärkasutuse korral võib akuvedelik välja voolata; vältige sellega kokkupuudet. Juhusliku kokkupuute korral loputage kahjustatud kohta veega. Kui vedelik satub silma, pöörduge lisaks arsti poole.** Väljavoolav akuvedelik võib põhjustada nahaärritusi või põletusi.
- **Ärge kasutage akut ega tööriista, mis on kahjustada saanud või mida on modifitseeritud.** Kahjustada saanud või modifitseeritud akud võivad põhjustada tulekahju, plahvatuse, kehavigastusi ja varalist kahju.
- **Kaitske akut ja elektrilist tööriista tule ja väga kõrgete temperatuuride eest.** Kokkupuude tulega või üle 130 °C temperatuuriga võib põhjustada plahvatuse.
- **Järgige kõiki laadimisjuhiseid ja ärge laadige akut väljaspool juhistes määratletud temperatuurivahemikku.** Nõuetele mittevastav laadimine või laadimine väljaspool ettenähtud temperatuurivahemikku võib akut kahjustada ja suurendada tulekahju ohtu.

Teenindus

- ▶ **Laske elektrilist tööriista parandada ainult kvalifitseeritud spetsialistidel, kes kasutavad originaalvaruosi.** Nii tagate seadme püsivalt ohutu töö.
- ▶ **Ärge kunagi käidelge kahjustada saanud akusid.** Akusid võivad käidelda vaid tootja esindajad või volitatud hooldekeskuse töötajad.

Ohutusjuhised okskääride kasutamiseks

- ▶ **Ärge kasutage oksakääre halva ilmaga, eelkõige välgutabamuse ohu korral.** Sel moel väheneb välgutabamuse oht.
- ▶ **Hoidke kõik toitekaablid ja -juhtmed lõikealast eemal.** Toitekaablid või -juhtmed võivad olla peidus ja lõiketera võib need kogemata läbi lõigata.
- ▶ **Hoidke oksakääre ainult isoleeritud käepidemetest, kuna lõiketööriist võib tabada varjatud elektrijuhtmeid.** Lõiketera kokkupuude pingestatud elektrijuhtmega võib pingestada oksakääride metallosad ja põhjustada elektrilööki.
- ▶ **Hoidke kõik kehaosad lõiketerast eemal.** Kui oksakääride kasutamisel hajub tähelepanu kas või hetkeks, võib see kaasa tuua raskeid kehavigastusi.
- ▶ **Veenduge enda stabiilses asendis ning kasutage oksakääre ainult siis, kui seisate maapinnal.** Libeda või ebatasase jalgealuse tõttu võite kaotada tasakaalu või kaotada seadme üle kontrolli.
- ▶ **Pinge all oleva oksa saagimisel arvestage, et oks vetrub tagasi.** Kui puidukiud vabanevad pinge alt, võib pinge alla olnud oks tabada sae kasutajat ja tekitada kehavigastusi.
- ▶ **Ärge kasutage oksakääre, kui olete puu otsas, seisate redelil või kasutate muud ebatasast alust.** Sellise kasutusviisi tõttu võite kaotada tasakaalu või kontrolli seadme üle, mille tagajärjeks on kehavigastused.
- ▶ **Veenduge, et kõik sisse-/välja-lülitid on välja lülitatud ja aku eemaldatud, kui asute kinnikiilunud lõikematerjali eemaldama või seadet hooldama.** Oksakääride ootamatu käivitumine kinnikiilunud materjali eemaldamise või hooldustööde ajal võib põhjustada raskeid vigastusi.
- ▶ **Kandmise ajal hoidke oksakääre käepidemest ja veenduge eelnevalt, et lõiketera on seiskunud ning vältige sisse-välja-lülitile vajutamast.** Hoolikas ja ettevaatlik käsitsemine aitab vältida soovimatu käivitamise ohtu ja selle tagajärjel lõiketerast põhjustatud vigastusi.
- ▶ **Transportimiseks ja hoiustamiseks katke oksakääride lõiketera alati kaitsekattega.** Oksakääride hoolikas käsitsemine aitab vältida lõiketerast põhjustatud vigastusi.
- ▶ **Vältimaks elektrilöögiohtu ärge kunagi kasutage oksakääre elektrikaablite läheduses**. Oksakääride kokkupuude elektrijuhtmetega või hekikääride kasutamine elektrijuhtmete läheduses võib põhjustada surmaga lõppevaid vigastusi või elektrilööki.
- ▶ **Kasutage töötamisel alati mõlemat kätt, kui kasutate suure ulatusega oksakääre.** Hoidke suure ulatusega oksakääridest kahe käega kinni, et säilitada tööriista üle kontroll.
- ▶ **Kasutage alati kaitsekiivrit, kui töötate suure ulatusega oksakääridega pea kohal.** Allakukkuvad võörkehad võivad põhjustada raskeid vigastusi.

Täiendavad ohutusnõuded

- ▶ **Seade sisaldab magneteid - Ärge asetage magnetit implantaatide ega muude meditsiiniseadmete, nt südamestimulaatorite või insuliinipumpade, magnetiliste andmekandjate ega magnetiliselt tundlike seadmete lähedusse.** Magnet tekitab välja, mis võib meditsiiniseadmete tööd häirida või tuua kaasa pöördumatu andmekao.
- ▶ Seade ei ole mõeldud kasutamiseks isikutele (ka lastele), kellel on füüsiline, sensoorne või vaimne puue või kes on kogemuslikult ja teadmistelt vähemvõimekad. Sellised isikud võivad seadet kasutada üksnes ohutuse eest vastutava isiku pideva järelevalve all või siis, kui nad on seadme ohutu kasutusega kurssi viidud.
  Lapsi tuleb valvata ja tagada, et nad seadmega ei mängi.
- ▶ Ärge laske lastel seadet kasutada; ärge jätke seadet järelevalveta, vaid hoidke seda kasutusvälisel ajal ohutus ja lastele ligipääsmatus kohas.
- ▶ **Kontrollige, et puudes ja põõsastes ei oleks võörkehi, nt võrkaedu ja varjatud juhtmeid.** Eemaldage need.
- ▶ **Hoidke vaba kätt tööalast ohutus kauguses. Ärge katsuge lõiketerasid.** Lõiketerad on väga teravad ja võivad tekitada vigastusi.
- ▶ Kandke alati kaitsekindaid, kui töötate seadmega või teete seadmele hooldus- ja puhastustöid ja eemaldate prügi/lõikematerjali.
- ▶ Kasutage tööriista üksnes ettenähtud töödeks - vt Sihipärane kasutamine.
- ▶ **Seadme komponente ei tohi muuta. Püsib vigastusoht.**
- ▶ **Ärge kandke seadme kasutamise ajal lahtisi jalatseid.**
- ▶ **Kasutage üksnes Bosch originaaltarvikuid.**

Ohutusjuhised ja märkused aku optimaalseks kasutamiseks

- ▶ **Veenduge, et tööriist on välja lülitatud, enne kui aku seadmesse paigaldate.** Aku paigaldamine sisselülitatud tööriista sisse võib kaasa tuua vigastusi.
- ▶ **Kasutage ainult Bosch-akusid, mis on selle tööriista jaoks ette nähtud**. Teistlaadi akude kasutamine võib põhjustada vigastusi ja suurendada tulekahju ohtu.
- ▶ **Ärge avage akut.** Esineb lühise oht.





Kaitske akut kuumuse (nt ka pideva päikesekiirguse), tule, vee ja niiskuse eest. Püsib plahvatusoht.

- ▶ **Seadme kasutusvälisel ajal hoidke aku eemal kirjaklambritest, müntidest, võtmetest, naeltest, kruvidest või teistest väikestest metallesemetest, mis võivad akukontaktid omavahel ühendada.** Akuklemmide vaheline lühis võib kaasa tuua põletusi või tulekahju.
- ▶ **Aku kahjustamisel ja mittesihipärasel kasutusel võib akust eralduda aure.** Õhutage ruumi ja pöörduge kaebuste korral arsti poole. Aurud võivad tekitada hingamisteede ärritusi.
- ▶ **Kasutage akut ainult valmistaja toodetes.** Ainult sellisel juhul on aku kaitstud ohtliku ülekoormuse eest.
- ▶ **Teravad esemed, näiteks naelad või kruvikeerajad, samuti löögid, põrutused jmt võivad akut kahjustada.** Akukontaktide vahel võib tekkida lühis ja aku võib süttida, suitsema hakata, plahvatada või üle kuumeneda.
- ▶ **Ärge tekitage akus lühist**. Püsib plahvatusoht.
- ▶ Kaitske akut niiskuse ja vee eest.
- ▶ Hoiustage aiatööriista ja akut temperatuurivahemikus – 20 °C kuni 50 °C. Ärge jätke akut nt suvel kuuma autosse.
- ▶ Puhastage aku õhutusavasid pehme, puhta ja kuiva pintsliga.

Sümbolid

Kasutusjuhendi lugemisel ja mõistmisel on abiks järgmised sümbolid. Püüdke sümbolid ja nende tähendused meelde jätta. Sümbolite mõistmine aitab kasutada seadet tõhusamalt ja ohutumalt.

Sümbol	Tähendus
	Kasutage laadijat ainult siseruumides, kuivades tingimustes.
	Liikumissuund
	Reaktsioonisuund
	Sisselülitamine
	Väljalülitamine
	Lubatud toiming
	Keelatud toiming
CLICK!	Kuuldav heli
	Lukustamine
	Vabastamine
	Kaal
	Tarvikud/varuosad

Toote kirjeldus ja kasutusjuhend



Lugege kõik ohutusnõuded ja juhised läbi. Ohutusnõuete ja -juhiste eiramine võib kaasa tuua elektrilöögi, tulekahju ja/või raskeid vigastusi.

Järgige kasutusjuhendi eesmises osas toodud jooniseid.

Sihipärane kasutus

Seade on ette nähtud kodukasutuses kuni 45 mm läbimõõduga okste ja taimede lõikamiseks (35 mm kõva puit).

Kasutada tohib üksnes pikendusvart.

Joonisel näidatud komponendid (vt joonist A)

(1) Tera
(2) Konks
(3) Lõikepea
(4) Kinnitus
(5) Lisakäepide
(6) 360°-päästik
(7) Aku laadimisoleku näit
(8) Pikendus (1 x)
(9) Terakate
(10) Aku vabastusnupp
(11) Aku[a)]
(12) Laadija[a)]

a) **See tarvik ei kuulu standard-tarnekomplekti.**

Tehnilised andmed

Oksakäärid		AdvancedPrune 18V-45
Artiklikood		**3 600 HC5 ...**
Nimipinge	V	18
Max lõikevõimsus	mm	45 (pehme puit)
	mm	35 (kõva puit)
Toote pikkus ilma pikenduseta	m	1,2
Toote pikkus koos pikendusega	m	1,8

Oksakäärid		AdvancedPrune 18V-45
Kaal		
– ilma akuta	kg	2,3
– ilma akuta ja koos pikendusega[A)]	kg	2,8
Seerianumber		Vaata seerianumbrit tootel (tüübisildilt)
soovituslik ümbrustemperatuur laadimise ajal	°C	0… +35
Lubatud ümbrustemperatuur hoiustamisel	°C	-20… +50
lubatud ümbrustemperatuur käitamisel [B)]	°C	0… +40
Akutüüp		PBA 18V…W-. 1,5 Ah, 2,0 Ah, 2,5 Ah, 3,0 Ah, 4,0 Ah, 5,0 Ah, 6,0 Ah

A) **See tarvik ei kuulu standard-tarnekomplekti.**

B) piiratud jõudlus temperatuuridel < 0 °C

Müra-/vibratsiooniväärtused

		3 600 HC5 …
Müratasemе väärtused on mõõdetud vastavalt **EN 62841-1**		
Seadme A-korrigeeritud müratase on üldjuhul:		
– Helirõhutase	dB(A)	**70**
– Mõõtemääramatus K	dB	**3**
– Helivõimsustase	dB(A)	**78**
– Mõõtemääramatus K	dB	**3**
Vibratsioonitase ah (kolme telje vektorsumma) ja mõõtemääramatus K on määratud vastavalt **EN 62841-1**		
– Vibratsioonitase a_h	m/s^2	**0,5**
– Mõõtemääramatus K	m/s^2	**1,5**

Selles juhendis toodud vibratsioonitaseme ja mürapäästu väärtused on mõõdetud standardset mõõtemeetodit kasutades ja neid saab kasutada elektriliste tööriistade omavaheliseks võrdlemiseks. Need sobivad ka vibratsioonitaseme ja mürapäästu esialgseks hindamiseks.

Toodud vibratsioonitaseme ja mürapäästu väärtused on iseloomulikud elektrilise tööriista põhiliste rakenduste korral. Kui aga elektrilist tööriista kasutatakse muudes rakendustes, muude vahetatavate tööriistadega või ebapiisavalt hooldades, võivad vibratsioonitaseme ja mürapäästu väärtused nendest erinevad olla. See võib kogu tööaja vibratsioonitaset ja mürapäästu tunduvalt suurendada.

Kokkupanek

- ▶ **Hoidke toru/lõikepea kinnitusest kinni.**
- ▶ Tõmmake tera peale kate alati enne mistahes montaažitööd.
- ▶ Enne tööga alustamist läbige kogu lõiketsükkel, et veenduda, kas hoob on kindlalt kinni.

Lõikepea paigaldamine/mahavõtmine (vt jooniseid B – C)

Nagu joonisel **B** näidatud, lükake lõikepea **(3)** tööriista sisse ja joondage noolte järgi.

Suruge lõikepea **(3)** tugevasti tööriista sisse.

Keerake kinnitus **(4)** parempöördega kõvasti kinni, et lõikepea **(3)** fikseerida.

Lõikepea **(3)** eemaldamiseks kruvige kinnitus **(4)** maha, selleks võtke kinni punasest pöördnupust **(4)** ja tõmmake lõikepea **(3)** maha.

Eemaldamine toimub vastupidises järjekorras.

Märkus: Kui võtate lõikepea maha, siis hoidke sellest kinni ja tõmmake kinnitusest **(4)**.

Pikenduse paigaldamine/mahavõtmine (vt jooniseid D – E)

- ▶ **Kasutage alati ainult üht pikendusvart.**

Eemaldage lõikepea.

Lükake pikendus **(8)** seadme sisse.

Suruge pikendus **(8)** tugevasti tööriista sisse.

Keerake kinnitus **(4)** parempöördega kõvasti kinni, et pikendust **(8)** fikseerida.

Lükake lõikepea **(3)** pikenduse **(8)** otsa.

Suruge lõikepea **(3)** tugevasti pikenduse **(8)** sisse.

Keerake kinnitus **(4)** parempöördega kinni, et lõikepead **(3)** pikenduse külge **(8)** fikseerida.

Eemaldamine toimub vastupidises järjekorras.

Märkus: Kui võtate teleskoopvarre maha, siis hoidke sellest kinni ja tõmmake kinnitusest **(4)**.

Tööriista kandmine (vt joonist F)

Ärge kandke seadet 360°-päästikust **(6)** ega pikendusest **(8)**. Tööriista kandmisel hoidke seadet lisakäepidemest **(5)**.

Kasutuselevõtt

- **Eemaldage aku seadmest enne mistahes töid seadme kallal (nt hooldus, tarvikuvahetus jne), samuti enne seadme transportimist ja hoiustamist või elektritööriista rikke korral.** Sisse-välja-lüliti soovimatu vajutamisega kaasneb vigastusoht.

Aku paigaldamine/eemaldamine (vt joonist G)

Märkus: Ebasobiva aku kasutamine võib põhjustada seadme tõrkeid või kahjustusi.

Paigaldage täislaetud aku **(11)**. Veenduge, et aku on paigaldatud õigesti.

Seadmest aku **(11)** eemaldamiseks vajutage aku lukust vabastamise nuppu **(10)** ja tõmmake aku välja.

Aku laadimisoleku näit (vt joonist H)

Aku laadimisoleku näit **(7)** näitab sisselülitatud tööriistal jääkmahtuvust või ülekoormust.

LED	Mahtuvus
5 sekundit vilgub tuli 3 x roheliselt	> 60 %
5 sekundit põleb tuli 2 x roheliselt	30 – 60 %
5 sekundit vilgub tuli 1 x roheliselt	10 – 30 %
aeglaselt vilkuv tuli 1 x roheliselt	< 10 %
3 leedi vilguvad	Ülekoormus / Ülekuumenemine / Rike

Käitamine

360°-päästiku käsitsemine (vt joonist I)

360°-päästiku **(6)** aktiveerimiseks pöörake seda päripäeva ja tümmake siis 360°-päästikut **(6)** ettevaatlikult tahapoole, et lõiketerad tööle panna ja lõigata.

Kui lasete 360°-päästiku **(6)** lahti, avanevad terad **(1)** ja need on järgmiseks lõikeks töövalmis.

Tööjuhised

- **Eemaldage aku seadmest enne mistahes töid seadme kallal (nt hooldus, tarvikuvahetus jne), samuti enne seadme transportimist ja hoiustamist või elektritööriista rikke korral.** Sisse-välja-lüliti soovimatu vajutamisega kaasneb vigastusoht.

Soovitused lõikamiseks (vt jooniseid J – L)

Ärge kasutage seadet, kui Tieie keha on ebamugavas asendis. Ilma kinnasteta või sisestatud akuga seadme käsitsemisel võivad tagajärjeks olla rasked vigastused.

Hoidke alati töötamise ajal seadmest kahe käega kinni. Ärge kunagi katsuge lõiketeri ilma kaitsekinnasteta või sisestatud akuga seadmel.

Oksakäärid on mõeldud kasutamiseks ainult siis, kui kasutaja seisab stabiilselt jalad vastu maad, mitte aga redelil või muul ebastabiilsel tugialusel.

Seadet saab tänu 360°-päästikule **(6)** hoida eri tööasendites.

360°-päästik **(6)** võimaldab tööriistaga teha täispöörde, et kohandada lõikepead vastava tööülesande järgi.

Kasutage konksu **(2)**, et juba mahalõigatud, väändunud oksad enda poole tõmmata.

Kui tera jääb oksa sisse kinni,siis pöörake oksakääre kergelt lõikesuunas edasi-tagasi.

Kandke puude lõikamise ajal alati soovitatud isikukaitsevarustust.

Et tagada taime loomulik järelkasv, ei tohi kunagi lõigata liiga lähedalt tüve juurest.

Kui eemaldate kasvu täies ulatuses, lõigake see väljakasvukohast maha.

Lõigake oksi ükshaaval.

Eemaldage peenikesed ja nõrgad oksad.

Eemaldage kõik surnud, kahjustatud või haiged oksad.

Veaotsing



Järgmisest tabelist leiate üldinfo vigade kõrvaldamiseks. Aku laadimisoleku näit annab täiendavat infot, mida saab kasutada vea või probleemi tuvastamiseks.

Tundemärgid	Võimalik põhjus	Abi
LEDid vilguvad	Oks on lõikamiseks liiga kõva	Otsige lõikamiseks oksa peenem osa
	Aku või seade ülekuumenenud	Laske akul ja seadmel jahtuda

Tundemärgid	Võimalik põhjus	Abi
	Muud rikked	Pöörduge klienditeeninduse poole
Lõikepea ei toimi või ei sulgu	Sisemine käitushoob ei ole lõpuni lukustunud	Terade käsitsi kokkusurumine
	Lõikepea/pikendus valesti kokku pandud	Monteerige lõikepea/pikendus õigesti (vaadake „Lõikepea paigaldamine/mahavõtmine (vt jooniseid **B** – **C**)“, Lehekülg 236) ja (vaadake „Pikenduse paigaldamine/mahavõtmine (vt jooniseid **D** – **E**)“, Lehekülg 236)
	Tera on määrdunud	Eemaldage tera pealt mustus
Tööriist jääb lõikamisel seisma	Oks on lõikamiseks liiga kõva	Otsige lõikamiseks oksa peenem osa
	Aku ebapiisavalt laetud	Laadige aku täis
	Seade ülekuumenenud	Laske seadmel maha jahtuda
	Terad on nürid või katkised	Vahetage terad/lõikepea välja
	Seesmine käitushoob kahjustatud	Pöörduge klienditeeninduse poole
Lõikejõudlus väga madal	Terad on nürid või katkised	Vahetage terad/lõikepea välja
	Aku on vigane	Vahetage aku välja
	Tera poldid on lahti	Pöörduge klienditeeninduse poole
	Seade on rikkeline	Pöörduge klienditeeninduse poole
Pikendust või lõikepead ei saa paigaldada	Osad on valesti joondatud	Monteerige lõikepea/pikendus õigesti (vaadake „Lõikepea paigaldamine/mahavõtmine (vt jooniseid **B** – **C**)“, Lehekülg 236) ja (vaadake „Pikenduse paigaldamine/mahavõtmine (vt jooniseid **D** – **E**)“, Lehekülg 236)
	Terad ei avane täielikult	Paigaldage uuesti ja läbige terve lõiketsükkel
	Ühendusrike	Pöörduge klienditeeninduse poole
Pikendust või lõikepead ei saa maha võtta	Seesmine käitushoob ei ole lukustunud	Veenduge, et kinnitus **(4)** oleks mahatõmbamise ajal üles tõmmatud
Mootor on liiga kuum	Liigne kulumine	Laske seadmel maha jahtuda
	Õhutusavad ummistunud	Eemaldage ummistust põhjustanud mustus
	Vajab määrimist	Kasutage soovitatud määret
Liigne müra/vibratsioon	Seade on rikkeline	Pöörduge klienditeeninduse poole
360°-päästikut ei saa keerata ega vajutada/ tõmmata	360°-päästik on rikkeline	Pöörduge klienditeeninduse poole
Tööriist töötab katkendlikult	Aku ei ole õigesti paigaldatud	Eemaldage aku ja paigaldage see uuesti
	Seade on rikkeline	Pöörduge klienditeeninduse poole
Seade ei tööta	Aku ebapiisavalt laetud	Laadige aku täis
	Aku ei ole õigesti paigaldatud	Eemaldage aku ja paigaldage see uuesti
	Seade/aku on rikkeline	Pöörduge klienditeeninduse poole

Hooldus ja korrashoid

Hooldus, puhastamine ja hoiustamine

- ▶ **Eemaldage seadmest aku alati enne iga tööd, mida asute aiatööriistal tegema (nt kokkupanek, hooldus, jne), samuti enne selle transportimist ja hoiustamist.** Kogemata päästiku vallandamisel püsib vigastusoht.
- ▶ **Hoidke aiatööriist puhas, et tagada tõrgeteta ja ohutu töö.**

Kasutage märga rätikut, et tera pärast kasutust puhtaks pühkida.

Ohutu ja tõhusa käituse tagamiseks hoidke tööriist ja õhutusavad puhtad.

Pihustage enne ja pärast kasutamist määrdepihustiga. Vältige määrdepihusti aerosoolide sissehingamist. Kasutage pihustit ainult hästi õhutatud ruumis.

Ärge kunagi pihustage tööriistale vett.

Ärge kunagi kastke aiatööriista vette.

Hoiustage aiatööriista ohutus, kuivas ja lastele ligipääsmatus kohas.

Seadme tööohutuse tagamiseks veenduge, et kõik mutrid, poldid ja kruvid on kõvasti kinni keeratud.

Kontrollige seadet ja asendage tööohutuse tagamiseks kulunud ja kahjustatud osad uute vastu.

Veenduge, et varuosad pärinevad Boschilt. Ärge muutke seadet ega ehitage seda ümber.

Akuhooldus

Aku tööea tagamiseks pidage kinni järgmistest juhistest:

- Kaitske akut niiskuse ja vee eest.
- Hoiustage akut eraldiseisvalt, mitte tööriista sees.
- Ärge jätke akut otsese päikesekiirguse korral aiatööriista sisse.
- Aku sobivaim hoiustamistemperatuur on 5 °C.
- Puhastage aku õhutusavasid pehme, puhta ja kuiva pintsliga.

Kui aku kasutusaeg on pärast laadimist tunduvalt lühem, on aku kasutuskõlbmatu ja tuleb välja vahetada.

Klienditeenindus ja müügijärgne nõustamine

Müügiesindajad annavad vastused toote paranduse ja hooldusega ning varuosadega seotud küsimustele. Teavet detailjooniste ja varuosade kohta leiate:
www.bosch-pt.com
Vastuse tooteid ja tarvikuid puudutavatele küsimustele saate Boschi rakendusnõustajatelt.

Palume päringutele ja varuosatellimustele märkida tingimata 10-kohaline tootekood, mille leiate toote tüübisildilt.

Eesti Vabariik
Teeninduskeskus
Tel.: (+372) 6549 575
Faks: (+372) 6549 576
E-posti: service-pt@lv.bosch.com

Muud teenindusaadressid leiate:
www.bosch-pt.com/serviceaddresses

Transport

Soovituslike liitiumioonakude suhtes kohaldatakse ohtlike ainete vedu reguleerivaid nõudeid. Kasutajal on lubatud akusid vedada maanteel piiranguteta.

Kui saatjaks on kolmas osapool (nt õhuvedu või ekspedeerimine), tuleb järgida pakendile ja tähistusele esitatavaid erinõudeid. Toote veoks ettevalmistusse tuleb kaasata ohtlike ainete ekspert.

Akusid tohib lähetada üksnes siis, kui akude korpus on kahjustamata. Katke lahtised kontaktid kinni ja pakkige aku nii, et see pakendis ei liigu. Järgige ka võimalikke täiendavaid riigisiseseid eeskirju.

Kasutuskõlbmatuks muutunud seadmete käitlus



Aiatööriistad, akud, tarvikud ja pakendid tuleb keskkonnasäästlikult ringlusse võtta.



Ärge visake tööriistu ega akusid/patareisid olmejäätme hulka!

Üksnes EL liikmesriikidele:

Elektri- ja elektroonikaseadmete jäätmete kohta kehtiva Euroopa Liidu direktiivi 2012/19/EL ja direktiivi 2006/66/EÜ kohaselt tuleb defektsed või kasutusressursi ammendanud aiatööriistad ning akud/patareid eraldi kokku koguda ja keskkonnasäästlikult ringlusse võtta.

Mittesihipärasel kõrvaldamisel võivad vanad elektri- ja elektroonikaseadmed võimalike ohtlike ainete sisalduse tõttu kahjustada keskkonda ja inimeste tervist.

Akud/patareid:

Li-Ion:

Järgige juhiseid, mis on toodud punktis (vaadake „Transport“, Lehekülg 239).

Latviešu

Drošības noteikumi

Simbolu skaidrojums



Vispārēja rakstura bīstamības zīme.



Izlasiet šo lietošanas pamācību.



Nelietojiet izstrādājumu lietus laikā.



BRĪDINĀJUMS. Pirms apkopes atvienojiet akumulatoru.



BRĪDINĀJUMS. Neļaujiet nepiederošām personām tuvoties darba vietai.



Nēsājiet ierīces acu un galvas aizsardzībai.



Nēsājiet neslīdošus apavus.



Lietojiet drošības cimdus.



Netuviniet rokas asmenim.

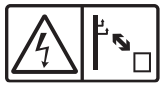

Ieturiet pietiekamu attālumu no elektropārvades līnijām.

Vispārēji drošības noteikumi elektroinstrumentiem

⚠ BRĪDINĀJUMS **Izlasiet visus drošības noteikumus un instrukcijas, aplūkojiet ilustrācijas un iepazīstieties ar specifikācijām, kas tiek piegādātas kopā ar šo elektroinstrumentu.** Šeit sniegto drošības noteikumu un instrukciju neievērošana var izraisīt aizdegšanos un būt par cēloni elektriskajam triecienam vai nopietnam savainojumam.

Pēc izlasīšanas uzglabājiet šos noteikumus turpmākai izmantošanai.

Drošības noteikumos lietotais apzīmējums "elektroinstruments" attiecas gan uz Jūsu tīkla elektroinstrumentiem (ar elektrokabeli), gan arī uz akumulatora elektroinstrumentiem (bez elektrokabeļa).

Drošība darba vietā

- **Uzturiet savu darba vietu tīru un labi apgaismotu.** Nekārtīgās un tumšās vietās var viegli notikt nelaimes gadījums.
- **Nedarbiniet elektroinstrumentus sprādzienbīstamā atmosfērā, piemēram, viegli uzliesmojošu šķidrumu tuvumā un vietās ar paaugstinātu gāzu vai putekļu saturu gaisā.** Darba laikā elektroinstruments nedaudz dzirksteļo, un tas var izsaukt viegli degošu putekļu vai tvaiku aizdegšanos.
- **Darbinot elektroinstrumentu, neļaujiet bērniem un nepiederošām personām tuvoties darba vietai.** Citu personu klātbūtne var novērst uzmanību, kā rezultātā jūs varat zaudēt kontroli pār elektroinstrumentu.

Elektrodrošība

- **Elektroinstrumenta kontaktdakšai jābūt piemērotai elektrotīkla kontaktligzdai. Kontaktdakšas konstrukciju nedrīkst nekādā veidā mainīt. Nelietojiet kontaktdakšas adapterus, ja elektroinstruments caur kabeli tiek savienots ar aizsargzemējuma ķēdi.** Neizmainītas konstrukcijas kontaktdakša, kas piemērota kontaktligzdai, ļauj samazināt elektriskā trieciena saņemšanas risku.
- **Nepieļaujiet ķermeņa daļu saskaršanos ar sazemētiem priekšmetiem, piemēram, ar caurulēm, radiatoriem, plītīm vai ledusskapjiem.** Pieskaroties sazemētām virsmām, pieaug risks saņemt elektrisko triecienu.
- **Nelietojiet elektroinstrumentu lietus laikā, neturiet to mitrumā.** Mitrumam iekļūstot elektroinstrumentā, pieaug risks saņemt elektrisko triecienu.
- **Nenoslogojiet kabeli. Neizmantojiet kabeli, lai elektroinstrumentu nestu, vilktu vai atvienotu no elektrotīkla kontaktligzdas. Sargājiet kabeli no karstuma, eļļas, asām malām un kustošām daļām.** Bojāts vai samezglojies elektrokabelis var būt par cēloni elektriskā trieciena saņemšanai.
- **Darbinot elektroinstrumentu ārpus telpām, izmantojiet tā pievienošanai vienīgi ārpustelpu lietošanai derīgus pagarinātājkabeļus.** Lietojot elektrokabeli, kas piemērots darbam ārpus telpām, samazinās elektriskā trieciena saņemšanas risks.
- **Ja elektroinstrumentu tomēr nepieciešams darbināt vietās ar paaugstinātu mitrumu, pievienojiet to elektrobarošanas ķēdēm, kas aizsargātas ar noplūdes strāvas aizsargreleju (RCD).** Lietojot noplūdes strāvas aizsargreleju, samazinās risks saņemt elektrisko triecienu.

Personiskā drošība

- **Strādājot ar elektroinstrumentu, saglabājiet paškontroli un rīkojieties saskaņā ar veselo saprātu. Pārtrauciet darbu, ja jūtaties noguris vai arī atrodaties narkotiku, alkohola vai medikamentu iespaidā.** Strādājot ar elektroinstrumentu, pat viens neuzmanības mirklis var būt par cēloni nopietnam savainojumam.
- **Lietojiet individuālo darba aizsargaprīkojumu. Darba laikā vienmēr nēsājiet aizsargbrilles.** Individuālā darba aizsargaprīkojuma (putekļu maskas, neslīdošu apavu un aizsargķiveres vai ausu aizsargu) lietošana noteiktos apstākļos ļaus samazināt savainošanās risku.
- **Nepieļaujiet elektroinstrumenta patvaļīgu ieslēgšanos. Pirms elektroinstrumenta pievienošanas elektrotīklam, akumulatora ievietošanas vai izņemšanas, kā arī pirms elektroinstrumenta pārnešanas pārliecinieties, ka tas ir izslēgts.** Pārnesot elektroinstrumentu, ja pirksts atrodas uz ieslēdzēja, kā arī pievienojot to elektrobarošanas avotam laikā, kad elektroinstruments ir ieslēgts, var viegli notikt nelaimes gadījums.
- **Pirms elektroinstrumenta ieslēgšanas izņemiet no tā regulējošos rīkus vai atslēgas.** Regulējošais rīks vai atslēga, kas ieslēgšanas brīdī atrodas elektroinstrumenta kustīgajās daļās, var radīt savainojumu.
- **Nesniedzieties pārāk tālu. Jebkurā situācijā saglabājiet līdzsvaru un stingru stāju.** Tas atvieglos elektroinstrumenta vadīšanu neparedzētās situācijās.
- **Nēsājiet darbam piemērotu apģērbu. Darba laikā nenēsājiet brīvi plandošas drēbes un rotaslietas. Netuviniet garus matus un drēbes kustošām daļām.** Vaļīgas drēbes, rotaslietas un gari mati var ieķerties kustošajās daļās.
- **Ja elektroinstrumenta konstrukcija ļauj tam pievienot putekļu uzsūkšanas vai savākšanas, nodrošiniet, lai tā būtu pievienota un tiktu pareizi lietota.** Pielietojot putekļu savākšanu, samazinās to kaitīgā ietekme uz veselību.
- **Nepaļaujieties uz iemaņām, kas iegūtas, bieži lietojot instrumentus, neieslīgstiet pašapmierinātībā un neignorējiet instrumenta drošas lietošanas principus.**

Neuzmanīgas rīcības dēļ dažās sekundes daļās var gūt nopietnu savainojumu.

Saudzīga apiešanās un darbs ar elektroinstrumentiem

- ▶ **Nepārslogojiet elektroinstrumentu. Ikvienam darbam izvēlieties piemērotu elektroinstrumentu.** Elektroinstruments darbojas labāk un drošāk pie nominālās slodzes.
- ▶ **Nelietojiet elektroinstrumentu, ja to ar ieslēdzēja palīdzību nevar ieslēgt un izslēgt.** Elektroinstruments, ko nevar ieslēgt un izslēgt, ir bīstams lietošanai un to nepieciešams remontēt.
- ▶ **Pirms elektroinstrumenta regulēšanas, piederumu nomaiņas vai novietošanas uzglabāšanai atvienojiet tā elektrokabeļa kontaktdakšu no barojošā elektrotīkla vai izņemiet no tā akumulatoru, ja tas ir izņemams.** Šādi iespējams novērst elektroinstrumenta nejaušu ieslēgšanos.
- ▶ **Ja elektroinstruments netiek lietots, uzglabājiet to piemērotā vietā, kur elektroinstruments nav sasniedzams bērniem un personām, kuras neprot ar to rīkoties vai nav iepazinušās ar šiem noteikumiem.** Ja elektroinstrumentu lieto nekompetentas personas, tas var apdraudēt cilvēku veselību.
- ▶ **Savlaicīgi apkalpojiet elektroinstrumentus un to piederumus. Pārbaudiet, vai kustīgās daļas nav nobīdījušās un ir droši iestiprinātas, vai kāda no daļām nav salauzta un vai nepastāv jebkuri citi apstākļi, kas varētu nelabvēlīgi ietekmēt elektroinstrumenta darbību. Ja elektroinstruments ir bojāts, nodrošiniet, lai tas pirms lietošanas tiktu izremontēts.** Daudzi nelaimes gadījumi notiek tāpēc, ka elektroinstruments pirms lietošanas nav pienācīgi apkalpots.
- ▶ **Uzturiet griezošos darbinstrumentus asus un tīrus.** Rūpīgi kopti elektroinstrumenti, kas apgādāti ar asiem griezējinstrumentiem, ļauj strādāt daudz ražīgāk un ir vieglāk vadāmi.
- ▶ **Lietojiet vienīgi tādus elektroinstrumentus, piederumus, darbinstrumentus utt., kas atbilst šeit sniegtajiem norādījumiem, ņemot vērā arī konkrētos lietošanas apstākļus un veicamā darba raksturu.** Elektroinstrumentu lietošana citiem mērķiem, nekā tiem, kuriem to ir paredzējis ražotājs, ir bīstama un var novest pie neparedzamām sekām.
- ▶ **Uzturiet elektroinstrumenta rokturus un noturvirsmas sausas, tīras un brīvas no eļļas un smērvielām.** Slideni rokturi un noturvirsmas traucē efektīvi rīkoties ar elektroinstrumentu un to droši vadīt neparedzētās situācijās.

Saudzīga apiešanās un darbs ar akumulatora elektroinstrumentiem

- ▶ **Akumulatoru uzlādei lietojiet tikai ražotāja norādīto uzlādes ierīci.** Ikviena uzlādes ierīce ir paredzēta tikai noteikta tipa akumulatoram, un mēģinājums to lietot cita tipa akumulatoru uzlādei var novest pie uzlādes ierīces un/vai akumulatora aizdegšanās.
- ▶ **Lietojiet elektroinstrumentos tikai tiem īpaši paredzētus akumulatorus.** Cita tipa akumulatoru lietošana var būt par cēloni savainojumam vai novest pie elektroinstrumenta un/vai akumulatora aizdegšanās.
- ▶ **Laikā, kad akumulators netiek lietots, nepieļaujiet, lai tā kontakti saskartos ar sspraudēm, monētām, atslēgām, naglām, skrūvēm vai citiem nelieliem metāla priekšmetiem, kas varētu veidot savienojumu starp kontaktiem, izraisot īsslēgumu.** Īsslēgums starp akumulatora kontaktiem var radīt apdegumus un izraisīt aizdegšanos.
- ▶ **Nepareizi lietojot akumulatoru, no tā var izplūst šķidrais elektrolīts; nepieļaujiet tā nonākšanu saskarē ar ādu. Ja tas tomēr ir nejauši noticis, noskalojiet elektrolītu ar ūdeni. Ja elektrolīts nonāk acīs, meklējiet ārsta palīdzību.** No akumulatora izplūdušais elektrolīts var izsaukt ādas iekaisumu vai pat apdegumu.
- ▶ **Nelietojiet akumulatoru vai elektroinstrumentu, ja tas ir bojāts vai modificēts.** Bojāti vai modificēti akumulatori var radīt neparedzētas situācijas, kuru rezultātā var notikt aizdegšanās vai sprādziens, kā arī var rasties savainojuma risks.
- ▶ **Neturiet elektroinstrumentu vai akumulatoru uguns tuvumā vai vietā ar augstu temperatūru.** Elektroinstrumenta vai akumulatora atrašanās uguns tuvumā vai vietā, kur temperatūra pārsniedz 130 °C, var izraisīt sprādzienu.
- ▶ **Ievērojiet visas uzlādēšanas instrukcijas un neuzlādējiet akumulatoru vai elektroinstrumentu pie temperatūras, kas atrodas ārpus instrukcijā norādīto pieļaujamo temperatūras vērtību diapazona robežām.** Uzlādējot akumulatoru neatbilstošā veidā vai pie temperatūras, kas atrodas ārpus pieļaujamo temperatūras vērtību diapazona robežām, tas var tikt bojāts, kā arī var pieaugt aizdegšanās risks.

Apkalpošana

- ▶ **Nodrošiniet, lai elektroinstrumenta remontu veiktu kvalificēts personāls, nomaiņai izmantojot vienīgi identiskas rezerves daļas.** Tikai tā ir iespējams panākt un saglabāt vajadzīgo darba drošības līmeni.
- ▶ **Nekādā gadījumā neveiciet bojātu akumulatoru apkalpošanu.** Akumulatoru apkalpošanu drīkst veikt tikai ražotājs vai tā pilnvaroti servisa speciālisti.

Drošības noteikumi zaru grieznēm

- ▶ **Nelietojiet zaru grieznes sliktos laika apstākļos, jo īpaši tad, ja pastāv zibens spēriena risks.** Tādējādi tiks samazināta iespējamība, ka jūs saņemat zibens spērienu.
- ▶ **Nodrošiniet, lai zaru griešanas zonā nebūtu elektrokabeļu un elektrolīniju.** Elektrokabeļi vai elektrolīnijas var būt paslēptas, un tādējādi asmens tās var pārgriezt.
- ▶ **Turiet zaru grieznes vienīgi aiz izolētajām satveršanas virsmām, jo asmens var saskarties ar slēptām elektrolīnijām.** Asmeņiem skarot spriegumaktīvu vadu,

spriegums var tikt pārvadīts uz ierīces metāla daļām un izraisīt strāvas triecienu.

- ▶ **Turiet visas ķermeņa daļas atstatus no asmeņa.** Lietojot zaru grieznes, pat viens neuzmanības mirklis var izraisīt nopietnus savainojumus.
- ▶ **Vienmēr pārliecinieties, ka jums ir stabils pamats, un izmantojiet zaru grieznes tikai tad, kad stāvat uz zemes.** Slidenas vai nestabilas stāvvirsmas var izraisīt instrumenta līdzsvara vai vadības zudumu.
- ▶ **Zāģējot nospriegotus koka zarus, ņemiet vērā, ka tie negaidīti var strauji pārvietoties atpakaļvirzienā.** Atbrīvojoties nospriegotajām koksnes šķiedrām, zari var trāpīt zāģa lietotājam un izraisīt traumas.
- ▶ **Nelietojiet zaru grieznes, kāpjot kokā, stāvot uz kāpnēm vai izmantojot nestabilu pamatni.** Šāda zaru griežņu lietošana var izraisīt līdzsvara zudumu, kontroles zaudēšanu pār ierīci un traumas.
- ▶ **Pirms iestrēgušā nogrieztā materiāla izņemšanas vai ierīces apkopes pārliecinieties, ka visi ieslēgšanas/izslēgšanas slēdži ir izslēgti un akumulators ir noņemts vai atvienots.** Pēkšņa ar akumulatoru darbināmo zaru griežņu ieslēgšanās brīdī, kad tiek izņemts iestrēgušais nogrieztais materiāls vai veikta ierīces apkope, var izraisīt smagus savainojumus.
- ▶ **Nesiet zaru grieznes aiz roktura tad, kad to asmens nekustas, un raugieties, lai netiktu nospiests ieslēgšanas/izslēgšanas slēdzis.** Uzmanīgi nesot zaru grieznes, samazinās to nejaušas ieslēgšanās risks un līdz ar to arī savainošanās briesmas, pieskaroties asmeņiem.
- ▶ **Transportējot vai uzglabājot zaru grieznes, vienmēr izlieciet asmeņu pārsegu.** Rūpīga rīkošanās ar zaru grieznēm ļauj samazināt savainošanās risku, ko rada asmeņi.
- ▶ **Lai samazinātu elektriskā trieciena risku, nekad nelietojiet palielinātas sniedzamības zaru grieznes elektropārvades līniju tuvumā**. Saskaršanās ar elektropārvades līnijām vai ierīces lietošana elektropārvades līniju tuvumā var radīt traumas vai izraisīt elektrošoku, kas var beigties ar nāvi.
- ▶ **Strādājot ar palielinātas sniedzamības zaru grieznēm, vienmēr izmantojiet abas rokas.** Lai nezaudētu kontroli pār ierīci, turiet palielinātas sniedzamības zaru grieznes ar abām rokām.
- ▶ **Ja palielinātas sniedzamības zaru grieznes izmantojat augstumā virs galvas, vienmēr lietojiet aizsargķiveri.** Krītoši svešķermeņi var radīt nopietnas traumas.

Papildu drošības norādījumi

- ▶ **Šis instruments satur magnētus - nenovietojiet magnētu implantu un citu medicīnisko ierīču tuvumā, piemēram, kardiostimulatora vai insulīna sūkņa, magnētisku datu nesēju un magnētisku ierīču tuvumā.** Magnēts rada lauku, kas var nelabvēlīgi ietekmēt medicīnisku ierīču darbību vai izraisīt neatgriezenisku datu zudumu.
- ▶ Šis dārza instruments nav paredzēts, lai to lietotu personas (tai skaitā bērni) ar samazinātām fiziskajām, sensorajām vai garīgajām spējām vai nepietiekošu pieredzi un/vai nepietiekošām zināšanām, izņemot gadījumus, kad instrumenta lietošana notiek par minēto personu drošību atbildīgas personas uzraudzībā vai saņemot no tās norādījumus, kā lietojams instruments. Nodrošiniet bērniem pienācīgu uzraudzību, sekojiet, lai viņi nesāktu rotaļāties ar instrumentu.
- ▶ Neļaujiet bērniem lietot instrumentu un neatstājiet to bez uzraudzības; ja instruments netiek darbināts, uzglabājiet to drošā vietā, kur instrumentam nevar piekļūt bērni.
- ▶ **Pārbaudiet, vai kokos un krūmos nav svešķermeņu, piemēram, stiepļu žogu un paslēptu vadu.** Aizvāciet šos priekšmetus.
- ▶ **Turiet savu brīvo roku drošā attālumā no apstrādes vietas. Nepieskarieties asmeņiem.** Tie ir ļoti asi un var radīt savainojumus.
- ▶ Strādājot ar ierīci un veicot tās apkopi vai tīrīšanu, kā arī izņemot no ierīces netīrumus vai nogriezto materiālu, vienmēr valkājiet aizsargcimdus.
- ▶ Izmantojiet ierīci tikai tai paredzēto darbu veikšanai.
- ▶ **Nemēģiniet modificēt nevienu instrumenta sastāvdaļu. Šādā gadījumā pastāv apdeguma bīstamība.**
- ▶ **Ierīces lietošanas laikā valkājiet tikai slēgtus apavus.**
- ▶ **Izmantojiet vienīgi Bosch oriģinālos piederumus.**

Drošības noteikumi un ieteikumi par optimālu apiešanos ar akumulatoru

- ▶ **Pirms akumulatora ievietošanas izstrādājumā pārliecinieties, ka tas ir izslēgts.** Mēģinājums ievietot akumulatoru ieslēgtā dārza instrumentā var beigties ar nelaimes gadījumu.
- ▶ **Lietojiet tikai šim dārza instrumentam paredzētos akumulatorus, kas izgatavoti firmā Bosch.** Citu akumulatoru lietošana var būt par cēloni savainojumiem vai izraisīt aizdegšanos.
- ▶ **Neatveriet akumulatoru.** Tas var radīt īsslēgumu.



Sargājiet akumulatoru no karstuma, piemēram, no ilgstošas atrašanās saules staros vai uguns tuvumā, kā arī no ūdens un mitruma. Pretējā gadījumā var notikt sprādziens.

- ▶ **Laikā, kad ierīce netiek lietota, neglabājiet neizmantoto akumulatoru biroja skavu, monētu, atslēgu, naglu skrūvju vai citu nelielu metāla priekšmetu tuvumā, kas varētu izraisīt kontaktu pārvienošanu.** Īsslēgums starp akumulatora kontaktiem var radīt apdegumus un izraisīt ugunsgrēku.
- ▶ **Bojājuma gadījumā vai nepareizas apiešanās dēļ no akumulatora var izplūst tvaiki.** Izvēdiniet telpu un smagākos gadījumos meklējiet ārsta palīdzību. Tvaiki var izraisīt elpošanas ceļu kairinājumu.

- ▶ **Lietojiet akumulatoru vienīgi ražotāja izstrādājumos.** Tikai tā akumulators tiek pasargāts no bīstamām pārslodzēm.
- ▶ **Iedarbojoties uz akumulatoru ar smailu priekšmetu, piemēram, ar naglu vai skrūvgriezi, kā arī ārēja spēka iedarbības rezultātā akumulators var tikt bojāts.** Tas var radīt iekšēju īsslēgumu, kā rezultātā akumulators var aizdegties, dūmot, eksplodēt vai pārkarst.
- ▶ **Nepieļaujiet īsslēguma veidošanos izsaukt starp akumulatora kontaktiem.** Tas var izsaukt sprādzienu.
- ▶ Sargājiet akumulatoru no mitruma un ūdens.
- ▶ Uzglabājiet dārza instrumentu tikai pie temperatūras vērtībām no −20 °C līdz 50 °C. Vasaras laikā neatstājiet akumulatoru karstumā, piemēram, automašīnas salonā.
- ▶ Laiku pa laikam iztīriet akumulatora ventilācijas atvērumus ar mīkstu, tīru un sausu otu.

Simboli

Tālāk aplūkoto simbolu nozīmi ir svarīgi zināt, lai varētu lasīt un pareizi izprast šo lietošanas pamācību. Iegaumējiet šos simbolus un to nozīmi. Simbolu pareiza interpretēšana palīdzēs Jums labāk un drošāk lietot izstrādājumu.

Simbols	Nozīme
	Lietojiet uzlādes ierīci vienīgi sausās telpās.
	Kustības virziens
	Reakcijas virziens
	Ieslēgšana
	Izslēgšana
	Atļauta darbība
	Neatļauta darbība
CLICK!	Ir sadzirdams troksnis
	Bloķēšana
	Atbloķēšana
	Svars
	Piederumi / rezerves daļas

Izstrādājuma un tā funkciju apraksts

Izlasiet visus drošības norādījumus un instrukcijas. Drošības noteikumu un lietošanas norādījumu neievērošana var būt par cēloni elektriskā trieciena saņemšanai, kā arī izraisīt aizdegšanos un/vai rasīt smagu savainojumu.

Lūdzam ņemt vērā lietošanas instrukcijas beigās redzamos attēlus.

Paredzētais pielietojums

Instruments ir paredzēts zaru un augu ar diametru līdz 45 mm (35 mm cietam kokam) apgriešanai privātās teritorijās.

Atļauts izmantot tikai vienu pagarinātājstieni.

Attēlotās sastāvdaļas (skatiet attēlu A)

(1) Asmens
(2) Āķis
(3) Griezējgalva
(4) Stiprinājums
(5) Papildrokturis
(6) 360° palaidējs
(7) Akumulatora uzlādes līmeņa indikators
(8) Pagarinājums (1 x)
(9) Asmeņa pārsegs
(10) Akumulatora atbloķēšanas poga
(11) Akumulators[a)]
(12) Uzlādes ierīce[a)]

a) **Šie piederumi neietilpst standarta piegādes komplektā.**

Tehniskie dati

Zaru grieznes		AdvancedPrune 18V-45
Izstrādājuma numurs		**3 600 HC5 ...**
Nominālais spriegums	V	18
Maks. griešanas ražīgums	mm	45 (mīkstam kokam)
	mm	35 (cietam kokam)
Izstrādājuma garums bez pagarinājuma	m	1,2
Izstrādājuma garums ar pagarinājumu	m	1,8
Svars		
– bez akumulatora	kg	2,3

Zaru grieznes		**AdvancedPrune 18V-45**
– bez akumulatora un ar pagarinājumu[A)]	kg	2,8
Sērijas numurs		Skatīt sērijas numuru uz izstrādājuma marķējuma plāksnītes
Ieteicamā apkārtējā gaisa temperatūra uzlādes laikā	°C	0... +35
Atļautā apkārtējās vides temperatūra uzglabāšanai	°C	-20... +50
pieļaujamā apkārtējās vides temperatūra lietošanas laikā [B)]	°C	0... +40
Akumulatora tips		PBA 18V...W-. 1,5 Ah, 2,0 Ah, 2,5 Ah, 3,0 Ah, 4,0 Ah, 5,0 Ah, 6,0 Ah

A) **Šie piederumi neietilpst standarta piegādes komplektā.**

B) ierobežota jauda pie temperatūras vērtībām < 0 °C

Informācija par troksni un vibrāciju

		3 600 HC5 ...
Radītā trokšņa emisija ir noteikta atbilstoši standartam **EN 62841-1**.		
Ierīces A novērtētā trokšņu līmeņa tipiskās vērtības ir šādas:		
– skaņas spiediena līmenis	dB(A)	**70**
– mērījumu izkliede K	dB	**3**
– skaņas jaudas līmenis	dB(A)	**78**
– mērījumu izkliede K	dB	**3**
Vibrāciju kopējās vērtības ah (trīs virzienu vektoru summa) un iespējamā mērījumu izkliede K ir noteikta atbilstoši standartam **EN 62841-1**		
– Vibrācijas paātrinājuma vērtība a_h	m/s^2	**0,5**
– Mērījumu izkliede K	m/s^2	**1,5**

Šajā pamācībā norādītais vibrācijas līmenis un instrumenta radītā trokšņa vērtība ir izmērīta atbilstoši standartā noteiktajai procedūrai un var tikt izmantota elektroinstrumentu savstarpējai salīdzināšanai. To var izmantot arī vibrācijas un trokšņa radītās papildu slodzes iepriekšējai novērtēšanai.

Šeit norādītais svārstību līmenis un instrumenta radītā trokšņa vērtība ir attiecināma uz elektroinstrumenta galvenajiem pielietojuma veidiem. Ja elektroinstruments tiek lietots netipiskiem mērķiem, kopā ar netipiskiem darbinstrumentiem vai nav vajadzīgajā veidā apkalpots, tā svārstību līmenis un radītā trokšņa vērtība var atšķirties no šeit norādītajām vērtībām. Tas var ievērojami palielināt svārstību un trokšņa radīto papildu slodzi kopējam darba laika posmam.

Montāža

- ▶ **Nobīdot cauruli/griezējgalvu, satveriet stiprinājumu.**
- ▶ Veicot jebkādus montāžas darbus, uzlieciet uz asmeņa pārsegu.
- ▶ Pirms darba sākšanas veiciet vienu pilnu griešanas ciklu, lai pārbaudītu, vai stienis ir kārtīgi savienots.

Griezējgalvas uzmontēšana un nomontēšana (skatiet attēlus B – C)

Kā redzams attēlā **B**, bīdiet griezējgalvu **(3)** ierīcē un noregulējiet bultiņas tā, lai tās būtu vērstas viena pret otru.

Stingri iespiediet griezējgalvu **(3)** ierīcē.

Stingri pagrieziet stiprinājumu **(4)** pa labi, lai nofiksētu griezējgalvu **(3)**.

Lai griezējgalvu **(3)** noņemtu, noskrūvējiet stiprinājumu **(4)**, satveriet sarkano pagriežamo aizslēgu **(4)** un nobīdiet griezējgalvu **(3)**.

Nomontēšana notiek pretējā secībā.

Norāde: Noņemot griezējgalvu, stingri turiet to un velciet aiz stiprinājuma **(4)**.

Pagarinājuma uzmontēšana un nomontēšana (skatiet attēlus D – E)

- ▶ **Kopā ar ierīci vienmēr izmantojiet tikai vienu pagarinātājstieni.**

Noņemiet griezējgalvu.

Iebīdiet pagarinājumu **(8)** ierīcē.

Stingri iespiediet pagarinājumu **(8)** ierīcē.

Grieziet stiprinājumu **(4)** pa labi, lai nofiksētu pagarinājumu **(8)**.

Uzbīdiet griezējgalvu **(3)** uz pagarinājuma **(8)**.

Stingri iespiediet griezējgalvu **(3)** pagarinājumā **(8)**.

Grieziet stiprinājumu **(4)** pa labi, lai griezējgalvu **(3)** nofiksētu pie pagarinājuma **(8)**.

Nomontēšana notiek pretējā secībā.

Norāde: Noņemot teleskopisko kātu, stingri turiet to un velciet aiz stiprinājuma **(4)**.

Ierīces nešana (skatiet attēlu F)

Nenesiet ierīci aiz 360° aktivizētāja **(6)** vai pagarinājuma **(8)**. Pieturiet ierīci aiz papildroktura **(5)**.

Uzsākot lietošanu

- **Pirms jebkādu darbu veikšanas pie elektroinstrumenta (piemēram, pirms apkopes, darbainstrumenta nomaiņas utt.), kā arī pirms transportēšanas un uzglabāšanas izņemiet no tā akumulatoru.** Nejauši nospiežot ieslēgšanas/izslēgšanas slēdzi, pastāv risks gūt traumas.

Akumulatora ievietošana un izņemšana (attēls G).

Norāde: Nepiemērotu akumulatoru izmantošana var izraisīt izstrādājuma darbības traucējumus vai pat to sabojāt.

Ievietojiet uzlādētu akumulatoru **(11)**. Pārliecinieties, ka akumulators ir pilnīgi ievietots.

Lai izņemtu akumulatoru **(11)** no dārza instrumenta, nospiediet akumulatora atbrīvošanas taustiņu **(10)** un izvelciet akumulatoru.

akumulatora uzlādes pakāpes indikators (skat. attēlu H)

Akumulatora uzlādes pakāpes indikators **(7)** elektroinstrumenta darbības laikā parāda akumulatora uzlādes pakāpi vai arī tā pārslodzi.

LED lampiņa	Kapacitāte
5 sekundes nepārtraukts izgaismojums 3 x zaļā krāsā	>60 %
5 sekundes nepārtraukts izgaismojums 2 x zaļā krāsā	30 – 60 %
5 sekundes nepārtraukts izgaismojums 1 x zaļā krāsā	10 – 30 %
lēni mirgo 1 x zaļā krāsā	<10 %
Mirgo 3 LED lampiņas	Pārslodze / pārkaršana / traucējums

Darbība

360° palaidēja lietošana (skatiet attēlu d I)

Aktivizējiet 360° palaidēju **(6)**, griežot to pulksteņrādītāju kustības virzienā, un tad uzmanīgi velciet 360° palaidēju **(6)** uz leju, lai aktivizētu asmeņus un izpildītu griezumu.

Atlaižot 360° palaidēju **(6)**tiek atvērti asmeņi **(1)** un tie ir gatavi nākamajam griezumam.

Norādījumi darbam

- **Pirms jebkādu darbu veikšanas pie elektroinstrumenta (piemēram, pirms apkopes, darbainstrumenta nomaiņas utt.), kā arī pirms transportēšanas un uzglabāšanas izņemiet no tā akumulatoru.** Nejauši nospiežot ieslēgšanas/izslēgšanas slēdzi, pastāv risks gūt traumas.

Ieteikumi griešanai (skatiet attēlus J – L)

Nelietojiet ierīci neērtā vai nestabilā ķermeņa pozā. Nelietojot cimdus vai esot ievietotam akumulatoram, pastāv risks gūt nopietnas traumas.

Vienmēr strādājiet ar ierīci, to turot ar abām rokām. Nekad nepieskarieties asmeņiem bez cimdiem vai tad, ja ierīcē ir ievietots akumulators.

Ierīce ir paredzēta lietošanai uz zemes, bet ne lietotājam stāvot uz kāpnēm vai citiem nestabiliem balstiem.

Pateicoties 360° palaidējam **(6)**, ierīci iespējams turēt dažādās darba pozīcijās.

360° palaidējs **(6)** nodrošina pilnīgu instrumenta pagriešanu, lai griezējgalvu pielāgotu attiecīgajam griešanas uzdevumam.

Lietojiet āķi **(2)**, lai savā virzienā pavilktu jau nogrieztos, ieķērušos zarus.

Ja asmens iestrēgst zarā, viegli virziet instrumentu griešanas virzienā turp un atpakaļ.

Apgriežot koku zarus, vienmēr valkājiet ieteiktos individuālos aizsardzības līdzekļus.

Lai nodrošinātu veselīgas jaunaudzes veidošanos, nekad nevajadzētu veikt griešanu pārāk tuvu stumbram.

Ja jānogriež viens atsevišķs dzinums, nogrieziet to pirms sazarojuma.

Grieziet katru zaru atsevišķi.

Nogrieziet tievus vai vāji augošus dzinumus.

Nogrieziet atmirušos, bojātos vai slimos dzinumus.

Kļūmju uzmeklēšana



Tālāk sniegtā tabula satur vispārēju informāciju par kļūmju novēršanu. Akumulatora uzlādes pakāpes indikators sniedz papildu informāciju, ko var izmantot kļūmju vai citu problēmu identificēšanai.

Traucējuma apraksts	Iespējamais cēlonis	Novēršana
Mirgo LED lampiņas	Zars ir pārāk ciets, lai no nogrieztu	Mēģiniet griezumu zarā veikt vietā, kur tas ir tievāks
	Akumulators vai ierīce ir pārkarsusi	Ļaujiet akumulatoram un ierīcei atdzist
	Citi traucējumi	Vērsieties klientu apkalpošanas centrā
Griezējgalva nedarbojas vai strīķējas	Iekšējais piedziņas stienis nav pilnībā nofiksējies	Manuāla asmeņu saspiešana
	Griezējgalva/pagarinājums ir nepareizi uzmontēts	Uzmontējiet griezējgalvu/pagarinājumu pareizi (skatīt „Griezējgalvas uzmontēšana un nomontēšana (skatiet attēlus **B** – **C**)“, Lappuse 244) un (skatīt „Pagarinājuma uzmontēšana un nomontēšana (skatiet attēlus **D** – **E**)“, Lappuse 244)
	Uz asmeņa atrodas netīrumi	Notīriet no asmeņa netīrumus
Ierīce griešanas laikā apstājas	Zars ir pārāk ciets, lai no nogrieztu	Mēģiniet griezumu zarā veikt vietā, kur tas ir tievāks
	Akumulatora uzkrātā enerģija ir pārāk maza	Uzlādējiet akumulatoru
	Ierīce ir pārkarsusi	Ļaujiet ierīcei atdzist
	Truli vai bojāti asmeņi	Nomainiet asmeņus/griezējgalvu
	Bojāts iekšējais piedziņas stienis	Vērsieties klientu apkalpošanas centrā
Samazināta griešanas jauda	Truli vai bojāti asmeņi	Nomainiet asmeņus/griezējgalvu
	Akumulators ir bojāts	Nomainiet akumulatoru
	Vaļīga asmeņa skrūve	Vērsieties klientu apkalpošanas centrā
	Ierīce ir bojāta	Vērsieties klientu apkalpošanas centrā
Pagarinājumu vai griezējgalvu nevar uzmontēt	Nepareizs daļu novietojums	Uzmontējiet griezējgalvu/pagarinājumu pareizi (skatīt „Griezējgalvas uzmontēšana un nomontēšana (skatiet attēlus **B** – **C**)“, Lappuse 244) un (skatīt „Pagarinājuma uzmontēšana un nomontēšana (skatiet attēlus **D** – **E**)“, Lappuse 244)
	Asmeņi neatveras līdz galam	Uzmontējiet tos vēlreiz un veiciet griešanas ciklu
	Savienojuma traucējums	Vērsieties klientu apkalpošanas centrā
Pagarinājumu vai griezējgalvu nevar noņemt	Nav atbloķēts iekšējais piedziņas stienis	Raugieties, lai stiprinājums **(4)** nobīdīšanas laikā tiktu vilkts uz augšu
No motora izplūst pārmērīgs karstums	Ierīce tiek lietota pārāk intensīvi	Ļaujiet ierīcei atdzist
	Nosprostojušās ventilācijas spraugas	Iztīriet netīrumus
	Nepieciešama eļļošana	Uzklājiet ieteikto daudzumu izsmidzināmā aerosola
Pārmērīgs troksnis/ vibrācijas	Ierīce ir bojāta	Vērsieties klientu apkalpošanas centrā

Traucējuma apraksts	Iespējamais cēlonis	Novēršana
360° palaidēju nevar pagriezt vai nospiest/ pavilkt	360° palaidējs ir bojāts	Vērsieties klientu apkalpošanas centrā
Ierīce darbojas ar pārtraukumiem	Akumulators nav pareizi ievietots	Izņemiet akumulatoru un ielieciet to no jauna
	Ierīce ir bojāta	Vērsieties klientu apkalpošanas centrā
Ierīce nedarbojas	Akumulatora uzkrātā enerģija ir pārāk maza	Uzlādējiet akumulatoru
	Akumulators nav pareizi ievietots	Izņemiet akumulatoru un ielieciet to no jauna
	Ierīce/akumulators ir bojāts	Vērsieties klientu apkalpošanas centrā

Apkope un serviss

Apkalpošana, tīrīšana un uzglabāšana

- ▶ **Pirms jebkādu darbu veikšanas pie dārza instrumenta (piemēram, pirms apkopes, darba instrumenta nomaiņas utt.), kā arī tā transportēšanas un uzglabāšanas laikā izņemiet no tā akumulatoru.** Nejauša palaidēja aktivizēšana var izraisīt traumas.
- ▶ **Lai varētu strādāt droši un efektīvi, uzturiet izstrādājumu tīru.**

Pēc lietošanas notīriet asmeni ar mitru drānu.

Lai garantētu drošu un efektīvu darbību, uzturiet izstrādājumu un ventilācijas spraugas tīras.

Pirms un pēc lietošanas uzsmidziniet uz asmeņiem eļļošanas līdzekli. Neieelpojiet izsmidzināto eļļošanas līdzekļa aerosolu. Smidzināšanu veiciet vietā ar labu ventilāciju.

Nekad neapsmidziniet izstrādājumu ar ūdeni.

Neiegremdējiet izstrādājumu ūdenī.

Uzglabājiet izstrādājumu sausā un drošā vietā, kur tam nevar piekļūt bērni.

Lai būtu iespējams droši strādāt ar izstrādājumu, pārbaudiet, vai ir stingri pieskrūvēti visi tā uzgriežņi, tapas un skrūves.

Lai panāktu augstu darba drošību, regulāri pārbaudiet dārza instrumentu un nomainiet tā izdilušās vai bojātās daļas.

Nodrošiniet, lai nomaiņai tiktu izmantotas vienīgi tādas detaļas, kuru ražotājs ir Bosch. Nepārveidojiet ierīci.

Akumulatora apkope

Lai nodrošinātu optimālu akumulatora izmantošanu, ievērojiet šādas norādes un veiciet šādas darbības:

- Sargājiet akumulatoru no mitruma un ūdens.
- Uzglabājiet akumulatoru atsevišķi, nevis ievietotu dārza instrumentā.
- Neatstājiet akumulatoru dārza instrumentā, ja tas ir pakļauts tiešai saules staru iedarbībai.
- Optimālā temperatūra akumulatora uzglabāšanai ir 5 °C.
- Laiku pa laikam iztīriet akumulatora ventilācijas atvērumus ar mīkstu, tīru un sausu otu.

Ja ievērojami samazinās dārza instrumenta darbības laiks starp divām akumulatora uzlādēm, tas liecina, ka akumulators ir nolietojies un to nepieciešams nomainīt.

Klientu apkalpošanas centrs un konsultācijas saistībā ar instrumenta lietošanu

Klientu apkalpošanas centra darbinieki atbildēs uz jūsu jautājumiem par izstrādājumu remontu un apkopi, kā arī par to rezerves daļām. Klaidskata rasējumi un informācija par rezerves daļām ir atrodama šeit: **www.bosch-pt.com**
Bosch konsultāciju dienesta darbinieki ar prieku sniegs atbildes uz jūsu jautājumiem par mūsu izstrādājumiem un to piederumiem.

Lūdzot konsultāciju un pasūtot rezerves daļas, noteikti norādiet 10 zīmju izstrādājuma numuru, kas norādīts uz izstrādājuma tehnisko datu plāksnītes.

Latvijas Republika
Robert Bosch SIA
Bosch elektroinstrumentu servisa centrs
Mūkusalas ielā 97
LV-1004 Rīga
Tālr.: 67146262
Telefakss: 67146263
E-pasts: service-pt@lv.bosch.com

Papildu servisa adreses ir norādītas šeit:
www.bosch-pt.com/serviceaddresses

Transportēšana

Uz izstrādājumam pievienotajiem litija-jonu akumulatoriem attiecas noteikumi par bīstamo kravu pārvadāšanu. Lietotājs var transportēt akumulatorus ceļu satiksmē bez papildu nosacījumiem.

Ja akumulatoru nosūta trešās personas (piemēram, ar gaisa transporta uzņēmumu vai citu loģistikas aģentūru starpniecību), jāievēro īpašas prasības par sūtījuma iesaiņošanas un marķēšanu. Tāpēc sūtījuma sagatavošanas laikā jāpieaicina kravu pārvadāšanas speciālists.

Pārsūtiet akumulatoru tikai tad, ja tā korpuss nav bojāts. Aizlīmējiet vaļējos akumulatora kontaktus un iesaiņojiet akumulatoru tā, lai tas iesaiņojumā nepārvietotos. Ievērojiet arī ar akumulatoru pārsūtīšanu saistītos nacionālos noteikumus, ja tādi pastāv.

Atbrīvošanās no nolietotajiem izstrādājumiem

Nolietotie izstrādājumi, akumulatori, piederumi un iepakojuma materiāli jāpakļauj otrreizējai pārstrādei apkārtējai videi nekaitīgā veidā.



Neizmetiet izstrādājumus un akumulatorus vai baterijas sadzīves atkritumu tvertnē!

Spēkā tikai ES valstīs:

Atbilstoši Eiropas Savienības direktīvai 2012/19/EK, lietošanai nederīgie izstrādājum, kā arī, atbilstoši direktīvai 2006/66/EK, bojātie vai nolietotie akumulatori un baterijas jāsavāc atsevišķi un jānogādā otrreizējai pārstrādei apkārtējai videi nekaitīgā veidā.

Nelietpratīgi atbrīvojoties no nolietotām elektriskajām un elektroniskajām ierīcēm, tajos esošu iespējamu, bīstamu vielu dēļ šīs ierīces par nodarīt kaitējumu apkārtējai videi un cilvēku veselībai.

Akumulatori un baterijas:

Litija-jonu akumulatori:

Lūdzam ievērot norādījumus, kas sniegti sadaļā (skatīt „Transportēšana“, Lappuse 247).

Lietuvių k.

Saugos nuorodos

Pavaizduotų simbolių paaiškinimas



Bendrasis įspėjimas apie pavojų.



Atidžiai perskaitykite šią naudojimo instrukciją.



Nenaudokite lyjant lietui.



ĮSPĖJIMAS: Prieš pradėdami techninės priežiūros darbus, atjunkite akumuliatorių.



ĮSPĖJIMAS: Neleiskite arti būti pašaliniams.



Dėvėkite akių ir galvos apsaugą.



Mūvėkite neslidžiais batais.



Mūvėkite apsaugines pirštines.



Rankas laikykite toliau nuo peilių.

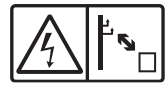

Laikykitės pakankamo atstumo nuo elektros laidų.

Bendrosios saugos nuorodos dirbantiems su elektriniais įrankiais

ĮSPĖJIMAS **Perskaitykite visus su šiuo elektriniu įrankiu pateikiamus saugos įspėjimus, instrukcijas, peržiūrėkite iliustracijas ir specifikacijas.** Jei nepaisysite visų žemiau pateiktų instrukcijų, galite patirti elektros smūgį, sukelti gaisrą ir sunkiai susižaloti arba sužaloti kitus asmenis.

Išsaugokite šias saugos nuorodas ir reikalavimus, kad ir ateityje galėtumėte jais pasinaudoti.

Toliau pateiktame tekste vartojama sąvoka „Elektrinis įrankis“ apibūdina įrankius, maitinamus iš elektros tinklo (su maitinimo laidu), ir akumuliatorinius įrankius (be maitinimo laido).

Darbo vietos saugumas

- **Darbo vieta turi būti švari ir gerai apšviesta.** Netvarkinga arba blogai apšviesta darbo vieta gali tapti nelaimingų atsitikimų priežastimi.
- **Nedirbkite su elektriniu įrankiu aplinkoje, kurioje yra degių skysčių, dujų ar dulkių.** Elektriniai įrankiai gali kibirkščiuoti, o nuo kibirkščių dulkės arba susikaupę garai gali užsidegti.
- **Dirbdami su elektriniu įrankiu neleiskite šalia būti vaikams ir pašaliniams asmenims.** Nukreipę dėmesį į kitus asmenis galite nebesuvaldyti prietaiso.

Elektrosauga

- **Elektrinio įrankio maitinimo laido kištukas turi atitikti tinklo kištukinio lizdo tipą. Kištuko jokiu būdu negalima modifikuoti. Nenaudokite kištuko adapterių su įžemintais elektriniais įrankiais.** Originalūs kištukai, tiksliai tinkantys elektros tinklo kištukiniam lizdui, sumažina elektros smūgio pavojų.
- **Saugokitės, kad neprisiliestumėte prie įžemintų paviršių, pvz., vamzdžių, šildytuvų, viryklių ar šaldytuvų.** Kai jūsų kūnas yra įžemintas, padidėja elektros smūgio rizika.
- **Saugokite elektrinį įrankį nuo lietaus ir drėgmės.** Jei į elektrinį įrankį patenka vandens, padidėja elektros smūgio rizika.
- **Nenaudokite maitinimo laido ne pagal paskirtį. Neneškite elektrinio įrankio paėmę už laido, nekabinkite ant laido, netraukite už jo, jei norite iš kištukinio lizdo ištraukti kištuką. Laidą patieskite taip, kad jo neveiktų karštis, jis neišsiteptų alyva ir jo nepažeistų aštrios detalės ar judančios prietaiso dalys.** Pažeisti arba susipynę laidai gali tapti elektros smūgio priežastimi.

- ▶ **Jei su elektriniu įrankiu dirbate lauke, naudokite tik tokius ilginamuosius laidus, kurie tinka ir lauko darbams.** Naudojant lauko darbams pritaikytus ilginamuosius laidus, sumažėja elektros smūgio pavojus.
- ▶ **Jei su elektriniu įrankiu neišvengiamai reikia dirbti drėgnoje aplinkoje, naudokite nuotėkio srovės saugiklį.** Dirbant su nuotėkio srovės saugikliu sumažėja elektros smūgio pavojus.

Žmonių sauga

- ▶ **Būkite atidūs, sutelkite dėmesį į tai, ką darote, ir dirbdami su elektriniu įrankiu vadovaukitės sveiku protu. Nedirbkite su elektriniu įrankiu, jei esate pavargę arba vartojote narkotikų, alkoholio ar medikamentų.** Akimirksnio neatidumas dirbant su elektriniu įrankiu gali tapti sunkių sužalojimų priežastimi.
- ▶ **Visada dirbkite su asmens apsaugos priemonėmis. Būtinai dėvėkite apsauginius akinius.** Naudojant asmens apsaugos priemones, pvz., respiratorių ar apsauginę kaukę, neslystančius batus, apsauginį šalmą, klausos apsaugos priemones ir kt., rekomenduojamas atitinkamai pagal naudojamą elektrinį įrankį, sumažėja rizika susižeisti.
- ▶ **Saugokitės, kad elektrinio įrankio neįjungtumėte atsitiktinai. Prieš prijungdami elektrinį įrankį prie elektros tinklo ir (arba) akumuliatoriaus, prieš pakeldami ar nešdami įsitikinkite, kad jis yra išjungtas.** Jeigu nešdami elektrinį įrankį pirštą laikysite ant jungiklio arba prietaisą įjungsite į elektros tinklą, kai jungiklis yra įjungtas, gali įvykti nelaimingas atsitikimas.
- ▶ **Prieš įjungdami elektrinį įrankį pašalinkite reguliavimo įrankius arba veržlinius raktus.** Besisukančioje prietaiso dalyje esantis įrankis ar raktas gali sužaloti.
- ▶ **Stenkitės, kad kūnas visada būtų normalioje padėtyje. Dirbdami stovėkite saugiai ir visada išlaikykite pusiausvyrą.** Tvirtai stovėdami ir gerai išlaikydami pusiausvyrą galėsite geriau kontroliuoti elektrinį įrankį netikėtose situacijose.
- ▶ **Dėvėkite tinkamą aprangą. Nedėvėkite plačių drabužių ir papuošalų. Saugokite plaukus ir drabužius nuo besisukančių elektrinio įrankio dalių.** Laisvus drabužius, papuošalus bei ilgus plaukus gali įtraukti besisukančios dalys.
- ▶ **Jei yra numatyta galimybė prijungti dulkių nusiurbimo ar surinkimo įrenginius, visada įsitikinkite, ar jie yra prijungti ir ar tinkamai naudojami.** Naudojant dulkių nusiurbimo įrenginius sumažėja kenksmingas dulkių poveikis.
- ▶ **Dažnai naudodami įrankį ir gerai su juo susipažinę pernelyg neatsipalaiduokite ir nepradėkite nepaisyti įrankio saugos principų.** Neatidus veiksmas gali sukelti sunkią traumą per sekundės dalį.

Rūpestinga elektrinių įrankių priežiūra ir naudojimas

- ▶ **Neperkraukite elektrinio įrankio. Naudokite jūsų darbui tinkamą elektrinį įrankį.** Su tinkamu elektriniu įrankiu jūs dirbsite geriau ir saugiau, jei neviršysite nurodyto galingumo.
- ▶ **Nenaudokite elektrinio įrankio su sugedusiu jungikliu.** Elektrinis įrankis, kurio nebegalima įjungti ar išjungti, yra pavojingas ir jį reikia remontuoti.
- ▶ **Prieš reguliuodami elektrinį įrankį, keisdami darbo įrankius ar prieš valydami elektrinį įrankį, iš elektros tinklo lizdo ištraukite kištuką ir (arba) išimkite akumuliatorių, jeigu jis išimamas.** Ši atsargumo priemonė apsaugos jus nuo netikėto elektrinio įrankio įsijungimo.
- ▶ **Nenaudojamą elektrinį įrankį sandėliuokite vaikams ir nemokantiems juo naudotis asmenims neprieinamoje vietoje.** Elektriniai įrankiai yra pavojingi, kai juos naudoja nepatyrę asmenys.
- ▶ **Prižiūrėkite elektrinį įrankį ir priedus. Patikrinkite, ar besisukančios įrankio dalys tinkamai veikia ir niekur nestringa, ar nėra sulūžusių ar pažeistų dalių, kurios trikdytų elektrinio įrankio veikimą. Prieš vėl naudojant elektrinį įrankį, pažeistos įrankio dalys turi būti sutaisytos.** Daugelio nelaimingų atsitikimų priežastis yra blogai prižiūrimi elektriniai įrankiai.
- ▶ **Pjovimo įrankiai turi būti aštrūs ir švarūs.** Rūpestingai prižiūrėti pjovimo įrankiai su aštriomis pjaunamosiomis briaunomis mažiau stringa, juos lengviau valdyti.
- ▶ **Elektrinį įrankį, papildomą įrangą, darbo įrankius ir t. t. naudokite taip, kaip nurodyta šioje instrukcijoje, ir atsižvelkite į darbo sąlygas ir atliekamą darbą.** Naudojant elektrinius įrankius ne pagal paskirtį, gali susidaryti pavojingos situacijos.
- ▶ **Rankenos ir suėmimo paviršiai turi būti sausi, švarūs, ant jų neturi būti alyvos ir tepalų.** Dėl slidžių rankenų ir suėmimo paviršių negalėsite saugiai išlaikyti ir suvaldyti įrankio netikėtose situacijose.

Rūpestinga akumuliatorinių įrankių priežiūra ir naudojimas

- ▶ **Akumuliatoriui įkrauti naudokite tik tuos kroviklius, kuriuos rekomenduoja gamintojas.** Naudojant kitokio tipo akumuliatoriams skirtą kroviklį, iškyla gaisro pavojus.
- ▶ **Su elektriniu įrankiu galima naudoti tik jam skirtą akumuliatorių.** Naudojant kitokius akumuliatorius iškyla susižalojimo ir gaisro pavojus.
- ▶ **Nelaikykite sąvaržėlių, monetų, raktų, vinių, varžtų ar kitokių metalinių daiktų arti ištraukto iš prietaiso akumuliatoriaus kontaktų.** Trumpai sujungus akumuliatoriaus kontaktus galima nusideginti ar sukelti gaisrą.
- ▶ **Netinkamai naudojant akumuliatorių, iš jo gali ištekėti skystis; venkite kontakto su šiuo skysčiu. Jei skysčio pateko ant odos, nuplaukite jį vandeniu. Jei skysčio pateko į akis, nedelsdami kreipkitės į gydytoją.** Akumuliatoriaus skystis gali sudirginti ar nudeginti odą.
- ▶ **Nenaudokite pažeisto arba perdaryto akumuliatoriaus arba įrankio.** Sugadinti arba perdaryti akumuliatoriai gali veikti nenuspėjamai – sukelti gaisrą, sprogimą arba traumų pavojų.
- ▶ **Saugokite akumuliatorių ir įrankį nuo ugnies ir aukštos temperatūros.** Patekęs į ugnį arba aukštesnę nei 130 °C temperatūrą, jis gali sprogti.

- ▶ **Vykdykite visas įkrovimo instrukcijas ir nekraukite akumuliatoriaus arba įrankio temperatūroje, neatitinkančioje instrukcijose nurodyto temperatūros diapazono ribų.** Netinkamai kraunant arba jeigu temperatūra neatitinka nurodyto diapazono ribų, gali sugesti akumuliatorius ir kilti gaisras.

Techninė priežiūra

- ▶ **Elektrinį įrankį turi remontuoti tik kvalifikuoti specialistai ir naudoti tik originalias atsargines dalis.** Taip galima garantuoti, jog elektrinis įrankis išliks saugus naudoti.
- ▶ **Niekada neatlikite pažeisto akumuliatoriaus techninės priežiūros.** Akumuliatorių techninę priežiūrą turi atlikti tik gamintojas arba įgaliotasis techninės priežiūros atstovas.

Saugos nuorodos dirbantiems su šakų genėtuvais

- ▶ **Nenaudokite šakų genėtuvo esant prastam orui, ypač, jei yra žaibavimo pavojus.** Taip sumažinsite pavojų būti nutrenktam žaibo.
- ▶ **Visus tinklo kabelius ir laidus laikykite toliau nuo pjovimo srities.** Gali nesimatyti tinklo kabelių arba laidų ir juos galite netyčia perpjauti peiliu.
- ▶ **Šakų genėtuvą laikykite tik už izoliuotų rankenų, nes peilis gali kliudyti paslėptus elektros laidus.** Peiliams prisilietus prie įtampingojo laido, kuriuo teka elektros srovė, metalinėse šakų genėtuvo dalyse gali atsirasti įtampa ir trenkti elektros smūgis.
- ▶ **Visas kūno dalis laikykite kuo toliau nuo peilių.** Akimirksnio neatidumas naudojant šakų genėtuvą gali būti sunkių sužalojimų priežastis.
- ▶ **Visada tvirtai stovėkite ir su šakų genėtuvu dirbkite tik tada, kai stovite ant žemės.** Dirbdami ant slidaus arba nestabilaus pagrindo, galite netekti pusiausvyros ir nebesuvaldyti mašinos.
- ▶ **Pjaudami įtempio veikiamas šakas, turėkite omenyje, kad jos gali spyruokliuoti.** Atsipalaidavus medienos pluošto įtempiui, įtempta šaka gali kliudyti ir sužeisti dirbantįjį.
- ▶ **Nenaudokite šakų genėtuvo lipdami į medį, stovėdami ant kopėčių arba ant nestabilios atramos.** Tokiu būdu dirbdami su šakų genėtuvu galite prarasti pusiausvyrą, jo nesuvaldyti ir susižeisti.
- ▶ **Jei šalinsite užstrigusią karpomą medžiagą arba atliksite prietaiso techninės priežiūros darbus, užtikrinkite, kad visi įjungimo / išjungimo jungikliai būtų išjungti ir išimtas akumuliatorius arba atjungti jo kontaktai.** Netikėtai įsijungus akumuliatoriniam šakų genėtuvui šalinant užstrigusią kerpamą medžiagą arba atliekant techninės priežiūros darbus, galimi sunkūs sužalojimai.
- ▶ **Šakų genėtuvą neškite tik peiliui sustojus, laikydami jį už rankenos, ir nesuaktyvinkite įjungimo / išjungimo jungiklių.** Atsargiai nešant šakų genėtuvą, sumažėja netyčinio paleidimo rizika ir su tuo susijęs sužalojimo peiliais pavojus.
- ▶ **Šakų genėtuvą visada transportuokite ir sandėliuokite su peilių dėklu.** Rūpestingai elgiantis su šakų genėtuvu, mažesnis pavojus susižeisti peiliais.
- ▶ **Srovės smūgio rizikai sumažinti, niekada nenaudokite didesnio siekio šakų genėtuvo arti elektros laidų**. Palietus elektros laidus arba naudojant arti elektros laidų galimi mirtini sužalojimai ir srovės smūgiai.
- ▶ **Didesnio siekio šakų genėtuvą visada valdykite dviem rankomis.** Didesnio siekio šakų genėtuvą tvirtai laikykite dviem rankomis, kad neprarastumėte kontrolės.
- ▶ **Naudodami didesnio siekio šakų genėtuvą virš galvos, visada būkite su apsauginiu šalmu.** Krentantys pašaliniai daiktai gali sunkiai sužaloti.

Papildomos įspėjamosios nuorodos

- ▶ **Šiame prietaise yra magnetų – nelaikykite magneto arti implantų ir kitų medicinos prietaisų, pavyzdžiui, širdies stimuliatorių ar insulino pompų, magnetinių duomenų laikmenų ir magnetams jautrių prietaisų.** Magnetas sukuria lauką, dėl kurio gali sutrikti medicinos prietaisų veikimas arba negrįžtamai prarasti duomenis.
- ▶ Šis prietaisas nėra skirtas, kad juo dirbtų asmenys (įskaitant vaikus) su fizine, jusline ar dvasine negalia ir (arba) asmenys, kuriems trūksta patirties arba žinių, nebent juos prižiūri ir jų saugumą užtikrina atsakingas asmuo arba iš atsakingo asmens jie gauna nurodymus, kaip dirbti su prietaisu.
  Vaikus būtina prižiūrėti, kad jie su prietaisu nežaistų.
- ▶ Neleiskite su prietaisu dirbti vaikams; nepalikite prietaiso be priežiūros, nenaudojamus prietaisus laikykite saugioje, vaikams neprieinamoje vietoje.
- ▶ **Patikrinkite medžius ir krūmus, ar nėra pašalinių daiktų, pvz., vielinių tvorų ir paslėptų laidų.** Pašalinkite šiuos daiktus.
- ▶ **Laisvą ranką laikykite saugiu atstumu iki darbo zonos. Nelieskite geležčių.** Jos yra labai aštrios, todėl galite įsipjauti.
- ▶ Dirbdami su prietaisu arba atlikdami techninės priežiūros ir remonto darbus bei šalindami purvą / kerpamą medžiagą, visada mūvėkite apsauginėmis pirštinėmis.
- ▶ Prietaisą naudokite tik numatytiems darbams – „Naudojimas pagal paskirtį“.
- ▶ **Nekeiskite jokių prietaiso elementų. Kyla sužeidimų pavojus.**
- ▶ **Naudodami prietaisą neavėkite atvirų batų.**
- ▶ **Naudokite tik originalią Bosch papildomą įrangą.**

Saugos nuorodos ir patarimai, kaip optimaliai elgtis su akumuliatoriumi

- ▶ **Prieš įstatydami akumuliatorių įsitikinkite, kad gaminys yra išjungtas.** Įstatant akumuliatorių į įjungtą gaminį, gali įvykti nelaimingas atsitikimas.
- ▶ **Naudokite tik šiam sodo priežiūros įrankiui skirtus Bosch akumuliatorius**. Naudojant kitokius akumuliatorius iškyla pavojus susižeisti ar sukelti gaisrą.

- ▶ **Neardykite akumuliatoriaus.** Galimas trumpojo sujungimo pavojus.




Saugokite akumuliatorių nuo karščio, pvz., taip pat ir nuo ilgalaikio saulės spindulių poveikio, ugnies, vandens ir drėgmės. Tai gali sukelti sprogimo pavojų.

- ▶ **Kai nenaudojate prietaiso, šalia nenaudojamo akumuliatoriaus nelaikykite sąvaržėlių, monetų, raktų, vinių, varžtų ir kitokių mažų metalinių daiktų, kurie galėtų užtrumpinti kontaktus.** Trumpai sujungus akumuliatoriaus kontaktus galima nusideginti ar sukelti gaisrą.
- ▶ **Pažeidus akumuliatorių ar netinkamai jį naudojant, gali susidaryti garai.** Išvėdinkite patalpą, o jei atsirado negalavimų, kreipkitės į gydytoją. Garai gali dirginti kvėpavimo takus.
- ▶ **Akumuliatorių naudokite tik su gamintojo gaminiais.** Tik taip apsaugosite akumuliatorių nuo pavojingos per didelės apkrovos.
- ▶ **Aštrūs daiktai, pvz., vinys ar atsuktuvai, arba išorinė jėga gali pažeisti akumuliatorių.** Dėl to gali įvykti vidinis trumpasis jungimas ir akumuliatorius gali sudegti, pradėti rūkti, sprogti ar perkaisti.
- ▶ **Nesujunkite akumuliatoriaus kontaktų trumpuoju jungimu.** Gali kilti sprogimo pavojus.
- ▶ Saugokite akumuliatorių nuo drėgmės ir vandens.
- ▶ Sodo priežiūros įrankį laikykite nuo –20 °C ik 50 °C temperatūroje. Pvz., vasarą nepalikite akumuliatoriaus automobilyje.
- ▶ Akumuliatoriaus ventiliacines angas valykite minkštu, švariu ir sausu teptuku.

Simboliai

Kad skaitydami suprastumėte naudojimo instrukciją, turite žinoti žemiau pateiktų simbolių reikšmę. Prašome įsiminti simbolius ir jų reikšmes. Teisingai supratę simbolius, su šiuo gaminiu dirbsite geriau ir saugiau.

Simbolis	Reikšmė
	Kroviklį naudokite tik sausomis sąlygomis patalpose.
	Judėjimo kryptis
	Reakcijos jėgos kryptis
	Įjungimas
	Išjungimas
	Leidžiamas veiksmas
	Draudžiamas veiksmas
CLICK!	Girdimas garsas
	Blokavimas
	Atblokavimas
	Masė
	Papildoma įranga ir atsarginės dalys

Gaminio ir savybių aprašas



Perskaitykite visas šias saugos nuorodas ir reikalavimus. Jei nepaisysite žemiau pateiktų saugos nuorodų ir reikalavimų, gali trenkti elektros smūgis, kilti gaisras ir galite sunkiai susižaloti arba sužaloti kitus asmenis.

Vadovaukitės paveikslėliais, esančiais priekinėje naudojimo instrukcijos dalyje.

Naudojimas pagal paskirtį

Įrankis skirtas šakoms ir augalams, kurių skersmuo iki 45 mm (35 mm kietoji mediena), privačiose valdose karpyti.

Leidžiama naudoti tik vieną ilginamąjį kotą.

Pavaizduotos sudedamosios dalys (žr. pav. A)

(1) Ašmenys
(2) Kablys
(3) Pjovimo galvutė
(4) Tvirtinimo elementas
(5) Papildoma rankena
(6) 360° jungiklis
(7) Akumuliatoriaus įkrovos indikatorius
(8) Ilgintuvas (1 x)
(9) Ašmenų gaubtas
(10) Akumuliatoriaus atblokavimo klavišas
(11) Akumuliatorius[a)]
(12) Kroviklis[a)]

a) **Šio priedo standartiniame tiekiamame komplekte nėra.**

Techniniai duomenys

Šakų genėtuvas		AdvancedPrune 18V-45
Gaminio numeris		**3 600 HC5 ...**
Vardinė įtampa	V	18
Maks. pjovimo našumas	mm	45 (minkštoji mediena)

Šakų genėtuvas		**AdvancedPrune 18V-45**
	mm	35 (kietoji mediena)
Gaminio ilgis be ilginamojo koto	m	1,2
Gaminio ilgis su ilginamuoju kotu	m	1,8
Masė		
– be akumuliatoriaus	kg	2,3
– be akumuliatoriaus ir su ilginamuoju kotu [A)]	kg	2,8
Serijos numeris		Žr. serijos numerį (firminėje lentelėje) ant gaminio
Rekomenduojama aplinkos temperatūra įkraunant	°C	0… +35
Leidžiamoji aplinkos temperatūra sandėliuojant	°C	-20… +50
Leidžiamoji aplinkos temperatūra dirbant [B)]	°C	0… +40
Akumuliatoriaus tipas		PBA 18V…W-. 1,5 Ah, 2,0 Ah, 2,5 Ah, 3,0 Ah, 4,0 Ah, 5,0 Ah, 6,0 Ah

A) **Šio priedo standartiniame tiekiamame komplekte nėra.**

B) ribota galia, esant temperatūrai < 0 °C

Informacija apie triukšmą ir vibraciją

		3 600 HC5 …
Triukšmo emisijos vertės nustatytos pagal **EN 62841-1**		
Pagal A skalę išmatuotas prietaiso triukšmo lygis tipiniu atveju siekia:		
– Garso slėgio lygis	dB(A)	**70**
– Neapibrėžtis K	dB	**3**
– Garso galios lygis	dB(A)	**78**
– Neapibrėžtis K	dB	**3**
Vibracijos bendroji vertė ah (trijų krypčių atstojamasis vektorius) ir neapibrėžtis K nustatytos pagal **EN 62841-1**		
– Vibracijos emisijos vertė a_h	m/s^2	**0,5**
– Neapibrėžtis K	m/s^2	**1,5**

Šioje instrukcijoje pateiktas vibracijos lygis ir triukšmo emisija buvo išmatuoti pagal standartizuotą matavimo metodą, ir juos galima naudoti elektriniams įrankiams palyginti. Jie taip pat skirti vibracijos ir triukšmo emisijai iš anksto įvertinti.

Nurodytas vibracijos lygis ir triukšmo emisijos vertė atspindi pagrindinius elektrinio įrankio naudojimo atvejus. Tačiau jeigu elektrinis įrankis naudojamas kitokiai paskirčiai, su kitokiais darbo įrankiais arba jeigu jis nepakankamai techniškai prižiūrimas, vibracijos lygis ir triukšmo emisijos vertė gali kisti. Tokiu atveju vibracijos ir triukšmo emisija per visą darbo laikotarpį gali žymiai padidėti.

Montavimas

- ▶ **Nuimdami vamzdį / pjovimo galvutę, laikykite už tvirtinimo elemento.**
- ▶ Atlikdami bet kokius montavimo darbus, uždėkite ašmenų gaubtą.
- ▶ Prieš dirbdami atlikite visą pjovimo ciklą, kad patikrintumėte visišką trauklių sujungimą.

Pjovimo galvutės montavimas / išmontavimas (žr. pav. B – C)

Kaip pavaizduota paveikslėlyje **B**, stumkite pjovimo galvutę **(3)** į prietaisą ir išlygiuokite rodykles tarpusavyje.

Tvirtai spauskite pjovimo galvutę **(3)** į prietaisą.

Tvirtinimo elementą **(4)** sukite tvirtai į dešinę, kad užfiksuotumėte pjovimo galvutę **(3)**.

Pjovimo galvutei **(3)** nuimti, atsukite tvirtinimo elementą **(4)** ir tam imkite už raudono sukamojo uždorio **(4)** ir nutraukite pjovimo galvutę **(3)**.

Išmontuojama atvirkštine seka.

Nuoroda: Nuimdami pjovimo galvutę, laikykite ją tvirtai ir traukite tvirtinimo elementą **(4)**.

Ilginamojo koto montavimas / išmontavimas (žr. pav. D – E)

- ▶ **Su prietaisu naudokite tik vieną ilginamąjį kotą.**

Nuimkite pjovimo galvutę.

Stumkite ilginamąjį kotą **(8)** į prietaisą.

Tvirtai spauskite ilginamąjį kotą **(8)** į prietaisą.

Tvirtinimo elementą **(4)** sukite tvirtai į dešinę, kad užfiksuotumėte ilginamąjį kotą **(8)**.

Pjovimo galvutę **(3)** užmaukite ant ilginamąjį koto **(8)**.

Tvirtai spauskite pjovimo galvutę **(3)** į ilginamąjį kotą **(8)**.

Tvirtinimo elementą **(4)** sukite tvirtai į dešinę, kad užfiksuotumėte pjovimo galvutę **(3)** prie ilginamojo koto **(8)**.

Išmontuojama atvirkštine seka.

Nuoroda: Nuimdami teleskopinį kotą, laikykite jį tvirtai ir traukite tvirtinimo elementą **(4)**.

Prietaiso nešimas (žr. pav. F)

Neneškite prietaiso laikydami už 360° nuleistuko **(6)** arba už ilginamojo koto **(8)**. Tvirtai laikykite prietaisą už papildomos rankenos **(5)**.

Parengimas naudoti

- ▶ **Prieš atliekant bet kokius elektrinio įrankio priežiūros darbus (pvz., atliekant techninę priežiūrą, keičiant įrankį ir t. t.), o taip pat transportuojant ir sandėliuojant elektrinį įrankį arba jam sutrikus, būtina iš jo išimti akumuliatorių.** Netyčia įjungus įjungimo-išjungimo jungiklį iškyla susižalojimo pavojus.

Akumuliatoriaus įdėjimas ir išėmimas (žr. pav. G)

Nuoroda: jei naudojami netinkami akumuliatoriai, gali sutrikti funkcijos arba sugesti gaminys.

Įdėkite įkrautą akumuliatorių **(11)**. Įsitikinkite, kad akumuliatorius tinkamai įstatytas.

Norėdami išimti akumuliatorių **(11)** iš prietaiso, paspauskite akumuliatoriaus atblokavimo mygtuką **(10)** ir ištraukite akumuliatorių.

Akumuliatoriaus įkrovos indikatorius (žr. pav. H)

Akumuliatoriaus įkrovos indikatorius **(7)** praneša apie įjungto elektrinio įrankio akumuliatoriaus įkrovą arba perkrovą.

LED	Talpa
5 sekundes nuolatinė šviesa 3 x žalia	>60 %
5 sekundes nuolatinė šviesa 2 x žalia	30–60 %
5 sekundes nuolatinė šviesa 1 x žalia	10–30 %
Lėtai mirksi 1 x žalias	<10 %
3 šviesos diodai mirksi	Perkrova / perkaitimas / triktis

Trikčių nustatymas



Šioje lentelėje pateikiama informacija, kaip šalinti klaidas. Akumuliatoriaus įkrovos indikatorius teikia papildomos informacijos, kurią galima panaudoti identifikuojant klaidą ar problemą.

Darbas

360° jungiklio valdymas (žr. pav. I)

Suaktyvinkite 360° jungiklį **(6)** sukdami laikrodžio rodyklės kryptimi ir paskui atsargiai atgal patraukite 360° jungiklį **(6)**, kad suaktyvintumėte ašmenis ir atliktumėte pjūvį.

Kai atleisite 360° jungiklį **(6)**, atveriami ašmenys **(1)** ir yra paruošti kitam žingsniui.

Darbo nuorodos

- ▶ **Prieš atliekant bet kokius elektrinio įrankio priežiūros darbus (pvz., atliekant techninę priežiūrą, keičiant įrankį ir t. t.), o taip pat transportuojant ir sandėliuojant elektrinį įrankį arba jam sutrikus, būtina iš jo išimti akumuliatorių.** Netyčia įjungus įjungimo-išjungimo jungiklį iškyla susižalojimo pavojus.

Patarimai pjovimui (žr. pav. J – L)

Dirbdami su prietaisu visada patogiai stovėkite. Dirbant be pirštinių arba esant įdėtam akumuliatoriui galimi sunkūs sužalojimai.

Prietaisu visada dirbkite abiem rankomis. Niekada nelieskite ašmenų be pirštinių arba kai įdėtas akumuliatorius.

Prietaisas yra skirtas naudoti naudotojui stovint ant žemės, o ne ant kopėčių ar kitų nestabilių atramų.

Naudodami 360° jungiklį **(6)** galite prietaisą laikyti skirtingose darbinėse padėtyse.

360° jungikliu **(6)** galima visiškai sukti įrankį, pjovimo galvutei pritaikyti atitinkamai užduočiai.

Naudokite kablį **(2)**, jau nukirptoms, susipynusioms šakoms į save traukti.

Jei ašmenys užstringa šakoje, įrankį pasukite šiek tiek pjovimo kryptimi pirmyn ir atgal.

Apipjaudami medžius visada naudokite rekomenduojamas asmenines apsaugos priemones.

Norėdami užtikrinti sveiką ataugimą, niekada nekirpkite per arti kamieno.

Jei nukerpate visą ūgį, kirpkite išsišakojimo vietoje.

Šakas kirpkite po vieną.

Pašalinkite plonus ir liaunus ūglius.

Pašalinkite negyvas, pažeistas ir sergančias šakas.

Požymiai	Galima priežastis	Šalinimas
Šviesos diodai mirksi	Šaka per kieta pjovimui	Pabandykite pjauti plonesnę šakos sritį
	Akumuliatorius arba prietaisas perkaista	Palaukite, kol atvės akumuliatorius ir prietaisas
	Kitos triktys	Kreipkitės į remonto dirbtuves
Pjovimo galvutė neveikia arba neužsidaro	Vidinės pavaros trauklės nevisiškai užfiksuotos	Rankinis ašmenų suspaudimas
	Pjovimo galvutė / ilginamasis kotas netinkamai sumontuotas	Tinkamai sumontuokite pjovimo galvutę / ilginamąjį kotą (žr. „Pjovimo galvutės montavimas / išmontavimas (žr. pav. **B** – **C**)“, Puslapis 252) ir (žr. „Ilginamojo koto montavimas / išmontavimas (žr. pav. **D** – **E**)“, Puslapis 252)
	Nešvarumai ant ašmenų	Pašalinkite nešvarumai nuo ašmenų
Prietaisas sustoja pjovimo metu	Šaka per kieta pjovimui	Pabandykite pjauti plonesnę šakos sritį
	Per mažai įkrautas akumuliatorius	Įkraukite akumuliatorių
	Prietaisas perkaista	Palaukite, kol prietaisas atvės
	Atšipę arba sugadinti ašmenys	Pakeiskite ašmenis / pjovimo galvutę
	Pažeistos vidinės pavaros trauklės	Kreipkitės į remonto dirbtuves
Mažesnis pjovimo našumas	Atšipę arba sugadinti ašmenys	Pakeiskite ašmenis / pjovimo galvutę
	Akumuliatorius sugedęs	Akumuliatorių pakeiskite
	Atsilaisvinęs ašmenų varžtas	Kreipkitės į remonto dirbtuves
	Prietaisas sugedęs	Kreipkitės į remonto dirbtuves
Ilginamojo koto arba pjovimo galvutės sumontuoti negalima	Netinkamas dalių išlygiavimas	Tinkamai sumontuokite pjovimo galvutę / ilginamąjį kotą (žr. „Pjovimo galvutės montavimas / išmontavimas (žr. pav. **B** – **C**)“, Puslapis 252) ir (žr. „Ilginamojo koto montavimas / išmontavimas (žr. pav. **D** – **E**)“, Puslapis 252)
	Ašmenys atsidaro nevisiškai	Vėl įmontuokite ir atlikite pjovimo ciklą
	Jungties triktis	Kreipkitės į remonto dirbtuves
Nepavyksta nuimti ilginamojo koto arba pjovimo galvutės	Vidinės pavaros trauklės neatblokuotos	Atkreipkite dėmesį, kad nuimamas tvirtinimo elementas **(4)** traukiamas į viršų
Pernelyg didelis variklio karštis	Pernelyg intensyvus naudojimas	Palaukite, kol prietaisas atvės
	Užkimštos ventiliacinės angos	Pašalinkite nešvarumus
	Reikia sutepti	Apipurkškite rekomenduojamu tepalu
Per stiprūs garsai / vibracijos	Prietaisas sugedęs	Kreipkitės į remonto dirbtuves
360° jungiklio nepavyksta pasukti arba paspausti / patraukti	360° jungiklis sugedęs	Kreipkitės į remonto dirbtuves
Prietaisas veikia su pertrūkiais	Akumuliatorius netinkamai įstatytas	Išimkite akumuliatorių ir vėl jį įdėkite
	Prietaisas sugedęs	Kreipkitės į remonto dirbtuves
Prietaisas neveikia	Per mažai įkrautas akumuliatorius	Įkraukite akumuliatorių
	Akumuliatorius netinkamai įstatytas	Išimkite akumuliatorių ir vėl jį įdėkite
	Prietaisas / akumuliatorius sugedęs	Kreipkitės į remonto dirbtuves

Priežiūra ir servisas

Techninė priežiūra, valymas ir sandėliavimas

▶ **Prieš pradėdami bet kokius sodo priežiūros įrankio tvarkymo darbus (pvz., techninės priežiūros, įrankio keitimo ar kt.), o taip pat norėdami transportuoti ar padėti sandėliuoti, iš sodo priežiūros įrankio išimkite akumuliatorių.** Netyčia paspaudus jungiklį gali kilti pavojus susižeisti.

▶ **Kad galėtumėte gerai ir saugiai dirbti, gaminį visada laikykite švarų.**

Baigę naudoti ašmenis nuvalykite drėgna šluoste.

Kad užtikrintumėte saugų ir efektyvų naudojimą, pasirūpinkite, kad gaminys ir ventiliacinės angos būtų švarūs.

Prieš ir po naudojimo apipurkškite tepalu. Neįkvėpkite purškiamo tepalo aerozolio. Purkškite gerai vėdinamoje srityje.

Gaminio niekada neapipurkškite vandeniu.

Gaminio niekada nepanardinkite į vandenį.

Gaminį laikykite saugioje, sausoje ir vaikams neprieinamoje vietoje.

Užtikrinkite, kad būtų tinkamai priveržtos visos veržlės, sraigtai ir varžtai, kad gaminys būtų saugus naudoti.

Patikrinkite gaminį ir dėl saugumo pakeiskite susidėvėjusias ir pažeistas dalis.

Įsitikinkite, kad keičiamos dalys yra Bosch pagamintos ar leistos naudoti. Nedarykite prietaiso pakeitimų!

Akumuliatoriaus priežiūra

Kad akumuliatorius būtų optimaliai naudojamas, laikykitės šių reikalavimų ir imkitės nurodytų priemonių:

- Saugokite akumuliatorių nuo drėgmės ir vandens.
- Akumuliatorių laikykite ne sodo priežiūros įrankyje, o išimtą atskirai.
- Tiesiogiai šviečiant saulei, akumuliatoriaus sodo priežiūros įrankyje nepalikite.
- Optimali akumuliatoriaus sandėliavimo temperatūra yra 5 °C.
- Akumuliatoriaus ventiliacines angas valykite minkštu, švariu ir sausu teptuku.

Jei veikimo laikas po įkrovimo pastebimai sutrumpėja, vadinasi akumuliatorius susidėvėjo ir jį reikia pakeisti.

Klientų aptarnavimo skyrius ir naudotojų konsultavimo tarnyba

Klientų aptarnavimo skyriuje gausite atsakymus į klausimus, susijusius su jūsų gaminio remontu, technine priežiūra bei atsarginėmis dalimis. Detalius brėžinius ir informaciją apie atsargines dalis rasite čia: **www.bosch-pt.com**
Iškilus klausimams apie mūsų gaminius ir papildomą įrangą, jums mielai patars Bosch konsultavimo skyriaus specialistai.

Ieškodami informacijos ir užsakydami atsargines dalis būtinai nurodykite 10-ženklį gaminio numerį, esantį firminėje lentelėje.

Lietuva
Bosch įrankių servisas
Informacijos tarnyba: (037) 713350
Įrankių remontas: (037) 713352
Faksas: (037) 713354
El. paštas: service-pt@lv.bosch.com

Kitus servisų adresus rasite čia:
www.bosch-pt.com/serviceaddresses

Transportavimas

Rekomenduojamų ličio jonų akumuliatorių gabenimui taikomos pavojingų krovinių gabenimą reglamentuojančių įstatymų nuostatos. Naudotojui akumuliatorius gabenti keliais leidžiama be jokių apribojimų.

Jei siunčiant pasitelkiami tretieji asmenys (pvz., oro transporto pervežimų, ekspedijavimo įmonė), būtina atsižvelgti į pakuotėms ir ženklinimui taikomus ypatingus reikalavimus. Būtina, kad rengiant siuntą dalyvautų pavojingų krovinių gabenimo specialistas.

Siųskite tik tokius akumuliatorius, kurių nepažeistas korpusas. Apklijuokite kontaktus ir supakuokite akumuliatorių taip, kad jis pakuotėje nejudėtų. Taip pat prašome laikytis ir nacionalinių teisės aktų.

Šalinimas



Gaminiai, akumuliatoriai, papildoma įranga ir pakuotės turi būti ekologiškai utilizuojami.



Gaminių, akumuliatorių / baterijų nemeskite į buitinių atliekų konteinerius!

Tik ES šalims:

Pagal Europos direktyvą 2012/19/ES, naudoti nebetinkami gaminiai ir, pagal Europos direktyvą 2006/66/EB, pažeisti ir išeikvoti akumuliatoriai / baterijos turi būti surenkami atskirai ir perdirbami aplinkai nekenksmingu būdu.

Netinkamai šalinant elektros ir elektroninės įrangos atliekas dėl galimai jose esančių pavojingų medžiagų galimas kenksmingas poveikis aplinkai ir žmonių sveikatai.

Akumuliatoriai ir baterijos:

Ličio jonų:

Prašome laikytis skyriuje (žr. „Transportavimas“, Puslapis 255) pateiktų nuorodų.

عربي

ملاحظات الأمان

شرح صور الرموز


ملاحظة خطر عامة.


اقرأ تعليمات التشغيل هذه.


لا تستخدم الجهاز في حال سقوط المطر.


تحذير: قم بفصل المركم قبل القيام بأعمال الصيانة.


تحذير: يجب بقاء الأشخاص بعيداً عن مكان العمل.


ارتدِ واقياً للعيون والرأس.


ارتدِ أحذية مانعة للانزلاق.


ارتدِ قفازات أمان.


احتفظ باليدين بعيداً عن السكّين.

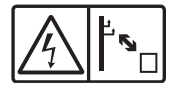
حافظ على مسافة كافية بعيداً عن خطوط الكهرباء.

الإرشادات العامة للأمان بالعدد الكهربائية

تحذير **اطلع على كافة تحذيرات الأمان والتعليمات والصور والمواصفات المرفقة بالعدة الكهربائية.** عدم اتباع التعليمات الواردة أدناه قد يؤدي إلى حدوث صدمة كهربائية، إلى نشوب حريق و/أو الإصابة بجروح خطيرة.

احتفظ بجميع الملاحظات التحذيرية والتعليمات للمستقبل.

يقصد بمصطلح «العدة الكهربائية» المستخدم في الملاحظات التحذيرية، العدد الكهربائية الموصولة بالشبكة الكهربائية (بواسطة كابل الشبكة الكهربائية) وأيضاً العدد الكهربائية المزودة بمركم (دون كابل الشبكة الكهربائية).

الأمان بمكان الشغل

- **حافظ على نظافة مكان شغلك وإضاءته بشكل جيد.** الفوضى في مكان الشغل ونطاقات العمل غير المضاءة قد تؤدي إلى وقوع الحوادث.
- **لا تشتغل بالعدة الكهربائية في نطاق معرض لخطر الانفجار مثل الأماكن التي تتوفر فيه السوائل أو الغازات أو الأغبرة القابلة للاشتعال.** العدد الكهربائية تولد شررا قد يتطاير، فيشعل الأغبرة والأبخرة.
- **حافظ على بقاء الأطفال وغيرهم من الأشخاص بعيدا عندما تستعمل العدة الكهربائية.** تشتيت الانتباه قد يتسبب في فقدان السيطرة على الجهاز.

الأمان الكهربائي

- **يجب أن يتلائم قابس العدة الكهربائية مع المقبس. لا يجوز تغيير القابس بأي حال من الأحوال. لا تستعمل القوابس المهايئة مع العدد الكهربائية المؤرضة (ذات طرف أرضي).** تخفّض القوابس التي لم يتمّ تغييرها والمقابس الملائمة من خطر الصدمات الكهربائية.
- **تجنب ملامسة جسمك للأسطح المؤرضة كالأنابيب والمبردات والمواقد أو الثلاجات.** يزداد خطر الصدمات الكهربائية عندما يكون جسمك مؤرض أو موصل بالأرضي.
- **أبعد العدة الكهربائية عن الأمطار أو الرطوبة.** يزداد خطر الصدمات الكهربائية إن تسرب الماء إلى داخل العدة الكهربائية.
- **لا تسئ استعمال الكابل. لا تستخدم الكابل في حمل العدة الكهربائية أو سحبها أو سحب القابس من المقبس. احرص على إبعاد الكابل عن الحرارة والزيت والحواف الحادة أو الأجزاء المتحركة.** تزيد الكابلات التالفة أو المتشابكة من خطر الصدمات الكهربائية.
- **عند استخدام العدة الكهربائية خارج المنزل اقتصر على استخدام كابلات التمديد الصالحة للاستعمال الخارجي.** يقلل استعمال كابل تمديد مخصص للاستعمال الخارجي من خطر الصدمات الكهربائية.
- **إن لم يكن بالإمكان تجنب تشغيل العدة الكهربائية في الأجواء الرطبة، فاستخدم مفتاح للوقاية من التيار المتخلف.** إن استخدام مفتاح للوقاية من التيار المتخلف يقلل خطر الصدمات الكهربائية.

أمان الأشخاص

- **كن يقظا وانتبه إلى ما تفعله واستخدم العدة الكهربائية بتعقل. لا تستخدم عدة كهربائية عندما تكون متعبا أو عندما تكون تحت تأثير المخدرات أو الكحول أو الأدوية.** عدم الانتباه للحظة واحدة عند استخدام العدة الكهربائية قد يؤدي إلى إصابات خطيرة.
- **قم لارتداء تجهيزات الحماية الشخصية. وارتد دائما نظارات واقية.** يحد ارتداء تجهيزات الحماية الشخصية، كقناع الوقاية من الغبار وأحذية الأمان الواقية من الانزلاق والخوذ أو واقية الأذنين،

حسب ظروف استعمال العدة الكهربائية، من خطر الإصابة بجروح.

- **تجنب التشغيل بشكل غير مقصود. تأكد من كون العدة الكهربائية مطفأة قبل توصيلها بالتيار الكهربائي و/أو بالمركم، وقبل رفعها أو حملها.** إن كنت تضع إصبعك على المفتاح أثناء حمل العدة الكهربائية أو إن وصلت الجهاز بالشبكة الكهربائية بينما لامفتاح على وضع التشغيل، قد يؤدي إلى وقوع الحوادث.
- **انزع أداة الضبط أو مفتاح الربط قبل تشغيل العدة الكهربائية.** قد تؤدي الأداة أو المفتاح المتواجد في جزء دوار من الجهاز إلى الإصابة بجروح.
- **تجنب أوضاع الجسم غير الطبيعية. قف بأمان وحافظ على توازنك دائما.** سيسمح لك ذلك بالتحكم في الجهاز بشكل أفضل في المواقف الغير متوقعة.
- **قم بارتداء ثياب مناسبة. لا ترتد الثياب الفضفاضة أو الحلى. احرص على إبقاء الشعر والملابس بعيدا عن الأجزاء المتحركة.** قد تتشابك الثياب الفضفاضة والحلى والشعر الطويل بالأجزاء المتحركة.
- **إن جاز تركيب تجهيزات شفط وتجميع الغبار، فتأكد من أنها موصولة وبأنه يتمّ استخدامها بشكل سليم.** قد يقلل استخدام تجهيزات لشفط الغبار من المخاطر الناتجة عن الغبار.
- **لا تستخدم العدة الكهربائية بلا مبالاة وتتجاهل قواعد الأمان الخاصة بها نتيجة لتعودك على استخدام العدة الكهربائية وكثرة استخدامها.** فقد يتسبب الاستخدام دون حرص في حدوث إصابة بالغة تحدث في أجزاء من الثانية.

حسن معاملة واستخدام العدد الكهربائية

- **لا تفرط بتحميل الجهاز. استخدم لتنفيذ أشغالك العدة الكهربائية المخصصة لذلك.** إنك تعمل بشكل أفضل وأكثر أماناً بواسطة العدة الكهربائية الملائمة في مجال الأداء المذكور.
- **لا تستخدم العدة الكهربائية إن كان مفتاح تشغيلها تالف.** العدة الكهربائية التي لم يعد من الممكن التحكم بها عن طريق مفتاح التشغيل والإطفاء تعتبر خطيرة ويجب أن يتم إصلاحها.
- **اسحب القابس من المقبس و/أو اخلع المركم، إذا كان قابلا للخلع، قبل ضبط الجهاز وقبل استبدال الملحقات أو قبل تخزين الجهاز.** تمنع هذه الإجراءات وقائية تشغيل العدة الكهربائية بشكل غير مقصود.
- **احتفظ بالعدد الكهربائية التي لا يتمّ استخدامها بعيدا عن متناول الأطفال. لا تسمح باستخدام العدة الكهربائية لمن لا خبرة له بها أو لمن لم يقرأ تلك التعليمات.** العدد الكهربائية خطيرة إن تمّ استخدامها من قبل أشخاص دون خبرة.
- **اعتن بالعدة الكهربائية والملحقات بشكل جيد. تأكد أن أجزاء الجهاز المتحركة مركبة بشكل سليم وغير مستعصية عن الحركة، وتفحص ما إن كانت هناك أجزاء مكسورة أو في حالة تؤثر على سلامة أداء العدة الكهربائية. ينبغي إصلاح هذه الأجزاء التالفة قبل إعادة تشغيل الجهاز.** الكثير من الحوادث مصدرها العدد الكهربائية التي تتم صيانتها بشكل رديء.
- **احرص على إبقاء عدد القطع نظيفة وحادة.** إن عدد القطع ذات حواف القطع الحادة التي تمّ صيانتها بعناية تتكلب بشكل أقل ويمكن توجيهها بشكل أيسر.
- **استخدم العدد الكهربائية والتوابع وريش الشغل إلخ. وفقا لهذه التعليمات. تراعى أثناء ذلك ظروف الشغل والعمل المراد تنفيذه.** استخدام العدد الكهربائية لغير الأشغال المخصصة لأجلها قد يؤدي إلى حدوث الحالات الخطيرة.
- **احرص على إبقاء المقابض وأسطح المسك جافة ونظيفة وخالية من الزيوت والشحوم.** المقابض وأسطح المسك الزلقة لا تتيح التشغيل والتحكم الآمن في العدة في المواقف غير المتوقعة.

حسن معاملة واستخدام العدد المزودة بمركم

- **اشحن المراكم فقط في أجهزة الشحن التي يُنصح باستخدامها من طرف المنتج.** قد يتسبب جهاز الشحن المخصصة لنوع معين من المراكم في خطر الحريق إن تمّ استخدامه مع نوع آخر من المراكم.
- **استخدم العدد الكهربائية فقط مع المراكم المصممة لهذا الغرض.** قد يؤدي استخدام المراكم الأخرى إلى إصابات وإلى خطر نشوب الحرائق.
- **حافظ على إبعاد المركم الذي لا يتمّ استعماله عن مشابك الورق وقطع النقود المعدنية والمفاتيح والمسامير واللوالب أو غيرها من الأغراض المعدنية الصغيرة التي قد تقوم بتوصيل الملامسين ببعضهما البعض.** قد يؤدي تقصير الدارة الكهربائية بين ملامسي المركم إلى الاحتراق أو إلى اندلاع النار.
- **قد يتسرب السائل من المركم في حالة سوء الاستعمال. تجنب ملامسته. اشطفه بالماء في حال ملامسته بشكل غير مقصود. إن وصل السائل إلى العينين، فراجع الطبيب إضافة إلى ذلك.** قد يؤدي سائل المركم المتسرب إلى تهيج البشرة أو إلى الاحتراق.
- **لا تستخدم عدة أو مركم تعرضا لأضرار أو للتعديل.** البطاريات المتعرضة لأضرار أو لتعديلات قد ينتج عنها أشياء لا يمكن التنبؤ بها، قد تسبب نشوب حريق أو حدوث انفجار أو إصابات.
- **لا تعرض المركم أو العدة للهب أو لدرجة حرارة زائدة.** التعرض للهب أو لدرجة حرارة أعلى من 130 °م قد يتسبب في انفجار.
- **اتبع تعليمات الشحن ولا تقم بشحن المركم أو العدة خارج نطاق درجة الحرارة المحدد في التعليمات.** الشحن بشكل غير صحيح أو في درجات حرارة خارج النطاق المحدد قد يعرض المركم لأضرار ويزيد من مخاطر الحريق.

الخدمة

- **احرص على إصلاح عدتك الكهربائية فقط بواسطة العمال المتخصصين وباستعمال**

قطع الغيار الأصلية فقط. يضمن ذلك المحافظة على أمان الجهاز.

- **لا تقم بإجراء أعمال خدمة على المراكم التالفة.** أعمال الخدمة على المراكم يجب أن تقوم بها الجهة الصانعة فقط أو مقدم الخدمة المعتمد.

ملاحظات الأمان بخصوص مقصات الأغصان

- **لا تستخدم مقص الأغصان في ظروف الطقس السيئة وخاصة عندما يكون هناك خطر حدوث صواعق.** يقلل ذلك من خطر الإصابة بصاعقة.
- **احفظ جميع كوابل وخطوط الشبكة بعيداً عن مجال القص.** قد تكون كوابل وخطوط الشبكة مخفية ويمكن قصها بواسطة السكين عن غير قصد.
- **امسك مقص الأغصان فقط من سطوح القبض المعزولة لأن السكين يمكن ان تحتك بالخطوط الكهربائية المخفية.** احتكاك السكين بخط مكهرب يمكن ان يجعل الاجزاء المعدنية لمقص الأغصان موصلة ويمكن ان تؤدي إلى صعقة كهربائية.
- **أبعد جميع أعضاء الجسم عن السكّين.** لحظة صغيرة من عدم الانتباه أثناء العمل بمقص الأغصان يمكن ان تؤدي إلى الإصابات الشديدة.
- **احرص دائما على الوقوف بثبات واستخدم مقص الأغصان فقط عندما تكون واقفاً على الأرض.** قد تؤدي الأرضيات الزلقة أو نطاقات الوقوف غير الثابتة إلى فقدان التوازن أو فقدان التحكم بالماكينة.
- **ينبغي أن تحسب حساب ارتداد الغصن الذي تقصه إن كان في حالة التواء.** عندما يتم تحرير الشد في الألياف الخشبية، فإن الفرع المشدود يمكن أن يصطدم بالمستخدم ويتسبب في إصابته.
- **لا تستخدم مقص الأغصان أثناء التسلق على شجرة أو الوقوف على سلم او على قاعدة غير ثابتة.** قد يؤدي تشغيل مقص الأغصان بهذه الطريقة إلى فقدان التوازن والسيطرة وإلى الإصابات.
- **تأكد من ان يكون مفتاح التشغيل والإطفاء مغلقاً وان يكون المركم مفكوكاً أو مفصولاً عن الجهاز عند إزالة الأجزاء النباتية المقصوصة أو عند صيانة الجهاز.** بدء العمل غير المتوقع لمقص الأغصان المشغل بمركم أثناء إزالة الأجزاء النباتية المقصوصة أو عند القيام بأعمال الصيانة يمكن ان يؤدي إلى الإصابات الشديدة.
- **احمل مقص الأغصان من المقبض والسكين في وضع التوقف التام وتأكد من أنك لا تضغط على أي من مفاتيح التشغيل/الإيقاف.** حمل مقص الأغصان بعناية يقلل من خطر بدء عمل السكين عن غير قصد وبالنتيجة خطر الإصابة بواسطة السكين.
- **قم بوضع غطاء السكين دائماً عند نقل أو تخزين مقص الأغصان.** التعامل مع مقص الأغصان بعناية يقلل من خطر الإصابات بواسطة السكاكين.
- **لتخفيض خطر صعقة كهربائية، لا تستخدم مقص الأغصان البعيد المدى أبداً بالقرب من الخطوط الكهربائية.** يمكن ان يسبب الاحتكاك بالخطوط الكهربائية أو أستخدام الجهاز بالقرب من خطوط كهربائية إلى الإصابات أو الصدمات الكهربائية التي تؤدي إلى الموت.
- **استعمل كلتي يديك دائماً عندما تشغل مقص الأغصان البعيد المدى.** امسك مقص الأغصان البعيد المدى بكلتي يديك من أجل تجنب فقدان السيطرة عليه.
- **ارتدِ خوذة واقية دائماً عندما تشغل مقص الأغصان البعيد المدى فوق رأسك.** يمكن ان تؤدي الأجزاء الغريبة المتساقطة إلى الإصابات الشديدة.

ملاحظات الأمان الإضافية

- **يحتوي هذا الجهاز على المغانط - لا تحمل المغناطيس إلى القرب من المزروعات والأجهزة الطبية مثل أجهزة تنظيم ضربات القلب أو مضخات الأنسولين وحاملات البيانات المغناطيسية والأجهزة الحساسة مغناطيسيًا.** يتشكل من قبل المغناطيس مجال قد يخل بوظيفة الأجهزة الطبية أو قد يؤدي إلى فقدان البيانات بلا عودة.
- لم يخصص هذا الجهاز للاستعمال من قبل الأشخاص (بما فيهم الأطفال) ذوي المقدرات الجسدية أو الحسية أو العقلية المحدودة أو القليلي الخبرة و/أو المعدومي المعرفة، إلا إذا تم مراقبتهم من قبل شخص مسؤول عن أمانهم أو إذا تم تزودهم بالمعلومات عن كيفية استخدام الجهاز من قبل هذا الشخص.
ينبغي مراقبة الأطفال لضمان عدم لعبهم بالجهاز.
- لا تسمح للأطفال أن يستخدموا الجهاز، ولا تترك الجهاز بلا مراقبة واحتفظ بالأجهزة التي لا يتم استخدامها بمكان آمن وخارج منال الأطفال.
- **افحص الأشجار والشجيرات للتأكد من عدم وجود اجزاء غريبة، مثلا الأسوار السلكية وخطوط الكهرباء المخفية.** قم بإزالة هذه الأجزاء.
- **احتفظ بيدك الطليقة على بعد آمن عن مكان العمل. لا تلمس النصال.** إنها حادة جدا وقد تجرح نفسك بواسطتها.
- ارتدِ القفازات الواقية دائماً عندما تعمل بالجهاز أو تريد القيام بأعمال التنظيف/الصيانة وعندما تريد إزالة الاوساخ أو الأجزاء النباتية المقصوصة.
- استخدم الجهاز فقط للأعمال المخصص لها - استخداماً مطابقاً للتعليمات.
- **لا تقم بتعديلات في الأجزاء التابعة للجهاز. يوجد خطر الإصابات.**
- **لا تلبس الأحذية المفتوحة عند استخدام الجهاز.**
- **استخدم التوابع Bosch الأصلية فقط.**

ملاحظات الأمان وملاحظات لمعاملة المركم بشكل مثالي

- **تأكد بأن الجهاز مطفأ قبل تركيب المركم.** إن تركيب المركم بجهاز المديقة قيد التشغيل قد يؤدي إلى حدوث الحوادث.

- **استخدم فقط مراكم بوش المخصصة لجهاز الحديقة هذا.** إن استخدام غيرها من المراكم قد يؤدي إلى الإصابات وإلى مخاطر الحرائق.
- **لا تفتح المركم.** يتشكل خطر تقصير الدائرة الكهربائية.




احم المركم من الحرارة، بما فيه أيضا التعرض لأشعة الشمس باستمرار مثلا ومن النار، والماء والرطوبة. قد يتشكل خطر الانفجار.

- **عند عدم استخدام الجهاز، حافظ على إبعاد المركم الذي لا يتمّ استعماله عن مشابك الورق وقطع النقود المعدنية والمفاتيح والمسامير واللوالب أو غيرها من الأغراض المعدنية الصغيرة التي قد تتسبب في توصيل نقاط التلامس ببعضهما البعض.** قد يؤدي تقصير الدائرة الكهربائية بين ملامسي المركم إلى حدوث حروق أو إلى اندلاع الحريق.
- **قد تتسرب الأبخرة عند تلف المركم واستخدامه بطريقة غير سليمة.** أمن امداد المكان بالهواء النقي وراجع الطبيب في حال الإصابة. إن الأبخرة قد تهيّج المجاري التنفسية.
- **اقتصر على استخدام المركم في منتجات الجهة الصانعة.** يتم حماية المركم من فرط التحميل الخطير بهذه الطريقة فقط دون غيرها.
- **يمكن أن يتعرض المركم لأضرار من خلال الأشياء المدببة مثل المسامير والمفكات أو من خلال تأثير القوى الخارجية.** وقد يؤدي هذا إلى تقصير الدائرة الكهربائية الداخلية واحتراق المركم أوخروج الأدخنة منه أو انفجاره وتعرضه لسخونة مفرطة.
- **لا تقوم بتقصير الدارة الكهربائية بالمركم.** يتشكل خطر الانفجار.
- احم المركم من الرطوبة والماء.
- خزن جهاز الحديقة والمركم فقط في الحرارة بين -20 درجة مئوية و50 درجة مئوية. مثلاً لا تترك المركم في السيارة في الصيف.
- نظف شقوق التهوية بالمركم من فترة لأخرى بواسطة فرشاة طرية ونظيفة وجافة.

الرموز

قد تكون الرموز التالية ذات أهمية من أجل قراءة وفهم تعليمات التشغيل. يرجى حفظ الرموز ومعناها. يساعدك تفسير الرموز بشكل صحيح على استعمال الجهاز بطريقة افضل وأكثر أماناً.

الرمز	المعنى
	استخدم جهاز الشحن داخل الغرف فقط في ظروف جافة.
	اتجاه الحركة
	جهة رد الفعل

الرمز	المعنى
	التشغيل
	الإطفاء
	تصرف مسموع
	عمل ممنوع
CLICK!	الصوت المسموع
	الإقفال
	فك الإقفال
	الوزن
	التوابع/قطع الغيار

وصف المنتج والأداء



اقرأ جميع ملاحظات الأمان و التعليمات. إن التقصيرعند تطبيق ملاحظات الأمان و التعليمات قد يؤدي إلى الصدمات الكهربائية واندلاع الحرائق و/أو الإصابة بجروح خطيرة.

انتبه للصور في الجزء الأمامي لتعليمات التشغيل.

الاستعمال المخصص

الجهاز مخصص لقص الأغصان والنباتات بقطر لا يزيد عن 45 ملم (35 ملم خشب صلد) في المناطق الخاصة (غير التجارية).

يجوز استخدام قضيب تمديد واحد فقط.

الأجزاء المصورة (راجع الصورة A)

(1) نصل
(2) خطاف
(3) رأس القص
(4) جزء تثبيت
(5) مقبض إضافي
(6) زناد 360 درجة
(7) مؤشر مستوى شحن المركم
(8) قضيب تمديد (عدد 1)
(9) غطاء النصل
(10) زر فك إقفال المركم
(11) مركم[a]
(12) جهاز الشحن[a]

a) **إن هذه التوابع ليست محتواة ضمن إطار التوريد الاعتيادي.**

البيانات الفنية

مقص الأغصان		AdvancedPrune 18V-45
رقم الصنف		3 600 HC5 ...
الجهد الاسمي	فولط	18
قدرة القص القصوى	ملم	45 (الخشب الطري)
	ملم	35 (الخشب صلد)
طول الجهاز دون قضيب تمديد	متر	1.2
طول الجهاز مع قضيب التمديد	متر	1.8
الوزن		
– دون مركم	كغ	2.3
– دون مركم ومع قضيب التمديد[A]	كغ	2.8
رقم التسلسل		راجع رقم التسلسل (لافتة الطراز) على الجهاز
درجة الحرارة المحيطة الموصى بها عند الشحن	درجة مئوية	0... +35
درجة حرارة المحيط المسموح بها أثناء التخزين	درجة مئوية	-20... +50
درجة الحرارة المحيط المسموح بها أثناء التشغيل[B]	درجة مئوية	0... +40
طراز المركم		PBA 18V...W-. 1,5 أمبير:ساعة, 2,0 أمبير/ساعة, 2,5 أمبير/ساعة, 3,0 أمبير/ساعة, 4,0 أمبير/ساعة, 5,0 أمبير/ساعة, 6,0 أمبير/ساعة

A) **إن هذه التوابع ليست محتواة ضمن إطار التوريد الاعتيادي.**

B) قدرة محدودة في درجات الحرارة < 0 °م

التركيب

◄ امسك بجزء التثبيت عند سحب الأنبوب/رأس القص.

◄ ركب غطاء النصل عند القيام بجميع أعمال التركيب.

◄ قبل البدء بالعمل، قم بعملية قص كاملة من أجل فحص الربط الصحيح الكامل للقضبان.

تركيب/فك رأس القص (راجع الصور B – C)

مثل ما هو موصوف في الصورة **B** ادفع رأس القص **(3)** إلى داخل الجهاز وقم بمطابقة الأسهم.

اضغط رأس القص **(3)** إلى داخل الجهاز حتى يكون في وضع ثابت.

قم بتدوير جزء التثبيت **(4)** إلى اليمين حتى يكون في وضع ثابت من أجل تثبيت رأس القص **(3)**.

لإزالة رأس القص **(3)** فك جزء التثبيت **(4)** عن طريق لولبته، لذلك امسك بالقفل الدوار الأحمر **(4)** واسحب رأس القص **(3)** من أجل فكه.

يتم الفك بعكس التسلسل.

ملاحظة: عندما تنزع رأس القص، امسك به ليكون في وضع ثابت واسحب جزء التثبيت **(4)**.

تركيب/فك قضيب التمديد (راجع الصور D – E)

◄ استخدم دائماً قضيب تمديد واحد فقط مع الجهاز.

قم بإزالة رأس القص.

ادفع قضيب التمديد **(8)** إلى داخل الجهاز.

اضغط قضيب التمديد **(8)** إلى داخل الجهاز ليكون في وضع ثابت.

قم بتدوير جزء التثبيت **(4)** إلى اليمين من أجل تثبيت قضيب التمديد **(8)**.

اسحب رأس القص **(3)** على قضيب التمديد **(8)**.

اضغط رأس القص **(3)** إلى داخل قضيب التمديد **(8)** حتى يكون في وضع ثابت.

قم بتدوير جزء التثبيت **(4)** إلى اليمين من أجل تثبيت رأس القص **(3)** بقضيب التمديد **(8)**.

يتم الفك بعكس التسلسل.

ملاحظة: عندما تنزع القضيب التلسكوبي، امسك به واسحب جزء التثبيت **(4)**.

حمل الجهاز (راجع الصورة F)

لا تحمل الجهاز بالزناد 360 درجة **(6)** أو بقضيب التمديد **(8)**. امسك الجهاز بالمقبض الإضافي **(5)**.

التشغيل

◄ قم بإزالة المركم من الجهاز الكهربائي قبل القيام بأي الأعمال عليه (مثلاً الصيانة،

استبدال عُدة إلخ...) وكذلك عند نقله وتخزينه أو في حالة حدوث خلل بالجهاز الكهربائي. قد يتشكل خطر الإصابة بجروح عند إدارة مفتاح التشغيل والإطفاء بشكل غير مقصود.

تركيب وفك المركم (راجع الصورة G)

ملاحظة: يمكن ان يؤدي استخدام المراكم الغير مناسبة إلى عمل الجهاز بشكل غير صحيح أو إلى تلف الجهاز.

ركب المركم المشحون **(11)**. احرص على دخول واستقرار المركم بصورة تامة.

لفك المركم **(11)** عن الجهاز، اضغط زر الفك **(10)** واسحب المركم من مكانه.

مؤشر مستوى شحن المركم (راجع الصورة H)

عندما تكون العدة الكهربائية مشغلة يشير مبين حالة شحن المركم **(7)** إلى القدرة المتبقية في المركم أو إلى التحميل الزائد.

لمبة LED	السعة
ضوء مستمر لمدة 5 ثوانٍ، 3 مرات باللون الأخضر	> 60 %
ضوء مستمر لمدة 5 ثوانٍ، مرتين باللون الأخضر	30 – 60 %
ضوء مستمر لمدة 5 ثوانٍ، مرة واحدة باللون الأخضر	10 – 30 %
ضوء وامض بطيء، مرة واحدة باللون الأخضر	< 10 %
تومض 3 دايودات LED	حمل زائد / حرارة زائدة / خلل

التشغيل

تشغيل الزناد 360 درجة (راجع الصورة I)

قم بتفعيل الزناد 360 درجة **(6)** عن طريق تدويره باتجاه عقارب الساعة، ثم اسحب الزناد 360 درجة **(6)** إلى الخلف بحذر من أجل تشغيل النصال والقيام بالقص.

عندما تترك الزناد 360 درجة **(6)**, يتم فتح النصال **(1)** وتكون جاهزة لعملية القص التالية.

ملاحظات عمل

◄ **قم بإزالة المركم من الجهاز الكهربائي قبل القيام بأي الأعمال عليه (مثلاً الصيانة، استبدال عُدة إلخ...) وكذلك عند نقله وتخزينه أو في حالة حدوث خلل بالجهاز الكهربائي.** قد يتشكل خطر الإصابة بجروح عند إدارة مفتاح التشغيل والإطفاء بشكل غير مقصود.

نصائح بخصوص القص (راجع الصور L – J)

لا تستخدم الجهاو بوضعيات جسدية غير ملائمة. العمل دون قفازات أو عندما يكون المركم مركباً قد يؤدي ذلك إلى الإصابات الشديدة .

قم بالأعمال دائماً وكلتا يديك على الجهاز. لا تلمس النصال أبداً دون قفازات أو عندما يكون المركم مركباً.

الجهاز مخصص للعمل من قبل المستخدم الواقف على الأرض وليس على السلالم أو الدعامات غير الثابتة الأخرى.

بفضل الزناد بزاوية 360 درجة الدوران **(6)** تتمكن من الإمساك بالجهاز في أوضاع عمل مختلفة.

يُتيح الزناد بزاوية 360 درجة **(6)** الدوران الكامل للعُدة لتكييف رأس القطع مع المهمة التي تقوم بها.

استخدم الخطاف **(2)** من أجل سحب الأغصان المقصوصة المتشابكة نحوك.

إذا انحشر النصل في أحد الأغصان، قم بتحريك العُدة قليلاً ذهاباً وإياباً باتجاه القطع.

ارتدِ دائماً معدات الوقاية المنصوح بها أثناء أعمال تقليم الأشجار.

لضمان نمو لاحق وسليم للنبات، لا تقم بالقص قريباً جداً كثيراً من الجذع.

إذا أردت أن تزيل نبتة متفرعة جديدة بكاملها، فقصها من مكان تفرعها.

قم بقص الأغصان كل واحد على حدة.

أزل النباتات الضامرة أو الهزيلة.

زل أساسا الأغصان الميتة أو التالفة أو المصابة.

البحث عن الأخطاء



تتضمن القائمة التالية معلومات عامة بصدد معالجة الأخطاء. كما يوفر مؤشر حالة شحن المركم معلومات إضافية يمكن استخدامها للتعرف على الأخطاء أو المشاكل.

الأخطاء	السبب المحتمل	العلاج
تومض الدايودات LED	الغصن قاسٍ جداً ولذلك لا يسمح بالقص	حاول أن تقص الغصن من منطقة أرق قليلاً
	المركم أو الجهازساخن جداً	اترك المركم والجهاز ليبردان
	خلال أخرى	راجع خدمة الزبائن

الأخطاء	السبب المحتمل	العلاج
رأس القص لا يعمل أو لا يغلق	لم تدخل قضبان التحريك الداخلية في مكانها بشكل كامل	اغلق النصال عن طريق ضغطها يدوياً
	تم تركيب رأس القص/قضيب التمديد بشكل خاطئ	ركب رأس القص/قضيب التمديد بالشكل الصحيح (انظر „تركيب/فك رأس القص (راجع الصور **C** – **B**)“, الصفحة 260) و(انظر „تركيب/فك قضيب التمديد (راجع الصور **E** – **D**)“, الصفحة 260)
	أوساخ على النصل	قم بإزالة الأوساخ من النصل
الجهاز يتوقف أثناء القص	الغصن قاسٍ جداً ولذلك لا يسمح بالقص	حاول أن تقص الغصن من منطقة أرق قليلاً
	المركم غير مشحون بشكل كاف	اشحن المركم
	الجهاز ساخن جداً	اترك الجهاز ليبرد
	النصال كليلة أو تالفة	استبدل النصال/رأس القص
	قضبان التحريك الداخلية تالفة	راجع خدمة الزبائن
قدرة قص منخفضة	النصال كليلة أو تالفة	استبدل النصال/رأس القص
	المركم تالف	استبدل المركم
	لولب النصل منحل	راجع خدمة الزبائن
	الجهاز تالف	راجع خدمة الزبائن
لا يمكن تركيب قضيب التمديد أو رأس القص	اتجاه خاطئ للأجزاء	ركب رأس القص/قضيب التمديد بالشكل الصحيح (انظر „تركيب/فك رأس القص (راجع الصور **C** – **B**)“, الصفحة 260) و(انظر „تركيب/فك قضيب التمديد (راجع الصور **E** – **D**)“, الصفحة 260)
	النصال لا تفتح بشكل كامل	أعد تركيبها وقم بعملية قص
	خلل للاتصال	راجع خدمة الزبائن
لا يمكن نزع قضيب التمديد أو رأس القص	لم يتم فك إقفال قضبان التحريك الداخلية	راع ان يتم سحب جزء التثبيت **(4)** إلى الأعلى أثناء عملية السحب
حرارة زائدة من المحرك	استخدام زائد	اترك الجهاز ليبرد
	فتحات التهوية مسدودة	قم بإزالة الأوساخ
	يلزم التشحيم	قم بتطبيق زذاذ مادة التشحيم المنصوح به
فرط الضجيج/الاهتزازات	الجهاز تالف	راجع خدمة الزبائن
لا يمكن تدوير أو ضغط/ سحب الزناد 360 درجة	الزناد 360 درجة تالف	راجع خدمة الزبائن
الجهاز يعمل بشكل متقطع	لم يتم تركيب المركم بالشكل الصحيح	فك المركم وأعد تركيبه
	الجهاز تالف	راجع خدمة الزبائن
الجهاز لا يعمل	المركم غير مشحون بشكل كاف	اشحن المركم
	لم يتم تركيب المركم بالشكل الصحيح	فك المركم وأعد تركيبه
	الجهاز/المركم تالف	راجع خدمة الزبائن

الصيانة والخدمة

الصيانة، التنظيف والتخزين

◀ **فك المركم عن جهاز الحديقة قبل مزاولة أي نوع من الأعمال بالجهاز (مثلا: الصيانة، استبدال العدد وإلخ.).** هناك خطر الإصابات عند تشغيل الزناد عن غير قصد.

◀ **حافظ على نظافة الجهاز، لكي تتمكن من العمل بشكل جيد وأمن.**

استخدم قطعة قماش رطبة لتنظيف النصل بعد الأستعمال.

لضمان التشغيل الأمين والفعال، حافظ على نظافة الجهاز وفتحات التهوية.

قم بتطبيق رذاذ مادة تشحيم قبل وبعد الاستعمال. لا تستنشق غبار رذاذ مادة التشحيم. قم بتطبيق الزذاذ في مكان ذي تهوية جيدة.

لا تبخ الجهاز أبدا بواسطة الماء.

لا تغطس الجهاز أبدا في الماء.

خزّن الجهاز في مكان آمن وجاف وبعيدا من منال الأطفال.
تأكد من ثبات جميع الصواميل والمسامير واللوالب لضمان سلامة وأمان العمل بالجهاز.
افحص الجهاز واستبدل القطع المستهلكة أو التالفة على سبيل الاحتياط.
احرص على كون الأجزاء المستبدلة صنع بوش. لا تقم بتعديلات على الجهاز.

العناية بالمركم

يرجى مراعاة الملاحظات والإجراءات التالية من أجل ضمان استخدام المركم بشكل مثالي:
- احم المركم من الرطوبة والماء.
- قم بتخزين المركم لوحده وليس داخل جهاز الحديقة.
- لا تترك المركم في جهاز الحديقة إن كان سيتعرض لأشعة الشمس المباشرة.
- تبلغ درجة الحرارة المثالية لخزن المركم 5 درجة مئوية.
- نظف شقوق التهوية بالمركم من فترة لأخرى بواسطة فرشاة طرية ونظيفة وجافة.

تدل فترة صلاحية قصيرة بعد الشحن إلى أن المركم قد استهلك وأنه يتوجب استبداله.

خدمة الزبائن ومشورة الاستخدام

يجيب مركز خدمة الزبائن على أسئلتكم بصدد تصليح وصيانة المنتج وأيضا بما يخص قطع الغيار. ستجد الرسوم الممددة والمعلومات عن قطع الغيار بموقع: **www.bosch-pt.com**
يسر فريق استشارات الاستخدام لدى شركة بوش أن يقدم لك العون إذا كان لديك أية استفسارات بخصوص منتجاتنا وملحقاتها التكميلية.
يلزم ذكر رقم الصنف ذو الخانات العشر وفقا للوحة صنع المنتج عند إرسال أية استفسارات أو طلبيات قطع غيار.

المغرب
Robert Bosch Morocco SARL
53، شارع الملازم محمد محرود
20300 الدار البيضاء
الهاتف: 27 43 31 29 5 212+
البريد الإلكتروني: sav.outillage@ma.bosch.com

تجد عناوين أخرى للخدمات تحت:
www.bosch-pt.com/serviceaddresses

النقل

تخضع مراكم إيونات الليثيوم المنصوح بها لأحكام قانون المواد الخطرة. يمكن للمستخدم أن ينقلها على الشوارع العامة دون أي شروط إضافية.
عند النقل بواسطة أطراف ثالثة (مثلاً: الشحن الجوي أو شركة شحن)، يتوجب التقيد بشروط خاصة بصدد التغليف والتعليم. ينبغي استشارة خبير بنقل المواد الخطيرة عند تحضير الطرد في هذه الحالة.
استخدم المراكم فقط إن كان هيكلها سليم. الصق الملامسات المكشوفة وغلّف المركم بحيث لا يتحرك في الطرد. يرجى مراعاة الأحكام الوطنية الإضافية إن وجدت.

التخلص من العدة الكهربائية


يجب التخلص من الأجهزة والمراكم والتوابع والتغليف بطريقة منصفة بالبيئة عن طريق التدوير.


لا ترم الأجهزة والمراكم/البطاريات ضمن النفايات المنزلية!

لدول الاتحاد الأوروبي فقط:
حسب التوجيه الأوروبي EU/2012/19، يجب أن يتم جمع الأجهزة غير الصالحة للاستعمال، وحسب التوجيه الأوروبي EC/2006/66 يجب أن يتم جمع المراكم/البطاريات التالفة أو المستهلكة كل على حدة ليتم التخلص منها بطريقة محافظة على البيئة عن طريق إعادة استغلالها.
عند التخلص غير السليم من الأجهزة الكهربائية والإلكترونية القديمة يمكن ان تؤثر على البيئة وعلى صحة الإنسان بسبب احتمال وجود المواد الخطرة.

المراكم/البطاريات:
أيونات الليثيوم:
يرجى مراعاة الإرشادات الواردة في جزء تعليمات النقل (انظر „النقل“, الصفحة 263).

فارسی

دستورات ایمنی

توضیح علائم


هشدارهای عمومی.


دفترچه ی راهنما را تا انتها بخوانید.


زیر باران استفاده نکنید.


هشدار: باتری را پیش از انجام سرویس بیرون آورید.


هشدار: اجسام را از اطراف دستگاه دور کنید.


از عینک و کلاه ایمنی استفاده کنید.


کفشهای ضد لغزش بپوشید.


از دستکش ایمنی استفاده کنید.


دستهای خود را از تیغه دور نگهدارید.

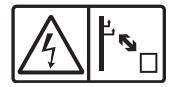
به اندازه کافی نسبت به کابلهای برق فاصله بگیرید.

نکات ایمنی عمومی برای ابزارهای برقی

هشدار **کلیه هشدارها، دستورالعملها، تصاویر و مشخصات ارائه شده به همراه ابزار برقی را مطالعه کنید.** اشتباهات ناشی از عدم رعایت این دستورات ایمنی ممکن است باعث برق گرفتگی، سوختگی و یا سایر جراحت های شدید شود.

کلیه هشدارهای ایمنی و راهنماییها را برای آینده خوب نگهداری کنید.

عبارت «ابزار برقی» در هشدارها به ابزارهایی که به پریز برق متصل میشوند (با سیم برق) و یا ابزارهای برقی باتری دار (بدون سیم برق) اشاره دارد.

ایمنی محل کار

- **محیط کار را تمیز و روشن نگه دارید.** محیطهای در هم ریخته یا تاریک احتمال بروز حادثه را افزایش میدهند.
- **ابزار برقی را در محیطهایی که خطر انفجار وجود دارد و حاوی مایعات، گازها و بخارهای محترقه هستند، به کار نگیرید.** ابزارهای برقی جرقههایی ایجاد میکنند که میتوانند باعث آتش گرفتن گرد و غبارهای موجود در هوا شوند.
- **هنگام کار با ابزار برقی، کودکان و سایر افراد را از دستگاه دور نگه دارید.** در صورتیکه حواس شما پرت شود، ممکن است کنترل دستگاه از دست شما خارج شود.

ایمنی الکتریکی

- **دوشاخه ابزار برقی باید با پریز برق تناسب داشته باشد. هیچگونه تغییری در دوشاخه ایجاد نکنید. مبدل دوشاخه نباید همراه با ابزار برقی دارای اتصال زمین استفاده شود.** دوشاخههای اصل و تغییر داده نشده و پریزهای مناسب، خطر برق گرفتگی را کاهش میدهند.
- **از تماس بدنی با قطعات متصل به سیم اتصال زمین مانند لوله، شوفاژ، اجاق برقی و یخچال خودداری کنید.** در صورت تماس بدنی با سطوح و قطعات دارای اتصال به زمین و همچنین تماس شما با زمین، خطر برق گرفتگی افزایش می یابد.
- **ابزارهای برقی را در معرض باران و رطوبت قرار ندهید.** نفوذ آب به ابزار برقی، خطر شوک الکتریکی را افزایش میدهد.
- **از سیم دستگاه برای مقاصد دیگر استفاده نکنید. هرگز برای حمل ابزار برقی، کشیدن آن یا خارج کردن دوشاخه از سیم دستگاه استفاده نکنید. کابل دستگاه را از حرارت، روغن، لبههای تیز یا قطعات متحرک دور نگه دارید.** کابلهای آسیب دیده و یا گره خورده خطر شوک الکتریکی را افزایش میدهند.
- **هنگام استفاده از ابزار برقی در محیطهای باز، تنها از کابل رابطی استفاده کنید که برای محیط باز نیز مناسب باشد.** کابل های رابط مناسب برای محیط باز، خطر برق گرفتگی را کم می کنند.
- **در صورت لزوم کار با ابزار برقی در محیط و اماکن مرطوب، باید از یک کلید حفاظتی جریان خطا و نشتی زمین (کلید قطع کننده اتصال با زمین) استفاده کنید.** استفاده از کلید حفاظتی جریان خطا و نشتی زمین خطر برق گرفتگی را کاهش می دهد.

رعایت ایمنی اشخاص

- **حواس خود را خوب جمع کنید، به کار خود دقت کنید و با فکر و هوشیاری کامل با ابزار برقی کار کنید. در صورت خستگی و یا در صورتی که مواد مخدر، الکل و دارو استفاده کردهاید، با ابزار برقی کار نکنید.** یک لحظه بی توجهی هنگام کار با ابزار برقی، میتواند جراحت های شدیدی به همراه داشته باشد.
- **از تجهیزات ایمنی شخصی استفاده کنید. همواره از عینک ایمنی استفاده نمایید.**

استفاده از تجهیزات ایمنی مانند ماسک ضد گرد و غبار، کفشهای ایمنی ضد لغزش، کلاه ایمنی و گوشی محافظ متناسب با نوع کار با ابزار برقی، خطر مجروح شدن را کاهش میدهد.

- **مواظب باشید که ابزار برقی بطور ناخواسته بکار نیفتد. قبل از وارد کردن دوشاخه دستگاه در پریز برق، اتصال آن به باتری، برداشتن آن و یا حمل دستگاه، باید دقت کنید که ابزار برقی خاموش باشد.** در صورتی که هنگام حمل دستگاه انگشت شما روی دکمه قطع و وصل باشد و یا دستگاه را در حالت روشن به برق بزنید، ممکن است سوانح کاری پیش آید.
- **قبل از روشن کردن ابزار برقی، همه ابزارهای تنظیم کننده و آچارها را از روی دستگاه بردارید.** ابزار و آچارهائی که روی بخش های چرخنده دستگاه قرار دارند، میتوانند باعث ایجاد جراحت شوند.
- **وضعیت بدن شما باید در حالت عادی قرار داشته باشد. برای کار جای مطمئنی برای خود انتخاب کرده و تعادل خود را همواره حفظ کنید.** به این ترتیب میتوانید ابزار برقی را در وضعیتهای غیر منتظره بهتر تحت کنترل داشته باشید.
- **لباس مناسب بپوشید. از پوشیدن لباسهای گشاد و حمل زینت آلات خودداری کنید. موها و لباس خود را از بخشهای در حال چرخش دستگاه دور نگه دارید.** لباسهای گشاد، موی بلند و زینت آلات ممکن است در قسمتهای در حال چرخش دستگاه گیر کنند.
- **در صورتی که تجهیزاتی برای اتصال وسائل مکش گرد و غبار و یا وسیله جمع کننده گرد و غبار ارائه شده است، باید مطمئن شوید که این وسائل درست نصب و استفاده می شوند.** استفاده از وسائل مکش گرد و غبار مصونیت شما را در برابر گرد و غبار زیادتر میکند.
- **آشنایی با ابزار به دلیل کار کردن زیاد با آن نباید باعث سهل انگاری شما و نادیده گرفتن اصول ایمنی شود.** بی دقتی ممکن است باعث بروز جراحاتی در عرض کسری از ثانیه شود.

استفاده صحیح از ابزار برقی و مراقبت از آن

- **از وارد کردن فشار زیاد روی دستگاه خودداری کنید. برای هر کاری، از ابزار برقی مناسب با آن استفاده کنید.** بکار گرفتن ابزار برقی مناسب باعث میشود که بتوانید از توان دستگاه بهتر و با اطمینان بیشتر استفاده کنید.
- **در صورت ایراد در کلید قطع و وصل ابزار برقی، از دستگاه استفاده نکنید.** ابزار برقی که نمی توان آنها را قطع و وصل کرد، خطرناک بوده و باید تعمیر شوند.
- **قبل از تنظیم ابزار برقی، تعویض متعلقات و یا کنار گذاشتن آن، دوشاخه را از برق بکشید و یا باتری آنرا خارج کنید.** رعایت این اقدامات پیشگیری ایمنی از راه افتادن ناخواسته ابزار برقی جلوگیری می کند.
- **ابزار برقی را در صورت عدم استفاده، از دسترس کودکان دور نگه دارید و اجازه ندهید که افراد ناوارد و یا اشخاصی که این دفترچه راهنما را نخواندهاند، با این دستگاه کار کنند.** قرار گرفتن ابزار برقی در دست افراد ناوارد و بی تجربه خطرناک است.
- **از ابزار برقی و متعلقات خوب مراقبت کنید. مواظب باشید که قسمت های متحرک دستگاه خوب کار کرده و گیر نکند. همچنین دقت کنید که قطعات ابزار برقی شکسته و یا آسیب دیده نباشند. قطعات آسیب دیده را قبل از شروع به کار تعمیر کنید.** علت بسیاری از سوانح کاری، عدم مراقبت کامل از ابزارهای برقی می باشد.
- **ابزار برش را تیز و تمیز نگه دارید.** ابزار برشی که خوب مراقبت شده و از لبه های تیز برخوردار است، کمتر در قطعه کار گیر کرده و بهتر قابل هدایت است.
- **ابزار برقی، متعلقات، متههای دستگاه و غیره را مطابق دستورات این جزوه راهنما به کار گیرید و به شرایط کاری و نوع کار نیز توجه داشته باشید.** استفاده از ابزار برقی برای عملیاتی به جز مقاصد در نظر گرفته شده، میتواند به بروز شرایط خطرناک منجر شود.
- **دستهها و سطوح عایق را همواره خشک، تمیز و عاری از روغن و گریس نگه دارید.** دسته های لغزنده مانع ایمنی و کنترل در کار در شرایط غیر منتظره هستند.

مراقبت و طرز استفاده از ابزارهای شارژی

- **باتریها را منحصراً توسط شارژرهایی که توسط سازنده توصیه شدهاند، شارژ کنید.** در صورتی که برای شارژ باتری، آنرا در شارژری قرار دهید که برای آن باتری ساخته نشده است، خطر آتش سوزی وجود دارد.
- **در ابزارهای برقی فقط از باتریهایی استفاده کنید که برای آن نوع ابزار برقی در نظر گرفته شدهاند.** استفاده از باتریهای متفرقه میتواند منجر به بروز جراحت و حریق گردد.
- **در صورت عدم استفاده از باتری باید آنرا از گیره های فلزی، سکه، کلید، میخ، پیچ و دیگر وسائل کوچک فلزی دور نگه دارید، زیرا این وسائل ممکن است باعث ایجاد اتصالی شوند.** ایجاد اتصالی بین دو قطب باتری (ترمینالهای باتری) میتواند باعث سوختگی و ایجاد حریق شود.
- **استفاده بی رویه از باتری میتواند باعث خروج مایعات از آن شود؛ از هر گونه تماس با این مایعات خودداری کنید. در صورت تماس اتفاقی با آن، دست خود و یا محل تماس را با آب بشوئید. در صورت آلوده شدن چشم با این مایع، باید به پزشک مراجعه کنید.** مایع خارج شده از باتری میتواند باعث التهاب پوست و سوختگی شود.
- **هرگز از باتری یا ابزار آسیب دیده یا دست کاری شده استفاده نکنید.** باتریهای آسیب دیده ممکن است کارکرد غیر منتظرهای داشته باشند و منجر به آتش سوزی، انفجار یا جراحت شوند.
- **باتری یا ابزار را در معرض آتش یا دمای زیاد قرار ندهید.** قرار گرفتن در معرض آتش یا دمای

بالاتر از 130 درجه سانتیگراد میتواند باعث انفجار شود.

- **همه راهنماییهای مربوط به شارژ را رعایت کنید و باتری یا ابزار را خارج از محدوده دمای تعریف شده در دستورات شارژ نکنید.** شارژ کردن نادرست یا در دمای خارج از محدوده تعریف شده ممکن است به باتری صدمه بزند و خطر آتش سوزی را افزایش دهد.

سرویس

- **برای تعمیر ابزار برقی فقط به متخصصین حرفهای رجوع کنید و از قطعات یدکی اصل استفاده نمایید.** این باعث خواهد شد که ایمنی دستگاه شما تضمین گردد.
- **هرگز باتریهای آسیب دیده را تعمیر نکنید.** باتری باید تنها توسط متخصصین مجاز شرکت تعمیر شوند.

دستورات ایمنی برای قیچیهای شاخهزن

- **با قیچی شاخهزن در شرایط بد آب و هوا و بخصوص هنگام رعد و برق، کار نکنید.** اینگونه از خطر صاعقه زدگی جلوگیری می کنید.
- **تمام قسمتهای کابل را از محدوده برش دور نگهدارید.** کابلهای برق یا شبکه ممکن است پنهان بمانند و اینگونه توسط تیغه اشتباهی بریده شوند.
- **قیچی شاخهزن را تنها از دسته های عایق بگیرید، چون که امکان برخورد زنجیر اره با کابلهای مخفی برق وجود دارد.** تماس تیغه اره با یک کابل حامل جریان برق می تواند به قسمتهای فلزی قیچی شاخهزن جریان وارد کند و باعث ایجاد شوک الکتریکی شود.
- **همه بخشهای بدنتان را از تیغه دور نگهدارید.** یک لحظه غفلت هنگام کار با قیچی شاخهزن می تواند جراحات سختی را ایجاد کند.
- **به محکم بودن جایگاه خود توجه کنید و تنها قیچی شاخهزن را وقتی بکار گیرید که روی سطح زمین ایستاده اید.** جای لغزنده یا سطوح متزلزل ممکن است تعادل شما را بر هم بزنند یا باعث از دست رفتن کنترل شما را روی دستگاه شود.
- **هنگام برش یک شاخه به ضربه به عقب فنر وار شاخه زیر فشار توجه کنید.** چنانچه فشار از رشته های چوب آزاد شود، امکان برخورد شاخه زیر فشار با کاربر یا بروز جراحت وجود دارد.
- **قیچی شاخهزن را در حال بالا رفتن از درخت، ایستادن روی نردبان یا روی یک سطح ناهموار بکار نبرید.** کار با قیچی شاخهزن به این روش ممکن است منجر به از دست دادن کنترل یا جراحات سخت گردد.
- **هنگام رفع گیر یا سرویس دستگاه به غیر فعال بودن کلید قطع و وصل و جدا بودن باتری دقت کنید.** حرکت ناخواسته قیچی باغبانی شارژی هنگام رفع گیر خرده های برش یا انجام سرویس ممکن است باعث بروز جراحات شدید شود.
- **قیچی شاخهزن را از دسته هنگام متوقف بودن تیغه حمل کنید و دقت کنید که کلید قطع و وصل فعال نشود.** حمل با دقت قیچی شاخهزن خطر روشن شدن ناخواسته و بروز جراحت توسط تیغه را کاهش می دهد.
- **هنگام حمل یا نگهداری قیچی شاخهزن همواره روکش ایمنی تیغه آنرا بکشید.** دقت در هنگام کار با قیچی شاخهزن خطر جراحت از طریق تیغه را کاهش می دهد.
- **برای کاهش خطر برقگرفتگی، هرگز از قیچی شاخهزن با بُرد زیاد در نزدیکی کابلهای برق استفاده نکنید.** تماس با کابلهای برق یا کاربری در نزدیکی کابلهای برق ممکن است باعث ایجاد جراحت یا برقگرفتگی منجر به مرگ شود.
- **همواره هنگام کاربری با قیچی شاخهزن با بُرد زیاد از دو دست استفاده کنید.** قیچی شاخهزن با بُرد زیاد را محکم با دو دست بگیرید تا جلوی از دست رفتن کنترل آن را بگیرید.
- **همواره هنگام کاربری با قیچی شاخهزن با بُرد زیاد از کلاه ایمنی استفاده کنید.** اجسام خارجی در حال سقوط ممکن است منجر به بروز جراحات سختی شوند.

سایر هشدارهای ایمنی

- **این دستگاه آهنربا دارد - آهنربا را از پلاتینهای داخل بدن یا سایر دستگاه های پزشکی مانند ضربانساز قلب یا پمپ انسولین یا دستگاههای حساس به مغناطیس و دستگاههای حاوی اطلاعات دور نگهدارید.** بوسیله آهنربا یک میدان مغناطیسی ایجاد می شود که می تواند کارکرد دستگاههای پزشکی را مختل کند یا باعث از دست رفتن اطلاعات غیر قابل بازگشت شود.
- ایر افراد (همچنین کودکان) دارای کاستیهای روحی و جسمی یا بدون تجربه یا آشنایی که نمی توانند دستگاه را با اطمینان بکار برند، نباید از دستگاه بدون نظارت یا توجیه روش کاربری بوسیله یک فرد مسؤول استفاده کنند. کودکان باید زیر نظر باشند تا اطمینان حاصل شود که آنها با دستگاه بازی نمی کنند.
- نگذارید که کودکان از دستگاه استفاده کنند؛ دستگاه را بدون نظارت رها نکنید و دستگاههای بدون استفاده را در جایی مطمئن و دور از دسترس کودکان نگهدارید.
- **درختان و بوته ها را از لحاظ وجود اجسام خارجی مانند حصارهای سیمی و کابلهای مخفی کنترل کنید.** این اجسام را دور کنید.
- **دست آزاد خود را در فاصله مطمئنی از محدوده کاری قرار دهید. به تیغه ها دست نزنید.** اینها بسیار تیز هستند و ممکن است شما را زخمی کنند.
- هنگام کار، انجام سرویس، تمیز کاری روی دستگاه و یا جدا کردن خردههای برش/ آلودگی، همواره از دستکش ایمنی استفاده کنید.
- از دستگاه جهت انجام کارهای منظور شده استفاده کنید - کاربری مطابق دستور.
- **هیچ یک از قسمتهای دستگاه را تغییر ندهید. خطر ایجاد جراحت وجود دارد.**

- **هنگام استفاده از دستگاه، کفشهای باز نپوشید.**
- **فقط از متعلقات اصلBosch استفاده کنید.**

راهنمایی ها برای کار بهینه با باتری شارژی

- **قبل از جاگذاری باتری از خاموش بودن محصول مطمئن شوید.** قرار دادن باتری در ابزار باغبانی روشن ممکن است باعث بروز حادثه شود.
- **تنها از باتریهای در نظر گرفته شده برای این ابزار باغبانی استفاده کنید.** کاربرد سایر باتریها می تواند باعث بروز جراحت یا خطر آتش سوزی گردد.
- **باتری را باز نکنید.** خطر اتصال کوتاه وجود دارد.



باتری شارژی را در برابر گرما (مانند تابش مستقیم نور خورشید)، رطوبت، آتش، آب محفوظ بدارید. خطر انفجار وجود دارد.

- **اگر دستگاه را بکار نمیبرید، باتری شارژی را از نزدیکی با گیره های کاغذ، سکه، کلید، میخ، پیچ یا سایر اشیاء فلزی که باعث اتصال دو قطب می شوند، دور نگهدارید.** ایجاد اتصالی بین دو قطب باتری (ترمینالهای باتری) میتواند باعث سوختگی و ایجاد حریق شود.
- **در صورت استفاده غیر معمول یا آسیب دیدگی باتری شارژی ممکن است بخار خارج گردد.** هوا را تازه کنید و در صورت بروز ناراحتی به پزشک مراجعه کنید. این بخارها می توانند مجاری تنفسی را تحریک کنند.
- **تنها از باتری برای محصولات تولیدی شرکت استفاده کنید.** فقط در اینصورت باتری در برابر خطر اِعمال فشار بیش از حد محافظت میشود.
- **بوسیله ی اشیاء تیز مانند میخ یا پیچگوشتی یا تأثیر نیروی خارجی ممکن است باتری آسیب ببیند.** ممکن است اتصالی داخلی رخ دهد و باتری آتش گیرد، دود کند، منفجر شود یا بیش از حد داغ گردد.
- **از اتصال کوتاه باتری خودداری کنید.** خطر انفجار وجود دارد.
- باتری شارژی را در برابر رطوبت و تابش مستقیم نور خورشید محفوظ بدارید.
- ابزار باغبانی را شارژ کنید و باتری را در محدوده بین –20 °C تا 50 °C نگهداری کنید. باتری را در تابستان در ماشین نگذارید.
- گاه بگاه شیارهای تهویه باتری را بوسیله یک قلم موی یا برس کوچک نرم و خشک تمیز کنید.

علامت ها

علامتهای ذیل برای استفاده از جاروبرقی مهم می باشند. لطفا این علائم و معانی آنها را به خاطر بسپارید. فهم درست این علائم به شما جهت استفاده ی درست و ایمن از محصول کمک می کند.

علامت	معنی
	دستگاه شارژ را در مکان های داخلی و خشک بکار برید.
	مسیر یا جهت حرکت
	مسیر یا جهت عکس العمل
	نحوه روشن کردن
	نحوه خاموش کردن
	کاربری مجاز
	عملکرد ممنوع و غیر مجاز
CLICK!	سر و صدای قابل شنیدن
	قفل کردن
	غیر فعال کردن قفل
	وزن
	متعلقات/قطعات یدکی

توضیحات محصول و کارکرد



همه دستورات ایمنی و راهنمائی ها را بخوانید. اشتباهات ناشی از عدم رعایت این دستورات ایمنی ممکن است باعث برق گرفتگی، سوختگی و یا سایر جراحت های شدید شود.

به تصاویر مربوط در ابتدای بخش دفترچه راهنما توجه کنید.

موارد استفاده از دستگاه

دستگاه، جهت بریدن ساقه ها و گیاهان دارای قطر تا 45 میلیمتر (35 میلیمتر چوب سخت) در محدوده شخصی در نظر گرفته شده است.
تنها استفاده از یک لوله رابط مجاز است.

اجزاء دستگاه (رجوع شود به تصویر A)

(1) تیغه
(2) قلاب
(3) سر برش
(4) اتصال
(5) دسته کمکی
(6) دکمه 360 درجه
(7) نمایشگر وضعیت شارژ باتری
(8) رابط (x 1)

(9) روکش تیغه
(10) دکمه باز کننده قفل باتری
(11) باتری[a]
(12) دستگاه شارژ باتری[a]
a) **این قسمت از متعلقات، بطور معمول همراه دستگاه ارائه نمی شود.**

مشخصات فنی

قیچی شاخهزن		AdvancedPrune 18V-45
شماره فنی		**3 600 HC5 ...**
ولتاژ نامی	V	18
بیشینه توان برش	میلیمتر	45 (چوب نرم)
	میلیمتر	35 (چوب سخت)
طول محصول بدون رابط	m	1.2
طول محصول با رابط	m	1.8
وزن		
– بدون باتری	kg	2.3
– بدون باتری و با کابل رابط[A]	kg	2.8
شماره فنی/شماره سری		رجوع شود به شماره سری (برچسب) روی محصول
دمای توصیه شده محیط هنگام شارژ	C°	0 ... +35
دمای محیط مجاز در انبار	C°	-20 ... +50
دمای مجاز محیط هنگام کار[B]	C°	0 ... +40
نوع باتری		PBA 18V...W-. 1,5 Ah, 2,0 Ah, 2,5 Ah, 3,0 Ah, 4,0 Ah, 5,0 Ah, 6,0 Ah

A) **این قسمت از متعلقات، بطور معمول همراه دستگاه ارائه نمی شود.**
B) توان محدود برای دمای 0 °C >

نصب

◀ **هنگام بیرون کشیدن لوله/ سر برش، بخش اتصال را نگهدارید.**
◀ همواره هنگام انجام کارهای نصب، روکش تیغه را قرار دهید.
◀ هنگام کار یک مرحله برش کامل را انجام دهید تا اتصال صحیح لولهها کنترل شود.

نصب/ باز کردن سر برش (رجوع کنید به تصاویر B – C)

همانند تصویر **B** سر برش **(3)** را به دستگاه برانید و فلش ها را در جهت یکدیگر قرار دهید.
سر برش**(3)** را محکم به دستگاه فشار دهید.
اتصال **(4)** را محکم به راست بچرخانید تا سر برش **(3)** را تثبیت کنید.
برای جدا کردن سر برش **(3)** اتصال **(4)** را باز کنید و بدین منظور درب چرخان **(4)** را بگیرید و سر برش**(3)** را بکشید.
باز کردن در جهت معکوس مراحل انجام میشود.
تذکر: هر وقت سر برش را برمیدارید، آن را محکم نگهدارید و از اتصال **(4)** بکشید.

نصب/ باز کردن رابط (رجوع کنید به تصاویر D – E)

◀ **همواره تنها از یک لوله رابط با دستگاه استفاده کنید.**
سر برش را بردارید.
رابط **(8)**به درون دستگاه برانید.
رابط **(8)** را محکم به دستگاه فشار دهید.
اتصال **(4)** را به راست بچرخانید تا رابط **(8)** را تثبیت کنید.
سر برش **(3)** را به رابط **(8)** وصل کنید.
سر برش**(3)** را محکم به رابط **(8)** فشار دهید.
اتصال **(4)** را به راست بچرخانید تا سر برش **(8)** را روی رابط **(8)** تثبیت کنید.
باز کردن در جهت معکوس مراحل انجام میشود.
تذکر: هر وقت میله تلسکوپی را برمیدارید، آن را محکم نگهدارید و از اتصال **(4)** بکشید.

حمل دستگاه (رجوع کنید به تصویر F)

دستگاه را از کلید 360 درجه **(6)** یا کابل رابط **(8)**حمل نکنید. دستگاه را از طرف دسته کمکی **(5)** محکم بگیرید.

نحوه کاربرد دستگاه

◀ **قبل از انجام هر گونه کاری با ابزار برقی (از جمله سرویس، تعویض ابزار و غیره) و همچنین به هنگام حمل و نقل و یا انبار کردن**

یا بروز یک اختلال، باتری را از داخل ابزار برقی خارج کنید. در صورت تماس ناخواسته و اتفاقی با کلید روشن و خاموش، خطر آسیب دیدگی و بروز جراحات وجود دارد.

نصب/برداشتن باتری (رجوع کنید به تصویر G)

تذکر: در صورت استفاده از باتری های نامناسب، امکان بروز اختلال در عملکرد یا آسیب دیدگی محصول وجود دارد.

باتری شارژ شده **(11)** را قرار دهید. مطمئن شوید که باتری کاملا جا افتاده است.

برای برداشتن باتری ها **(11)** از دستگاه، دکمه آزاد کننده قفل **(10)** را فشار دهید و باتری را بیرون بکشید.

نمایشگر وضعیت شارژ باتری (رجوع شود به تصویر H)

نمایشگر وضعیت شارژ باتری**(7)** مقدار شارژ را در هر بار روشن شدن ابزار برقی نشان میدهد.

ال ای دی	ظرفیت
5 ثانیه چراغ ممتد سبز 3 x سبز	60 < %
5 ثانیه چراغ ممتد سبز 2 x سبز	60 – 30 %
5 ثانیه چراغ ممتد سبز 1 x سبز	30 – 10 %
چشمک آهسته 1 چراغ به رنگ سبز	10 > %
سه ال ای دی چشمک میزنند	فشار زیاد / داغ کردن / اختلال

طرز کار

استفاده از کلید 360 درجه (رجوع کنید به تصویر I)

کلید 360 درجه **(6)** را با چرخش در جهت عقربههای ساعت فعال کنید و سپس کلید 360 درجه **(6)** را با احتیاط به عقب بکشید تا با حرکت تیغه برش انجام شود.

در صورت رها کردن کلید 360 درجه **(6)** تیغهها**(1)** باز میشوند و برای انجام عمل برش بعدی آماده میشوند.

راهنمائی های عملی

◀ **قبل از انجام هر گونه کاری با ابزار برقی (از جمله سرویس، تعویض ابزار و غیره) و همچنین به هنگام حمل و نقل و یا انبار کردن یا بروز یک اختلال، باتری را از داخل ابزار برقی خارج کنید.** در صورت تماس ناخواسته و اتفاقی با کلید روشن و خاموش، خطر آسیب دیدگی و بروز جراحات وجود دارد.

راهنمای برش (رجوع کنید به تصاویر- L L)

دستگاه را در حالت نامناسب بدن بکار نبرید. این کار ممکن است در صورت قرار داشتن باتری منجر به جراحت سخت شود.

همواره با هر دو دست، با دستگاه کار کنید. هرگز هنگام قرار داشتن باتری، تیغهها را بدون دستکش لمس نکنید.

دستگاه را بایستی روی سطح زمین بکار برد و استفاده از آن روی نردبان و سایر بلندیها در نظر گرفته نشده است.

به کمک کلید 360 درجه **(6)** میتوانید دستگاه را در حالتهای مختلف نگهدارید.

کلید 360 درجه **(6)** چرخش کامل ابزار را ممکن میکند تا سر برش را نسبت به کار مربوط هماهنگ کند.

از قلاب **(2)**، برای کشیدن شاخههای بریده شده و گیر کرده استفاده کنید.

چنانچه تیغه در شاخه گیر کرد، ابزار را آهسته در جهت برش به جلو و عقب برانید.

همواره هنگام برش درخت از تجهیزات ایمنی شخصی توصیه شده استفاده کنید.

برای تضمین ادامه رشد سالم، نباید هیچ وقت نزدیک تنه برش زد.

چنانچه یک جوانه کامل را جدا می کنید، آن را از سرشاخه اش ببرید.

ساقه ها را به طور تکی ببُرید.

گیاهان نازک یا ضعیف را بزدایید.

شاخه های بیمار، آسیب دیده یا مرده را بزدایید.

جستجوی خطا



جدول زیر اطلاعات عمومی در مورد رفع خطا ارائه می کند. نمایشگر وضعیت شارژ باتری اطلاعات دیگری جهت تشخیص خطا یا مشکل ارائه می کند.

ایرادها	دلیل ممکن	راهنمایی
ال ای دی ها چشمک میزنند	شاخه مورد برش بسیار سخت است	برش را در یک قسمت نازک تر ساقه انجام دهید
	باتری یا دستگاه داغ کرده است	باتری یا دستگاه را بگذارید خنک شود

ایرادها	دلیل ممکن	راهنمایی
	سایر اختلالات	به نمایندگی مراجعه کنید
سر برش کار نمیکند یا بسته نمیشود	میلههای داخلی موتور کاملا جا نیافتادهاند	تیغهها را با دست به هم فشار دهید
	سر برش/ رابط اشتباهی نصب شده است	سر برش/ رابط را درست نصب کنید (رجوع کنید به „نصب/ باز کردن سر برش (رجوع کنید به تصاویر **C** – **B**)“, صفحه 268) و (رجوع کنید به „نصب/ باز کردن رابط (رجوع کنید به تصاویر – **D** **E**)“, صفحه 268)
	تیغه کثیف است	آلودگی را از تیغه بزدایید
دستگاه هنگام برش متوقف میشود	شاخه مورد برش بسیار سخت است	برش را در یک قسمت نازک تر ساقه انجام دهید
	شارژ باتری بسیار کم است	باتری را شارژ کنید
	دستگاه داغ کردهاست	بگذارید دستگاه خنک شود
	تیغه های خراب یا کند شدهاند	تیغهها/ سر برش را عوض کنید
	میلههای درونی موتور آسیب دیده اند	به نمایندگی مراجعه کنید
توان برش کم است	تیغه های خراب یا کند شدهاند	تیغهها/ سر برش را عوض کنید
	باتری خراب است	باتری را تعویض نمایید
	پیچ تیغه شل است	به نمایندگی مراجعه کنید
	دستگاه خراب است	به نمایندگی مراجعه کنید
رابط یا سر برش را نمیتوان نصب کرد	جهت نصب اجزاء اشتباه است	سر برش/ رابط را درست نصب کنید (رجوع کنید به „نصب/ باز کردن سر برش (رجوع کنید به تصاویر **C** – **B**)“, صفحه 268) و (رجوع کنید به „نصب/ باز کردن رابط (رجوع کنید به تصاویر – **D** **E**)“, صفحه 268)
	تیغهها درست از هم باز نمیشوند	دوباره نصب و یک مرحله برش را اجرا کنید
	اختلال در ارتباط	به نمایندگی مراجعه کنید
رابط یا سر برش را نمیتوان جدا کرد	قفل میلههای درونی موتور آزاد نشده است	دقت کنید که اتصال **(4)** هنگام درآوردن به بالا کشیده شود
داغ کردن بیش از حد موتور	استفاده بیش از حد	بگذارید دستگاه خنک شود
	شیارهای تهویه مسدود هستند	آلودگی را بزدایید
	نیاز به چرب کردن است	اسپری چرب کننده توصیه شده را بکار برید
صداها/ لرزشهای بیش از حد	دستگاه خراب است	به نمایندگی مراجعه کنید
کلید 360 درجه را نمی توان چرخاند/ فشار داد/ کشید	کلید 360 درجه خراب است	به نمایندگی مراجعه کنید
دستگاه با توقف کار می کند	باتری درست قرار نگرفته است	باتری را بردارید و دوباره جا بزنید
	دستگاه خراب است	به نمایندگی مراجعه کنید
دستگاه کار نمیکند	شارژ باتری بسیار کم است	باتری را شارژ کنید
	باتری درست قرار نگرفته است	باتری را بردارید و دوباره جا بزنید
	دستگاه/باتری خراب است	به نمایندگی مراجعه کنید

مراقبت و سرویس

سرویس، تمیز کردن و نگهداری

◀ **قبل از هر گونه کاری روی ابزار باغبانی (از قبیل سرویس، تعویض ابزار و غیره) و نیز حمل و نقل و نگهداری، باتری را از ابزار اندازه گیری بیرون آورید.** در صورت تماس ناخواسته و اتفاقی با کلید قطع و وصل، خطر آسیب دیدگی و بروز جراحات وجود دارد.

◀ **جهت کار کردن خوب و مطمئن، محصول را تمیز نگهدارید.**

برای تمیز کردن تیغه پس از استفاده از یک دستمال مرطوب استفاده کنید.

برای تضمین کارایی مؤثر و امن، محصول و شیارهای تهویه را تمیز نگهدارید.

پیش و بعد از کاربری از اسپری چرب کننده استفاده کنید. ایروزول یا اسپریهای چرب کننده را استشمام نکنید. این کار را در یک فضای دارای تهویه خوب انجام دهید.

مانع پاشش آب به محصول شوید.

محصول را در آب فرو نکنید.

محصول را در یک جای خشک، امن و دور از دسترس کودکان قرار دهید.

از محکم بودن مهره ها، پین ها و پیچها مطمئن شوید تا وضعیت کار ایمنی برای محصول تضمین گردد.

محصول را کنترل کنید و قسمت های فرسوده یا آسیب دیده را جهت اطمینان تعویض کنید.

مطمئن شوید که قطعات تعویضی از شرکت Bosch باشند. دستگاه را دستکاری نکنید.

مراقبت از باتری

جهت تضمین استفاده بهینه از باتری به راهنماییهای زیر توجه کنید:

- باتری شارژی را در برابر رطوبت و تابش مستقیم نور خورشید محفوظ بدارید.
- باتری را به صورت مجزا و نه در ابزار باغبانی نگهداری کنید.
- باتری را زیر تابش مستقیم نور خورشید در ابزار باغبانی قرار ندهید.
- دمای بهینه جهت نگهداری باتری 5 °C است.
- گاه بگاه شیارهای تهویه باتری را بوسیله یک قلم موی یا برس کوچک نرم و خشک تمیز کنید.

مدت زمان کارایی بسیار کوتاه پس از شارژ، نشاندهنده فرسوده بودن باتری شارژی است و بایستی تعویض شود.

خدمات پس از فروش و مشاوره با مشتریان

دفتر خدمات پس از فروش به سئوالات شما در باره تعمیرات، سرویس و همچنین قطعات یدکی و متعلقات پاسخ خواهد داد. تصاویر و اطلاعات در باره قطعات یدکی و متعلقات را میتوانید در سایت نامبرده زیر جستجو نمایید: **www.bosch-pt.com**
تیم مشاوره Bosch شما را در مورد سؤالهایتان نسبت به محصولات و متعلقات ما حمایت می کند.

برای هرگونه سئوال و یا سفارش ابزار یدکی و متعلقات، حتماً شماره فنی ده رقمی کالا را مطابق برچسب روی ابزار برقی اطلاع دهید.

ایران

روبرت بوش ایران – شرکت بوش تجارت پارس
میدان ونک، خیابان شهید خدامی، خیابان آفتاب ساختمان مادیران، شماره 3، طبقه سوم.
تهران 1994834571
تلفن: 42039000 9821+

سایر اطلاعات مربوط به خدمات را اینجا می یابید:

www.bosch-pt.com/serviceaddresses

حمل و نقل

باتریهای لیتیوم-یونی توصیه شده تابع مقررات حمل کالاهای پر خطر می باشند. کاربر می تواند باتریها را بدون استفاده از روکش در خیابان حمل کند.

در صورت ارسال از طرف شرکت ثالث (مثلا: حمل و نقل هوایی یا زمینی) باید تمهیدات مربوط به بسته بندی و علامتگذاری مورد توجه قرار گیرد. در اینصورت باید حتما جهت آماده سازی قطعه ارسالی به کارشناس حمل کالاهای پر خطر مراجعه کرد.

باتریهای شارژی را فقط در صورتی ارسال کنید که بدنه آنها آسیب ندیده باشد. کنتاکتهای باز را بپوشانید و باتری را طوری بسته بندی کنید که در بسته بندی تکان نخورد. در این باره لطفا به مقررات و آیین نامه های ملی توجه کنید.

از رده خارج کردن دستگاه



ابزار های باغبانی، باتری ها، متعلقات و بسته بندی آن، باید طبق مقررات حفظ محیط زیست از رده خارج و بازیافت شوند.



محصولات و باتری ها/ باتری های قابل شارژ را داخل زباله دان خانگی نیندازید!

فقط برای کشورهای عضو اتحادیه اروپا:

دستگاههای کهنه و غیر قابل استفاده طبق آئین نامه و دستورالعمل اروپائی 2012/19/EU و باتریهای خراب یا فرسوده براساس آیین نامه ی اروپایی 2006/66/EG بایستی جداگانه و متناسب با محیط زیست جمع آوری شوند.

در صورت دفع غیر اصولی دستگاه های کهنه الکتریکی و الکترونیکی ممکن است به دلیل وجود مواد خطرناک درونشان، اثرات مضری روی محیط زیست و سلامتی انسان بگذارند.

باتری های قلمی/شارژی:
لیتیوم یونی:

لطفا به راهنماییهای در بخش حمل و نقل توجه نمایید. (رجوع کنید به „حمل و نقل“, صفحه 271).

Legal Information and Licenses

Copyright © 2012–2020 STMicroelectronics
All rights reserved.

Redistribution and use in source and binary forms, with or without modification, are permitted provided that the following conditions are met:

- Redistributions of source code must retain the above copyright notice, this list of conditions and the following disclaimer.
- Redistributions in binary form must reproduce the above copyright notice, this list of conditions and the following disclaimer in the documentation and/or other materials provided with the distribution.
- Neither the name of STMicroelectronics nor the names of its contributors may be used to endorse or promote products derived from this software without specific prior written permission.

THIS SOFTWARE IS PROVIDED BY THE COPYRIGHT HOLDERS AND CONTRIBUTORS "AS IS" AND ANY EXPRESS OR IMPLIED WARRANTIES, INCLUDING, BUT NOT LIMITED TO, THE IMPLIED WARRANTIES OF MERCHANTABILITY AND FITNESS FOR A PARTICULAR PURPOSE ARE DISCLAIMED. IN NO EVENT SHALL THE COPYRIGHT OWNER OR CONTRIBUTORS BE LIABLE FOR ANY DIRECT, INDIRECT, INCIDENTAL, SPECIAL, EXEMPLARY, OR CONSEQUENTIAL DAMAGES (INCLUDING, BUT NOT LIMITED TO, PROCUREMENT OF SUBSTITUTE GOODS OR SERVICES; LOSS OF USE, DATA, OR PROFITS; OR BUSINESS INTERRUPTION) HOWEVER CAUSED AND ON ANY THEORY OF LIABILITY, WHETHER IN CONTRACT, STRICT LIABILITY, OR TORT (INCLUDING NEGLIGENCE OR OTHERWISE) ARISING IN ANY WAY OUT OF THE USE OF THIS SOFTWARE, EVEN IF ADVISED OF THE POSSIBILITY OF SUCH DAMAGE.

Apache 2.0 License

Copyright © 2009-2020 Arm Limited. All rights reserved.

Version 2.0, January 2004

http://www.apache.org/licenses/

TERMS AND CONDITIONS FOR USE, REPRODUCTION, AND DISTRIBUTION

1. Definitions.

"License" shall mean the terms and conditions for use, reproduction, and distribution as defined by Sections 1 through 9 of this document.

"Licensor" shall mean the copyright owner or entity authorized by the copyright owner that is granting the License.

"Legal Entity" shall mean the union of the acting entity and all other entities that control, are controlled by, or are under common control with that entity. For the purposes of this definition, **"control"** means (i) the power, direct or indirect, to cause the direction or management of such entity, whether by contract or otherwise, or (ii) ownership of fifty percent (50%) or more of the outstanding shares, or (iii) beneficial ownership of such entity.

"You" (or **"Your"**) shall mean an individual or Legal Entity exercising permissions granted by this License.

"Source" form shall mean the preferred form for making modifications, including but not limited to software source code, documentation source, and configuration files.

"Object" form shall mean any form resulting from mechanical transformation or translation of a Source form, including but not limited to compiled object code, generated documentation, and conversions to other media types.

"Work" shall mean the work of authorship, whether in Source or Object form, made available under the License, as indicated by a copyright notice that is included in or attached to the work (an example is provided in the Appendix below).

"Derivative Works" shall mean any work, whether in Source or Object form, that is based on (or derived from) the Work and for which the editorial revisions, annotations, elaborations, or other modifications represent, as a whole, an original work of authorship. For the purposes of this License, Derivative Works shall not include works that remain separable from, or merely link (or bind by name) to the interfaces of, the Work and Derivative Works thereof.

"Contribution" shall mean any work of authorship, including the original version of the Work and any modifications or additions to that Work or Derivative Works thereof, that is intentionally submitted to Licensor for inclusion in the Work by the copyright owner or by an individual or Legal Entity authorized to submit on behalf of the copyright owner. For the purposes of this definition, **"submitted"** means any form of electronic, verbal, or written communication sent to the Licensor or its representatives, including but not limited to communication on electronic mailing lists, source code control systems, and issue tracking systems that are managed by, or on behalf of, the Licensor for the purpose of discussing and improving the Work, but excluding communication that is conspicuously marked or otherwise designated in writing by the copyright owner as **"Not a Contribution."**

"Contributor" shall mean Licensor and any individual or Legal Entity on behalf of whom a Contribution has been received by Licensor and subsequently incorporated within the Work.

2. Grant of Copyright License. Subject to the terms and conditions of this License, each Contributor hereby grants to You a perpetual, worldwide, non-exclusive, no-charge, royalty-free, irrevocable copyright license to reproduce, prepare Derivative Works of, publicly display, publicly perform, sublicense, and distribute the Work and such Derivative Works in Source or Object form.

3. Grant of Patent License. Subject to the terms and conditions of this License, each Contributor hereby grants to You a perpetual, worldwide, non-exclusive, no-charge, royalty-free, irrevocable (except as stated in this section) patent license to make, have made, use, offer to sell, sell, import, and otherwise transfer the Work, where such license applies only to those patent claims licensable by such Contributor that are necessarily infringed by their Contribution(s) alone or by combination of their Contribution(s) with the Work to which such Contribution(s) was submitted. If You institute patent litigation against any entity (including a cross-claim or counterclaim in a lawsuit) alleging that the Work or a Contribution incorporated within the Work constitutes direct or contributory patent infringement, then any patent licenses granted to You under this License for that Work shall terminate as of the date such litigation is filed.

4. Redistribution. You may reproduce and distribute copies of the Work or Derivative Works thereof in any medium, with or without modifications, and in Source or Object form, provided that You meet the following conditions:

- You must give any other recipients of the Work or Derivative Works a copy of this License; and
- You must cause any modified files to carry prominent notices stating that You changed the files; and
- You must retain, in the Source form of any Derivative Works that You distribute, all copyright, patent, trademark, and attribution notices from the Source form of the Work, excluding those notices that do not pertain to any part of the Derivative Works; and
- If the Work includes a **"NOTICE"** text file as part of its distribution, then any Derivative Works that You distribute must include a readable copy of the attribution notices contained within such NOTICE file, excluding those notices that do not pertain to any part of the Derivative Works, in at least one of the following places: within a NOTICE text file distributed as part of the Derivative Works; within the Source form or documentation, if provided along with the Derivative Works; or, within a display generated by the Derivative Works, if and wherever such third-party notices normally appear. The contents of the NOTICE file are for informational purposes only and do not modify the License.
  You may add Your own attribution notices within Derivative Works that You distribute, alongside or as an addendum to the NOTICE text from the Work, provided that such additional attribution notices

cannot be construed as modifying the License. You may add Your own copyright statement to Your modifications and may provide additional or different license terms and conditions for use, reproduction, or distribution of Your modifications, or for any such Derivative Works as a whole, provided Your use, reproduction, and distribution of the Work otherwise complies with the conditions stated in this License.

5. Submission of Contributions. Unless You explicitly state otherwise, any Contribution intentionally submitted for inclusion in the Work by You to the Licensor shall be under the terms and conditions of this License, without any additional terms or conditions. Notwithstanding the above, nothing herein shall supersede or modify the terms of any separate license agreement you may have executed with Licensor regarding such Contributions.

6. Trademarks. This License does not grant permission to use the trade names, trademarks, service marks, or product names of the Licensor, except as required for reasonable and customary use in describing the origin of the Work and reproducing the content of the NOTICE file.

7. Disclaimer of Warranty. Unless required by applicable law or agreed to in writing, Licensor provides the Work (and each Contributor provides its Contributions) on an "AS IS" BASIS, WITHOUT WARRANTIES OR CONDITIONS OF ANY KIND, either express or implied, including, without limitation, any warranties or conditions of TITLE, NON-INFRINGEMENT, MERCHANTABILITY, or FITNESS FOR A PARTICULAR PURPOSE. You are solely responsible for determining the appropriateness of using or redistributing the Work and assume any risks associated with Your exercise of permissions under this License.

8. Limitation of Liability. In no event and under no legal theory, whether in tort (including negligence), contract, or otherwise, unless required by applicable law (such as deliberate and grossly negligent acts) or agreed to in writing, shall any Contributor be liable to You for damages, including any direct, indirect, special, incidental, or consequential damages of any character arising as a result of this License or out of the use or inability to use the Work (including but not limited to damages for loss of goodwill, work stoppage, computer failure or malfunction, or any and all other commercial damages or losses), even if such Contributor has been advised of the possibility of such damages.

9. Accepting Warranty or Additional Liability. While redistributing the Work or Derivative Works thereof, You may choose to offer, and charge a fee for, acceptance of support, warranty, indemnity, or other liability obligations and/or rights consistent with this License. However, in accepting such obligations, You may act only on Your own behalf and on Your sole responsibility, not on behalf of any other Contributor, and only if You agree to indemnify, defend, and hold each Contributor harmless for any liability incurred by, or claims asserted against, such Contributor by reason of your accepting any such warranty or additional liability.

END OF TERMS AND CONDITIONS